RAGGRUPPAMENTO TEMPORANEO tra PROFESSIONISTI:

DOTT. ING. SALVATORE LIGGIERI (CAPOGRUPPO MANDATARIO)
Via Garibaldi, 101 Misterbianco (CT)
Tel. +39 095 301885
studio@salvatoreliggeri.it

UZEDA PROGETTI S.r.l. (MANDANTE)
Viale Regina Margherita, 35/B Catania
Tel. +39 095 316767 Fax +39 095 325264
www.segreteria@uzedaprogetti.it

DOTT. ING. SALVATORE CENSABELLA (MANDANTE)

COMUNE DI MANIACE
(Provincia di Catania)

PROGETTO:

LAVORI DI REGIMENTAZIONE IDRAULICA E CONSOLIDAMENTO DELLE SCARPATE C/DE GALATESE E PETROSINO - POR FESR 2007/2013

ATTUAZIONE DELLE LINEE DI INTERVENTO 3.2.1.1 - 3.2.1.2

ELABORATO	OGGETTO	
4	CALCOLI STRUTTURALI	

PROGETTO ESECUTIVO adeguato alle prescrizioni del servizio I/V.A.S.-V.I.A. Prot. n.44143 del 26/07/12	DATA: 08/08/2012

I PROGETTISTI
Dott. Ing. Salvatore Liggieri

UZEDA PROGETTI S.r.l.
Il Direttore Tecnico
(Dott. Ing. Giuseppe Mineo)

Dott. Ing. Salvatore Censabella

IL R.U.P.

COMMESSA: 006

PREMESSA

La presente relazione ha per oggetto i calcoli strutturali delle strutture in relative alla realizzazione delle opere di regimentazione idraulica ricadenti nel territorio di Maniace Contrade Galatese e Petrosino.

Per le **opere in c.a**, trattasi di due tipologie di canale in calcestruzzo armato, uno scoperto (Tipo A) e uno coperto con soletta in c.a. (tipo B), aventi analoga sezione rettangolare (larghezza 2,40 mt, altezza 2,40 mt). Sui setti del canale scoperto è stata considerata l'incidenza del peso di eventuali strutture accessorie per il passaggio di mezzi (profilati metallici e orsogrill), oltre che il carico stradale, considerato anche per il canale coperto.

Il tombino stradale indicato in planimetria con il simbolo T2 appartiene alla tipologia B.

I presenti calcoli sono stati effettuati considerando la struttura composta da setti perimetrali (spessore 40 cm) collegati alla base ad una piastra di fondazione, anch'essa avente spessore 40 cm. La soletta che copre la tipologia di canale coperto ha analogo spessore di 40 cm.

Tutti i manufatti sono interrati, e per ognuna di essi è stata considerata la spinta data dal retrostante terreno e la spinta idrostatica dell'acqua, considerando poi la componente più sfavorevole ovvero la sola spinta del terreno. Il peso dell'acqua è stato considerato sulla piastra di fondazione.

Si specifica che il calcolo è stato condotto per una lunghezza di canale pari a 32 metri lineari, lunghezza massima prevista per la realizzazione del giunto tecnico.

Viene inoltre previsto il consolidamento di un modesto tratto di argine in terra mediante la collocazione di **gabbionate in pietrame**, il cui calcolo (tipo C) è allegato in calce alla presente relazione.

MATERIALI

Nel presente calcolo per la confezione dei c.a. è stato previsto calcestruzzo classe C25/30 e acciaio nervato del tipo B450C controllato in stabilimento.

CARICHI

- ANALISI DEI CARICHI DELLA PIASTRA DI FONDAZIONE (TIPO A B)
  - *Sovraccarico permanente: 0* kg/mq
  - *Sovraccarico accidentale: 2.300* kg/mq (acqua)

- PARAMETRI UTILIZZATI PER LA SPINTA DEL TERRENO
  - *Angolo ϕ_i interno: 18° (tensioni totali)*
  - *Angolo ϕ Terra-Muro: 12°*
  - $\gamma_{terreno}$ *=2000 kg/mc*
  - *Sovraccarico = 1000 Kg/mq (utilizzato anche per le gabbionate)*

- ANALISI DEI CARICHI SUI SETTI DEL CANALE SCOPERTO (TIPO A)
  - *Carico profilati e orsogril: 300 kg ml*
  - *Sovraccarico stradale: 3.200* kg/ml

- ANALISI DEI CARICHI DELLA PIASTRA DI COPERTURA DEL CANALE COPERTO (TIPO B)
  - *Sovraccarico permanente: 100* kg/mq (pavimentazione)
  - *Sovraccarico accidentale: 2.000* kg/mq
  - *Neve: 200* kg/mq

Calcolo tipo A
Canale scoperto (sez. 2.40 mt x 2,40 mt)

- **SPECIFICHE CAMPI TABELLA DI STAMPA**

Le sezioni delle aste in c.a.o. riportate nel seguito sono state raggruppate per tipologia. Le tipologie disponibili sono le seguenti:

1) *RETTANGOLARE*
2) *a T*
3) *ad I*
4) *a C*
5) *CIRCOLARE*
6) *POLIGONALE*

Nelle tabelle sono usate alcune sigle il cui significato è spiegato dagli schemi riportati in appresso:

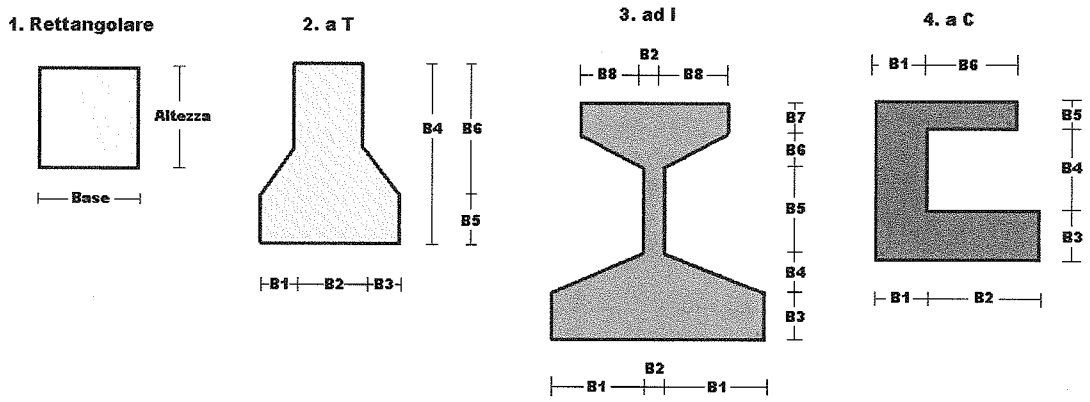

Per quanto attiene alla tipologia poligonale le diciture V1, V2, ..., V10 individuano i vertici della sezione descritta per coordinate.

In coda alle presenti stampe viene riportata la tabellina riassuntiva delle caratteristiche statiche delle sezioni in parola in termini di area, momenti di inerzia baricentrici rispetto all'asse X ed Y (Ixg ed Iyg) e momento d'inerzia polare (Ip).

- **SPECIFICHE CAMPI TABELLA DI STAMPA**

Si riporta di seguito la spiegazione delle sigle usate nella tabella di stampa dell'archivio materiali.

Materiale N.ro : *Numero identificativo del materiale in esame*

Densità : *Peso specifico del materiale*

Ex * 1E3 : *Modulo elastico in direzione x moltiplicato per 10 al cubo*

Ni.x : *Coefficiente di Poisson in direzione x*

Alfa.x : *Coefficiente di dilatazione termica in direzione x*

Ey * 1E3 : *Modulo elastico in direzione y moltiplicato per 10 al cubo*

Ni.y : *Coefficiente di Poisson in direzione y*

Alfa.y : *Coefficiente di dilatazione termica in direzione y*

E11 * 1E3 : *Elemento della matrice elastica moltiplicato per 10 al cubo, 1a riga - 1a colonna*

E12 * 1E3 : *Elemento della matrice elastica moltiplicato per 10 al cubo, 1a riga - 2a colonna*

E13 * 1E3 : *Elemento della matrice elastica moltiplicato per 10 al cubo, 1a riga - 3a colonna*

E22 * 1E3 : *Elemento della matrice elastica moltiplicato per 10 al cubo, 2a riga - 2a colonna*

E23 * 1E3 : *Elemento della matrice elastica moltiplicato per 10 al cubo, 2a riga - 3a colonna*

E33 * 1E3 : *Elemento della matrice elastica moltiplicato per 10 al cubo, 3a riga - 3a colonna*

- **SPECIFICHE CAMPI TABELLA DI STAMPA**

Si riporta di seguito la spiegazione delle sigle usate nella tabella di stampa dell'archivio shell.

Sezione N.ro : *Numero identificativo dell'archivio sezioni (dal numero 601 in poi)*

Spessore : *Spessore dell'elemento*

Base foro : *Base di un eventuale foro sull'elemento (zero nel caso in cui il foro non sia presente)*

Altezza foro : *Altezza di un eventuale foro sull'elemento (zero nel caso in cui il foro non sia presente)*

Codice : *Codice identificativo della posizione del foro (1 = al centro; 0 = qualunque posizione)*

Ascissa foro : *Ascissa dello spigolo inferiore sinistro del foro*

Ordinata foro : *Ordinata dello spigolo inferiore sinistro del foro*

Tipo mater. : *Numero di archivio dei materiali shell*

Tipo elem. : *Schematizzazione dell'elemento a livello di calcolo:*

0 = Lastra – Piastra
1 = Lastra
2 = Piastra

- **SPECIFICHE CAMPI TABELLA DI STAMPA**

Si riporta appresso la spiegazione delle sigle usate nelle tabelle riassuntive dei criteri di progetto per le aste in elevazione, per quelle di fondazione, per i pilastri e per i setti.

Crit.N.ro : *Numero indicativo del criterio di progetto*
Elem. : *Tipo di elemento strutturale*
%Rig.Tors. : *Percentuale di rigidezza torsionale*
Mod. E : *Modulo di elasticità normale*
Poisson : *Coefficiente di Poisson*
Sgmc : *Tensione massima di esercizio del calcestruzzo*
tauc0 : *Tensione tangenziale minima*
tauc1 : *Tensione tangenziale massima*
Sgmf : *Tensione massima di esercizio dell'acciaio*
Om. : *Coefficiente di omogeneizzazione*
Gamma : *Peso specifico del materiale*
Copristaffa : *Distanza tra il lembo esterno della staffa ed il lembo esterno della sezione in calcestruzzo*
Fi min. : *Diametro minimo utilizzabile per le armature longitudinali*
Fi st. : *Diametro delle staffe*
Lar. st. : *Larghezza massima delle staffe*
Psc : *Passo di scansione per i diagrammi delle caratteristiche*
Pos.pol. : *Numero di posizioni delle armature per la verifica di sezioni poligonali*
D arm. : *Passo di incremento dell'armatura per la verifica di sezioni poligonali*
Iteraz. : *Numero massimo di iterazioni per la verifica di sezioni poligonali*
Def. Tag. : *Deformabilità a taglio (si, no)*
%Scorr.Staf. : *Percentuale di scorrimento da far assorbire alle staffe*
P.max staffe : *Passo massimo delle staffe*
P.min.staffe : *Passo minimo delle staffe*
tMt min. : *Tensione di torsione minima al di sotto del quale non si arma a torsione*
Ferri parete : *Presenza di ferri di parete a taglio*
Ecc.lim. : *Eccentricità M/N limite oltre la quale la verifica viene effettuata a flessione pura*
Tipo ver. : *Tipo di verifica (0 = solo Mx; 1 = Mx e My separate; 2 = deviata)*
Fl.rett. : *Flessione retta forzata per sezioni dissimmetriche ma simmetrizzabili (0 = no; 1 = si)*
Den.X pos. : *Denominatore della quantità q*l*l per determinare il momento Mx minimo per la copertura del diagramma positivo*
Den.X neg. : *Denominatore della quantità q*l*l per determinare il momento Mx minimo per la copertura del diagramma negativo*
Den.Y pos. : *Denominatore della quantità q*l*l per determinare il momento My minimo per la copertura del diagramma positivo*
Den.Y neg. : *Denominatore della quantità q*l*l per determinare il momento My minimo per la copertura del diagramma negativo*
%Mag.car. : *Percentuale di maggiorazione dei carichi statici della prima combinazione di carico*
Linear. : *Coefficiente descrittivo del comportamento dell'asta:*
1 = comportamento lineare sia a trazione che a compressione
2 = comportamento non lineare sia a trazione che a compressione.
3 = comportamento lineare solo a trazione.
4 = comportamento non lineare solo a trazione.
5 = comportamento lineare solo a compressione.
6 = comportamento non lineare solo a compressione.
Appesi : *Flag di disposizione del carico sull'asta (1 = appeso, cioè applicato all'intradosso; 0 = non appeso, cioè applicato all'estradosso)*
Min. T/sigma : *Verifica minimo T/sigma (1 = si; 0 = no)*
Verif.Alette : *Verifica alette travi di fondazione (1 = si; 0 = no)*
Kwinkl. : *Costante di sottofondo del terreno*

Si riporta appresso la spiegazione delle sigle usate nelle tabelle riassuntive dei criteri di progetto per le verifiche agli stati limite.

Cri.Nro	:	*Numero identificativo del criterio di progetto*
Tipo Elem.	:	*Tipo di elemento: trave di elevazione, trave di fondazione, pilastro*
fck	:	*Resistenza caratteristica del calcestruzzo*
fcd	:	*Resistenza di calcolo del calcestruzzo*
rcd	:	*Resistenza di calcolo a flessione del calcestruzzo (massimo del diagramma parabola rettangolo)*
fyk	:	*Resistenza caratteristica dell'acciaio*
fyd	:	*Resistenza di calcolo dell'acciaio*
Ey	:	*Modulo elastico dell'acciaio*
ec0	:	*Deformazione limite del calcestruzzo in campo elastico*
ecu	:	*Deformazione ultima del calcestruzzo*
eyu	:	*Deformazione ultima dell'acciaio*
Ac/At	:	*Rapporto dell'incremento fra l'armatura compressa e quella tesa*
Mt/Mtu	:	*Rapporto fra il momento torcente di calcolo e il momento torcente resistente ultimo del calcestruzzo al di sotto del quale non si arma a torsione*
Wra	:	*Ampiezza limite della fessura per combinazioni rare*
Wfr	:	*Ampiezza limite della fessura per combinazioni frequenti*
Wpe	:	*Ampiezza limite della fessura per combinazioni permanenti*
σc Rara	:	*Sigma massima del calcestruzzo per combinazioni rare*
σc Perm	:	*Sigma massima del calcestruzzo per combinazioni permanenti*
σf Rara	:	*Sigma massima dell'acciaio per combinazioni rare*
SpRar	:	*Rapporto fra la lunghezza dell'elemento e lo spostamento massimo per combinazioni rare*
SpPer	:	*Rapporto fra la lunghezza dell'elemento e lo spostamento massimo per combinazioni permanenti*
Coef.Visc.:	:	*Coefficiente di viscosità*

- **SPECIFICHE CAMPI TABELLA DI STAMPA**

Si riporta di seguito il significato delle simbologie usate nelle tabelle di stampa dei dati di input dei fili fissi:

- **Filo** : Numero del filo fisso in pianta.
- **Ascissa** : Ascissa.
- **Ordinata** : Ordinata.

Si riporta di seguito il significato delle simbologie usate nelle tabelle di stampa dei dati di input delle quote di piano:

- **Quota** : Numero identificativo della quota del piano.
- **Altezza** : Altezza dallo spiccato di fondazione.
- **Tipologia** : Le tipologie previste sono due:

  0 = Piano sismico, ovvero piano che è sede di massa, sia strutturale che portata, che deve essere considerata ai fini del calcolo sismico. Tutti i nodi a questa quota hanno gli spostamenti orizzontali legati dalla relazione di impalcato rigido.

  1 = Interpiano, ovvero quota intermedia che ha rilevanza ai fini della geometria strutturale ma la cui massa non viene considerata a questa quota ai fini sismici. I nodi a questa quota hanno spostamenti orizzontali indipendenti.

SPECIFICHE CAMPI TABELLA DI STAMPA

Si riporta appresso la spiegazione delle sigle usate nel tabulato di stampa dei dati di input delle travi:

Trave : *Numero identificativo della trave alla quota in esame*
Sez. : *Numero di archivio della sezione della trave. Se il numero sezione è superiore a 600, si tratta di setto di altezza pari all'interpiano e di cui nei successivi dati viene specificato il solo spessore*
Base x Alt. : *Ingombri in X ed Y nel sistema di riferimento locale della sezione. Nel caso di sezioni rettangolari questi ingombri coincidono con base ed altezza*
Magrone : *Larghezza del magrone di fondazione. Se presente individua ai fini del calcolo un'asta su suolo alla Winkler*
Ang. : *Angolo di rotazione della sezione attorno all'asse*
Filo in. : *Numero del filo fisso iniziale della trave*
Filo fin. : *Numero del filo fisso finale della trave*
Quota in. : *Quota dell'estremo iniziale della trave*
Quota fin. : *Quota dell'estremo finale della trave*
dx in : *Scostamento in direzione X del punto iniziale dell'asse della trave dal filo fisso iniziale di riferimento*
dx f : *Scostamento in direzione X del punto finale dell'asse della trave dal filo fisso finale di riferimento*
dy in : *Scostamento in direzione Y del punto iniziale dell'asse della trave dal filo fisso iniziale di riferimento*
dy f : *Scostamento in direzione Y del punto finale dell'asse della trave dal filo fisso finale di riferimento*
Pann. : *Carico sulla trave dovuto a pannelli di solai.*
Tamp. : *Carico sulla trave dovuto a tamponature*
Ball. : *Carico sulla trave dovuto a ballatoi*
Espl. : *Carico sulla trave imposto dal progettista*
Tot. : *Totale dei carichi verticali precedenti*
Torc. : *Momento torcente distribuito agente sulla trave imposto dal progettista*
Orizz. : *Carico orizzontale distribuito agente sulla trave imposto dal progettista*
Assia. : *Carico assiale distribuito agente sulla trave imposto dal progettista*
Ali. : *Aliquota media pesata dei carichi accidentali per la determinazione della massa sismica*
Crit.N.ro : *Numero identificativo del criterio di progetto associato alla trave*

Nel caso di vincoli particolari (situazione diversa dal doppio incastro), segue un'ulteriore tabulato relativo ai vincoli, le cui sigle hanno il seguente significato:

Codice: Codice sintetico identificativo del tipo di vincolo secondo la codifica appresso riportata:
I = incastro; **K** = appoggio scorrevole; **C** = cerniera sferica; **E** = esplicito; **CF** = cerniera flessionale.

Il reale funzionamento dei vincoli (da intendersi come vincoli interni tra asta e nodo) è esplicitato dai successivi dati:

Tx, Ty, Tz : *Valori delle rigidezze alla traslazione imposte al nodo in esame. Il valore -1 indica per convenzione che quella particolare traslazione mutua tra trave e nodo è impedita (ovvero la traslazione assoluta del nodo e dell'estremo dell'asta è la medesima), mentre lo 0 indica che non vi è continuità tra tali elementi ai fini di tale traslazione reciproca (ovvero la traslazione assoluta del nodo e dell'estremo dell'asta sono diverse ed indipendenti). Invece un valore maggiore di zero equivale ad una sconnessione fra il nodo e l'estremo dell'asta (traslazioni assolute diverse), ma sul nodo agirà una forza, nella direzione della sconnessione inserita, di valore pari alla rigidezza per la variazione di spostamento. Se infine viene inserito un valore compreso fra -1 (incastrato) e 0 (libero), fattore di connessione, il programma trasforma in automatico tale numero in una rigidezza esplicita. Gli assi X e Y sono quelli del riferimento locale della sezione, mentre Z è parallelo all'asse della trave.*
Rx, Ry, Rz : *Valori delle rigidezze alla rotazione imposte al nodo in esame. Il valore -1 indica per convenzione che quella particolare rotazione mutua tra trave e nodo è impedita (ovvero la rotazione assoluta del nodo e dell'estremo dell'asta è la medesima), mentre lo 0 indica che non vi è continuità tra tali elementi ai fini di tale rotazione reciproca (ovvero la rotazione*

assoluta del nodo e dell'estremo dell'asta sono diverse ed indipendenti). Invece un valore maggiore di zero equivale ad una sconnessione fra il nodo e l'estremo dell'asta (rotazioni assolute diverse), ma sul nodo agirà un momento, nella direzione della sconnessione inserita, di valore pari alla rigidezza per la variazione di rotazione. Se viene inserito un valore compreso fra -1 (incastrato) e 0 (libero), fattore di connessione, il programma trasforma in automatico tale numero in una rigidezza esplicita. Gli assi X e Y sono quelli del riferimento locale della sezione, mentre Z è parallelo all'asse della trave.

- **SPECIFICHE CAMPI TABELLA DI STAMPA**

Si riporta di seguito la spiegazione delle sigle usate nella tabella di stampa dell'input piastre.

Piastra N.ro	: *Numero identificativo della piastra in esame*
Filo 1	: *Numero del filo fisso su cui è stato posto il primo spigolo della piastra*
Filo 2	: *Numero del filo fisso su cui è stato posto il secondo spigolo della piastra*
Filo 3	: *Numero del filo fisso su cui è stato posto il terzo spigolo della piastra*
Filo 4	: *Numero del filo fisso su cui è stato posto il quarto spigolo della piastra*
Tipo carico	: *Numero di archivio delle tipologie di carico*
Quota filo 1	: *Quota dello spigolo della piastra inserito in corrispondenza del primo filo fisso*
Quota filo 2	: *Quota dello spigolo della piastra inserito in corrispondenza del secondo filo fisso*
Quota filo 3	:*Quota dello spigolo della piastra inserito in corrispondenza del terzo filo fisso*
Quota filo 4	:*Quota dello spigolo della piastra inserito in corrispondenza del quarto filo fisso*
Tipo sezione	:*Numero identificativo della sezione della piastra*
Spessore	:*Spessore della piastra*
Kwinkler	:*Costante di Winkler del terreno su cui poggia la piastra (zero nel caso di piastre in elevazione)*
Tipo mater.	:*Numero di archivio dei materiali shell*

ARCHIVIO MATERIALI PIASTRE: MATRICE ELASTICA

Materiale N.ro	Densita' kg/mc	Ex*1E3 kg/cmq	Ni.x	Alfa.x (*1E5)	Ey*1E3 kg/cmq	Ni.y	Alfa.y (*1E5)	E11*1E3 kg/cmq	E12*1E3 kg/cmq	E13*1E3 kg/cmq	E22*1E3 kg/cmq	E23*1E3 kg/cmq	E33*1E3 kg/cmq
1	2500	315	0,20	1,00	315	0,20	1,00	328	66	0	328	0	131

ARCHIVIO SEZIONI SHELLS

Sezione N.ro	Spessore cm	Tipo Mater.	Tipo Elemento (descrizione)
601	40	1	LASTRA-PIASTRA
602	95	1	LASTRA-PIASTRA

ARCHIVIO TIPOLOGIE DI CARICO

Car. N.ro	Peso Strut kg/mq	Perman. NONstru kg/mq	Varia bile kg/mq	Neve kg/mq	Destinaz. d'Uso	Psi 0	Psi 1	Psi 2	Anal Car. N.ro	DESCRIZIONE SINTETICA DEL TIPO DI CARICO
1	0	0	2300	0	Categ. E	1,0	0,9	0,8		fondazione canale
2	0	0	300	60	CopNeve<1k	0,5	0,2	0,0		piastra copertura
3	0	0	2200	0	Categ. E	1,0	0,9	0,8		fondazione vasca
4	0	100	2000	0	Categ. E	1,0	0,9	0,8		fondazione muro

CRITERI DI PROGETTO

IDENTIF.		CARATTERISTICHE DEL MATERIALE							DURABILITA'			CARATTER.COSTRUTTIVE					FLAG	
Crit N.ro	Elem.	% Rig Tors.	% Rig Fless	Classe CLS	Classe Acciaio	Mod. El kg/cmq	Pois son	Gamma kg/mc	Tipo Ambiente	Tipo Armatura	Toll. Copr.	Copr staf	Copr ferr	Fi min	Fi st.	Lun sta	Li n.	Ap pe
1	ELEV.	60	100	C20/25	FeB44k	284604	0,20	2500	ORDIN. X0	SENSIBILE	0,00	1,5	2,9	12	8	60	1	0
3	PILAS	60	100	C20/25	FeB44k	284605	0,20	2500	ORDIN. X0	SENSIBILE	0,00	1,5	2,9	12	8	50	0	

CRITERI DI PROGETTO

CRITERI PER IL CALCOLO AGLI STATI LIMITE ULTIMI E DI ESERCIZIO

Cri Nro	Tipo Elem	fck	fcd	rcd	fyk	ftk	fyd	Ey	ec0	ecu	eyu	At/ Ac	Mt/ Mtu	Wra mm	Wfr mm	Wpe mm	σcRar	σcPer	σfRar	Spo Rar	Spo Fre	Spo Per	Coe Vis	euk
		---------- kg/cmq ---- ---------															--- kg/cmq ---							
1	ELEV.	200,0	113,0	113,0	4400	4400	3826	2100000	0,20	0,35	1,00	50	10		0,2	0,1	120,0	90,0	3079				2,0	0,04
3	PILAS	200,0	113,0	113,0	4400	4400	3826	2100000	0,20	0,35	1,00	50	10				120,0	90,0	3079				2,0	0,04

MATERIALI SHELL IN C.A.

IDENT	%	CARATTERISTICHE					DURABILITA'			COPRIFERRO	
Mat. N.ro	Rig Fls	Classe CLS	Classe Acciaio	Mod. E kg/cmq	Pois-son	Gamma kg/mc	Tipo Ambiente	Tipo Armatura	Toll. Copr.	Setti (cm)	Piastre (cm)
1	100	C25/30	B450C	314758	0,20	2500	AGGR. CX4	SENSIBILE	0,00	3,0	3,0

MATERIALI SHELL IN C.A.

CRITERI PER IL CALCOLO AGLI STATI LIMITE ULTIMI E DI ESERCIZIO

Cri Nro	Tipo Elem	fck	fcd	rcd	fyk	ftk	fyd	Ey	ec0	ecu	eyu	At/ Ac	Mt/ Mtu	Wra mm	Wfr mm	Wpe mm	σcRar	σcPer	σfRar	Spo Rar	Spo Fre	Spo Per	Coe Vis	euk
		---------- kg/cmq ---- ---------															--- kg/cmq ---							
1	SETTI	250,0	141,0	141,0	4500	4500	3913	2100000	0,20	0,35	1,00	50			0,2	0,0	150,0	112,0	3600					

CRITERI DI PROGETTO GEOTECNICI - FONDAZIONI SUPERFICIALI E SU PALI

IDEN	COSTANTE WINKLER			IDEN	COSTANTE WINKLER			IDEN	COSTANTE WINKLER	
Crit N.ro	KwVert kg/cmc	KwOriz. kg/cmc		Crit N.ro	KwVert kg/cmc	KwOriz. kg/cmc		Crit N.ro	KwVert kg/cmc	KwOriz. kg/cmc
1	5,00	0,00		2	5,00	0,00		3	5,00	0,00

DATI GENERALI DI STRUTTURA

DATI GENERALI DI STRUTTURA

Massima dimens. dir. X (m)	32,00	Altezza edificio (m)	3,00
Massima dimens. dir. Y (m)	3,00	Differenza temperatura(°C)	15

PARAMETRI SISMICI

Vita Nominale (Anni)	50	Classe d' Uso	SECONDA
Longitudine Est (Grd)	14,80270	Latitudine Nord (Grd)	37,86980
Categoria Suolo	C	Coeff. Condiz. Topogr.	1,00000
Sistema Costruttivo Dir.1	C.A.	Sistema Costruttivo Dir.2	C.A.
Regolarita' in Altezza	SI (KR=1)	Regolarita' in Pianta	SI
Direzione Sisma (Grd)	0	Sisma Verticale	ASSENTE

PARAMETRI SPETTRO ELASTICO - SISMA S.L.D.

Probabilita' Pvr	0,63	Periodo di Ritorno Anni	50,00

Accelerazione Ag/g	0,07	Periodo T'c (sec.)	0,27
Fo	2,51	Fv	0,91
Fattore Stratigrafia 'S'	1,50	Periodo TB (sec.)	0,15
Periodo TC (sec.)	0,44	Periodo TD (sec.)	1,89
PARAMETRI SPETTRO ELASTICO - SISMA S.L.V.			
Probabilita' Pvr	0,10	Periodo di Ritorno Anni	475,00
Accelerazione Ag/g	0,17	Periodo T'c (sec.)	0,33
Fo	2,50	Fv	1,38
Fattore Stratigrafia 'S'	1,45	Periodo TB (sec.)	0,17
Periodo TC (sec.)	0,50	Periodo TD (sec.)	2,26
PARAMETRI SPETTRO ELASTICO - SISMA S.L.C.			
Probabilita' Pvr	0,05	Periodo di Ritorno Anni	975,00
Accelerazione Ag/g	0,21	Periodo T'c (sec.)	0,35
Fo	2,54	Fv	1,57
Fattore Stratigrafia 'S'	1,38	Periodo TB (sec.)	0,17
Periodo TC (sec.)	0,52	Periodo TD (sec.)	2,44
PARAMETRI SISTEMA COSTRUTTIVO C.A.-DIR.1			
Classe Duttilita'	BASSA	Sotto-Sistema Strutturale	Pareti
AlfaU/Alfa1	1,00	Fattore riduttivo KW	0,37
Fattore di struttura 'q'	1,50		
PARAMETRI SISTEMA COSTRUTTIVO C.A.-DIR.2			
Classe Duttilita'	BASSA	Sotto-Sistema Strutturale	Pannelli
AlfaU/Alfa1	1,00	Fattore riduttivo KW	1,00
Fattore di struttura 'q'	3,00		
COEFFICIENTI DI SICUREZZA PARZIALI DEI MATERIALI			
Acciaio per CLS armato	1,15	Calcestruzzo CLS armato	1,50
Legno per comb. eccez.	1,00	Legno per comb. fondament.:	1,50
Livello conoscenza	LC2		
FRP Collasso Tipo 'A'	1,10	FRP Delaminazione Tipo 'A'	1,20
FRP Collasso Tipo 'B'	1,25	FRP Delaminazione Tipo 'B'	1,50
FRP Resist. Press/Fless	1,00	FRP Resist. Taglio/Torsione	1,20
FRP Resist. Confinamento	1,10		

COORDINATE E TIPOLOGIA FILI FISSI

Filo N.ro	Ascissa m	Ordinata m		Filo N.ro	Ascissa m	Ordinata m
1	0,00	0,00		2	8,00	0,00
3	16,00	0,00		4	24,00	0,00
5	32,00	0,00		6	0,00	2,80
7	8,00	2,80		8	16,00	2,80
9	24,00	2,80		10	32,00	2,80

QUOTE PIANI SISMICI ED INTERPIANI

Quota N.ro	Altezza m	Tipologia	IrregTamp XY	IrregTamp Alt.		Quota N.ro	Altezza m	Tipologia	IrregTamp XY	IrregTamp Alt.
0	0,00	Piano Terra				1	2,40	Interpiano	NO	NO

SETTI ALLA QUOTA 2.4 m

		GEOMETRIA			QUOTE		SCOSTAMENTI						CARICHI VERTICALI									PRESSIONI		RINFORZI MUR		
Sett N.ro	Sez N.r	Sp. cm	Fil in.	Fil fin	Q in. (m)	Q.fin (m)	Dxi cm	Dyi cm	Dzi cm	Dxf cm	Dyf cm	Dzf cm	Pann	Tamp	Ball kg / m	Espl	Tot.	Torc kg	Orizz kg / m	Assia	Ali %	Psup. kg/mq	Pinf.	Mat Nro	Ini cm	Fin. cm
1	601	40	1	2	2,40	2,40	0	0	0	0	0	0	0	0	0	3500	3500	0	0	0	0	1534	3757			
2	601	40	2	3	2,40	2,40	0	0	0	0	0	0	0	0	0	3500	3500	0	0	0	0	1534	3757			
3	601	40	3	4	2,40	2,40	0	0	0	0	0	0	0	0	0	3500	3500	0	0	0	0	1534	3757			
4	601	40	4	5	2,40	2,40	0	0	0	0	0	0	0	0	0	3500	3500	0	0	0	0	1534	3757			
5	601	40	6	7	2,40	2,40	0	0	0	0	0	0	0	0	0	3500	3500	0	0	0	0	-1534	-3757			
6	601	40	7	8	2,40	2,40	0	0	0	0	0	0	0	0	0	3500	3500	0	0	0	0	-1534	-3757			
7	601	40	8	9	2,40	2,40	0	0	0	0	0	0	0	0	0	3500	3500	0	0	0	0	-1534	-3757			
8	601	40	9	10	2,40	2,40	0	0	0	0	0	0	0	0	0	3500	3500	0	0	0	0	-1534	-3757			

SPINTA TERRE 2.4 m

IDENTIFICATIVO				ARCHIVIO TERRENO PER CALCOLO SPINTA TERRE										ANALISI DEI CARICHI SPINTE SUI SETTI					
														TERRENO		AGGIUNTIVE		TOTALI	
Pian N.ro	Setto N.ro	Filo in.	Filo fin.	Tipo Terr	Fi Grd	Fi' Grd	Incl Grd	Gamma kg/mc	Sovr. kg/mq	Dh in. (m)	Dh fin. (m)	Inc Sis	Ka	P sup kg/mq	P inf kg/mq	Dp sup kg/mq	Dp inf kg/mq	P sup. kg/mq	P inf. kg/mq
1	1	1	2	1	18	12	0	2000	1000	0,00	0,00	1	0,796	1534	3757	0	0	1534	3757
1	2	2	3	1	18	12	0	2000	1000	0,00	0,00	1	0,796	1534	3757	0	0	1534	3757
1	3	3	4	1	18	12	0	2000	1000	0,00	0,00	1	0,796	1534	3757	0	0	1534	3757
1	4	4	5	1	18	12	0	2000	1000	0,00	0,00	1	0,796	1534	3757	0	0	1534	3757
1	5	6	7	2	18	12	0	2000	1000	0,00	0,00	1	0,796	-1534	-3757	0	0	-1534	-3757
1	6	7	8	2	18	12	0	2000	1000	0,00	0,00	1	0,796	-1534	-3757	0	0	-1534	-3757
1	7	8	9	2	18	12	0	2000	1000	0,00	0,00	1	0,796	-1534	-3757	0	0	-1534	-3757
1	8	9	10	2	18	12	0	2000	1000	0,00	0,00	1	0,796	-1534	-3757	0	0	-1534	-3757

GEOMETRIA PIASTRE ALLA QUOTA 0 m

Piastra N.ro	Filo 1	Filo 2	Filo 3	Filo 4	Tipo Car.	Quota Filo1	Quota Filo2	Quota Filo3	Quota Filo4	Tipo Sez.	Spess. cm	Kwinkl. kg/cmc	Tipo Mat.
1	1	2	7	6	1	0	0	0	0	2	40,0	5,0	1
2	3	8	7	2	1	0	0	0	0	2	40,0	5,0	1
3	4	9	8	3	1	0	0	0	0	2	40,0	5,0	1
4	5	10	9	4	1	0	0	0	0	2	40,0	5,0	1

COMBINAZIONI CARICHI - S.L.V. - A1 / S.L.D.

DESCRIZIONI	1	2	3	4	5	6	7	8	9	10	11	12	13	14	15
PESO STRUTTURALE	1,30	1,00	1,00	1,00	1,00	1,00	1,00	1,00	1,00	1,00	1,00	1,00	1,00	1,00	1,00
PERMAN.NON STRUTTURALE	1,50	1,00	1,00	1,00	1,00	1,00	1,00	1,00	1,00	1,00	1,00	1,00	1,00	1,00	1,00
Var.Bibl.Arch.	1,50	0,80	0,80	0,80	0,80	0,80	0,80	0,80	0,80	0,80	0,80	0,80	0,80	0,80	0,80
Corr. Tors. dir. 0	0,00	1,00	-1,00	1,00	-1,00	1,00	-1,00	1,00	-1,00	-1,00	1,00	-1,00	1,00	-1,00	1,00
Corr. Tors. dir. 90	0,00	0,30	0,30	-0,30	-0,30	-0,30	-0,30	0,30	0,30	0,30	0,30	-0,30	-0,30	-0,30	-0,30
SISMA DIREZ. GRD 0	0,00	1,00	1,00	1,00	1,00	1,00	1,00	1,00	1,00	-1,00	-1,00	-1,00	-1,00	-1,00	-1,00
SISMA DIREZ. GRD 90	0,00	0,30	0,30	0,30	0,30	-0,30	-0,30	-0,30	-0,30	0,30	0,30	0,30	0,30	-0,30	-0,30

COMBINAZIONI CARICHI - S.L.V. - A1 / S.L.D.

DESCRIZIONI	16	17	18	19	20	21	22	23	24	25	26	27	28	29	30
PESO STRUTTURALE	1,00	1,00	1,00	1,00	1,00	1,00	1,00	1,00	1,00	1,00	1,00	1,00	1,00	1,00	1,00
PERMAN.NON STRUTTURALE	1,00	1,00	1,00	1,00	1,00	1,00	1,00	1,00	1,00	1,00	1,00	1,00	1,00	1,00	1,00
Var.Bibl.Arch.	0,80	0,80	0,80	0,80	0,80	0,80	0,80	0,80	0,80	0,80	0,80	0,80	0,80	0,80	0,80
Corr. Tors. dir. 0	-1,00	1,00	0,30	-0,30	0,30	-0,30	0,30	-0,30	0,30	-0,30	-0,30	0,30	-0,30	0,30	-0,30
Corr. Tors. dir. 90	0,30	0,30	1,00	1,00	-1,00	-1,00	-1,00	-1,00	1,00	1,00	1,00	1,00	-1,00	-1,00	-1,00
SISMA DIREZ. GRD 0	-1,00	-1,00	0,30	0,30	0,30	0,30	0,30	0,30	0,30	0,30	-0,30	-0,30	-0,30	-0,30	-0,30
SISMA DIREZ. GRD 90	-0,30	-0,30	1,00	1,00	1,00	1,00	-1,00	-1,00	-1,00	-1,00	1,00	1,00	1,00	1,00	-1,00

COMBINAZIONI CARICHI - S.L.V. - A1 / S.L.D.

DESCRIZIONI	31	32	33
PESO STRUTTURALE	1,00	1,00	1,00
PERMAN.NON STRUTTURALE	1,00	1,00	1,00
Var.Bibl.Arch.	0,80	0,80	0,80
Corr. Tors. dir. 0	0,30	-0,30	0,30
Corr. Tors. dir. 90	-1,00	1,00	1,00
SISMA DIREZ. GRD 0	-0,30	-0,30	-0,30
SISMA DIREZ. GRD 90	-1,00	-1,00	-1,00

COMBINAZIONI RARE - S.L.E.

DESCRIZIONI	1
PESO STRUTTURALE	1,00
PERMAN.NON STRUTTURALE	1,00
Var.Bibl.Arch.	1,00
Corr. Tors. dir. 0	0,00
Corr. Tors. dir. 90	0,00
SISMA DIREZ. GRD 0	0,00
SISMA DIREZ. GRD 90	0,00

COMBINAZIONI FREQUENTI - S.L.E.

DESCRIZIONI	1
PESO STRUTTURALE	1,00
PERMAN.NON STRUTTURALE	1,00
Var.Bibl.Arch.	0,90
Corr. Tors. dir. 0	0,00
Corr. Tors. dir. 90	0,00
SISMA DIREZ. GRD 0	0,00
SISMA DIREZ. GRD 90	0,00

COMBINAZIONI PERMANENTI - S.L.E.

DESCRIZIONI	1
PESO STRUTTURALE	1,00
PERMAN.NON STRUTTURALE	1,00
Var.Bibl.Arch.	0,80
Corr. Tors. dir. 0	0,00
Corr. Tors. dir. 90	0,00
SISMA DIREZ. GRD 0	0,00
SISMA DIREZ. GRD 90	0,00

• SPECIFICHE CAMPI TABELLE DI STAMPA TRAVI

Tratto : *Le aste adiacenti a setti e piastre vengono suddivise in sottoelementi per garantire la congruenza. Il numero di "TRATTO" identifica la posizione sequenziale del sottoelemento attuale a partire dall'estremo iniziale*
Filo in. : *Filo iniziale*
Filo fin. : *Filo finale*

Le altre grandezze descritte di seguito si riferiscono a ciascun estremo dell'asta:

Alt. : *Altezza dell'estremità dell'asta dallo spiccato di fondazione*
Tx : *Taglio lungo la direzione dell'asse 'X' del sistema di riferimento locale di asta (principale d'inerzia)*
Ty : *Taglio lungo la direzione dell'asse 'Y' del sistema di riferimento locale di asta*
N : *Sforzo assiale*
Mx : *Momento agente con asse vettore parallelo all'asse 'X' del sistema di riferimento locale di asta*
My : *Momento agente con asse vettore parallelo all'asse 'Y' del sistema di riferimento locale di asta*
Mt : *Momento torcente dell'asta (agente con asse vettore parallelo all'asse 'Z' locale)*

• SPECIFICHE CAMPI TABELLE DI STAMPA SHELL

<u>SISTEMA DI RIFERIMENTO LOCALE</u> (s.r.l.): Il sistema di riferimento locale dell'elemento shell è così definito:
Origine : *I° punto di inserimento dello shell*
Asse 1 : *Asse X nel s.r.l., definito dal punto origine e dal II° punto di inserimento, nel verso di quest'ultimo*
Piano12 : *Piano XY nel s.r.l., definito dai punti origine, II° e III° di inserimento*
Asse 2 : *Asse Y nel s.r.l., ottenuto nel piano 12 con una rotazione antioraria di 90° dell'asse X intorno al punto origine, in modo che l'asse I-II si sovrapponga all'asse I-III con un angolo<180°*
Asse 3 *Asse Z nel s.r.l., ortogonale al piano 12, in modo da formare una terna destra con gli assi 1 e 2*

Le tensioni di lastra (S) sono costanti lungo lo spessore. Le tensioni di piastra (M) variano linearmente lungo lo spessore, annullandosi in corrispondenza del piano medio (diagramma emisimmetrico o "a farfalla"). I valori del tensore degli sforzi sono riferiti alla faccia positiva (superiore nel s.r.l.) di normale 3 (esempio: Xij tensione X agente sulla faccia di normale i e diretta lungo j).
Le altre grandezze descritte di seguito si riferiscono a ciascun nodo dell'elemento bidimensionale:

Shell Nro : *numero dell'elemento bidimensionale*
nodo N.ro : *numero del nodo dell'elemento bidimensionale a cui sono riferite le tensioni S di lastra e M piastra*
S11 : *tensione normale di lastra*
S22 : *tensione normale di lastra*
S12 *tensione tangenziale di lastra (S12 = S21)*
M11 *tensione normale di piastra sulla faccia positiva*
M22 *tensione normale di piastra sulla faccia positiva*
M12 *tensione tangenziale di piastra sulla faccia positiva*

- **SPECIFICHE CAMPI TABELLA DI STAMPA**

Filo N.ro	:	*Numero del filo del nodo inferiore o superiore*
Quota inf/sup	:	*Quota del nodo inferiore e del nodo superiore*
Nodo inf/sup	:	*Numero dei nodi inferiore e superiore per la determinazione degli spostamenti sismici relativi*
Sisma N.ro	:	*Numero del sisma per cui è massimo il valore dello spostamento totale calcolato per lo S.L.D.*
Spostam. Calcolo	:	*valore dello spostamento totale calcolato per lo S.L.D.*
Spostam. Limite	:	*valore dello spostamento limite per lo S.L.D.*
Sisma N.ro	:	*Numero del sisma per cui è massimo il valore dello spostamento totale calcolato per lo S.L.O.*
Spostam. Calcolo	:	*valore dello spostamento totale calcolato per lo S.L.O.*
Spostam. Limite	:	*valore dello spostamento limite per lo S.L.O.*

- **SPECIFICHE CAMPI TABELLA DI STAMPA**

Si riporta appresso la spiegazione delle sigle usate nel tabulato di stampa.

- Tabulato BARICENTRI MASSE E RIGIDEZZE

PIANO : *Numero del piano sismico*
QUOTA : *Altezza del piano dallo spiccato di fondazione*
PESO : *Peso sismico di piano (peso proprio, carichi permanenti e aliquota dei sovraccarichi variabili)*
XG : *Ascissa del baricentro delle masse rispetto all'origine del sistema di riferimento globale*
YG : *Ordinata del baricentro delle masse rispetto all'origine del sistema di riferimento globale*
XR : *Ascissa del baricentro delle rigidezze rispetto all'origine del sistema di riferimento globale*
YR : *Ordinata del baricentro delle rigidezze rispetto all'origine del sistema di riferimento globale*
DX : *Scostamento in ascissa del baricentro delle rigidezze rispetto a quello delle masse (XR – XG)*
DY : *Scostamento in ordinata del baricentro delle rigidezze rispetto a quello delle masse (YR – YG)*
Lpianta : *Dimensione in pianta del piano nella direzione ortogonale al primo sisma*
Bpianta : *Dimensione in pianta del piano nella direzione ortogonale al secondo sisma*
RigFleX : *Rigidezza flessionale di piano nella direzione primo sisma*
RigFleY : *Rigidezza flessionale di piano nella direzione secondo sisma*
RigTors : *Rigidezza torsionale di piano*
r/ls : *Rapporto di piano per determinare se una struttura è deformabile torsionalmente (vedi DM 2008 7.4.3.1)*

- Tabulato VARIAZIONI MASSE E RIGIDEZZE DI PIANO

PIANO : *Numero del piano sismico*
QUOTA : *Altezza del piano dallo spiccato di fondazione*
PESO : *Peso sismico di piano (peso proprio, carichi permanenti e aliquota dei sovraccarichi variabili)*
Variaz% : *Variazione percentuale della massa rispetto al piano superiore*
Tagliante, t : *Tagliante relativo al piano nella direzione X/Y*
Spost(mm) : *Spostamento relativo del baricentro del piano in direzione X/Y*
Klat(t/m) : *Rigidezza laterale del piano in direzione X/Y*
Variaz(%) : *Variazione della rigidezza della massa rispetto al piano superiore in direzione X/Y*
Teta : *Indice di stabilità per gli effetti p-d (DM 2008, formula 7.3.2)*

- Tabulato REGOLARITA' STRUTTURALE

N. piano : *Numero del piano sismico*
Res X (t) : *Resistenza a taglio complessiva nel piano in direzione X (Sisma1/Sisma2)*
Res Y (t) : *Resistenza a taglio complessiva nel piano in direzione Y (Sisma1/Sisma2)*
Dom X (t) : *Domanda a taglio complessiva nel piano in direzione X (Sisma1/Sisma2)*
Dom Y (t) : *Domanda a taglio complessiva nel piano in direzione Y (Sisma1/Sisma2)*
Res/Dom : *Rapporto tra la resistenza e la domanda (Sisma1/Sisma2)*
Var.R/D : *Variazione del rapporto resistenza/capacità rispetto ai piani superiori (Sisma1/Sisma2)*
Flag Verifica : *Esito del controllo sulla variazione del rapporto resistenza/capacità (DM 2008, 7.2.2 punto g)*

FORZE PESO PROPRIO: SHELL

Shell Nro	Nodo N.ro	Tx (t)	Ty (t)	Tz (t)	Mx (t*m)	My (t*m)	Mz (t*m)	Nodo N.ro	Tx (t)	Ty (t)	Tz (t)	Mx (t*m)	My (t*m)	Mz (t*m)
1	24	0,00	0,00	2,16	-0,59	0,02	0,00	25	0,00	0,00	2,10	-0,58	0,00	0,00
	1	0,00	0,00	-1,47	-0,67	0,01	0,00	21	0,00	0,00	-1,39	-0,66	-0,01	0,00
2	45	0,00	0,00	-1,41	0,02	0,65	0,00	46	0,00	0,00	2,11	-0,01	0,58	0,00
	5	0,00	0,00	-1,41	-0,02	0,65	0,00	42	0,00	0,00	2,11	0,01	0,58	0,00
3	63	0,00	0,00	-1,41	0,02	0,65	0,00	64	0,00	0,00	2,11	-0,01	0,58	0,00
	7	0,00	0,00	-1,41	-0,02	0,65	0,00	60	0,00	0,00	2,11	0,01	0,58	0,00
4	81	0,00	0,00	-1,39	0,00	0,66	0,00	82	0,00	0,00	2,10	0,00	0,58	0,00
	9	0,00	0,00	-1,46	0,01	0,66	0,00	78	0,00	0,00	2,15	-0,04	0,59	0,00
5	96	0,05	-1,15	-0,28	-0,34	-0,01	0,00	97	-0,22	-1,24	-0,27	-0,33	0,05	0,00
	1	0,29	2,45	0,25	0,67	-0,06	0,01	21	-0,12	2,34	0,29	0,65	0,08	0,00
6	100	0,22	-1,20	-0,27	-0,33	-0,05	0,00	104	-0,22	-1,20	-0,27	-0,33	0,05	0,00
	2	0,22	2,40	0,27	0,65	-0,07	0,00	55	-0,22	2,40	0,27	0,65	0,07	0,00
7	107	0,22	-1,20	-0,27	-0,33	-0,05	0,00	111	-0,22	-1,20	-0,27	-0,33	0,05	0,00
	5	0,22	2,40	0,27	0,65	-0,07	0,00	73	-0,22	2,40	0,27	0,65	0,07	0,00
8	114	0,22	-1,20	-0,27	-0,33	-0,05	0,00	118	-0,22	-1,20	-0,27	-0,33	0,05	0,00
	7	0,22	2,40	0,27	0,65	-0,07	0,00	91	-0,22	2,40	0,27	0,65	0,07	0,00
9	125	0,05	-1,15	0,28	0,34	0,01	0,00	126	-0,22	-1,24	0,27	0,33	-0,05	0,00
	3	0,29	2,45	-0,25	-0,67	0,06	0,01	39	-0,12	2,34	-0,29	-0,65	-0,08	0,00
10	129	0,22	-1,20	0,27	0,33	0,05	0,00	133	-0,22	-1,20	0,27	0,33	-0,05	0,00
	4	0,22	2,40	-0,27	-0,65	0,07	0,00	59	-0,22	2,40	-0,27	-0,65	-0,07	0,00
11	136	0,22	-1,20	0,27	0,33	0,05	0,00	140	-0,22	-1,20	0,27	0,33	-0,05	0,00
	6	0,22	2,40	-0,27	-0,65	0,07	0,00	77	-0,22	2,40	-0,27	-0,65	-0,07	0,00
12	143	0,22	-1,20	0,27	0,33	0,05	0,00	147	-0,22	-1,20	0,27	0,33	-0,05	0,00
	8	0,22	2,40	-0,27	-0,65	0,07	0,00	95	-0,22	2,40	-0,27	-0,65	-0,07	0,00
13	25	0,00	0,00	2,08	-0,57	-0,01	0,00	26	0,00	0,00	2,11	-0,58	0,01	0,00
	21	0,00	0,00	-1,38	-0,64	0,01	0,00	22	0,00	0,00	-1,42	-0,65	-0,02	0,00
14	26	0,00	0,00	2,11	-0,58	-0,01	0,00	27	0,00	0,00	2,11	-0,58	0,01	0,00
	22	0,00	0,00	-1,41	-0,65	0,02	0,00	23	0,00	0,00	-1,42	-0,65	-0,02	0,00
15	27	0,00	0,00	2,11	-0,58	-0,01	0,00	28	0,00	0,00	2,11	-0,58	0,01	0,00
	23	0,00	0,00	-1,41	-0,65	0,02	0,00	2	0,00	0,00	-1,41	-0,65	-0,02	0,00
16	29	0,00	0,00	0,92	-1,00	0,00	0,00	30	0,00	0,00	0,94	-0,98	0,06	0,00
	24	0,00	0,00	-0,27	0,59	-0,02	0,00	25	0,00	0,00	-0,19	0,58	0,06	0,00
17	30	0,00	0,00	0,91	-0,97	-0,06	0,00	31	0,00	0,00	0,92	-0,98	0,06	0,00
	25	0,00	0,00	-0,21	0,58	-0,05	0,00	26	0,00	0,00	-0,22	0,58	0,05	0,00
18	31	0,00	0,00	0,93	-0,98	-0,06	0,00	32	0,00	0,00	0,92	-0,98	0,06	0,00
	26	0,00	0,00	-0,22	0,58	-0,05	0,00	27	0,00	0,00	-0,22	0,58	0,05	0,00
19	32	0,00	0,00	0,92	-0,98	-0,06	0,00	33	0,00	0,00	0,92	-0,98	0,06	0,00
	27	0,00	0,00	-0,22	0,58	-0,05	0,00	28	0,00	0,00	-0,22	0,58	0,05	0,00
20	34	0,00	0,00	-0,27	-0,59	-0,02	0,00	35	0,00	0,00	-0,19	-0,58	0,06	0,00
	29	0,00	0,00	0,92	1,00	0,00	0,00	30	0,00	0,00	0,94	0,98	0,06	0,00
21	35	0,00	0,00	-0,21	-0,58	-0,05	0,00	36	0,00	0,00	-0,22	-0,58	0,05	0,00
	30	0,00	0,00	0,91	0,97	-0,06	0,00	31	0,00	0,00	0,92	0,98	0,06	0,00
22	36	0,00	0,00	-0,22	-0,58	-0,05	0,00	37	0,00	0,00	-0,22	-0,58	0,05	0,00
	31	0,00	0,00	0,93	0,98	-0,06	0,00	32	0,00	0,00	0,92	0,98	0,06	0,00
23	37	0,00	0,00	-0,22	-0,58	-0,05	0,00	38	0,00	0,00	-0,22	-0,58	0,05	0,00
	32	0,00	0,00	0,92	0,98	-0,06	0,00	33	0,00	0,00	0,92	0,98	0,06	0,00
24	3	0,00	0,00	-1,47	0,67	0,01	0,00	39	0,00	0,00	-1,39	0,66	-0,01	0,00
	34	0,00	0,00	2,16	0,59	0,02	0,00	35	0,00	0,00	2,10	0,58	0,00	0,00
25	39	0,00	0,00	-1,38	0,64	0,01	0,00	40	0,00	0,00	-1,42	0,65	-0,02	0,00
	35	0,00	0,00	2,08	0,57	-0,01	0,00	36	0,00	0,00	2,11	0,58	0,01	0,00
26	40	0,00	0,00	-1,41	0,65	0,02	0,00	41	0,00	0,00	-1,42	0,65	-0,02	0,00
	36	0,00	0,00	2,11	0,58	-0,01	0,00	37	0,00	0,00	2,11	0,58	0,01	0,00
27	41	0,00	0,00	-1,41	0,65	0,02	0,00	4	0,00	0,00	-1,41	0,65	-0,02	0,00
	37	0,00	0,00	2,11	0,58	-0,01	0,00	38	0,00	0,00	2,11	0,58	0,01	0,00
28	46	0,00	0,00	-0,22	-0,05	-0,58	0,00	47	0,00	0,00	0,92	-0,06	0,98	0,00
	42	0,00	0,00	-0,22	0,05	-0,58	0,00	43	0,00	0,00	0,92	0,06	0,98	0,00
29	47	0,00	0,00	0,92	-0,06	-0,98	0,00	48	0,00	0,00	-0,22	-0,05	0,58	0,00
	43	0,00	0,00	0,92	0,06	-0,98	0,00	44	0,00	0,00	-0,22	0,05	0,58	0,00
30	48	0,00	0,00	2,11	-0,01	-0,58	0,00	49	0,00	0,00	-1,41	0,02	-0,65	0,00
	44	0,00	0,00	2,11	0,01	-0,58	0,00	6	0,00	0,00	-1,41	-0,02	-0,65	0,00
31	50	0,00	0,00	-1,41	0,02	0,65	0,00	51	0,00	0,00	2,11	-0,01	0,58	0,00
	45	0,00	0,00	-1,41	-0,02	0,65	0,00	46	0,00	0,00	2,11	0,01	0,58	0,00
32	51	0,00	0,00	-0,22	-0,05	-0,58	0,00	52	0,00	0,00	0,92	-0,06	0,98	0,00
	46	0,00	0,00	-0,22	0,05	-0,58	0,00	47	0,00	0,00	0,92	0,06	0,98	0,00
33	52	0,00	0,00	0,92	-0,06	-0,98	0,00	53	0,00	0,00	-0,22	-0,05	0,58	0,00
	47	0,00	0,00	0,92	0,06	-0,98	0,00	48	0,00	0,00	-0,22	0,05	0,58	0,00
34	53	0,00	0,00	2,11	-0,01	-0,58	0,00	54	0,00	0,00	-1,41	0,02	-0,65	0,00
	48	0,00	0,00	2,11	0,01	-0,58	0,00	49	0,00	0,00	-1,41	-0,02	-0,65	0,00
35	55	0,00	0,00	-1,41	0,02	0,65	0,00	56	0,00	0,00	2,11	-0,01	0,58	0,00
	50	0,00	0,00	-1,41	-0,02	0,65	0,00	51	0,00	0,00	2,11	0,01	0,58	0,00
36	56	0,00	0,00	-0,22	-0,05	-0,58	0,00	57	0,00	0,00	0,92	-0,06	0,98	0,00
	51	0,00	0,00	-0,22	0,05	-0,58	0,00	52	0,00	0,00	0,92	0,06	0,98	0,00
37	57	0,00	0,00	0,92	-0,06	-0,98	0,00	58	0,00	0,00	-0,22	-0,05	0,58	0,00
	52	0,00	0,00	0,92	0,06	-0,98	0,00	53	0,00	0,00	-0,22	0,05	0,58	0,00
38	58	0,00	0,00	2,11	-0,01	-0,58	0,00	59	0,00	0,00	-1,41	0,02	-0,65	0,00
	53	0,00	0,00	2,11	0,01	-0,58	0,00	54	0,00	0,00	-1,41	-0,02	-0,65	0,00
39	2	0,00	0,00	-1,41	0,02	0,65	0,00	28	0,00	0,00	2,11	-0,01	0,58	0,00
	55	0,00	0,00	-1,41	-0,02	0,65	0,00	56	0,00	0,00	2,11	0,01	0,58	0,00
40	28	0,00	0,00	-0,22	-0,05	-0,58	0,00	33	0,00	0,00	0,92	-0,06	0,98	0,00
	56	0,00	0,00	-0,22	0,05	-0,58	0,00	57	0,00	0,00	0,92	0,06	0,98	0,00
41	33	0,00	0,00	0,92	-0,06	-0,98	0,00	38	0,00	0,00	-0,22	-0,05	0,58	0,00
	57	0,00	0,00	0,92	0,06	-0,98	0,00	58	0,00	0,00	-0,22	0,05	0,58	0,00
42	38	0,00	0,00	2,11	-0,01	-0,58	0,00	4	0,00	0,00	-1,41	0,02	-0,65	0,00
	58	0,00	0,00	2,11	0,01	-0,58	0,00	59	0,00	0,00	-1,41	-0,02	-0,65	0,00
43	64	0,00	0,00	-0,22	-0,05	-0,58	0,00	65	0,00	0,00	0,92	-0,06	0,98	0,00
	60	0,00	0,00	-0,22	0,05	-0,58	0,00	61	0,00	0,00	0,92	0,06	0,98	0,00
44	65	0,00	0,00	0,92	-0,06	-0,98	0,00	66	0,00	0,00	-0,22	-0,05	0,58	0,00
	61	0,00	0,00	0,92	0,06	-0,98	0,00	62	0,00	0,00	-0,22	0,05	0,58	0,00
45	66	0,00	0,00	2,11	-0,01	-0,58	0,00	67	0,00	0,00	-1,41	0,02	-0,65	0,00
	62	0,00	0,00	2,11	0,01	-0,58	0,00	8	0,00	0,00	-1,41	-0,02	-0,65	0,00
46	68	0,00	0,00	-1,41	0,02	0,65	0,00	69	0,00	0,00	2,11	-0,01	0,58	0,00

FORZE PESO PROPRIO: SHELL

Shell Nro	Nodo N.ro	Tx (t)	Ty (t)	Tz (t)	Mx (t*m)	My (t*m)	Mz (t*m)	Nodo N.ro	Tx (t)	Ty (t)	Tz (t)	Mx (t*m)	My (t*m)	Mz (t*m)
	63	0,00	0,00	-1,41	-0,02	0,65	0,00	64	0,00	0,00	2,11	0,01	0,58	0,00
47	69	0,00	0,00	-0,22	-0,05	-0,58	0,00	70	0,00	0,00	0,92	-0,06	0,98	0,00
	64	0,00	0,00	-0,22	0,05	-0,58	0,00	65	0,00	0,00	0,92	0,06	0,98	0,00
48	70	0,00	0,00	0,92	-0,06	-0,98	0,00	71	0,00	0,00	-0,22	-0,05	0,58	0,00
	65	0,00	0,00	0,92	0,06	-0,98	0,00	66	0,00	0,00	-0,22	0,05	0,58	0,00
49	71	0,00	0,00	2,11	-0,01	-0,58	0,00	72	0,00	0,00	-1,41	0,02	-0,65	0,00
	66	0,00	0,00	2,11	0,01	-0,58	0,00	67	0,00	0,00	-1,41	-0,02	-0,65	0,00
50	73	0,00	0,00	-1,41	0,02	0,65	0,00	74	0,00	0,00	2,11	-0,01	0,58	0,00
	68	0,00	0,00	-1,41	-0,02	0,65	0,00	69	0,00	0,00	2,11	0,01	0,58	0,00
51	74	0,00	0,00	-0,22	-0,05	-0,58	0,00	75	0,00	0,00	0,92	-0,06	0,98	0,00
	69	0,00	0,00	-0,22	0,05	-0,58	0,00	70	0,00	0,00	0,92	0,06	0,98	0,00
52	75	0,00	0,00	0,92	-0,06	-0,98	0,00	76	0,00	0,00	-0,22	-0,05	0,58	0,00
	70	0,00	0,00	0,92	0,06	-0,98	0,00	71	0,00	0,00	-0,22	0,05	0,58	0,00
53	76	0,00	0,00	2,11	-0,01	-0,58	0,00	77	0,00	0,00	-1,41	0,02	-0,65	0,00
	71	0,00	0,00	2,11	0,01	-0,58	0,00	72	0,00	0,00	-1,41	-0,02	-0,65	0,00
54	5	0,00	0,00	-1,41	0,02	0,65	0,00	42	0,00	0,00	2,11	-0,01	0,58	0,00
	73	0,00	0,00	-1,41	-0,02	0,65	0,00	74	0,00	0,00	2,11	0,01	0,58	0,00
55	42	0,00	0,00	-0,22	-0,05	-0,58	0,00	43	0,00	0,00	0,92	-0,06	0,98	0,00
	74	0,00	0,00	-0,22	0,05	-0,58	0,00	75	0,00	0,00	0,92	0,06	0,98	0,00
56	43	0,00	0,00	0,92	-0,06	-0,98	0,00	44	0,00	0,00	-0,22	-0,05	0,58	0,00
	75	0,00	0,00	0,92	0,06	-0,98	0,00	76	0,00	0,00	-0,22	0,05	0,58	0,00
57	44	0,00	0,00	2,11	-0,01	-0,58	0,00	6	0,00	0,00	-1,41	0,02	-0,65	0,00
	76	0,00	0,00	2,11	0,01	-0,58	0,00	77	0,00	0,00	-1,41	-0,02	-0,65	0,00
58	82	0,00	0,00	-0,20	-0,07	-0,58	0,00	83	0,00	0,00	0,94	-0,06	0,98	0,00
	78	0,00	0,00	-0,26	0,04	-0,59	0,00	79	0,00	0,00	0,92	0,00	0,99	0,00
59	83	0,00	0,00	0,94	-0,06	-0,98	0,00	84	0,00	0,00	-0,20	-0,07	0,58	0,00
	79	0,00	0,00	0,92	0,00	-0,99	0,00	80	0,00	0,00	-0,26	0,04	0,59	0,00
60	84	0,00	0,00	2,10	0,00	-0,58	0,00	85	0,00	0,00	-1,39	0,00	-0,66	0,00
	80	0,00	0,00	2,15	-0,04	-0,59	0,00	10	0,00	0,00	-1,46	0,01	-0,66	0,00
61	86	0,00	0,00	-1,41	0,02	0,65	0,00	87	0,00	0,00	2,11	-0,01	0,58	0,00
	81	0,00	0,00	-1,38	-0,01	0,65	0,00	82	0,00	0,00	2,08	0,01	0,57	0,00
62	87	0,00	0,00	-0,22	-0,05	-0,58	0,00	88	0,00	0,00	0,92	-0,06	0,98	0,00
	82	0,00	0,00	-0,21	0,05	-0,58	0,00	83	0,00	0,00	0,91	0,06	0,97	0,00
63	88	0,00	0,00	0,92	-0,06	-0,98	0,00	89	0,00	0,00	-0,22	-0,05	0,58	0,00
	83	0,00	0,00	0,91	0,06	-0,97	0,00	84	0,00	0,00	-0,21	0,05	0,58	0,00
64	89	0,00	0,00	2,11	-0,01	-0,58	0,00	90	0,00	0,00	-1,41	0,02	-0,65	0,00
	84	0,00	0,00	2,08	0,01	-0,57	0,00	85	0,00	0,00	-1,38	-0,01	-0,65	0,00
65	91	0,00	0,00	-1,42	0,02	0,65	0,00	92	0,00	0,00	2,11	-0,01	0,58	0,00
	86	0,00	0,00	-1,41	-0,02	0,65	0,00	87	0,00	0,00	2,12	0,01	0,58	0,00
66	92	0,00	0,00	-0,22	-0,05	-0,58	0,00	93	0,00	0,00	0,92	-0,06	0,98	0,00
	87	0,00	0,00	-0,22	0,05	-0,58	0,00	88	0,00	0,00	0,93	0,06	0,98	0,00
67	93	0,00	0,00	0,92	-0,06	-0,98	0,00	94	0,00	0,00	-0,22	-0,05	0,58	0,00
	88	0,00	0,00	0,93	0,06	-0,98	0,00	89	0,00	0,00	-0,22	0,05	0,58	0,00
68	94	0,00	0,00	2,11	-0,01	-0,58	0,00	95	0,00	0,00	-1,42	0,02	-0,65	0,00
	89	0,00	0,00	2,12	0,01	-0,58	0,00	90	0,00	0,00	-1,41	-0,02	-0,65	0,00
69	7	0,00	0,00	-1,41	0,02	0,65	0,00	60	0,00	0,00	2,11	-0,01	0,58	0,00
	91	0,00	0,00	-1,41	-0,02	0,65	0,00	92	0,00	0,00	2,11	0,01	0,58	0,00
70	60	0,00	0,00	-0,22	-0,05	-0,58	0,00	61	0,00	0,00	0,92	-0,06	0,98	0,00
	92	0,00	0,00	-0,22	0,05	-0,58	0,00	93	0,00	0,00	0,92	0,06	0,98	0,00
71	61	0,00	0,00	0,92	-0,06	-0,98	0,00	62	0,00	0,00	-0,22	-0,05	0,58	0,00
	93	0,00	0,00	0,92	0,06	-0,98	0,00	94	0,00	0,00	-0,22	0,05	0,58	0,00
72	62	0,00	0,00	2,11	-0,01	-0,58	0,00	8	0,00	0,00	-1,41	0,02	-0,65	0,00
	94	0,00	0,00	2,11	0,01	-0,58	0,00	95	0,00	0,00	-1,41	-0,02	-0,65	0,00
73	97	0,20	-1,19	-0,28	-0,32	-0,05	0,00	98	-0,21	-1,20	-0,27	-0,32	0,05	0,00
	21	0,22	2,40	0,27	0,65	-0,06	0,00	22	-0,21	2,40	0,27	0,65	0,06	-0,01
74	98	0,22	-1,21	-0,27	-0,33	-0,05	0,00	99	-0,21	-1,20	-0,27	-0,33	0,05	0,00
	22	0,21	2,40	0,27	0,65	-0,07	0,00	23	-0,22	2,40	0,27	0,65	0,07	0,00
75	99	0,22	-1,20	-0,27	-0,33	-0,05	0,00	100	-0,22	-1,20	-0,27	-0,33	0,05	0,00
	23	0,22	2,40	0,27	0,65	-0,07	0,00	2	-0,22	2,40	0,27	0,65	0,07	0,00
76	11	0,10	0,00	-0,31	0,00	-0,01	0,00	101	-0,02	0,03	-0,25	0,00	0,02	0,00
	96	-0,05	1,15	0,28	0,34	0,01	0,00	97	-0,03	1,22	0,28	0,33	0,03	0,00
77	101	0,08	-0,03	-0,26	0,00	-0,01	0,00	102	-0,06	0,00	-0,27	0,00	0,01	0,00
	97	0,05	1,21	0,26	0,32	-0,03	0,00	98	-0,08	1,21	0,27	0,32	0,03	0,00
78	102	0,07	0,00	-0,27	0,00	-0,01	0,00	103	-0,07	0,00	-0,27	0,00	0,01	0,00
	98	0,07	1,20	0,27	0,33	-0,03	0,00	99	-0,07	1,20	0,27	0,33	0,03	0,00
79	103	0,07	0,00	-0,27	0,00	-0,01	0,00	12	-0,07	0,00	-0,27	0,00	0,01	0,00
	99	0,07	1,20	0,27	0,33	-0,03	0,00	100	-0,07	1,20	0,27	0,33	0,03	0,00
80	104	0,22	-1,20	-0,27	-0,33	-0,05	0,00	105	-0,22	-1,20	-0,27	-0,33	0,05	0,00
	55	0,22	2,40	0,27	0,65	-0,07	0,00	50	-0,22	2,40	0,27	0,65	0,07	0,00
81	105	0,22	-1,20	-0,27	-0,33	-0,05	0,00	106	-0,22	-1,20	-0,27	-0,33	0,05	0,00
	50	0,22	2,40	0,27	0,65	-0,07	0,00	45	-0,22	2,40	0,27	0,65	0,07	0,00
82	106	0,22	-1,20	-0,27	-0,33	-0,05	0,00	107	-0,22	-1,20	-0,27	-0,33	0,05	0,00
	45	0,22	2,40	0,27	0,65	-0,07	0,00	5	-0,22	2,40	0,27	0,65	0,07	0,00
83	12	0,07	0,00	-0,27	0,00	-0,01	0,00	108	-0,07	0,00	-0,27	0,00	0,01	0,00
	100	0,07	1,20	0,27	0,33	-0,03	0,00	104	-0,07	1,20	0,27	0,33	0,03	0,00
84	108	0,07	0,00	-0,27	0,00	-0,01	0,00	109	-0,07	0,00	-0,27	0,00	0,01	0,00
	104	0,07	1,20	0,27	0,33	-0,03	0,00	105	-0,07	1,20	0,27	0,33	0,03	0,00
85	109	0,07	0,00	-0,27	0,00	-0,01	0,00	110	-0,07	0,00	-0,27	0,00	0,01	0,00
	105	0,07	1,20	0,27	0,33	-0,03	0,00	106	-0,07	1,20	0,27	0,33	0,03	0,00
86	110	0,07	0,00	-0,27	0,00	-0,01	0,00	13	-0,07	0,00	-0,27	0,00	0,01	0,00
	106	0,07	1,20	0,27	0,33	-0,03	0,00	107	-0,07	1,20	0,27	0,33	0,03	0,00
87	111	0,22	-1,20	-0,27	-0,33	-0,05	0,00	112	-0,22	-1,20	-0,27	-0,33	0,05	0,00
	73	0,22	2,40	0,27	0,65	-0,07	0,00	68	-0,22	2,40	0,27	0,65	0,07	0,00
88	112	0,22	-1,20	-0,27	-0,33	-0,05	0,00	113	-0,22	-1,20	-0,27	-0,33	0,05	0,00
	68	0,22	2,40	0,27	0,65	-0,07	0,00	63	-0,22	2,40	0,27	0,65	0,07	0,00
89	113	0,22	-1,20	-0,27	-0,33	-0,05	0,00	114	-0,22	-1,20	-0,27	-0,33	0,05	0,00
	63	0,22	2,40	0,27	0,65	-0,07	0,00	7	-0,22	2,40	0,27	0,65	0,07	0,00
90	13	0,07	0,00	-0,27	0,00	-0,01	0,00	115	-0,07	0,00	-0,27	0,00	0,01	0,00
	107	0,07	1,20	0,27	0,33	-0,03	0,00	111	-0,07	1,20	0,27	0,33	0,03	0,00
91	115	0,07	0,00	-0,27	0,00	-0,01	0,00	116	-0,07	0,00	-0,27	0,00	0,01	0,00
	111	0,07	1,20	0,27	0,33	-0,03	0,00	112	-0,07	1,20	0,27	0,33	0,03	0,00
92	116	0,07	0,00	-0,27	0,00	-0,01	0,00	117	-0,07	0,00	-0,27	0,00	0,01	0,00

FORZE PESO PROPRIO: SHELL

Shell Nro	Nodo N.ro	Tx (t)	Ty (t)	Tz (t)	Mx (t*m)	My (t*m)	Mz (t*m)	Nodo N.ro	Tx (t)	Ty (t)	Tz (t)	Mx (t*m)	My (t*m)	Mz (t*m)
	112	0,07	1,20	0,27	0,33	-0,03	0,00	113	-0,07	1,20	0,27	0,33	0,03	0,00
93	117	0,07	0,00	-0,27	0,00	-0,01	0,00	14	-0,07	0,00	-0,27	0,00	0,01	0,00
	113	0,07	1,20	0,27	0,33	-0,03	0,00	114	-0,07	1,20	0,27	0,33	0,03	0,00
94	118	0,22	-1,20	-0,27	-0,33	-0,05	0,00	119	-0,22	-1,20	-0,27	-0,33	0,05	0,00
	91	0,22	2,40	0,27	0,65	-0,07	0,00	86	-0,22	2,40	0,27	0,65	0,07	0,00
95	119	0,21	-1,21	-0,27	-0,32	-0,05	0,00	120	-0,20	-1,20	-0,28	-0,32	0,05	0,00
	86	0,21	2,40	0,27	0,65	-0,06	0,00	81	-0,22	2,40	0,28	0,65	0,06	-0,01
96	120	0,22	-1,24	-0,26	-0,33	-0,05	0,00	121	-0,05	-1,15	-0,28	-0,34	0,01	0,00
	81	0,12	2,34	0,29	0,65	-0,08	-0,01	9	-0,29	2,45	0,25	0,66	0,06	0,01
97	14	0,07	0,00	-0,27	0,00	-0,01	0,00	122	-0,07	0,00	-0,27	0,00	0,01	0,00
	114	0,07	1,20	0,27	0,33	-0,03	0,00	118	-0,07	1,20	0,27	0,33	0,03	0,00
98	122	0,07	0,00	-0,27	0,00	-0,01	0,00	123	-0,07	0,00	-0,27	0,00	0,01	0,00
	118	0,07	1,20	0,27	0,33	-0,03	0,00	119	-0,07	1,20	0,27	0,33	0,03	0,00
99	123	0,06	0,00	-0,27	0,00	-0,01	0,00	124	-0,08	-0,03	-0,26	0,00	0,01	0,00
	119	0,07	1,21	0,27	0,32	-0,03	0,00	120	-0,05	1,21	0,26	0,32	0,03	0,00
100	124	0,02	0,03	-0,25	0,00	-0,02	0,00	15	-0,10	0,00	-0,30	0,00	0,01	0,00
	120	0,03	1,22	0,28	0,33	-0,03	0,00	121	0,05	1,15	0,28	0,34	-0,01	0,00
101	126	0,20	-1,19	0,28	0,32	0,05	0,00	127	-0,21	-1,20	0,27	0,32	-0,05	0,00
	39	0,22	2,40	-0,27	-0,65	0,06	0,00	40	-0,21	2,40	-0,27	-0,65	-0,06	-0,01
102	127	0,22	-1,21	0,27	0,33	0,05	0,00	128	-0,21	-1,20	0,27	0,33	-0,05	0,00
	40	0,21	2,40	-0,27	-0,65	0,07	0,00	41	-0,22	2,40	-0,27	-0,65	-0,07	0,00
103	128	0,22	-1,20	0,27	0,33	0,05	0,00	129	-0,22	-1,20	0,27	0,33	-0,05	0,00
	41	0,22	2,40	-0,27	-0,65	0,07	0,00	4	-0,22	2,40	-0,27	-0,65	-0,07	0,00
104	16	0,10	0,00	0,31	0,00	0,01	0,00	130	-0,02	0,03	0,25	0,00	-0,02	0,00
	125	-0,05	1,15	-0,28	-0,34	-0,01	0,00	126	-0,03	1,22	-0,28	-0,33	-0,03	0,00
105	130	0,08	-0,03	0,26	0,00	0,01	0,00	131	-0,06	0,00	0,27	0,00	-0,01	0,00
	126	0,05	1,21	-0,26	-0,32	0,03	0,00	127	-0,08	1,21	-0,27	-0,32	-0,03	0,00
106	131	0,07	0,00	0,27	0,00	0,01	0,00	132	-0,07	0,00	0,27	0,00	-0,01	0,00
	127	0,07	1,20	-0,27	-0,33	0,03	0,00	128	-0,07	1,20	-0,27	-0,33	-0,03	0,00
107	132	0,07	0,00	0,27	0,00	0,01	0,00	17	-0,07	0,00	0,27	0,00	-0,01	0,00
	128	0,07	1,20	-0,27	-0,33	0,03	0,00	129	-0,07	1,20	-0,27	-0,33	-0,03	0,00
108	133	0,22	-1,20	0,27	0,33	0,05	0,00	134	-0,22	-1,20	0,27	0,33	-0,05	0,00
	59	0,22	2,40	-0,27	-0,65	0,07	0,00	54	-0,22	2,40	-0,27	-0,65	-0,07	0,00
109	134	0,22	-1,20	0,27	0,33	0,05	0,00	135	-0,22	-1,20	0,27	0,33	-0,05	0,00
	54	0,22	2,40	-0,27	-0,65	0,07	0,00	49	-0,22	2,40	-0,27	-0,65	-0,07	0,00
110	135	0,22	-1,20	0,27	0,33	0,05	0,00	136	-0,22	-1,20	0,27	0,33	-0,05	0,00
	49	0,22	2,40	-0,27	-0,65	0,07	0,00	6	-0,22	2,40	-0,27	-0,65	-0,07	0,00
111	17	0,07	0,00	0,27	0,00	0,01	0,00	137	-0,07	0,00	0,27	0,00	-0,01	0,00
	129	0,07	1,20	-0,27	-0,33	0,03	0,00	133	-0,07	1,20	-0,27	-0,33	-0,03	0,00
112	137	0,07	0,00	0,27	0,00	0,01	0,00	138	-0,07	0,00	0,27	0,00	-0,01	0,00
	133	0,07	1,20	-0,27	-0,33	0,03	0,00	134	-0,07	1,20	-0,27	-0,33	-0,03	0,00
113	138	0,07	0,00	0,27	0,00	0,01	0,00	139	-0,07	0,00	0,27	0,00	-0,01	0,00
	134	0,07	1,20	-0,27	-0,33	0,03	0,00	135	-0,07	1,20	-0,27	-0,33	-0,03	0,00
114	139	0,07	0,00	0,27	0,00	0,01	0,00	18	-0,07	0,00	0,27	0,00	-0,01	0,00
	135	0,07	1,20	-0,27	-0,33	0,03	0,00	136	-0,07	1,20	-0,27	-0,33	-0,03	0,00
115	140	0,22	-1,20	0,27	0,33	0,05	0,00	141	-0,22	-1,20	0,27	0,33	-0,05	0,00
	77	0,22	2,40	-0,27	-0,65	0,07	0,00	72	-0,22	2,40	-0,27	-0,65	-0,07	0,00
116	141	0,22	-1,20	0,27	0,33	0,05	0,00	142	-0,22	-1,20	0,27	0,33	-0,05	0,00
	72	0,22	2,40	-0,27	-0,65	0,07	0,00	67	-0,22	2,40	-0,27	-0,65	-0,07	0,00
117	142	0,22	-1,20	0,27	0,33	0,05	0,00	143	-0,22	-1,20	0,27	0,33	-0,05	0,00
	67	0,22	2,40	-0,27	-0,65	0,07	0,00	8	-0,22	2,40	-0,27	-0,65	-0,07	0,00
118	18	0,07	0,00	0,27	0,00	0,01	0,00	144	-0,07	0,00	0,27	0,00	-0,01	0,00
	136	0,07	1,20	-0,27	-0,33	0,03	0,00	140	-0,07	1,20	-0,27	-0,33	-0,03	0,00
119	144	0,07	0,00	0,27	0,00	0,01	0,00	145	-0,07	0,00	0,27	0,00	-0,01	0,00
	140	0,07	1,20	-0,27	-0,33	0,03	0,00	141	-0,07	1,20	-0,27	-0,33	-0,03	0,00
120	145	0,07	0,00	0,27	0,00	0,01	0,00	146	-0,07	0,00	0,27	0,00	-0,01	0,00
	141	0,07	1,20	-0,27	-0,33	0,03	0,00	142	-0,07	1,20	-0,27	-0,33	-0,03	0,00
121	146	0,07	0,00	0,27	0,00	0,01	0,00	19	-0,07	0,00	0,27	0,00	-0,01	0,00
	142	0,07	1,20	-0,27	-0,33	0,03	0,00	143	-0,07	1,20	-0,27	-0,33	-0,03	0,00
122	147	0,22	-1,20	0,27	0,33	0,05	0,00	148	-0,22	-1,20	0,27	0,33	-0,05	0,00
	95	0,22	2,40	-0,27	-0,65	0,07	0,00	90	-0,22	2,40	-0,27	-0,65	-0,07	0,00
123	148	0,21	-1,21	0,27	0,32	0,05	0,00	149	-0,20	-1,20	0,28	0,32	-0,05	0,00
	90	0,21	2,40	-0,27	-0,65	0,06	0,00	85	-0,22	2,40	-0,28	-0,65	-0,06	-0,01
124	149	0,22	-1,24	0,26	0,33	0,05	0,00	150	-0,05	-1,15	0,28	0,34	-0,01	0,00
	85	0,12	2,34	-0,29	-0,65	0,08	-0,01	10	-0,29	2,45	-0,25	-0,66	-0,06	0,01
125	19	0,07	0,00	0,27	0,00	0,01	0,00	151	-0,07	0,00	0,27	0,00	-0,01	0,00
	143	0,07	1,20	-0,27	-0,33	0,03	0,00	147	-0,07	1,20	-0,27	-0,33	-0,03	0,00
126	151	0,07	0,00	0,27	0,00	0,01	0,00	152	-0,07	0,00	0,27	0,00	-0,01	0,00
	147	0,07	1,20	-0,27	-0,33	0,03	0,00	148	-0,07	1,20	-0,27	-0,33	-0,03	0,00
127	152	0,06	0,00	0,27	0,00	0,01	0,00	153	-0,08	-0,03	0,26	0,00	-0,01	0,00
	148	0,07	1,21	-0,27	-0,32	0,03	0,00	149	-0,05	1,21	-0,26	-0,32	-0,03	0,00
128	153	0,02	0,03	0,25	0,00	0,02	0,00	20	-0,10	0,00	0,30	0,00	-0,01	0,00
	149	0,03	1,22	-0,28	-0,33	0,03	0,00	150	0,05	1,15	-0,28	-0,34	0,01	0,00

TENS. PESO PROPRIO: SHELL

Shell Nro	Nodo N.ro	S11 kg/cmq	S22 kg/cmq	S12 kg/cmq	M11 kg/cmq	M22 kg/cmq	M12 kg/cmq	Nodo N.ro	S11 kg/cmq	S22 kg/cmq	S12 kg/cmq	M11 kg/cmq	M22 kg/cmq	M12 kg/cmq
1	24	0,00	0,00	0,00	-0,10	-2,22	-0,26	25	0,00	0,00	0,00	-0,47	-2,15	0,12
	1	0,00	0,00	0,00	0,39	2,55	-0,26	21	0,00	0,00	0,00	0,58	2,42	0,12
2	45	0,00	0,00	0,00	2,45	0,49	0,00	46	0,00	0,00	0,00	-2,18	-0,44	0,00
	5	0,00	0,00	0,00	2,45	0,49	0,00	42	0,00	0,00	0,00	-2,18	-0,44	0,00
3	63	0,00	0,00	0,00	2,45	0,49	0,00	64	0,00	0,00	0,00	-2,18	-0,44	0,00
	7	0,00	0,00	0,00	2,45	0,49	0,00	60	0,00	0,00	0,00	-2,18	-0,44	0,00
4	81	0,00	0,00	0,00	2,41	0,52	0,08	82	0,00	0,00	0,00	-2,14	-0,48	0,08
	9	0,00	0,00	0,00	2,53	0,49	-0,19	78	0,00	0,00	0,00	-2,24	-0,16	-0,18
5	96	-0,05	-0,45	-0,03	0,03	-1,29	-0,08	97	-0,05	-0,44	-0,01	-0,31	-1,21	0,08
	1	-0,09	-0,46	-0,04	-0,51	-2,53	-0,14	21	-0,09	-0,45	-0,01	-0,48	-2,42	0,02
6	100	-0,09	-0,45	0,00	-0,24	-1,22	0,00	104	-0,09	-0,45	0,00	-0,24	-1,22	0,00
	2	-0,09	-0,45	0,00	-0,49	-2,45	0,00	55	-0,09	-0,45	0,00	-0,49	-2,45	0,00
7	107	-0,09	-0,45	0,00	-0,24	-1,22	0,00	111	-0,09	-0,45	0,00	-0,24	-1,22	0,00
	5	-0,09	-0,45	0,00	-0,49	-2,45	0,00	73	-0,09	-0,45	0,00	-0,49	-2,45	0,00
8	114	-0,09	-0,45	0,00	-0,24	-1,22	0,00	118	-0,09	-0,45	0,00	-0,25	-1,22	0,00

TENS. PESO PROPRIO: SHELL

Shell Nro	Nodo N.ro	S11 kg/cmq	S22 kg/cmq	S12 kg/cmq	M11 kg/cmq	M22 kg/cmq	M12 kg/cmq	Nodo N.ro	S11 kg/cmq	S22 kg/cmq	S12 kg/cmq	M11 kg/cmq	M22 kg/cmq	M12 kg/cmq
	7	-0,09	-0,45	0,00	-0,49	-2,45	0,00	91	-0,09	-0,45	0,00	-0,49	-2,45	0,00
9	125	-0,05	-0,45	-0,03	-0,03	1,29	0,08	126	-0,05	-0,44	-0,01	0,31	1,21	-0,08
	3	-0,09	-0,46	-0,04	0,51	2,53	0,14	39	-0,09	-0,45	-0,01	0,48	2,42	-0,02
10	129	-0,09	-0,45	0,00	0,24	1,22	0,00	133	-0,09	-0,45	0,00	0,24	1,22	0,00
	4	-0,09	-0,45	0,00	0,49	2,45	0,00	59	-0,09	-0,45	0,00	0,49	2,45	0,00
11	136	-0,09	-0,45	0,00	0,24	1,22	0,00	140	-0,09	-0,45	0,00	0,24	1,22	0,00
	6	-0,09	-0,45	0,00	0,49	2,45	0,00	77	-0,09	-0,45	0,00	0,49	2,45	0,00
12	143	-0,09	-0,45	0,00	0,24	1,22	0,00	147	-0,09	-0,45	0,00	0,25	1,22	0,00
	8	-0,09	-0,45	0,00	0,49	2,45	0,00	95	-0,09	-0,45	0,00	0,49	2,45	0,00
13	25	0,00	0,00	0,00	-0,44	-2,14	0,02	26	0,00	0,00	0,00	-0,44	-2,18	0,01
	21	0,00	0,00	0,00	0,42	2,38	0,02	22	0,00	0,00	0,00	0,53	2,46	0,01
14	26	0,00	0,00	0,00	-0,44	-2,18	0,00	27	0,00	0,00	0,00	-0,44	-2,18	0,00
	22	0,00	0,00	0,00	0,47	2,45	0,00	23	0,00	0,00	0,00	0,51	2,45	0,00
15	27	0,00	0,00	0,00	-0,43	-2,18	0,00	28	0,00	0,00	0,00	-0,44	-2,18	0,00
	23	0,00	0,00	0,00	0,48	2,45	0,00	2	0,00	0,00	0,00	0,50	2,45	0,00
16	29	0,00	0,00	0,00	-0,10	-3,79	-0,14	30	0,00	0,00	0,00	-0,86	-3,63	0,13
	24	0,00	0,00	0,00	-0,09	-2,21	-0,20	25	0,00	0,00	0,00	-0,48	-2,16	0,07
17	30	0,00	0,00	0,00	-0,75	-3,61	0,01	31	0,00	0,00	0,00	-0,74	-3,68	0,00
	25	0,00	0,00	0,00	-0,44	-2,15	0,02	26	0,00	0,00	0,00	-0,44	-2,18	0,01
18	31	0,00	0,00	0,00	-0,75	-3,69	0,00	32	0,00	0,00	0,00	-0,73	-3,69	0,00
	26	0,00	0,00	0,00	-0,44	-2,18	0,00	27	0,00	0,00	0,00	-0,44	-2,18	0,00
19	32	0,00	0,00	0,00	-0,74	-3,69	0,00	33	0,00	0,00	0,00	-0,74	-3,69	0,00
	27	0,00	0,00	0,00	-0,43	-2,18	0,00	28	0,00	0,00	0,00	-0,44	-2,18	0,00
20	34	0,00	0,00	0,00	-0,09	-2,21	0,20	35	0,00	0,00	0,00	-0,48	-2,16	-0,07
	29	0,00	0,00	0,00	-0,10	-3,79	0,14	30	0,00	0,00	0,00	-0,86	-3,63	-0,13
21	35	0,00	0,00	0,00	-0,44	-2,15	-0,02	36	0,00	0,00	0,00	-0,44	-2,18	-0,01
	30	0,00	0,00	0,00	-0,75	-3,61	-0,01	31	0,00	0,00	0,00	-0,74	-3,68	0,00
22	36	0,00	0,00	0,00	-0,44	-2,18	0,00	37	0,00	0,00	0,00	-0,44	-2,18	0,00
	31	0,00	0,00	0,00	-0,75	-3,69	0,00	32	0,00	0,00	0,00	-0,73	-3,69	0,00
23	37	0,00	0,00	0,00	-0,43	-2,18	0,00	38	0,00	0,00	0,00	-0,44	-2,18	0,00
	32	0,00	0,00	0,00	-0,74	-3,69	0,00	33	0,00	0,00	0,00	-0,74	-3,69	0,00
24	3	0,00	0,00	0,00	0,39	2,55	0,26	39	0,00	0,00	0,00	0,58	2,42	-0,12
	34	0,00	0,00	0,00	-0,10	-2,22	0,26	35	0,00	0,00	0,00	-0,47	-2,15	-0,12
25	39	0,00	0,00	0,00	0,42	2,38	-0,02	40	0,00	0,00	0,00	0,53	2,46	-0,01
	35	0,00	0,00	0,00	-0,44	-2,14	-0,02	36	0,00	0,00	0,00	-0,44	-2,18	-0,01
26	40	0,00	0,00	0,00	0,47	2,45	0,00	41	0,00	0,00	0,00	0,51	2,45	0,00
	36	0,00	0,00	0,00	-0,44	-2,18	0,00	37	0,00	0,00	0,00	-0,44	-2,18	0,00
27	41	0,00	0,00	0,00	0,48	2,45	0,00	4	0,00	0,00	0,00	0,50	2,45	0,00
	37	0,00	0,00	0,00	-0,43	-2,18	0,00	38	0,00	0,00	0,00	-0,44	-2,18	0,00
28	46	0,00	0,00	0,00	-2,18	-0,44	0,00	47	0,00	0,00	0,00	-3,69	-0,74	0,00
	42	0,00	0,00	0,00	-2,18	-0,44	0,00	43	0,00	0,00	0,00	-3,69	-0,74	0,00
29	47	0,00	0,00	0,00	-3,69	-0,74	0,00	48	0,00	0,00	0,00	-2,18	-0,44	0,00
	43	0,00	0,00	0,00	-3,69	-0,74	0,00	44	0,00	0,00	0,00	-2,18	-0,44	0,00
30	48	0,00	0,00	0,00	-2,18	-0,44	0,00	49	0,00	0,00	0,00	2,45	0,49	0,00
	44	0,00	0,00	0,00	-2,18	-0,44	0,00	6	0,00	0,00	0,00	2,45	0,49	0,00
31	50	0,00	0,00	0,00	2,45	0,49	0,00	51	0,00	0,00	0,00	-2,18	-0,44	0,00
	45	0,00	0,00	0,00	2,45	0,49	0,00	46	0,00	0,00	0,00	-2,18	-0,44	0,00
32	51	0,00	0,00	0,00	-2,18	-0,44	0,00	52	0,00	0,00	0,00	-3,69	-0,74	0,00
	46	0,00	0,00	0,00	-2,18	-0,44	0,00	47	0,00	0,00	0,00	-3,69	-0,74	0,00
33	52	0,00	0,00	0,00	-3,69	-0,74	0,00	53	0,00	0,00	0,00	-2,18	-0,44	0,00
	47	0,00	0,00	0,00	-3,69	-0,74	0,00	48	0,00	0,00	0,00	-2,18	-0,44	0,00
34	53	0,00	0,00	0,00	-2,18	-0,44	0,00	54	0,00	0,00	0,00	2,45	0,49	0,00
	48	0,00	0,00	0,00	-2,18	-0,44	0,00	49	0,00	0,00	0,00	2,45	0,49	0,00
35	55	0,00	0,00	0,00	2,45	0,49	0,00	56	0,00	0,00	0,00	-2,18	-0,44	0,00
	50	0,00	0,00	0,00	2,45	0,49	0,00	51	0,00	0,00	0,00	-2,18	-0,44	0,00
36	56	0,00	0,00	0,00	-2,18	-0,44	0,00	57	0,00	0,00	0,00	-3,69	-0,74	0,00
	51	0,00	0,00	0,00	-2,18	-0,44	0,00	52	0,00	0,00	0,00	-3,69	-0,74	0,00
37	57	0,00	0,00	0,00	-3,69	-0,74	0,00	58	0,00	0,00	0,00	-2,18	-0,44	0,00
	52	0,00	0,00	0,00	-3,69	-0,74	0,00	53	0,00	0,00	0,00	-2,18	-0,44	0,00
38	58	0,00	0,00	0,00	-2,18	-0,44	0,00	59	0,00	0,00	0,00	2,45	0,49	0,00
	53	0,00	0,00	0,00	-2,18	-0,44	0,00	54	0,00	0,00	0,00	2,45	0,49	0,00
39	2	0,00	0,00	0,00	2,45	0,48	0,00	28	0,00	0,00	0,00	-2,18	-0,44	0,00
	55	0,00	0,00	0,00	2,45	0,50	0,00	56	0,00	0,00	0,00	-2,18	-0,44	0,00
40	28	0,00	0,00	0,00	-2,18	-0,44	0,00	33	0,00	0,00	0,00	-3,69	-0,74	0,00
	56	0,00	0,00	0,00	-2,18	-0,44	0,00	57	0,00	0,00	0,00	-3,69	-0,74	0,00
41	33	0,00	0,00	0,00	-3,69	-0,74	0,00	38	0,00	0,00	0,00	-2,18	-0,44	0,00
	57	0,00	0,00	0,00	-3,69	-0,74	0,00	58	0,00	0,00	0,00	-2,18	-0,44	0,00
42	38	0,00	0,00	0,00	-2,18	-0,44	0,00	4	0,00	0,00	0,00	2,45	0,48	0,00
	58	0,00	0,00	0,00	-2,18	-0,44	0,00	59	0,00	0,00	0,00	2,45	0,50	0,00
43	64	0,00	0,00	0,00	-2,18	-0,44	0,00	65	0,00	0,00	0,00	-3,69	-0,74	0,00
	60	0,00	0,00	0,00	-2,18	-0,44	0,00	61	0,00	0,00	0,00	-3,69	-0,74	0,00
44	65	0,00	0,00	0,00	-3,69	-0,74	0,00	66	0,00	0,00	0,00	-2,18	-0,44	0,00
	61	0,00	0,00	0,00	-3,69	-0,74	0,00	62	0,00	0,00	0,00	-2,18	-0,44	0,00
45	66	0,00	0,00	0,00	-2,18	-0,44	0,00	67	0,00	0,00	0,00	2,45	0,49	0,00
	62	0,00	0,00	0,00	-2,18	-0,44	0,00	8	0,00	0,00	0,00	2,45	0,49	0,00
46	68	0,00	0,00	0,00	2,45	0,49	0,00	69	0,00	0,00	0,00	-2,18	-0,44	0,00
	63	0,00	0,00	0,00	2,45	0,49	0,00	64	0,00	0,00	0,00	-2,18	-0,44	0,00
47	69	0,00	0,00	0,00	-2,18	-0,44	0,00	70	0,00	0,00	0,00	-3,69	-0,74	0,00
	64	0,00	0,00	0,00	-2,18	-0,44	0,00	65	0,00	0,00	0,00	-3,69	-0,74	0,00
48	70	0,00	0,00	0,00	-3,69	-0,74	0,00	71	0,00	0,00	0,00	-2,18	-0,44	0,00
	65	0,00	0,00	0,00	-3,69	-0,74	0,00	66	0,00	0,00	0,00	-2,18	-0,44	0,00
49	71	0,00	0,00	0,00	-2,18	-0,44	0,00	72	0,00	0,00	0,00	2,45	0,49	0,00
	66	0,00	0,00	0,00	-2,18	-0,44	0,00	67	0,00	0,00	0,00	2,45	0,49	0,00
50	73	0,00	0,00	0,00	2,45	0,49	0,00	74	0,00	0,00	0,00	-2,18	-0,44	0,00
	68	0,00	0,00	0,00	2,45	0,49	0,00	69	0,00	0,00	0,00	-2,18	-0,44	0,00
51	74	0,00	0,00	0,00	-2,18	-0,44	0,00	75	0,00	0,00	0,00	-3,69	-0,74	0,00
	69	0,00	0,00	0,00	-2,18	-0,44	0,00	70	0,00	0,00	0,00	-3,69	-0,74	0,00
52	75	0,00	0,00	0,00	-3,69	-0,74	0,00	76	0,00	0,00	0,00	-2,18	-0,44	0,00
	70	0,00	0,00	0,00	-3,69	-0,74	0,00	71	0,00	0,00	0,00	-2,18	-0,44	0,00
53	76	0,00	0,00	0,00	-2,18	-0,44	0,00	77	0,00	0,00	0,00	2,45	0,49	0,00
	71	0,00	0,00	0,00	-2,18	-0,44	0,00	72	0,00	0,00	0,00	2,45	0,49	0,00
54	5	0,00	0,00	0,00	2,45	0,49	0,00	42	0,00	0,00	0,00	-2,18	-0,44	0,00

TENS. PESO PROPRIO: SHELL

Shell Nro	Nodo N.ro	S11 kg/cmq	S22 kg/cmq	S12 kg/cmq	M11 kg/cmq	M22 kg/cmq	M12 kg/cmq	Nodo N.ro	S11 kg/cmq	S22 kg/cmq	S12 kg/cmq	M11 kg/cmq	M22 kg/cmq	M12 kg/cmq
	73	0,00	0,00	0,00	2,45	0,49	0,00	74	0,00	0,00	0,00	-2,18	-0,44	0,00
55	42	0,00	0,00	0,00	-2,18	-0,44	0,00	43	0,00	0,00	0,00	-3,69	-0,74	0,00
	74	0,00	0,00	0,00	-2,18	-0,44	0,00	75	0,00	0,00	0,00	-3,69	-0,74	0,00
56	43	0,00	0,00	0,00	-3,69	-0,74	0,00	44	0,00	0,00	0,00	-2,18	-0,44	0,00
	75	0,00	0,00	0,00	-3,69	-0,74	0,00	76	0,00	0,00	0,00	-2,18	-0,44	0,00
57	44	0,00	0,00	0,00	-2,18	-0,44	0,00	6	0,00	0,00	0,00	2,45	0,49	0,00
	76	0,00	0,00	0,00	-2,18	-0,44	0,00	77	0,00	0,00	0,00	2,45	0,49	0,00
58	82	0,00	0,00	0,00	-2,18	-0,49	0,04	83	0,00	0,00	0,00	-3,65	-0,85	0,08
	78	0,00	0,00	0,00	-2,18	-0,15	-0,13	79	0,00	0,00	0,00	-3,75	-0,25	-0,09
59	83	0,00	0,00	0,00	-3,65	-0,85	-0,08	84	0,00	0,00	0,00	-2,18	-0,49	-0,04
	79	0,00	0,00	0,00	-3,75	-0,25	0,09	80	0,00	0,00	0,00	-2,18	-0,15	0,13
60	84	0,00	0,00	0,00	-2,14	-0,48	-0,08	85	0,00	0,00	0,00	2,41	0,52	-0,08
	80	0,00	0,00	0,00	-2,24	-0,16	0,18	10	0,00	0,00	0,00	2,53	0,49	0,19
61	86	0,00	0,00	0,00	2,46	0,51	0,01	87	0,00	0,00	0,00	-2,19	-0,44	0,01
	81	0,00	0,00	0,00	2,40	0,45	0,01	82	0,00	0,00	0,00	-2,13	-0,44	0,01
62	87	0,00	0,00	0,00	-2,17	-0,44	0,01	88	0,00	0,00	0,00	-3,68	-0,74	0,00
	82	0,00	0,00	0,00	-2,17	-0,45	0,01	83	0,00	0,00	0,00	-3,63	-0,73	0,00
63	88	0,00	0,00	0,00	-3,68	-0,74	0,00	89	0,00	0,00	0,00	-2,17	-0,44	-0,01
	83	0,00	0,00	0,00	-3,63	-0,73	0,00	84	0,00	0,00	0,00	-2,17	-0,45	-0,01
64	89	0,00	0,00	0,00	-2,19	-0,44	-0,01	90	0,00	0,00	0,00	2,46	0,51	-0,01
	84	0,00	0,00	0,00	-2,13	-0,44	-0,01	85	0,00	0,00	0,00	2,40	0,45	-0,01
65	91	0,00	0,00	0,00	2,45	0,49	0,00	92	0,00	0,00	0,00	-2,18	-0,44	0,00
	86	0,00	0,00	0,00	2,45	0,48	0,00	87	0,00	0,00	0,00	-2,19	-0,44	0,00
66	92	0,00	0,00	0,00	-2,18	-0,44	0,00	93	0,00	0,00	0,00	-3,68	-0,74	0,00
	87	0,00	0,00	0,00	-2,17	-0,44	0,00	88	0,00	0,00	0,00	-3,68	-0,74	0,00
67	93	0,00	0,00	0,00	-3,68	-0,74	0,00	94	0,00	0,00	0,00	-2,18	-0,44	0,00
	88	0,00	0,00	0,00	-3,68	-0,74	0,00	89	0,00	0,00	0,00	-2,17	-0,44	0,00
68	94	0,00	0,00	0,00	-2,18	-0,44	0,00	95	0,00	0,00	0,00	2,45	0,49	0,00
	89	0,00	0,00	0,00	-2,19	-0,44	0,00	90	0,00	0,00	0,00	2,45	0,48	0,00
69	7	0,00	0,00	0,00	2,45	0,49	0,00	60	0,00	0,00	0,00	-2,18	-0,44	0,00
	91	0,00	0,00	0,00	2,45	0,49	0,00	92	0,00	0,00	0,00	-2,18	-0,44	0,00
70	60	0,00	0,00	0,00	-2,18	-0,44	0,00	61	0,00	0,00	0,00	-3,69	-0,74	0,00
	92	0,00	0,00	0,00	-2,18	-0,44	0,00	93	0,00	0,00	0,00	-3,69	-0,74	0,00
71	61	0,00	0,00	0,00	-3,69	-0,74	0,00	62	0,00	0,00	0,00	-2,18	-0,44	0,00
	93	0,00	0,00	0,00	-3,69	-0,74	0,00	94	0,00	0,00	0,00	-2,18	-0,44	0,00
72	62	0,00	0,00	0,00	-2,18	-0,44	0,00	8	0,00	0,00	0,00	2,45	0,49	0,00
	94	0,00	0,00	0,00	-2,18	-0,44	0,00	95	0,00	0,00	0,00	2,45	0,49	0,00
73	97	-0,09	-0,45	0,00	-0,24	-1,19	0,00	98	-0,09	-0,45	0,00	-0,25	-1,22	0,00
	21	-0,09	-0,45	0,00	-0,48	-2,42	0,01	22	-0,09	-0,45	0,00	-0,49	-2,45	0,01
74	98	-0,09	-0,45	0,00	-0,25	-1,22	0,00	99	-0,09	-0,45	0,00	-0,24	-1,22	0,00
	22	-0,09	-0,45	0,00	-0,49	-2,45	0,00	23	-0,09	-0,45	0,00	-0,49	-2,45	0,00
75	99	-0,09	-0,45	0,00	-0,25	-1,22	0,00	100	-0,09	-0,45	0,00	-0,24	-1,22	0,00
	23	-0,09	-0,45	0,00	-0,49	-2,45	0,00	2	-0,09	-0,45	0,00	-0,49	-2,45	0,00
76	11	-0,03	-0,14	0,02	0,00	0,01	0,13	101	-0,03	-0,16	0,00	0,00	-0,01	-0,03
	96	0,01	-0,14	0,03	0,03	-1,30	0,09	97	0,01	-0,15	0,00	-0,31	-1,20	-0,07
77	101	-0,03	-0,16	0,01	0,00	-0,01	-0,01	102	-0,03	-0,15	0,00	0,00	0,00	-0,01
	97	-0,03	-0,16	0,00	-0,24	-1,19	0,00	98	-0,03	-0,15	0,00	-0,25	-1,22	0,00
78	102	-0,03	-0,15	0,00	0,00	0,00	0,00	103	-0,03	-0,15	0,00	0,00	0,00	0,00
	98	-0,03	-0,15	0,00	-0,25	-1,22	0,00	99	-0,03	-0,15	0,00	-0,24	-1,22	0,00
79	103	-0,03	-0,15	0,00	0,00	0,00	0,00	12	-0,03	-0,15	0,00	0,00	0,00	0,00
	99	-0,03	-0,15	0,00	-0,25	-1,22	0,00	100	-0,03	-0,15	0,00	-0,24	-1,22	0,00
80	104	-0,09	-0,45	0,00	-0,24	-1,22	0,00	105	-0,09	-0,45	0,00	-0,24	-1,22	0,00
	55	-0,09	-0,45	0,00	-0,49	-2,45	0,00	50	-0,09	-0,45	0,00	-0,49	-2,45	0,00
81	105	-0,09	-0,45	0,00	-0,24	-1,22	0,00	106	-0,09	-0,45	0,00	-0,24	-1,22	0,00
	50	-0,09	-0,45	0,00	-0,49	-2,45	0,00	45	-0,09	-0,45	0,00	-0,49	-2,45	0,00
82	106	-0,09	-0,45	0,00	-0,24	-1,22	0,00	107	-0,09	-0,45	0,00	-0,24	-1,22	0,00
	45	-0,09	-0,45	0,00	-0,49	-2,45	0,00	5	-0,09	-0,45	0,00	-0,49	-2,45	0,00
83	12	-0,03	-0,15	0,00	0,00	0,00	0,00	108	-0,03	-0,15	0,00	0,00	0,00	0,00
	100	-0,03	-0,15	0,00	-0,24	-1,22	0,00	104	-0,03	-0,15	0,00	-0,24	-1,22	0,00
84	108	-0,03	-0,15	0,00	0,00	0,00	0,00	109	-0,03	-0,15	0,00	0,00	0,00	0,00
	104	-0,03	-0,15	0,00	-0,24	-1,22	0,00	105	-0,03	-0,15	0,00	-0,24	-1,22	0,00
85	109	-0,03	-0,15	0,00	0,00	0,00	0,00	110	-0,03	-0,15	0,00	0,00	0,00	0,00
	105	-0,03	-0,15	0,00	-0,24	-1,22	0,00	106	-0,03	-0,15	0,00	-0,24	-1,22	0,00
86	110	-0,03	-0,15	0,00	0,00	0,00	0,00	13	-0,03	-0,15	0,00	0,00	0,00	0,00
	106	-0,03	-0,15	0,00	-0,24	-1,22	0,00	107	-0,03	-0,15	0,00	-0,24	-1,22	0,00
87	111	-0,09	-0,45	0,00	-0,24	-1,22	0,00	112	-0,09	-0,45	0,00	-0,24	-1,22	0,00
	73	-0,09	-0,45	0,00	-0,49	-2,45	0,00	68	-0,09	-0,45	0,00	-0,49	-2,45	0,00
88	112	-0,09	-0,45	0,00	-0,24	-1,22	0,00	113	-0,09	-0,45	0,00	-0,24	-1,22	0,00
	68	-0,09	-0,45	0,00	-0,49	-2,45	0,00	63	-0,09	-0,45	0,00	-0,49	-2,45	0,00
89	113	-0,09	-0,45	0,00	-0,24	-1,22	0,00	114	-0,09	-0,45	0,00	-0,24	-1,22	0,00
	63	-0,09	-0,45	0,00	-0,49	-2,45	0,00	7	-0,09	-0,45	0,00	-0,49	-2,45	0,00
90	13	-0,03	-0,15	0,00	0,00	0,00	0,00	115	-0,03	-0,15	0,00	0,00	0,00	0,00
	107	-0,03	-0,15	0,00	-0,24	-1,22	0,00	111	-0,03	-0,15	0,00	-0,24	-1,22	0,00
91	115	-0,03	-0,15	0,00	0,00	0,00	0,00	116	-0,03	-0,15	0,00	0,00	0,00	0,00
	111	-0,03	-0,15	0,00	-0,24	-1,22	0,00	112	-0,03	-0,15	0,00	-0,24	-1,22	0,00
92	116	-0,03	-0,15	0,00	0,00	0,00	0,00	117	-0,03	-0,15	0,00	0,00	0,00	0,00
	112	-0,03	-0,15	0,00	-0,24	-1,22	0,00	113	-0,03	-0,15	0,00	-0,24	-1,22	0,00
93	117	-0,03	-0,15	0,00	0,00	0,00	0,00	14	-0,03	-0,15	0,00	0,00	0,00	0,00
	113	-0,03	-0,15	0,00	-0,24	-1,22	0,00	114	-0,03	-0,15	0,00	-0,24	-1,22	0,00
94	118	-0,09	-0,45	0,00	-0,24	-1,22	0,00	119	-0,09	-0,45	0,00	-0,25	-1,22	0,00
	91	-0,09	-0,45	0,00	-0,49	-2,45	0,00	86	-0,09	-0,45	0,00	-0,49	-2,44	0,00
95	119	-0,09	-0,45	0,00	-0,25	-1,22	0,00	120	-0,09	-0,45	0,00	-0,24	-1,19	0,00
	86	-0,09	-0,45	0,00	-0,49	-2,44	-0,01	81	-0,09	-0,45	0,00	-0,49	-2,44	-0,01
96	120	-0,05	-0,44	0,01	-0,31	-1,20	-0,07	121	-0,05	-0,45	0,03	0,03	-1,29	0,08
	81	-0,09	-0,45	0,01	-0,49	-2,44	-0,02	9	-0,09	-0,46	0,04	-0,50	-2,48	0,13
97	14	-0,03	-0,15	0,00	0,00	0,00	0,00	122	-0,03	-0,15	0,00	0,00	0,00	0,00
	114	-0,03	-0,15	0,00	-0,24	-1,22	0,00	118	-0,03	-0,15	0,00	-0,25	-1,22	0,00
98	122	-0,03	-0,15	0,00	0,00	0,00	0,00	123	-0,03	-0,15	0,00	0,00	0,00	0,00
	118	-0,03	-0,15	0,00	-0,24	-1,22	0,00	119	-0,03	-0,15	0,00	-0,25	-1,22	0,00
99	123	-0,03	-0,15	0,00	0,00	0,00	0,01	124	-0,03	-0,16	-0,01	0,00	-0,01	0,01
	119	-0,03	-0,15	0,00	-0,25	-1,22	0,00	120	-0,03	-0,16	0,00	-0,24	-1,19	0,00
100	124	-0,03	-0,16	0,00	0,00	-0,01	0,03	15	-0,03	-0,14	-0,02	0,00	0,01	-0,12

TENS. PESO PROPRIO: SHELL

Shell Nro	Nodo N.ro	S11 kg/cmq	S22 kg/cmq	S12 kg/cmq	M11 kg/cmq	M22 kg/cmq	M12 kg/cmq	Nodo N.ro	S11 kg/cmq	S22 kg/cmq	S12 kg/cmq	M11 kg/cmq	M22 kg/cmq	M12 kg/cmq
	120	0,01	-0,15	0,00	-0,31	-1,20	0,07	121	0,01	-0,13	-0,03	0,03	-1,30	-0,09
101	126	-0,09	-0,45	0,00	0,24	1,19	0,00	127	-0,09	-0,45	0,00	0,25	1,22	0,00
	39	-0,09	-0,45	0,00	0,48	2,42	-0,01	40	-0,09	-0,45	0,00	0,49	2,45	-0,01
102	127	-0,09	-0,45	0,00	0,25	1,22	0,00	128	-0,09	-0,45	0,00	0,24	1,22	0,00
	40	-0,09	-0,45	0,00	0,49	2,45	0,00	41	-0,09	-0,45	0,00	0,49	2,45	0,00
103	128	-0,09	-0,45	0,00	0,25	1,22	0,00	129	-0,09	-0,45	0,00	0,24	1,22	0,00
	41	-0,09	-0,45	0,00	0,49	2,45	0,00	4	-0,09	-0,45	0,00	0,49	2,45	0,00
104	16	-0,03	-0,14	0,02	0,00	-0,01	-0,13	130	-0,03	-0,16	0,00	0,00	0,01	0,03
	125	0,01	-0,14	0,03	-0,03	1,30	-0,09	126	0,01	-0,15	0,00	0,31	1,20	0,07
105	130	-0,03	-0,16	0,01	0,00	0,01	0,01	131	-0,03	-0,15	0,00	0,00	0,00	0,01
	126	-0,03	-0,16	0,00	0,24	1,19	0,00	127	-0,03	-0,15	0,00	0,25	1,22	0,00
106	131	-0,03	-0,15	0,00	0,00	0,00	0,00	132	-0,03	-0,15	0,00	0,00	0,00	0,00
	127	-0,03	-0,15	0,00	0,25	1,22	0,00	128	-0,03	-0,15	0,00	0,24	1,22	0,00
107	132	-0,03	-0,15	0,00	0,00	0,00	0,00	17	-0,03	-0,15	0,00	0,00	0,00	0,00
	128	-0,03	-0,15	0,00	0,25	1,22	0,00	129	-0,03	-0,15	0,00	0,24	1,22	0,00
108	133	-0,09	-0,45	0,00	0,24	1,22	0,00	134	-0,09	-0,45	0,00	0,24	1,22	0,00
	59	-0,09	-0,45	0,00	0,49	2,45	0,00	54	-0,09	-0,45	0,00	0,49	2,45	0,00
109	134	-0,09	-0,45	0,00	0,24	1,22	0,00	135	-0,09	-0,45	0,00	0,24	1,22	0,00
	54	-0,09	-0,45	0,00	0,49	2,45	0,00	49	-0,09	-0,45	0,00	0,49	2,45	0,00
110	135	-0,09	-0,45	0,00	0,24	1,22	0,00	136	-0,09	-0,45	0,00	0,24	1,22	0,00
	49	-0,09	-0,45	0,00	0,49	2,45	0,00	6	-0,09	-0,45	0,00	0,49	2,45	0,00
111	17	-0,03	-0,15	0,00	0,00	0,00	0,00	137	-0,03	-0,15	0,00	0,00	0,00	0,00
	129	-0,03	-0,15	0,00	0,24	1,22	0,00	133	-0,03	-0,15	0,00	0,24	1,22	0,00
112	137	-0,03	-0,15	0,00	0,00	0,00	0,00	138	-0,03	-0,15	0,00	0,00	0,00	0,00
	133	-0,03	-0,15	0,00	0,24	1,22	0,00	134	-0,03	-0,15	0,00	0,24	1,22	0,00
113	138	-0,03	-0,15	0,00	0,00	0,00	0,00	139	-0,03	-0,15	0,00	0,00	0,00	0,00
	134	-0,03	-0,15	0,00	0,24	1,22	0,00	135	-0,03	-0,15	0,00	0,24	1,22	0,00
114	139	-0,03	-0,15	0,00	0,00	0,00	0,00	18	-0,03	-0,15	0,00	0,00	0,00	0,00
	135	-0,03	-0,15	0,00	0,24	1,22	0,00	136	-0,03	-0,15	0,00	0,24	1,22	0,00
115	140	-0,09	-0,45	0,00	0,24	1,22	0,00	141	-0,09	-0,45	0,00	0,24	1,22	0,00
	77	-0,09	-0,45	0,00	0,49	2,45	0,00	72	-0,09	-0,45	0,00	0,49	2,45	0,00
116	141	-0,09	-0,45	0,00	0,24	1,22	0,00	142	-0,09	-0,45	0,00	0,24	1,22	0,00
	72	-0,09	-0,45	0,00	0,49	2,45	0,00	67	-0,09	-0,45	0,00	0,49	2,45	0,00
117	142	-0,09	-0,45	0,00	0,24	1,22	0,00	143	-0,09	-0,45	0,00	0,24	1,22	0,00
	67	-0,09	-0,45	0,00	0,49	2,45	0,00	8	-0,09	-0,45	0,00	0,49	2,45	0,00
118	18	-0,03	-0,15	0,00	0,00	0,00	0,00	144	-0,03	-0,15	0,00	0,00	0,00	0,00
	136	-0,03	-0,15	0,00	0,24	1,22	0,00	140	-0,03	-0,15	0,00	0,24	1,22	0,00
119	144	-0,03	-0,15	0,00	0,00	0,00	0,00	145	-0,03	-0,15	0,00	0,00	0,00	0,00
	140	-0,03	-0,15	0,00	0,24	1,22	0,00	141	-0,03	-0,15	0,00	0,24	1,22	0,00
120	145	-0,03	-0,15	0,00	0,00	0,00	0,00	146	-0,03	-0,15	0,00	0,00	0,00	0,00
	141	-0,03	-0,15	0,00	0,24	1,22	0,00	142	-0,03	-0,15	0,00	0,24	1,22	0,00
121	146	-0,03	-0,15	0,00	0,00	0,00	0,00	19	-0,03	-0,15	0,00	0,00	0,00	0,00
	142	-0,03	-0,15	0,00	0,24	1,22	0,00	143	-0,03	-0,15	0,00	0,24	1,22	0,00
122	147	-0,09	-0,45	0,00	0,24	1,22	0,00	148	-0,09	-0,45	0,00	0,25	1,22	0,00
	95	-0,09	-0,45	0,00	0,49	2,45	0,00	90	-0,09	-0,45	0,00	0,49	2,44	0,00
123	148	-0,09	-0,45	0,00	0,25	1,22	0,00	149	-0,09	-0,45	0,00	0,24	1,19	0,00
	90	-0,09	-0,45	0,00	0,49	2,44	0,01	85	-0,09	-0,45	0,00	0,49	2,44	0,01
124	149	-0,05	-0,44	0,01	0,31	1,20	0,07	150	-0,05	-0,45	0,03	-0,03	1,29	-0,08
	85	-0,09	-0,45	0,01	0,49	2,44	0,02	10	-0,09	-0,46	0,04	0,50	2,48	-0,13
125	19	-0,03	-0,15	0,00	0,00	0,00	0,00	151	-0,03	-0,15	0,00	0,00	0,00	0,00
	143	-0,03	-0,15	0,00	0,24	1,22	0,00	147	-0,03	-0,15	0,00	0,25	1,22	0,00
126	151	-0,03	-0,15	0,00	0,00	0,00	0,00	152	-0,03	-0,15	0,00	0,00	0,00	0,00
	147	-0,03	-0,15	0,00	0,24	1,22	0,00	148	-0,03	-0,15	0,00	0,25	1,22	0,00
127	152	-0,03	-0,15	0,00	0,00	0,00	-0,01	153	-0,03	-0,16	-0,01	0,00	0,01	-0,01
	148	-0,03	-0,15	0,00	0,25	1,22	0,00	149	-0,03	-0,16	0,00	0,24	1,19	0,00
128	153	-0,03	-0,16	0,00	0,00	0,01	-0,03	20	-0,03	-0,14	-0,02	0,00	-0,01	0,12
	149	0,01	-0,15	0,00	0,31	1,20	-0,07	150	0,01	-0,13	-0,03	-0,03	1,30	0,09

FORZE SOVRACCARICO PERMAN.: SHELL

Shell Nro	Nodo N.ro	Tx (t)	Ty (t)	Tz (t)	Mx (t*m)	My (t*m)	Mz (t*m)	Nodo N.ro	Tx (t)	Ty (t)	Tz (t)	Mx (t*m)	My (t*m)	Mz (t*m)
1	24	0,00	0,00	2,64	-0,33	0,03	0,00	25	0,00	0,00	2,60	-0,34	-0,03	0,00
	1	0,00	0,00	-2,62	-1,51	0,04	0,00	21	0,00	0,00	-2,61	-1,49	-0,07	0,00
2	45	0,00	0,00	-2,60	0,06	1,48	0,00	46	0,00	0,00	2,60	0,02	0,34	0,00
	5	0,00	0,00	-2,60	-0,06	1,48	0,00	42	0,00	0,00	2,60	-0,02	0,34	0,00
3	63	0,00	0,00	-2,60	0,06	1,48	0,00	64	0,00	0,00	2,60	0,02	0,34	0,00
	7	0,00	0,00	-2,60	-0,06	1,48	0,00	60	0,00	0,00	2,60	-0,02	0,34	0,00
4	81	0,00	0,00	-2,61	0,06	1,48	0,00	82	0,00	0,00	2,60	0,03	0,34	0,00
	9	0,00	0,00	-2,62	-0,03	1,51	0,00	78	0,00	0,00	2,63	-0,04	0,33	0,00
5	96	-0,01	-3,30	-0,29	1,18	-0,03	-0,01	97	-0,36	-3,60	-0,30	1,16	-0,04	-0,01
	1	0,56	3,52	4,19	1,51	-0,08	0,04	21	-0,19	3,38	4,10	1,48	0,06	-0,02
6	100	0,42	-3,50	-0,28	1,16	0,03	0,00	104	-0,42	-3,50	-0,28	1,16	-0,03	0,00
	2	0,42	3,50	4,13	1,48	-0,07	0,00	55	-0,42	3,50	4,13	1,48	0,07	0,00
7	107	0,42	-3,50	-0,28	1,16	0,03	0,00	111	-0,42	-3,50	-0,28	1,16	-0,03	0,00
	5	0,42	3,50	4,13	1,48	-0,07	0,00	73	-0,42	3,50	4,13	1,48	0,07	0,00
8	114	0,42	-3,50	-0,28	1,16	0,03	0,00	118	-0,42	-3,50	-0,28	1,16	-0,03	0,00
	7	0,42	3,50	4,13	1,48	-0,07	0,00	91	-0,42	3,50	4,13	1,48	0,07	0,00
9	125	-0,01	-3,30	0,29	-1,18	0,03	-0,01	126	-0,36	-3,60	0,30	-1,16	0,04	-0,01
	3	0,56	3,52	-4,19	-1,51	0,08	0,04	39	-0,19	3,38	-4,10	-1,48	-0,06	-0,02
10	129	0,42	-3,50	0,28	-1,16	-0,03	0,00	133	-0,42	-3,50	0,28	-1,16	0,03	0,00
	4	0,42	3,50	-4,13	-1,48	0,07	0,00	59	-0,42	3,50	-4,13	-1,48	-0,07	0,00
11	136	0,42	-3,50	0,28	-1,16	-0,03	0,00	140	-0,42	-3,50	0,28	-1,16	0,03	0,00
	6	0,42	3,50	-4,13	-1,48	0,07	0,00	77	-0,42	3,50	-4,13	-1,48	-0,07	0,00
12	143	0,42	-3,50	0,28	-1,16	-0,03	0,00	147	-0,42	-3,50	0,28	-1,16	0,03	0,00
	8	0,42	3,50	-4,13	-1,48	0,07	0,00	95	-0,42	3,50	-4,13	-1,48	-0,07	0,00
13	25	0,00	0,00	2,57	-0,34	0,02	0,00	26	0,00	0,00	2,60	-0,34	-0,02	0,00
	21	0,00	0,00	-2,56	-1,46	0,05	0,00	22	0,00	0,00	-2,61	-1,48	-0,07	0,00
14	26	0,00	0,00	2,60	-0,34	0,02	0,00	27	0,00	0,00	2,60	-0,34	-0,02	0,00
	22	0,00	0,00	-2,60	-1,49	0,06	0,00	23	0,00	0,00	-2,61	-1,49	-0,06	0,00
15	27	0,00	0,00	2,60	-0,34	0,02	0,00	28	0,00	0,00	2,60	-0,34	-0,02	0,00
	23	0,00	0,00	-2,60	-1,48	0,06	0,00	2	0,00	0,00	-2,60	-1,48	-0,06	0,00
16	29	0,00	0,00	0,85	-0,95	0,00	0,00	30	0,00	0,00	0,88	-0,93	0,05	0,00

FORZE SOVRACCARICO PERMAN.: SHELL

Shell Nro	Nodo N.ro	Tx (t)	Ty (t)	Tz (t)	Mx (t*m)	My (t*m)	Mz (t*m)	Nodo N.ro	Tx (t)	Ty (t)	Tz (t)	Mx (t*m)	My (t*m)	Mz (t*m)
	24	0,00	0,00	-0,89	0,33	-0,03	0,00	25	0,00	0,00	-0,84	0,33	0,05	0,00
17	30	0,00	0,00	0,83	-0,92	-0,05	0,00	31	0,00	0,00	0,85	-0,93	0,05	0,00
	25	0,00	0,00	-0,83	0,34	-0,04	0,00	26	0,00	0,00	-0,85	0,34	0,04	0,00
18	31	0,00	0,00	0,86	-0,94	-0,05	0,00	32	0,00	0,00	0,86	-0,94	0,05	0,00
	26	0,00	0,00	-0,86	0,34	-0,04	0,00	27	0,00	0,00	-0,86	0,34	0,04	0,00
19	32	0,00	0,00	0,86	-0,94	-0,05	0,00	33	0,00	0,00	0,86	-0,94	0,05	0,00
	27	0,00	0,00	-0,86	0,34	-0,04	0,00	28	0,00	0,00	-0,85	0,34	0,04	0,00
20	34	0,00	0,00	-0,89	-0,33	-0,03	0,00	35	0,00	0,00	-0,84	-0,33	0,05	0,00
	29	0,00	0,00	0,85	0,95	0,00	0,00	30	0,00	0,00	0,88	0,93	0,05	0,00
21	35	0,00	0,00	-0,83	-0,34	-0,04	0,00	36	0,00	0,00	-0,85	-0,34	0,04	0,00
	30	0,00	0,00	0,83	0,92	-0,05	0,00	31	0,00	0,00	0,85	0,93	0,05	0,00
22	36	0,00	0,00	-0,86	-0,34	-0,04	0,00	37	0,00	0,00	-0,86	-0,34	0,04	0,00
	31	0,00	0,00	0,86	0,94	-0,05	0,00	32	0,00	0,00	0,86	0,94	0,05	0,00
23	37	0,00	0,00	-0,86	-0,34	-0,04	0,00	38	0,00	0,00	-0,85	-0,34	0,04	0,00
	32	0,00	0,00	0,86	0,94	-0,05	0,00	33	0,00	0,00	0,86	0,94	0,05	0,00
24	3	0,00	0,00	-2,62	1,51	0,04	0,00	39	0,00	0,00	-2,61	1,49	-0,07	0,00
	34	0,00	0,00	2,64	0,33	0,03	0,00	35	0,00	0,00	2,60	0,34	-0,03	0,00
25	39	0,00	0,00	-2,56	1,46	0,05	0,00	40	0,00	0,00	-2,61	1,48	-0,07	0,00
	35	0,00	0,00	2,57	0,34	0,02	0,00	36	0,00	0,00	2,60	0,34	-0,02	0,00
26	40	0,00	0,00	-2,60	1,49	0,06	0,00	41	0,00	0,00	-2,61	1,49	-0,06	0,00
	36	0,00	0,00	2,60	0,34	0,02	0,00	37	0,00	0,00	2,60	0,34	-0,02	0,00
27	41	0,00	0,00	-2,60	1,48	0,06	0,00	4	0,00	0,00	-2,60	1,48	-0,06	0,00
	37	0,00	0,00	2,60	0,34	0,02	0,00	38	0,00	0,00	2,60	0,34	-0,02	0,00
28	46	0,00	0,00	-0,86	-0,04	-0,34	0,00	47	0,00	0,00	0,86	-0,05	0,94	0,00
	42	0,00	0,00	-0,86	0,04	-0,34	0,00	43	0,00	0,00	0,86	0,05	0,94	0,00
29	47	0,00	0,00	0,86	-0,05	-0,94	0,00	48	0,00	0,00	-0,86	-0,04	0,34	0,00
	43	0,00	0,00	0,86	0,05	-0,94	0,00	44	0,00	0,00	-0,86	0,04	0,34	0,00
30	48	0,00	0,00	2,60	0,02	-0,34	0,00	49	0,00	0,00	-2,60	0,06	-1,48	0,00
	44	0,00	0,00	2,60	-0,02	-0,34	0,00	6	0,00	0,00	-2,60	-0,06	-1,48	0,00
31	50	0,00	0,00	-2,60	0,06	1,48	0,00	51	0,00	0,00	2,60	0,02	0,34	0,00
	45	0,00	0,00	-2,60	-0,06	1,48	0,00	46	0,00	0,00	2,60	-0,02	0,34	0,00
32	51	0,00	0,00	-0,86	-0,04	-0,34	0,00	52	0,00	0,00	0,86	-0,05	0,94	0,00
	46	0,00	0,00	-0,86	0,04	-0,34	0,00	47	0,00	0,00	0,86	0,05	0,94	0,00
33	52	0,00	0,00	0,86	-0,05	-0,94	0,00	53	0,00	0,00	-0,86	-0,04	0,34	0,00
	47	0,00	0,00	0,86	0,05	-0,94	0,00	48	0,00	0,00	-0,86	0,04	0,34	0,00
34	53	0,00	0,00	2,60	0,02	-0,34	0,00	54	0,00	0,00	-2,60	0,06	-1,48	0,00
	48	0,00	0,00	2,60	-0,02	-0,34	0,00	49	0,00	0,00	-2,60	-0,06	-1,48	0,00
35	55	0,00	0,00	-2,60	0,06	1,48	0,00	56	0,00	0,00	2,60	0,02	0,34	0,00
	50	0,00	0,00	-2,60	-0,06	1,48	0,00	51	0,00	0,00	2,60	-0,02	0,34	0,00
36	56	0,00	0,00	-0,86	-0,04	-0,34	0,00	57	0,00	0,00	0,86	-0,05	0,94	0,00
	51	0,00	0,00	-0,86	0,04	-0,34	0,00	52	0,00	0,00	0,86	0,05	0,94	0,00
37	57	0,00	0,00	0,86	-0,05	-0,94	0,00	58	0,00	0,00	-0,86	-0,04	0,34	0,00
	52	0,00	0,00	0,86	0,05	-0,94	0,00	53	0,00	0,00	-0,86	0,04	0,34	0,00
38	58	0,00	0,00	2,60	0,02	-0,34	0,00	59	0,00	0,00	-2,60	0,06	-1,48	0,00
	53	0,00	0,00	2,60	-0,02	-0,34	0,00	54	0,00	0,00	-2,60	-0,06	-1,48	0,00
39	2	0,00	0,00	-2,60	0,06	1,48	0,00	28	0,00	0,00	2,60	0,02	0,34	0,00
	55	0,00	0,00	-2,60	-0,06	1,48	0,00	56	0,00	0,00	2,60	-0,02	0,34	0,00
40	28	0,00	0,00	-0,86	-0,04	-0,34	0,00	33	0,00	0,00	0,86	-0,05	0,94	0,00
	56	0,00	0,00	-0,86	0,04	-0,34	0,00	57	0,00	0,00	0,86	0,05	0,94	0,00
41	33	0,00	0,00	0,86	-0,05	-0,94	0,00	38	0,00	0,00	-0,86	-0,04	0,34	0,00
	57	0,00	0,00	0,86	0,05	-0,94	0,00	58	0,00	0,00	-0,86	0,04	0,34	0,00
42	38	0,00	0,00	2,60	0,02	-0,34	0,00	4	0,00	0,00	-2,60	0,06	-1,48	0,00
	58	0,00	0,00	2,60	-0,02	-0,34	0,00	59	0,00	0,00	-2,60	-0,06	-1,48	0,00
43	64	0,00	0,00	-0,86	-0,04	-0,34	0,00	65	0,00	0,00	0,86	-0,05	0,94	0,00
	60	0,00	0,00	-0,86	0,04	-0,34	0,00	61	0,00	0,00	0,86	0,05	0,94	0,00
44	65	0,00	0,00	0,86	-0,05	-0,94	0,00	66	0,00	0,00	-0,86	-0,04	0,34	0,00
	61	0,00	0,00	0,86	0,05	-0,94	0,00	62	0,00	0,00	-0,86	0,04	0,34	0,00
45	66	0,00	0,00	2,60	0,02	-0,34	0,00	67	0,00	0,00	-2,60	0,06	-1,48	0,00
	62	0,00	0,00	2,60	-0,02	-0,34	0,00	8	0,00	0,00	-2,60	-0,06	-1,48	0,00
46	68	0,00	0,00	-2,60	0,06	1,48	0,00	69	0,00	0,00	2,60	0,02	0,34	0,00
	63	0,00	0,00	-2,60	-0,06	1,48	0,00	64	0,00	0,00	2,60	-0,02	0,34	0,00
47	69	0,00	0,00	-0,86	-0,04	-0,34	0,00	70	0,00	0,00	0,86	-0,05	0,94	0,00
	64	0,00	0,00	-0,86	0,04	-0,34	0,00	65	0,00	0,00	0,86	0,05	0,94	0,00
48	70	0,00	0,00	0,86	-0,05	-0,94	0,00	71	0,00	0,00	-0,86	-0,04	0,34	0,00
	65	0,00	0,00	0,86	0,05	-0,94	0,00	66	0,00	0,00	-0,86	0,04	0,34	0,00
49	71	0,00	0,00	2,60	0,02	-0,34	0,00	72	0,00	0,00	-2,60	0,06	-1,48	0,00
	66	0,00	0,00	2,60	-0,02	-0,34	0,00	67	0,00	0,00	-2,60	-0,06	-1,48	0,00
50	73	0,00	0,00	-2,60	0,06	1,48	0,00	74	0,00	0,00	2,60	0,02	0,34	0,00
	68	0,00	0,00	-2,60	-0,06	1,48	0,00	69	0,00	0,00	2,60	-0,02	0,34	0,00
51	74	0,00	0,00	-0,86	-0,04	-0,34	0,00	75	0,00	0,00	0,86	-0,05	0,94	0,00
	69	0,00	0,00	-0,86	0,04	-0,34	0,00	70	0,00	0,00	0,86	0,05	0,94	0,00
52	75	0,00	0,00	0,86	-0,05	-0,94	0,00	76	0,00	0,00	-0,86	-0,04	0,34	0,00
	70	0,00	0,00	0,86	0,05	-0,94	0,00	71	0,00	0,00	-0,86	0,04	0,34	0,00
53	76	0,00	0,00	2,60	0,02	-0,34	0,00	77	0,00	0,00	-2,60	0,06	-1,48	0,00
	71	0,00	0,00	2,60	-0,02	-0,34	0,00	72	0,00	0,00	-2,60	-0,06	-1,48	0,00
54	5	0,00	0,00	-2,60	0,06	1,48	0,00	42	0,00	0,00	2,60	0,02	0,34	0,00
	73	0,00	0,00	-2,60	-0,06	1,48	0,00	74	0,00	0,00	2,60	-0,02	0,34	0,00
55	42	0,00	0,00	-0,86	-0,04	-0,34	0,00	43	0,00	0,00	0,86	-0,05	0,94	0,00
	74	0,00	0,00	-0,86	0,04	-0,34	0,00	75	0,00	0,00	0,86	0,05	0,94	0,00
56	43	0,00	0,00	0,86	-0,05	-0,94	0,00	44	0,00	0,00	-0,86	-0,04	0,34	0,00
	75	0,00	0,00	0,86	0,05	-0,94	0,00	76	0,00	0,00	-0,86	0,04	0,34	0,00
57	44	0,00	0,00	2,60	0,02	-0,34	0,00	6	0,00	0,00	-2,60	0,06	-1,48	0,00
	76	0,00	0,00	2,60	-0,02	-0,34	0,00	77	0,00	0,00	-2,60	-0,06	-1,48	0,00
58	82	0,00	0,00	-0,84	-0,05	-0,33	0,00	83	0,00	0,00	0,87	-0,05	0,93	0,00
	78	0,00	0,00	-0,88	0,04	-0,33	0,00	79	0,00	0,00	0,85	0,00	0,94	0,00
59	83	0,00	0,00	0,87	-0,05	-0,93	0,00	84	0,00	0,00	-0,84	-0,05	0,33	0,00
	79	0,00	0,00	0,85	0,00	-0,94	0,00	80	0,00	0,00	-0,88	0,04	0,33	0,00
60	84	0,00	0,00	2,60	0,03	-0,34	0,00	85	0,00	0,00	-2,61	0,06	-1,48	0,00
	80	0,00	0,00	2,63	-0,04	-0,33	0,00	10	0,00	0,00	-2,62	-0,03	-1,51	0,00
61	86	0,00	0,00	-2,61	0,07	1,48	0,00	87	0,00	0,00	2,60	0,02	0,34	0,00
	81	0,00	0,00	-2,56	-0,05	1,47	0,00	82	0,00	0,00	2,57	-0,02	0,34	0,00
62	87	0,00	0,00	-0,85	-0,04	-0,34	0,00	88	0,00	0,00	0,85	-0,05	0,93	0,00

FORZE SOVRACCARICO PERMAN.: SHELL

Shell Nro	Nodo N.ro	Tx (t)	Ty (t)	Tz (t)	Mx (t*m)	My (t*m)	Mz (t*m)	Nodo N.ro	Tx (t)	Ty (t)	Tz (t)	Mx (t*m)	My (t*m)	Mz (t*m)
	82	0,00	0,00	-0,84	0,04	-0,34	0,00	83	0,00	0,00	0,84	0,05	0,93	0,00
63	88	0,00	0,00	0,85	-0,05	-0,93	0,00	89	0,00	0,00	-0,85	-0,04	0,34	0,00
	83	0,00	0,00	0,84	0,05	-0,93	0,00	84	0,00	0,00	-0,84	0,04	0,34	0,00
64	89	0,00	0,00	2,60	0,02	-0,34	0,00	90	0,00	0,00	-2,61	0,07	-1,48	0,00
	84	0,00	0,00	2,57	-0,02	-0,34	0,00	85	0,00	0,00	-2,56	-0,05	-1,47	0,00
65	91	0,00	0,00	-2,61	0,06	1,49	0,00	92	0,00	0,00	2,60	0,02	0,34	0,00
	86	0,00	0,00	-2,60	-0,06	1,49	0,00	87	0,00	0,00	2,61	-0,02	0,34	0,00
66	92	0,00	0,00	-0,86	-0,04	-0,34	0,00	93	0,00	0,00	0,86	-0,05	0,94	0,00
	87	0,00	0,00	-0,86	0,04	-0,34	0,00	88	0,00	0,00	0,86	0,05	0,94	0,00
67	93	0,00	0,00	0,86	-0,05	-0,94	0,00	94	0,00	0,00	-0,86	-0,04	0,34	0,00
	88	0,00	0,00	0,86	0,05	-0,94	0,00	89	0,00	0,00	-0,86	0,04	0,34	0,00
68	94	0,00	0,00	2,60	0,02	-0,34	0,00	95	0,00	0,00	-2,61	0,06	-1,49	0,00
	89	0,00	0,00	2,61	-0,02	-0,34	0,00	90	0,00	0,00	-2,60	-0,06	-1,49	0,00
69	7	0,00	0,00	-2,60	0,06	1,48	0,00	60	0,00	0,00	2,60	0,02	0,34	0,00
	91	0,00	0,00	-2,60	-0,06	1,48	0,00	92	0,00	0,00	2,60	-0,02	0,34	0,00
70	60	0,00	0,00	-0,86	-0,04	-0,34	0,00	61	0,00	0,00	0,86	-0,05	0,94	0,00
	92	0,00	0,00	-0,86	0,04	-0,34	0,00	93	0,00	0,00	0,86	0,05	0,94	0,00
71	61	0,00	0,00	0,86	-0,05	-0,94	0,00	62	0,00	0,00	-0,86	-0,04	0,34	0,00
	93	0,00	0,00	0,86	0,05	-0,94	0,00	94	0,00	0,00	-0,86	0,04	0,34	0,00
72	62	0,00	0,00	2,60	0,02	-0,34	0,00	8	0,00	0,00	-2,60	0,06	-1,48	0,00
	94	0,00	0,00	2,60	-0,02	-0,34	0,00	95	0,00	0,00	-2,60	-0,06	-1,48	0,00
73	97	0,36	-3,55	-0,26	1,15	0,04	0,01	98	-0,42	-3,55	-0,28	1,16	-0,03	0,00
	21	0,45	3,59	4,10	1,47	-0,07	0,00	22	-0,39	3,51	4,12	1,48	0,07	-0,01
74	98	0,43	-3,50	-0,29	1,16	0,03	0,01	99	-0,42	-3,50	-0,28	1,16	-0,03	0,00
	22	0,42	3,50	4,13	1,49	-0,07	0,00	23	-0,42	3,50	4,13	1,48	0,07	0,00
75	99	0,42	-3,50	-0,28	1,16	0,03	0,00	100	-0,42	-3,50	-0,28	1,16	-0,03	0,00
	23	0,42	3,50	4,13	1,48	-0,07	0,00	2	-0,42	3,50	4,13	1,48	0,07	0,00
76	11	0,54	-3,50	2,26	0,00	0,04	0,00	101	-0,21	-3,40	2,20	0,00	-0,06	0,00
	96	0,01	3,30	0,29	-1,18	0,03	0,01	97	-0,34	3,60	0,26	-1,16	-0,10	0,00
77	101	0,46	-3,60	2,21	0,00	0,05	0,00	102	-0,38	-3,50	2,22	0,00	-0,05	0,00
	97	0,35	3,55	0,30	-1,15	0,10	0,01	98	-0,43	3,55	0,28	-1,16	-0,09	-0,01
78	102	0,42	-3,50	2,22	0,00	0,05	0,00	103	-0,42	-3,50	2,22	0,00	-0,05	0,00
	98	0,42	3,50	0,28	-1,16	0,09	0,00	99	-0,42	3,50	0,28	-1,16	-0,09	0,00
79	103	0,42	-3,50	2,22	0,00	0,05	0,00	12	-0,42	-3,50	2,22	0,00	-0,05	0,00
	99	0,42	3,50	0,28	-1,16	0,09	0,00	100	-0,42	3,50	0,28	-1,16	-0,09	0,00
80	104	0,42	-3,50	-0,28	1,16	0,03	0,00	105	-0,42	-3,50	-0,28	1,16	-0,03	0,00
	55	0,42	3,50	4,13	1,48	-0,07	0,00	50	-0,42	3,50	4,13	1,48	0,07	0,00
81	105	0,42	-3,50	-0,28	1,16	0,03	0,00	106	-0,42	-3,50	-0,28	1,16	-0,03	0,00
	50	0,42	3,50	4,13	1,48	-0,07	0,00	45	-0,42	3,50	4,13	1,48	0,07	0,00
82	106	0,42	-3,50	-0,28	1,16	0,03	0,00	107	-0,42	-3,50	-0,28	1,16	-0,03	0,00
	45	0,42	3,50	4,13	1,48	-0,07	0,00	5	-0,42	3,50	4,13	1,48	0,07	0,00
83	12	0,42	-3,50	2,22	0,00	0,05	0,00	108	-0,42	-3,50	2,22	0,00	-0,05	0,00
	100	0,42	3,50	0,28	-1,16	0,09	0,00	104	-0,42	3,50	0,28	-1,16	-0,09	0,00
84	108	0,42	-3,50	2,22	0,00	0,05	0,00	109	-0,42	-3,50	2,22	0,00	-0,05	0,00
	104	0,42	3,50	0,28	-1,16	0,09	0,00	105	-0,42	3,50	0,28	-1,16	-0,09	0,00
85	109	0,42	-3,50	2,22	0,00	0,05	0,00	110	-0,42	-3,50	2,22	0,00	-0,05	0,00
	105	0,42	3,50	0,28	-1,16	0,09	0,00	106	-0,42	3,50	0,28	-1,16	-0,09	0,00
86	110	0,42	-3,50	2,22	0,00	0,05	0,00	13	-0,42	-3,50	2,22	0,00	-0,05	0,00
	106	0,42	3,50	0,28	-1,16	0,09	0,00	107	-0,42	3,50	0,28	-1,16	-0,09	0,00
87	111	0,42	-3,50	-0,28	1,16	0,03	0,00	112	-0,42	-3,50	-0,28	1,16	-0,03	0,00
	73	0,42	3,50	4,13	1,48	-0,07	0,00	68	-0,42	3,50	4,13	1,48	0,07	0,00
88	112	0,42	-3,50	-0,28	1,16	0,03	0,00	113	-0,42	-3,50	-0,28	1,16	-0,03	0,00
	68	0,42	3,50	4,13	1,48	-0,07	0,00	63	-0,42	3,50	4,13	1,48	0,07	0,00
89	113	0,42	-3,50	-0,28	1,16	0,03	0,00	114	-0,42	-3,50	-0,28	1,16	-0,03	0,00
	63	0,42	3,50	4,13	1,48	-0,07	0,00	7	-0,42	3,50	4,13	1,48	0,07	0,00
90	13	0,42	-3,50	2,22	0,00	0,05	0,00	115	-0,42	-3,50	2,22	0,00	-0,05	0,00
	107	0,42	3,50	0,28	-1,16	0,09	0,00	111	-0,42	3,50	0,28	-1,16	-0,09	0,00
91	115	0,42	-3,50	2,22	0,00	0,05	0,00	116	-0,42	-3,50	2,22	0,00	-0,05	0,00
	111	0,42	3,50	0,28	-1,16	0,09	0,00	112	-0,42	3,50	0,28	-1,16	-0,09	0,00
92	116	0,42	-3,50	2,22	0,00	0,05	0,00	117	-0,42	-3,50	2,22	0,00	-0,05	0,00
	112	0,42	3,50	0,28	-1,16	0,09	0,00	113	-0,42	3,50	0,28	-1,16	-0,09	0,00
93	117	0,42	-3,50	2,22	0,00	0,05	0,00	14	-0,42	-3,50	2,22	0,00	-0,05	0,00
	113	0,42	3,50	0,28	-1,16	0,09	0,00	114	-0,42	3,50	0,28	-1,16	-0,09	0,00
94	118	0,42	-3,50	-0,28	1,16	0,03	0,00	119	-0,43	-3,50	-0,29	1,16	-0,03	-0,01
	91	0,42	3,50	4,13	1,48	-0,07	0,00	86	-0,42	3,50	4,13	1,49	0,07	0,00
95	119	0,42	-3,55	-0,28	1,16	0,03	0,00	120	-0,36	-3,55	-0,26	1,15	-0,04	-0,01
	86	0,39	3,51	4,12	1,48	-0,07	0,01	81	-0,45	3,59	4,10	1,47	0,07	0,00
96	120	0,36	-3,60	-0,30	1,16	0,04	0,01	121	0,01	-3,30	-0,29	1,18	0,03	0,00
	81	0,19	3,38	4,10	1,48	-0,06	0,01	9	-0,56	3,52	4,18	1,51	0,08	-0,03
97	14	0,42	-3,50	2,22	0,00	0,05	0,00	122	-0,42	-3,50	2,22	0,00	-0,05	0,00
	114	0,42	3,50	0,28	-1,16	0,09	0,00	118	-0,42	3,50	0,28	-1,16	-0,09	0,00
98	122	0,42	-3,50	2,22	0,00	0,05	0,00	123	-0,42	-3,50	2,22	0,00	-0,05	0,00
	118	0,42	3,50	0,28	-1,16	0,09	0,00	119	-0,42	3,50	0,28	-1,16	-0,09	0,00
99	123	0,38	-3,50	2,22	0,00	0,05	0,00	124	-0,46	-3,60	2,21	0,00	-0,05	0,00
	119	0,43	3,55	0,28	-1,16	0,09	0,00	120	-0,35	3,55	0,30	-1,15	-0,10	0,00
100	124	0,21	-3,40	2,20	0,00	0,06	0,00	15	-0,55	-3,50	2,26	0,00	-0,04	0,00
	120	0,34	3,60	0,26	-1,16	0,10	0,00	121	-0,01	3,30	0,29	-1,18	-0,03	0,00
101	126	0,36	-3,55	0,26	-1,15	-0,04	0,01	127	-0,42	-3,55	0,28	-1,16	0,03	0,00
	39	0,45	3,59	-4,10	-1,47	0,07	0,00	40	-0,39	3,51	-4,12	-1,48	-0,07	-0,01
102	127	0,43	-3,50	0,29	-1,16	-0,03	0,01	128	-0,42	-3,50	0,28	-1,16	0,03	0,00
	40	0,42	3,50	-4,13	-1,49	0,07	0,00	41	-0,42	3,50	-4,13	-1,48	-0,07	0,00
103	128	0,42	-3,50	0,28	-1,16	-0,03	0,00	129	-0,42	-3,50	0,28	-1,16	0,03	0,00
	41	0,42	3,50	-4,13	-1,48	0,07	0,00	4	-0,42	3,50	-4,13	-1,48	-0,07	0,00
104	16	0,54	-3,50	-2,26	0,00	-0,04	0,00	130	-0,21	-3,40	-2,20	0,00	0,06	0,00
	125	0,01	3,30	-0,29	1,18	-0,03	0,01	126	-0,34	3,60	-0,26	1,16	0,10	0,00
105	130	0,46	-3,60	-2,21	0,00	-0,05	0,00	131	-0,38	-3,50	-2,22	0,00	0,05	0,00
	126	0,35	3,55	-0,30	1,15	-0,10	0,01	127	-0,43	3,55	-0,28	1,16	0,09	-0,01
106	131	0,42	-3,50	-2,22	0,00	-0,05	0,00	132	-0,42	-3,50	-2,22	0,00	0,05	0,00
	127	0,42	3,50	-0,28	1,16	-0,09	0,00	128	-0,42	3,50	-0,28	1,16	0,09	0,00
107	132	0,42	-3,50	-2,22	0,00	-0,05	0,00	17	-0,42	-3,50	-2,22	0,00	0,05	0,00
	128	0,42	3,50	-0,28	1,16	-0,09	0,00	129	-0,42	3,50	-0,28	1,16	0,09	0,00
108	133	0,42	-3,50	0,28	-1,16	-0,03	0,00	134	-0,42	-3,50	0,28	-1,16	0,03	0,00

FORZE SOVRACCARICO PERMAN.: SHELL

Shell Nro	Nodo N.ro	Tx (t)	Ty (t)	Tz (t)	Mx (t*m)	My (t*m)	Mz (t*m)	Nodo N.ro	Tx (t)	Ty (t)	Tz (t)	Mx (t*m)	My (t*m)	Mz (t*m)
	59	0,42	3,50	-4,13	-1,48	0,07	0,00	54	-0,42	3,50	-4,13	-1,48	-0,07	0,00
109	134	0,42	-3,50	0,28	-1,16	-0,03	0,00	135	-0,42	-3,50	0,28	-1,16	0,03	0,00
	54	0,42	3,50	-4,13	-1,48	0,07	0,00	49	-0,42	3,50	-4,13	-1,48	-0,07	0,00
110	135	0,42	-3,50	0,28	-1,16	-0,03	0,00	136	-0,42	-3,50	0,28	-1,16	0,03	0,00
	49	0,42	3,50	-4,13	-1,48	0,07	0,00	6	-0,42	3,50	-4,13	-1,48	-0,07	0,00
111	17	0,42	-3,50	-2,22	0,00	-0,05	0,00	137	-0,42	-3,50	-2,22	0,00	0,05	0,00
	129	0,42	3,50	-0,28	1,16	-0,09	0,00	133	-0,42	3,50	-0,28	1,16	0,09	0,00
112	137	0,42	-3,50	-2,22	0,00	-0,05	0,00	138	-0,42	-3,50	-2,22	0,00	0,05	0,00
	133	0,42	3,50	-0,28	1,16	-0,09	0,00	134	-0,42	3,50	-0,28	1,16	0,09	0,00
113	138	0,42	-3,50	-2,22	0,00	-0,05	0,00	139	-0,42	-3,50	-2,22	0,00	0,05	0,00
	134	0,42	3,50	-0,28	1,16	-0,09	0,00	135	-0,42	3,50	-0,28	1,16	0,09	0,00
114	139	0,42	-3,50	-2,22	0,00	-0,05	0,00	18	-0,42	-3,50	-2,22	0,00	0,05	0,00
	135	0,42	3,50	-0,28	1,16	-0,09	0,00	136	-0,42	3,50	-0,28	1,16	0,09	0,00
115	140	0,42	-3,50	0,28	-1,16	-0,03	0,00	141	-0,42	-3,50	0,28	-1,16	0,03	0,00
	77	0,42	3,50	-4,13	-1,48	0,07	0,00	72	-0,42	3,50	-4,13	-1,48	-0,07	0,00
116	141	0,42	-3,50	0,28	-1,16	-0,03	0,00	142	-0,42	-3,50	0,28	-1,16	0,03	0,00
	72	0,42	3,50	-4,13	-1,48	0,07	0,00	67	-0,42	3,50	-4,13	-1,48	-0,07	0,00
117	142	0,42	-3,50	0,28	-1,16	-0,03	0,00	143	-0,42	-3,50	0,28	-1,16	0,03	0,00
	67	0,42	3,50	-4,13	-1,48	0,07	0,00	8	-0,42	3,50	-4,13	-1,48	-0,07	0,00
118	18	0,42	-3,50	-2,22	0,00	-0,05	0,00	144	-0,42	-3,50	-2,22	0,00	0,05	0,00
	136	0,42	3,50	-0,28	1,16	-0,09	0,00	140	-0,42	3,50	-0,28	1,16	0,09	0,00
119	144	0,42	-3,50	-2,22	0,00	-0,05	0,00	145	-0,42	-3,50	-2,22	0,00	0,05	0,00
	140	0,42	3,50	-0,28	1,16	-0,09	0,00	141	-0,42	3,50	-0,28	1,16	0,09	0,00
120	145	0,42	-3,50	-2,22	0,00	-0,05	0,00	146	-0,42	-3,50	-2,22	0,00	0,05	0,00
	141	0,42	3,50	-0,28	1,16	-0,09	0,00	142	-0,42	3,50	-0,28	1,16	0,09	0,00
121	146	0,42	-3,50	-2,22	0,00	-0,05	0,00	19	-0,42	-3,50	-2,22	0,00	0,05	0,00
	142	0,42	3,50	-0,28	1,16	-0,09	0,00	143	-0,42	3,50	-0,28	1,16	0,09	0,00
122	147	0,42	-3,50	0,28	-1,16	-0,03	0,00	148	-0,43	-3,50	0,29	-1,16	0,03	-0,01
	95	0,42	3,50	-4,13	-1,48	0,07	0,00	90	-0,42	3,50	-4,13	-1,49	-0,07	0,00
123	148	0,42	-3,55	0,28	-1,16	-0,03	0,00	149	-0,36	-3,55	0,26	-1,15	0,04	-0,01
	90	0,39	3,51	-4,12	-1,48	0,07	0,01	85	-0,45	3,59	-4,10	-1,47	-0,07	0,00
124	149	0,36	-3,60	0,30	-1,16	-0,04	0,01	150	0,01	-3,30	0,29	-1,18	-0,03	0,00
	85	0,19	3,38	-4,10	-1,48	0,06	0,01	10	-0,56	3,52	-4,18	-1,51	-0,08	-0,03
125	19	0,42	-3,50	-2,22	0,00	-0,05	0,00	151	-0,42	-3,50	-2,22	0,00	0,05	0,00
	143	0,42	3,50	-0,28	1,16	-0,09	0,00	147	-0,42	3,50	-0,28	1,16	0,09	0,00
126	151	0,42	-3,50	-2,22	0,00	-0,05	0,00	152	-0,42	-3,50	-2,22	0,00	0,05	0,00
	147	0,42	3,50	-0,28	1,16	-0,09	0,00	148	-0,42	3,50	-0,28	1,16	0,09	0,00
127	152	0,38	-3,50	-2,22	0,00	-0,05	0,00	153	-0,46	-3,60	-2,21	0,00	0,05	0,00
	148	0,43	3,55	-0,28	1,16	-0,09	0,00	149	-0,35	3,55	-0,30	1,15	0,10	0,00
128	153	0,21	-3,40	-2,20	0,00	-0,06	0,00	20	-0,55	-3,50	-2,26	0,00	0,04	0,00
	149	0,34	3,60	-0,26	1,16	-0,10	0,00	150	-0,01	3,30	-0,29	1,18	0,03	0,00

TENS. SOVRACCARICO PERMAN.: SHELL

Shell Nro	Nodo N.ro	S11 kg/cmq	S22 kg/cmq	S12 kg/cmq	M11 kg/cmq	M22 kg/cmq	M12 kg/cmq	Nodo N.ro	S11 kg/cmq	S22 kg/cmq	S12 kg/cmq	M11 kg/cmq	M22 kg/cmq	M12 kg/cmq
1	24	0,00	0,00	0,00	-0,15	-1,25	-0,16	25	0,00	0,00	0,00	-0,26	-1,25	0,07
	1	0,00	0,00	0,00	0,87	5,74	-0,12	21	0,00	0,00	0,00	1,29	5,51	0,11
2	45	0,00	0,00	0,00	5,56	1,11	0,00	46	0,00	0,00	0,00	-1,27	-0,25	0,00
	5	0,00	0,00	0,00	5,57	1,11	0,00	42	0,00	0,00	0,00	-1,27	-0,25	0,00
3	63	0,00	0,00	0,00	5,57	1,12	0,00	64	0,00	0,00	0,00	-1,27	-0,25	0,00
	7	0,00	0,00	0,00	5,56	1,10	0,00	60	0,00	0,00	0,00	-1,27	-0,25	0,00
4	81	0,00	0,00	0,00	5,51	1,24	0,09	82	0,00	0,00	0,00	-1,24	-0,26	0,06
	9	0,00	0,00	0,00	5,71	0,95	-0,08	78	0,00	0,00	0,00	-1,27	-0,16	-0,12
5	96	-0,05	-0,82	-0,09	0,44	4,45	0,15	97	-0,06	-0,88	-0,01	0,98	4,30	-0,09
	1	-0,17	-0,85	-0,08	-1,15	-5,75	0,14	21	-0,18	-0,90	0,00	-1,10	-5,48	-0,09
6	100	-0,18	-0,88	0,00	0,87	4,36	0,00	104	-0,18	-0,88	0,00	0,87	4,36	0,00
	2	-0,18	-0,88	0,00	-1,11	-5,56	0,00	55	-0,18	-0,88	0,00	-1,11	-5,56	0,00
7	107	-0,18	-0,88	0,00	0,87	4,36	0,00	111	-0,18	-0,88	0,00	0,87	4,36	0,00
	5	-0,18	-0,88	0,00	-1,11	-5,56	0,00	73	-0,18	-0,88	0,00	-1,11	-5,56	0,00
8	114	-0,18	-0,88	0,00	0,87	4,36	0,00	118	-0,18	-0,87	0,00	0,87	4,36	0,00
	7	-0,18	-0,88	0,00	-1,11	-5,56	0,00	91	-0,17	-0,87	0,00	-1,11	-5,56	0,00
9	125	-0,05	-0,82	-0,09	-0,44	-4,45	-0,15	126	-0,06	-0,88	-0,01	-0,98	-4,30	0,09
	3	-0,17	-0,85	-0,08	1,15	5,75	-0,14	39	-0,18	-0,90	0,00	1,10	5,48	0,09
10	129	-0,18	-0,88	0,00	-0,87	-4,36	0,00	133	-0,18	-0,88	0,00	-0,87	-4,36	0,00
	4	-0,18	-0,88	0,00	1,11	5,56	0,00	59	-0,18	-0,88	0,00	1,11	5,56	0,00
11	136	-0,18	-0,88	0,00	-0,87	-4,36	0,00	140	-0,18	-0,88	0,00	-0,87	-4,36	0,00
	6	-0,18	-0,88	0,00	1,11	5,56	0,00	77	-0,18	-0,88	0,00	1,11	5,56	0,00
12	143	-0,18	-0,88	0,00	-0,87	-4,36	0,00	147	-0,18	-0,87	0,00	-0,87	-4,36	0,00
	8	-0,18	-0,88	0,00	1,11	5,56	0,00	95	-0,17	-0,87	0,00	1,11	5,56	0,00
13	25	0,00	0,00	0,00	-0,26	-1,25	0,02	26	0,00	0,00	0,00	-0,26	-1,27	0,02
	21	0,00	0,00	0,00	0,99	5,45	0,00	22	0,00	0,00	0,00	1,20	5,59	0,00
14	26	0,00	0,00	0,00	-0,25	-1,27	-0,01	27	0,00	0,00	0,00	-0,26	-1,26	0,00
	22	0,00	0,00	0,00	1,07	5,57	-0,01	23	0,00	0,00	0,00	1,15	5,57	0,00
15	27	0,00	0,00	0,00	-0,25	-1,26	0,00	28	0,00	0,00	0,00	-0,25	-1,27	0,00
	23	0,00	0,00	0,00	1,08	5,56	0,00	2	0,00	0,00	0,00	1,14	5,57	0,00
16	29	0,00	0,00	0,00	-0,15	-3,59	-0,18	30	0,00	0,00	0,00	-0,86	-3,46	0,17
	24	0,00	0,00	0,00	-0,14	-1,23	-0,22	25	0,00	0,00	0,00	-0,26	-1,27	0,13
17	30	0,00	0,00	0,00	-0,73	-3,43	0,01	31	0,00	0,00	0,00	-0,70	-3,52	-0,01
	25	0,00	0,00	0,00	-0,27	-1,27	0,02	26	0,00	0,00	0,00	-0,26	-1,27	0,01
18	31	0,00	0,00	0,00	-0,71	-3,52	0,00	32	0,00	0,00	0,00	-0,70	-3,51	0,00
	26	0,00	0,00	0,00	-0,25	-1,26	0,00	27	0,00	0,00	0,00	-0,26	-1,27	-0,01
19	32	0,00	0,00	0,00	-0,70	-3,51	0,00	33	0,00	0,00	0,00	-0,70	-3,51	0,00
	27	0,00	0,00	0,00	-0,25	-1,26	0,00	28	0,00	0,00	0,00	-0,25	-1,27	0,00
20	34	0,00	0,00	0,00	-0,14	-1,23	0,22	35	0,00	0,00	0,00	-0,26	-1,27	-0,13
	29	0,00	0,00	0,00	-0,15	-3,59	0,18	30	0,00	0,00	0,00	-0,86	-3,46	-0,17
21	35	0,00	0,00	0,00	-0,27	-1,27	-0,02	36	0,00	0,00	0,00	-0,26	-1,27	-0,01
	30	0,00	0,00	0,00	-0,73	-3,43	-0,01	31	0,00	0,00	0,00	-0,70	-3,52	0,01
22	36	0,00	0,00	0,00	-0,25	-1,26	0,00	37	0,00	0,00	0,00	-0,26	-1,27	0,01
	31	0,00	0,00	0,00	-0,71	-3,52	0,00	32	0,00	0,00	0,00	-0,70	-3,51	0,00
23	37	0,00	0,00	0,00	-0,25	-1,26	0,00	38	0,00	0,00	0,00	-0,25	-1,27	0,00
	32	0,00	0,00	0,00	-0,70	-3,51	0,00	33	0,00	0,00	0,00	-0,70	-3,51	0,00
24	3	0,00	0,00	0,00	0,87	5,74	0,12	39	0,00	0,00	0,00	1,29	5,51	-0,11

TENS. SOVRACCARICO PERMAN.: SHELL

Shell Nro	Nodo N.ro	S11 kg/cmq	S22 kg/cmq	S12 kg/cmq	M11 kg/cmq	M22 kg/cmq	M12 kg/cmq	Nodo N.ro	S11 kg/cmq	S22 kg/cmq	S12 kg/cmq	M11 kg/cmq	M22 kg/cmq	M12 kg/cmq
	34	0,00	0,00	0,00	-0,15	-1,25	0,16	35	0,00	0,00	0,00	-0,26	-1,25	-0,07
25	39	0,00	0,00	0,00	0,99	5,45	0,00	40	0,00	0,00	0,00	1,20	5,59	0,00
	35	0,00	0,00	0,00	-0,26	-1,25	-0,02	36	0,00	0,00	0,00	-0,26	-1,27	-0,02
26	40	0,00	0,00	0,00	1,07	5,57	0,01	41	0,00	0,00	0,00	1,15	5,57	0,00
	36	0,00	0,00	0,00	-0,25	-1,27	0,01	37	0,00	0,00	0,00	-0,26	-1,26	0,00
27	41	0,00	0,00	0,00	1,08	5,56	0,00	4	0,00	0,00	0,00	1,14	5,57	0,00
	37	0,00	0,00	0,00	-0,25	-1,26	0,00	38	0,00	0,00	0,00	-0,25	-1,27	0,00
28	46	0,00	0,00	0,00	-1,27	-0,25	0,00	47	0,00	0,00	0,00	-3,51	-0,70	0,00
	42	0,00	0,00	0,00	-1,27	-0,25	0,00	43	0,00	0,00	0,00	-3,51	-0,70	0,00
29	47	0,00	0,00	0,00	-3,51	-0,70	0,00	48	0,00	0,00	0,00	-1,27	-0,25	0,00
	43	0,00	0,00	0,00	-3,51	-0,70	0,00	44	0,00	0,00	0,00	-1,27	-0,25	0,00
30	48	0,00	0,00	0,00	-1,27	-0,25	0,00	49	0,00	0,00	0,00	5,56	1,11	0,00
	44	0,00	0,00	0,00	-1,27	-0,25	0,00	6	0,00	0,00	0,00	5,57	1,11	0,00
31	50	0,00	0,00	0,00	5,56	1,11	0,00	51	0,00	0,00	0,00	-1,27	-0,25	0,00
	45	0,00	0,00	0,00	5,57	1,12	0,00	46	0,00	0,00	0,00	-1,27	-0,25	0,00
32	51	0,00	0,00	0,00	-1,27	-0,25	0,00	52	0,00	0,00	0,00	-3,51	-0,70	0,00
	46	0,00	0,00	0,00	-1,27	-0,25	0,00	47	0,00	0,00	0,00	-3,51	-0,70	0,00
33	52	0,00	0,00	0,00	-3,51	-0,70	0,00	53	0,00	0,00	0,00	-1,27	-0,25	0,00
	47	0,00	0,00	0,00	-3,51	-0,70	0,00	48	0,00	0,00	0,00	-1,27	-0,25	0,00
34	53	0,00	0,00	0,00	-1,27	-0,25	0,00	54	0,00	0,00	0,00	5,56	1,11	0,00
	48	0,00	0,00	0,00	-1,27	-0,25	0,00	49	0,00	0,00	0,00	5,57	1,12	0,00
35	55	0,00	0,00	0,00	5,56	1,10	0,00	56	0,00	0,00	0,00	-1,27	-0,25	0,00
	50	0,00	0,00	0,00	5,57	1,12	0,00	51	0,00	0,00	0,00	-1,27	-0,25	0,00
36	56	0,00	0,00	0,00	-1,27	-0,25	0,00	57	0,00	0,00	0,00	-3,51	-0,70	0,00
	51	0,00	0,00	0,00	-1,27	-0,25	0,00	52	0,00	0,00	0,00	-3,51	-0,70	0,00
37	57	0,00	0,00	0,00	-3,51	-0,70	0,00	58	0,00	0,00	0,00	-1,27	-0,25	0,00
	52	0,00	0,00	0,00	-3,51	-0,70	0,00	53	0,00	0,00	0,00	-1,27	-0,25	0,00
38	58	0,00	0,00	0,00	-1,27	-0,25	0,00	59	0,00	0,00	0,00	5,56	1,10	0,00
	53	0,00	0,00	0,00	-1,27	-0,25	0,00	54	0,00	0,00	0,00	5,57	1,12	0,00
39	2	0,00	0,00	0,00	5,56	1,10	0,00	28	0,00	0,00	0,00	-1,27	-0,25	0,00
	55	0,00	0,00	0,00	5,57	1,13	0,00	56	0,00	0,00	0,00	-1,27	-0,25	0,00
40	28	0,00	0,00	0,00	-1,27	-0,25	0,00	33	0,00	0,00	0,00	-3,51	-0,70	0,00
	56	0,00	0,00	0,00	-1,27	-0,25	0,00	57	0,00	0,00	0,00	-3,51	-0,70	0,00
41	33	0,00	0,00	0,00	-3,51	-0,70	0,00	38	0,00	0,00	0,00	-1,27	-0,25	0,00
	57	0,00	0,00	0,00	-3,51	-0,70	0,00	58	0,00	0,00	0,00	-1,27	-0,25	0,00
42	38	0,00	0,00	0,00	-1,27	-0,25	0,00	4	0,00	0,00	0,00	5,56	1,10	0,00
	58	0,00	0,00	0,00	-1,27	-0,25	0,00	59	0,00	0,00	0,00	5,57	1,13	0,00
43	64	0,00	0,00	0,00	-1,27	-0,25	0,00	65	0,00	0,00	0,00	-3,51	-0,70	0,00
	60	0,00	0,00	0,00	-1,27	-0,25	0,00	61	0,00	0,00	0,00	-3,51	-0,70	0,00
44	65	0,00	0,00	0,00	-3,51	-0,70	0,00	66	0,00	0,00	0,00	-1,27	-0,25	0,00
	61	0,00	0,00	0,00	-3,51	-0,70	0,00	62	0,00	0,00	0,00	-1,27	-0,25	0,00
45	66	0,00	0,00	0,00	-1,27	-0,25	0,00	67	0,00	0,00	0,00	5,57	1,12	0,00
	62	0,00	0,00	0,00	-1,27	-0,25	0,00	8	0,00	0,00	0,00	5,56	1,10	0,00
46	68	0,00	0,00	0,00	5,57	1,12	0,00	69	0,00	0,00	0,00	-1,27	-0,25	0,00
	63	0,00	0,00	0,00	5,56	1,11	0,00	64	0,00	0,00	0,00	-1,27	-0,25	0,00
47	69	0,00	0,00	0,00	-1,27	-0,25	0,00	70	0,00	0,00	0,00	-3,51	-0,70	0,00
	64	0,00	0,00	0,00	-1,27	-0,25	0,00	65	0,00	0,00	0,00	-3,51	-0,70	0,00
48	70	0,00	0,00	0,00	-3,51	-0,70	0,00	71	0,00	0,00	0,00	-1,27	-0,25	0,00
	65	0,00	0,00	0,00	-3,51	-0,70	0,00	66	0,00	0,00	0,00	-1,27	-0,25	0,00
49	71	0,00	0,00	0,00	-1,27	-0,25	0,00	72	0,00	0,00	0,00	5,57	1,12	0,00
	66	0,00	0,00	0,00	-1,27	-0,25	0,00	67	0,00	0,00	0,00	5,56	1,11	0,00
50	73	0,00	0,00	0,00	5,57	1,11	0,00	74	0,00	0,00	0,00	-1,27	-0,25	0,00
	68	0,00	0,00	0,00	5,56	1,11	0,00	69	0,00	0,00	0,00	-1,27	-0,25	0,00
51	74	0,00	0,00	0,00	-1,27	-0,25	0,00	75	0,00	0,00	0,00	-3,51	-0,70	0,00
	69	0,00	0,00	0,00	-1,27	-0,25	0,00	70	0,00	0,00	0,00	-3,51	-0,70	0,00
52	75	0,00	0,00	0,00	-3,51	-0,70	0,00	76	0,00	0,00	0,00	-1,27	-0,25	0,00
	70	0,00	0,00	0,00	-3,51	-0,70	0,00	71	0,00	0,00	0,00	-1,27	-0,25	0,00
53	76	0,00	0,00	0,00	-1,27	-0,25	0,00	77	0,00	0,00	0,00	5,57	1,11	0,00
	71	0,00	0,00	0,00	-1,27	-0,25	0,00	72	0,00	0,00	0,00	5,56	1,11	0,00
54	5	0,00	0,00	0,00	5,56	1,11	0,00	42	0,00	0,00	0,00	-1,27	-0,25	0,00
	73	0,00	0,00	0,00	5,56	1,11	0,00	74	0,00	0,00	0,00	-1,27	-0,25	0,00
55	42	0,00	0,00	0,00	-1,27	-0,25	0,00	43	0,00	0,00	0,00	-3,51	-0,70	0,00
	74	0,00	0,00	0,00	-1,27	-0,25	0,00	75	0,00	0,00	0,00	-3,51	-0,70	0,00
56	43	0,00	0,00	0,00	-3,51	-0,70	0,00	44	0,00	0,00	0,00	-1,27	-0,25	0,00
	75	0,00	0,00	0,00	-3,51	-0,70	0,00	76	0,00	0,00	0,00	-1,27	-0,25	0,00
57	44	0,00	0,00	0,00	-1,27	-0,25	0,00	6	0,00	0,00	0,00	5,56	1,11	0,00
	76	0,00	0,00	0,00	-1,27	-0,25	0,00	77	0,00	0,00	0,00	5,56	1,11	0,00
58	82	0,00	0,00	0,00	-1,28	-0,27	0,07	83	0,00	0,00	0,00	-3,48	-0,83	0,09
	78	0,00	0,00	0,00	-1,22	-0,15	-0,12	79	0,00	0,00	0,00	-3,55	-0,33	-0,10
59	83	0,00	0,00	0,00	-3,48	-0,83	-0,09	84	0,00	0,00	0,00	-1,28	-0,27	-0,07
	79	0,00	0,00	0,00	-3,55	-0,33	0,10	80	0,00	0,00	0,00	-1,22	-0,15	0,12
60	84	0,00	0,00	0,00	-1,24	-0,26	-0,06	85	0,00	0,00	0,00	5,51	1,24	-0,09
	80	0,00	0,00	0,00	-1,27	-0,16	0,12	10	0,00	0,00	0,00	5,71	0,95	0,08
61	86	0,00	0,00	0,00	5,59	1,18	0,00	87	0,00	0,00	0,00	-1,28	-0,25	0,01
	81	0,00	0,00	0,00	5,47	1,02	0,00	82	0,00	0,00	0,00	-1,24	-0,27	0,01
62	87	0,00	0,00	0,00	-1,26	-0,25	0,01	88	0,00	0,00	0,00	-3,52	-0,71	0,00
	82	0,00	0,00	0,00	-1,28	-0,28	0,01	83	0,00	0,00	0,00	-3,46	-0,70	0,00
63	88	0,00	0,00	0,00	-3,52	-0,71	0,00	89	0,00	0,00	0,00	-1,26	-0,25	-0,01
	83	0,00	0,00	0,00	-3,46	-0,70	0,00	84	0,00	0,00	0,00	-1,28	-0,28	-0,01
64	89	0,00	0,00	0,00	-1,28	-0,25	-0,01	90	0,00	0,00	0,00	5,59	1,18	0,00
	84	0,00	0,00	0,00	-1,24	-0,27	-0,01	85	0,00	0,00	0,00	5,47	1,02	0,00
65	91	0,00	0,00	0,00	5,57	1,14	0,00	92	0,00	0,00	0,00	-1,26	-0,25	0,00
	86	0,00	0,00	0,00	5,57	1,09	0,00	87	0,00	0,00	0,00	-1,28	-0,26	0,00
66	92	0,00	0,00	0,00	-1,27	-0,25	0,00	93	0,00	0,00	0,00	-3,51	-0,70	0,00
	87	0,00	0,00	0,00	-1,26	-0,25	0,00	88	0,00	0,00	0,00	-3,52	-0,71	0,00
67	93	0,00	0,00	0,00	-3,51	-0,70	0,00	94	0,00	0,00	0,00	-1,27	-0,25	0,00
	88	0,00	0,00	0,00	-3,52	-0,71	0,00	89	0,00	0,00	0,00	-1,26	-0,25	0,00
68	94	0,00	0,00	0,00	-1,26	-0,25	0,00	95	0,00	0,00	0,00	5,57	1,14	0,00
	89	0,00	0,00	0,00	-1,28	-0,26	0,00	90	0,00	0,00	0,00	5,57	1,09	0,00
69	7	0,00	0,00	0,00	5,57	1,13	0,00	60	0,00	0,00	0,00	-1,27	-0,25	0,00
	91	0,00	0,00	0,00	5,56	1,10	0,00	92	0,00	0,00	0,00	-1,26	-0,25	0,00
70	60	0,00	0,00	0,00	-1,27	-0,25	0,00	61	0,00	0,00	0,00	-3,51	-0,70	0,00

TENS. SOVRACCARICO PERMAN.: SHELL

Shell Nro	Nodo N.ro	S11 kg/cmq	S22 kg/cmq	S12 kg/cmq	M11 kg/cmq	M22 kg/cmq	M12 kg/cmq	Nodo N.ro	S11 kg/cmq	S22 kg/cmq	S12 kg/cmq	M11 kg/cmq	M22 kg/cmq	M12 kg/cmq
	92	0,00	0,00	0,00	-1,27	-0,25	0,00	93	0,00	0,00	0,00	-3,51	-0,70	0,00
71	61	0,00	0,00	0,00	-3,51	-0,70	0,00	62	0,00	0,00	0,00	-1,27	-0,25	0,00
	93	0,00	0,00	0,00	-3,51	-0,70	0,00	94	0,00	0,00	0,00	-1,27	-0,25	0,00
72	62	0,00	0,00	0,00	-1,27	-0,25	0,00	8	0,00	0,00	0,00	5,57	1,13	0,00
	94	0,00	0,00	0,00	-1,26	-0,25	0,00	95	0,00	0,00	0,00	5,56	1,10	0,00
73	97	-0,16	-0,90	-0,01	0,89	4,29	-0,02	98	-0,16	-0,87	0,00	0,87	4,37	0,00
	21	-0,18	-0,90	-0,02	-1,10	-5,48	-0,02	22	-0,18	-0,88	0,00	-1,11	-5,57	0,00
74	98	-0,18	-0,88	0,00	0,88	4,37	0,00	99	-0,18	-0,88	0,00	0,87	4,36	0,00
	22	-0,18	-0,88	0,00	-1,11	-5,57	0,00	23	-0,17	-0,87	0,00	-1,11	-5,56	0,00
75	99	-0,18	-0,87	0,00	0,87	4,36	0,00	100	-0,18	-0,88	0,00	0,87	4,36	0,00
	23	-0,17	-0,87	0,00	-1,11	-5,56	0,00	2	-0,18	-0,88	0,00	-1,11	-5,56	0,00
76	11	-0,17	-0,84	0,07	0,00	-0,02	-0,17	101	-0,18	-0,91	-0,01	0,00	0,01	0,06
	96	-0,05	-0,82	0,09	0,43	4,43	-0,12	97	-0,06	-0,88	0,01	0,98	4,32	0,11
77	101	-0,18	-0,91	0,02	0,00	0,01	0,02	102	-0,17	-0,87	0,01	0,00	0,00	0,01
	97	-0,16	-0,90	0,01	0,89	4,30	0,01	98	-0,16	-0,87	0,00	0,87	4,36	-0,01
78	102	-0,17	-0,87	0,00	0,00	0,00	0,00	103	-0,18	-0,88	0,00	0,00	0,00	0,00
	98	-0,18	-0,87	0,00	0,88	4,36	0,00	99	-0,18	-0,88	0,00	0,87	4,36	0,00
79	103	-0,18	-0,88	0,00	0,00	0,00	0,00	12	-0,17	-0,87	0,00	0,00	0,00	0,00
	99	-0,18	-0,88	0,00	0,87	4,36	0,00	100	-0,18	-0,87	0,00	0,87	4,36	0,00
80	104	-0,18	-0,88	0,00	0,87	4,36	0,00	105	-0,18	-0,88	0,00	0,87	4,36	0,00
	55	-0,18	-0,88	0,00	-1,11	-5,56	0,00	50	-0,18	-0,88	0,00	-1,11	-5,56	0,00
81	105	-0,18	-0,88	0,00	0,87	4,36	0,00	106	-0,18	-0,88	0,00	0,87	4,36	0,00
	50	-0,18	-0,88	0,00	-1,11	-5,56	0,00	45	-0,18	-0,88	0,00	-1,11	-5,56	0,00
82	106	-0,18	-0,88	0,00	0,87	4,36	0,00	107	-0,18	-0,88	0,00	0,87	4,36	0,00
	45	-0,18	-0,88	0,00	-1,11	-5,56	0,00	5	-0,18	-0,88	0,00	-1,11	-5,56	0,00
83	12	-0,17	-0,87	0,00	0,00	0,00	0,00	108	-0,18	-0,88	0,00	0,00	0,00	0,00
	100	-0,17	-0,87	0,00	0,87	4,36	0,00	104	-0,18	-0,88	0,00	0,87	4,36	0,00
84	108	-0,18	-0,88	0,00	0,00	0,00	0,00	109	-0,18	-0,88	0,00	0,00	0,00	0,00
	104	-0,18	-0,88	0,00	0,87	4,36	0,00	105	-0,17	-0,88	0,00	0,87	4,36	0,00
85	109	-0,18	-0,88	0,00	0,00	0,00	0,00	110	-0,18	-0,88	0,00	0,00	0,00	0,00
	105	-0,18	-0,88	0,00	0,87	4,36	0,00	106	-0,18	-0,88	0,00	0,87	4,36	0,00
86	110	-0,18	-0,88	0,00	0,00	0,00	0,00	13	-0,18	-0,88	0,00	0,00	0,00	0,00
	106	-0,18	-0,88	0,00	0,87	4,36	0,00	107	-0,18	-0,88	0,00	0,87	4,36	0,00
87	111	-0,18	-0,88	0,00	0,87	4,36	0,00	112	-0,18	-0,88	0,00	0,87	4,36	0,00
	73	-0,18	-0,88	0,00	-1,11	-5,56	0,00	68	-0,18	-0,88	0,00	-1,11	-5,56	0,00
88	112	-0,18	-0,88	0,00	0,87	4,36	0,00	113	-0,18	-0,88	0,00	0,87	4,36	0,00
	68	-0,18	-0,88	0,00	-1,11	-5,56	0,00	63	-0,18	-0,88	0,00	-1,11	-5,56	0,00
89	113	-0,18	-0,88	0,00	0,87	4,36	0,00	114	-0,18	-0,88	0,00	0,87	4,36	0,00
	63	-0,18	-0,88	0,00	-1,11	-5,56	0,00	7	-0,18	-0,88	0,00	-1,11	-5,56	0,00
90	13	-0,18	-0,88	0,00	0,00	0,00	0,00	115	-0,18	-0,88	0,00	0,00	0,00	0,00
	107	-0,18	-0,88	0,00	0,87	4,36	0,00	111	-0,18	-0,88	0,00	0,87	4,36	0,00
91	115	-0,18	-0,88	0,00	0,00	0,00	0,00	116	-0,18	-0,88	0,00	0,00	0,00	0,00
	111	-0,18	-0,88	0,00	0,87	4,36	0,00	112	-0,18	-0,88	0,00	0,87	4,36	0,00
92	116	-0,18	-0,88	0,00	0,00	0,00	0,00	117	-0,18	-0,88	0,00	0,00	0,00	0,00
	112	-0,18	-0,88	0,00	0,87	4,36	0,00	113	-0,18	-0,88	0,00	0,87	4,36	0,00
93	117	-0,18	-0,88	0,00	0,00	0,00	0,00	14	-0,17	-0,87	0,00	0,00	0,00	0,00
	113	-0,18	-0,88	0,00	0,87	4,36	0,00	114	-0,17	-0,87	0,00	0,87	4,36	0,00
94	118	-0,18	-0,88	0,00	0,87	4,36	0,00	119	-0,18	-0,88	0,00	0,88	4,37	0,00
	91	-0,17	-0,87	0,00	-1,11	-5,56	0,00	86	-0,18	-0,88	0,00	-1,12	-5,58	0,00
95	119	-0,16	-0,87	0,00	0,87	4,37	0,00	120	-0,16	-0,90	0,01	0,89	4,29	0,02
	86	-0,18	-0,88	0,00	-1,12	-5,58	0,00	81	-0,18	-0,90	0,02	-1,10	-5,48	0,02
96	120	-0,06	-0,88	0,01	0,98	4,31	0,09	121	-0,05	-0,82	0,09	0,43	4,45	-0,14
	81	-0,18	-0,90	0,00	-1,10	-5,48	0,09	9	-0,17	-0,85	0,08	-1,15	-5,74	-0,15
97	14	-0,17	-0,87	0,00	0,00	0,00	0,00	122	-0,18	-0,88	0,00	0,00	0,00	0,00
	114	-0,18	-0,87	0,00	0,87	4,36	0,00	118	-0,18	-0,88	0,00	0,87	4,36	0,00
98	122	-0,18	-0,88	0,00	0,00	0,00	0,00	123	-0,17	-0,87	0,00	0,00	0,00	0,00
	118	-0,18	-0,88	0,00	0,87	4,36	0,00	119	-0,18	-0,87	0,00	0,88	4,36	0,00
99	123	-0,17	-0,87	-0,01	0,00	0,00	-0,01	124	-0,18	-0,91	-0,02	0,00	0,01	-0,02
	119	-0,16	-0,87	0,00	0,87	4,36	0,01	120	-0,16	-0,90	-0,01	0,89	4,30	-0,01
100	124	-0,18	-0,91	0,01	0,00	0,01	-0,06	15	-0,17	-0,84	-0,07	0,00	-0,02	0,17
	120	-0,06	-0,88	-0,01	0,98	4,32	-0,11	121	-0,05	-0,82	-0,09	0,43	4,44	0,12
101	126	-0,16	-0,90	-0,01	-0,89	-4,29	0,02	127	-0,16	-0,87	0,00	-0,87	-4,37	0,00
	39	-0,18	-0,90	-0,02	1,10	5,48	0,02	40	-0,18	-0,88	0,00	1,11	5,57	0,00
102	127	-0,18	-0,88	0,00	-0,88	-4,37	0,00	128	-0,18	-0,88	0,00	-0,87	-4,36	0,00
	40	-0,18	-0,88	0,00	1,11	5,57	0,00	41	-0,17	-0,87	0,00	1,11	5,56	0,00
103	128	-0,18	-0,87	0,00	-0,87	-4,36	0,00	129	-0,18	-0,88	0,00	-0,87	-4,36	0,00
	41	-0,17	-0,87	0,00	1,11	5,56	0,00	4	-0,18	-0,88	0,00	1,11	5,56	0,00
104	16	-0,17	-0,84	0,07	0,00	0,02	0,17	130	-0,18	-0,91	-0,01	0,00	-0,01	-0,06
	125	-0,05	-0,82	0,09	-0,43	-4,43	0,12	126	-0,06	-0,88	0,01	-0,98	-4,32	-0,11
105	130	-0,18	-0,91	0,02	0,00	-0,01	-0,02	131	-0,17	-0,87	0,01	0,00	0,00	-0,01
	126	-0,16	-0,90	0,01	-0,89	-4,30	-0,01	127	-0,16	-0,87	0,00	-0,87	-4,36	0,01
106	131	-0,17	-0,87	0,00	0,00	0,00	0,00	132	-0,18	-0,88	0,00	0,00	0,00	0,00
	127	-0,18	-0,87	0,00	-0,88	-4,36	0,00	128	-0,18	-0,88	0,00	-0,87	-4,36	0,00
107	132	-0,18	-0,88	0,00	0,00	0,00	0,00	17	-0,17	-0,87	0,00	0,00	0,00	0,00
	128	-0,18	-0,88	0,00	-0,87	-4,36	0,00	129	-0,18	-0,87	0,00	-0,87	-4,36	0,00
108	133	-0,18	-0,88	0,00	-0,87	-4,36	0,00	134	-0,18	-0,88	0,00	-0,87	-4,36	0,00
	59	-0,18	-0,88	0,00	1,11	5,56	0,00	54	-0,18	-0,88	0,00	1,11	5,56	0,00
109	134	-0,18	-0,88	0,00	-0,87	-4,36	0,00	135	-0,18	-0,88	0,00	-0,87	-4,36	0,00
	54	-0,18	-0,88	0,00	1,11	5,56	0,00	49	-0,18	-0,88	0,00	1,11	5,56	0,00
110	135	-0,18	-0,88	0,00	-0,87	-4,36	0,00	136	-0,18	-0,88	0,00	-0,87	-4,36	0,00
	49	-0,18	-0,88	0,00	1,11	5,56	0,00	6	-0,18	-0,88	0,00	1,11	5,56	0,00
111	17	-0,17	-0,87	0,00	0,00	0,00	0,00	137	-0,18	-0,88	0,00	0,00	0,00	0,00
	129	-0,17	-0,87	0,00	-0,87	-4,36	0,00	133	-0,18	-0,88	0,00	-0,87	-4,36	0,00
112	137	-0,18	-0,88	0,00	0,00	0,00	0,00	138	-0,18	-0,88	0,00	0,00	0,00	0,00
	133	-0,18	-0,88	0,00	-0,87	-4,36	0,00	134	-0,17	-0,88	0,00	-0,87	-4,36	0,00
113	138	-0,18	-0,88	0,00	0,00	0,00	0,00	139	-0,18	-0,88	0,00	0,00	0,00	0,00
	134	-0,18	-0,88	0,00	-0,87	-4,36	0,00	135	-0,18	-0,88	0,00	-0,87	-4,36	0,00
114	139	-0,18	-0,88	0,00	0,00	0,00	0,00	18	-0,18	-0,88	0,00	0,00	0,00	0,00
	135	-0,18	-0,88	0,00	-0,87	-4,36	0,00	136	-0,18	-0,88	0,00	-0,87	-4,36	0,00
115	140	-0,18	-0,88	0,00	-0,87	-4,36	0,00	141	-0,18	-0,88	0,00	-0,87	-4,36	0,00
	77	-0,18	-0,88	0,00	1,11	5,56	0,00	72	-0,18	-0,88	0,00	1,11	5,56	0,00
116	141	-0,18	-0,88	0,00	-0,87	-4,36	0,00	142	-0,18	-0,88	0,00	-0,87	-4,36	0,00

TENS. SOVRACCARICO PERMAN.: SHELL

Shell Nro	Nodo N.ro	S11 kg/cmq	S22 kg/cmq	S12 kg/cmq	M11 kg/cmq	M22 kg/cmq	M12 kg/cmq	Nodo N.ro	S11 kg/cmq	S22 kg/cmq	S12 kg/cmq	M11 kg/cmq	M22 kg/cmq	M12 kg/cmq
	72	-0,18	-0,88	0,00	1,11	5,56	0,00	67	-0,18	-0,88	0,00	1,11	5,56	0,00
117	142	-0,18	-0,88	0,00	-0,87	-4,36	0,00	143	-0,18	-0,88	0,00	-0,87	-4,36	0,00
	67	-0,18	-0,88	0,00	1,11	5,56	0,00	8	-0,18	-0,88	0,00	1,11	5,56	0,00
118	18	-0,18	-0,88	0,00	0,00	0,00	0,00	144	-0,18	-0,88	0,00	0,00	0,00	0,00
	136	-0,18	-0,88	0,00	-0,87	-4,36	0,00	140	-0,18	-0,88	0,00	-0,87	-4,36	0,00
119	144	-0,18	-0,88	0,00	0,00	0,00	0,00	145	-0,18	-0,88	0,00	0,00	0,00	0,00
	140	-0,18	-0,88	0,00	-0,87	-4,36	0,00	141	-0,18	-0,88	0,00	-0,87	-4,36	0,00
120	145	-0,18	-0,88	0,00	0,00	0,00	0,00	146	-0,18	-0,88	0,00	0,00	0,00	0,00
	141	-0,18	-0,88	0,00	-0,87	-4,36	0,00	142	-0,18	-0,88	0,00	-0,87	-4,36	0,00
121	146	-0,18	-0,88	0,00	0,00	0,00	0,00	19	-0,17	-0,87	0,00	0,00	0,00	0,00
	142	-0,18	-0,88	0,00	-0,87	-4,36	0,00	143	-0,17	-0,87	0,00	-0,87	-4,36	0,00
122	147	-0,18	-0,88	0,00	-0,87	-4,36	0,00	148	-0,18	-0,88	0,00	-0,88	-4,37	0,00
	95	-0,17	-0,87	0,00	1,11	5,56	0,00	90	-0,18	-0,88	0,00	1,12	5,58	0,00
123	148	-0,16	-0,87	0,00	-0,87	-4,37	0,00	149	-0,16	-0,90	0,01	-0,89	-4,29	-0,02
	90	-0,18	-0,88	0,00	1,12	5,58	0,00	85	-0,18	-0,90	0,02	1,10	5,48	-0,02
124	149	-0,06	-0,88	0,01	-0,98	-4,31	-0,09	150	-0,05	-0,82	0,09	-0,43	-4,45	0,14
	85	-0,18	-0,90	0,00	1,10	5,48	-0,09	10	-0,17	-0,85	0,08	1,15	5,74	0,15
125	19	-0,17	-0,87	0,00	0,00	0,00	0,00	151	-0,18	-0,88	0,00	0,00	0,00	0,00
	143	-0,18	-0,87	0,00	-0,87	-4,36	0,00	147	-0,18	-0,88	0,00	-0,87	-4,36	0,00
126	151	-0,18	-0,88	0,00	0,00	0,00	0,00	152	-0,17	-0,87	0,00	0,00	0,00	0,00
	147	-0,18	-0,88	0,00	-0,87	-4,36	0,00	148	-0,18	-0,87	0,00	-0,88	-4,36	0,00
127	152	-0,17	-0,87	-0,01	0,00	0,00	0,01	153	-0,18	-0,91	-0,02	0,00	-0,01	0,02
	148	-0,16	-0,87	0,00	-0,87	-4,36	-0,01	149	-0,16	-0,90	-0,01	-0,89	-4,30	0,01
128	153	-0,18	-0,91	0,01	0,00	-0,01	0,06	20	-0,17	-0,84	-0,07	0,00	0,02	-0,17
	149	-0,06	-0,88	-0,01	-0,98	-4,32	0,11	150	-0,05	-0,82	-0,09	-0,43	-4,44	-0,12

FORZE Var.Bibl.Arch.: SHELL

Shell Nro	Nodo N.ro	Tx (t)	Ty (t)	Tz (t)	Mx (t*m)	My (t*m)	Mz (t*m)	Nodo N.ro	Tx (t)	Ty (t)	Tz (t)	Mx (t*m)	My (t*m)	Mz (t*m)
1	24	0,00	0,00	0,81	0,00	0,00	0,00	25	0,00	0,00	0,81	0,00	0,00	0,00
	1	0,00	0,00	0,81	0,00	0,00	0,00	21	0,00	0,00	0,81	0,00	0,00	0,00
2	45	0,00	0,00	0,81	0,00	0,00	0,00	46	0,00	0,00	0,81	0,00	0,00	0,00
	5	0,00	0,00	0,81	0,00	0,00	0,00	42	0,00	0,00	0,81	0,00	0,00	0,00
3	63	0,00	0,00	0,81	0,00	0,00	0,00	64	0,00	0,00	0,81	0,00	0,00	0,00
	7	0,00	0,00	0,81	0,00	0,00	0,00	60	0,00	0,00	0,81	0,00	0,00	0,00
4	81	0,00	0,00	0,81	0,00	0,00	0,00	82	0,00	0,00	0,81	0,00	0,00	0,00
	9	0,00	0,00	0,81	0,00	0,00	0,00	78	0,00	0,00	0,81	0,00	0,00	0,00
5	96	0,00	0,00	0,00	0,00	0,00	0,00	97	0,00	0,00	0,00	0,00	0,00	0,00
	1	0,00	0,00	0,00	0,00	0,00	0,00	21	0,00	0,00	0,00	0,00	0,00	0,00
6	100	0,00	0,00	0,00	0,00	0,00	0,00	104	0,00	0,00	0,00	0,00	0,00	0,00
	2	0,00	0,00	0,00	0,00	0,00	0,00	55	0,00	0,00	0,00	0,00	0,00	0,00
7	107	0,00	0,00	0,00	0,00	0,00	0,00	111	0,00	0,00	0,00	0,00	0,00	0,00
	5	0,00	0,00	0,00	0,00	0,00	0,00	73	0,00	0,00	0,00	0,00	0,00	0,00
8	114	0,00	0,00	0,00	0,00	0,00	0,00	118	0,00	0,00	0,00	0,00	0,00	0,00
	7	0,00	0,00	0,00	0,00	0,00	0,00	91	0,00	0,00	0,00	0,00	0,00	0,00
9	125	0,00	0,00	0,00	0,00	0,00	0,00	126	0,00	0,00	0,00	0,00	0,00	0,00
	3	0,00	0,00	0,00	0,00	0,00	0,00	39	0,00	0,00	0,00	0,00	0,00	0,00
10	129	0,00	0,00	0,00	0,00	0,00	0,00	133	0,00	0,00	0,00	0,00	0,00	0,00
	4	0,00	0,00	0,00	0,00	0,00	0,00	59	0,00	0,00	0,00	0,00	0,00	0,00
11	136	0,00	0,00	0,00	0,00	0,00	0,00	140	0,00	0,00	0,00	0,00	0,00	0,00
	6	0,00	0,00	0,00	0,00	0,00	0,00	77	0,00	0,00	0,00	0,00	0,00	0,00
12	143	0,00	0,00	0,00	0,00	0,00	0,00	147	0,00	0,00	0,00	0,00	0,00	0,00
	8	0,00	0,00	0,00	0,00	0,00	0,00	95	0,00	0,00	0,00	0,00	0,00	0,00
13	25	0,00	0,00	0,81	0,00	0,00	0,00	26	0,00	0,00	0,81	0,00	0,00	0,00
	21	0,00	0,00	0,81	0,00	0,00	0,00	22	0,00	0,00	0,81	0,00	0,00	0,00
14	26	0,00	0,00	0,81	0,00	0,00	0,00	27	0,00	0,00	0,81	0,00	0,00	0,00
	22	0,00	0,00	0,81	0,00	0,00	0,00	23	0,00	0,00	0,81	0,00	0,00	0,00
15	27	0,00	0,00	0,81	0,00	0,00	0,00	28	0,00	0,00	0,81	0,00	0,00	0,00
	23	0,00	0,00	0,81	0,00	0,00	0,00	2	0,00	0,00	0,81	0,00	0,00	0,00
16	29	0,00	0,00	0,81	0,00	0,00	0,00	30	0,00	0,00	0,81	0,00	0,00	0,00
	24	0,00	0,00	0,81	0,00	0,00	0,00	25	0,00	0,00	0,81	0,00	0,00	0,00
17	30	0,00	0,00	0,81	0,00	0,00	0,00	31	0,00	0,00	0,81	0,00	0,00	0,00
	25	0,00	0,00	0,81	0,00	0,00	0,00	26	0,00	0,00	0,81	0,00	0,00	0,00
18	31	0,00	0,00	0,81	0,00	0,00	0,00	32	0,00	0,00	0,81	0,00	0,00	0,00
	26	0,00	0,00	0,81	0,00	0,00	0,00	27	0,00	0,00	0,81	0,00	0,00	0,00
19	32	0,00	0,00	0,81	0,00	0,00	0,00	33	0,00	0,00	0,81	0,00	0,00	0,00
	27	0,00	0,00	0,81	0,00	0,00	0,00	28	0,00	0,00	0,81	0,00	0,00	0,00
20	34	0,00	0,00	0,81	0,00	0,00	0,00	35	0,00	0,00	0,81	0,00	0,00	0,00
	29	0,00	0,00	0,81	0,00	0,00	0,00	30	0,00	0,00	0,81	0,00	0,00	0,00
21	35	0,00	0,00	0,81	0,00	0,00	0,00	36	0,00	0,00	0,81	0,00	0,00	0,00
	30	0,00	0,00	0,81	0,00	0,00	0,00	31	0,00	0,00	0,81	0,00	0,00	0,00
22	36	0,00	0,00	0,81	0,00	0,00	0,00	37	0,00	0,00	0,81	0,00	0,00	0,00
	31	0,00	0,00	0,81	0,00	0,00	0,00	32	0,00	0,00	0,81	0,00	0,00	0,00
23	37	0,00	0,00	0,81	0,00	0,00	0,00	38	0,00	0,00	0,81	0,00	0,00	0,00
	32	0,00	0,00	0,81	0,00	0,00	0,00	33	0,00	0,00	0,81	0,00	0,00	0,00
24	3	0,00	0,00	0,81	0,00	0,00	0,00	39	0,00	0,00	0,81	0,00	0,00	0,00
	34	0,00	0,00	0,81	0,00	0,00	0,00	35	0,00	0,00	0,81	0,00	0,00	0,00
25	39	0,00	0,00	0,81	0,00	0,00	0,00	40	0,00	0,00	0,81	0,00	0,00	0,00
	35	0,00	0,00	0,81	0,00	0,00	0,00	36	0,00	0,00	0,81	0,00	0,00	0,00
26	40	0,00	0,00	0,81	0,00	0,00	0,00	41	0,00	0,00	0,81	0,00	0,00	0,00
	36	0,00	0,00	0,81	0,00	0,00	0,00	37	0,00	0,00	0,81	0,00	0,00	0,00
27	41	0,00	0,00	0,81	0,00	0,00	0,00	4	0,00	0,00	0,81	0,00	0,00	0,00
	37	0,00	0,00	0,81	0,00	0,00	0,00	38	0,00	0,00	0,81	0,00	0,00	0,00
28	46	0,00	0,00	0,81	0,00	0,00	0,00	47	0,00	0,00	0,81	0,00	0,00	0,00
	42	0,00	0,00	0,81	0,00	0,00	0,00	43	0,00	0,00	0,81	0,00	0,00	0,00
29	47	0,00	0,00	0,80	0,00	0,00	0,00	48	0,00	0,00	0,80	0,00	0,00	0,00
	43	0,00	0,00	0,80	0,00	0,00	0,00	44	0,00	0,00	0,80	0,00	0,00	0,00
30	48	0,00	0,00	0,81	0,00	0,00	0,00	49	0,00	0,00	0,81	0,00	0,00	0,00
	44	0,00	0,00	0,81	0,00	0,00	0,00	6	0,00	0,00	0,81	0,00	0,00	0,00
31	50	0,00	0,00	0,81	0,00	0,00	0,00	51	0,00	0,00	0,81	0,00	0,00	0,00
	45	0,00	0,00	0,81	0,00	0,00	0,00	46	0,00	0,00	0,81	0,00	0,00	0,00
32	51	0,00	0,00	0,81	0,00	0,00	0,00	52	0,00	0,00	0,81	0,00	0,00	0,00

FORZE Var.Bibl.Arch.: SHELL

Shell Nro	Nodo N.ro	Tx (t)	Ty (t)	Tz (t)	Mx (t*m)	My (t*m)	Mz (t*m)	Nodo N.ro	Tx (t)	Ty (t)	Tz (t)	Mx (t*m)	My (t*m)	Mz (t*m)
	46	0,00	0,00	0,81	0,00	0,00	0,00	47	0,00	0,00	0,81	0,00	0,00	0,00
33	52	0,00	0,00	0,80	0,00	0,00	0,00	53	0,00	0,00	0,80	0,00	0,00	0,00
	47	0,00	0,00	0,80	0,00	0,00	0,00	48	0,00	0,00	0,80	0,00	0,00	0,00
34	53	0,00	0,00	0,81	0,00	0,00	0,00	54	0,00	0,00	0,81	0,00	0,00	0,00
	48	0,00	0,00	0,81	0,00	0,00	0,00	49	0,00	0,00	0,81	0,00	0,00	0,00
35	55	0,00	0,00	0,81	0,00	0,00	0,00	56	0,00	0,00	0,81	0,00	0,00	0,00
	50	0,00	0,00	0,81	0,00	0,00	0,00	51	0,00	0,00	0,81	0,00	0,00	0,00
36	56	0,00	0,00	0,81	0,00	0,00	0,00	57	0,00	0,00	0,81	0,00	0,00	0,00
	51	0,00	0,00	0,81	0,00	0,00	0,00	52	0,00	0,00	0,81	0,00	0,00	0,00
37	57	0,00	0,00	0,80	0,00	0,00	0,00	58	0,00	0,00	0,80	0,00	0,00	0,00
	52	0,00	0,00	0,80	0,00	0,00	0,00	53	0,00	0,00	0,80	0,00	0,00	0,00
38	58	0,00	0,00	0,81	0,00	0,00	0,00	59	0,00	0,00	0,81	0,00	0,00	0,00
	53	0,00	0,00	0,81	0,00	0,00	0,00	54	0,00	0,00	0,81	0,00	0,00	0,00
39	2	0,00	0,00	0,81	0,00	0,00	0,00	28	0,00	0,00	0,81	0,00	0,00	0,00
	55	0,00	0,00	0,81	0,00	0,00	0,00	56	0,00	0,00	0,81	0,00	0,00	0,00
40	28	0,00	0,00	0,81	0,00	0,00	0,00	33	0,00	0,00	0,81	0,00	0,00	0,00
	56	0,00	0,00	0,81	0,00	0,00	0,00	57	0,00	0,00	0,81	0,00	0,00	0,00
41	33	0,00	0,00	0,80	0,00	0,00	0,00	38	0,00	0,00	0,80	0,00	0,00	0,00
	57	0,00	0,00	0,80	0,00	0,00	0,00	58	0,00	0,00	0,80	0,00	0,00	0,00
42	38	0,00	0,00	0,81	0,00	0,00	0,00	4	0,00	0,00	0,81	0,00	0,00	0,00
	58	0,00	0,00	0,81	0,00	0,00	0,00	59	0,00	0,00	0,81	0,00	0,00	0,00
43	64	0,00	0,00	0,81	0,00	0,00	0,00	65	0,00	0,00	0,81	0,00	0,00	0,00
	60	0,00	0,00	0,81	0,00	0,00	0,00	61	0,00	0,00	0,81	0,00	0,00	0,00
44	65	0,00	0,00	0,80	0,00	0,00	0,00	66	0,00	0,00	0,80	0,00	0,00	0,00
	61	0,00	0,00	0,80	0,00	0,00	0,00	62	0,00	0,00	0,80	0,00	0,00	0,00
45	66	0,00	0,00	0,81	0,00	0,00	0,00	67	0,00	0,00	0,81	0,00	0,00	0,00
	62	0,00	0,00	0,81	0,00	0,00	0,00	8	0,00	0,00	0,81	0,00	0,00	0,00
46	68	0,00	0,00	0,81	0,00	0,00	0,00	69	0,00	0,00	0,81	0,00	0,00	0,00
	63	0,00	0,00	0,81	0,00	0,00	0,00	64	0,00	0,00	0,81	0,00	0,00	0,00
47	69	0,00	0,00	0,81	0,00	0,00	0,00	70	0,00	0,00	0,81	0,00	0,00	0,00
	64	0,00	0,00	0,81	0,00	0,00	0,00	65	0,00	0,00	0,81	0,00	0,00	0,00
48	70	0,00	0,00	0,80	0,00	0,00	0,00	71	0,00	0,00	0,80	0,00	0,00	0,00
	65	0,00	0,00	0,80	0,00	0,00	0,00	66	0,00	0,00	0,80	0,00	0,00	0,00
49	71	0,00	0,00	0,81	0,00	0,00	0,00	72	0,00	0,00	0,81	0,00	0,00	0,00
	66	0,00	0,00	0,81	0,00	0,00	0,00	67	0,00	0,00	0,81	0,00	0,00	0,00
50	73	0,00	0,00	0,81	0,00	0,00	0,00	74	0,00	0,00	0,81	0,00	0,00	0,00
	68	0,00	0,00	0,81	0,00	0,00	0,00	69	0,00	0,00	0,81	0,00	0,00	0,00
51	74	0,00	0,00	0,81	0,00	0,00	0,00	75	0,00	0,00	0,81	0,00	0,00	0,00
	69	0,00	0,00	0,81	0,00	0,00	0,00	70	0,00	0,00	0,81	0,00	0,00	0,00
52	75	0,00	0,00	0,80	0,00	0,00	0,00	76	0,00	0,00	0,80	0,00	0,00	0,00
	70	0,00	0,00	0,80	0,00	0,00	0,00	71	0,00	0,00	0,80	0,00	0,00	0,00
53	76	0,00	0,00	0,81	0,00	0,00	0,00	77	0,00	0,00	0,81	0,00	0,00	0,00
	71	0,00	0,00	0,81	0,00	0,00	0,00	72	0,00	0,00	0,81	0,00	0,00	0,00
54	5	0,00	0,00	0,81	0,00	0,00	0,00	42	0,00	0,00	0,81	0,00	0,00	0,00
	73	0,00	0,00	0,81	0,00	0,00	0,00	74	0,00	0,00	0,81	0,00	0,00	0,00
55	42	0,00	0,00	0,81	0,00	0,00	0,00	43	0,00	0,00	0,81	0,00	0,00	0,00
	74	0,00	0,00	0,81	0,00	0,00	0,00	75	0,00	0,00	0,81	0,00	0,00	0,00
56	43	0,00	0,00	0,80	0,00	0,00	0,00	44	0,00	0,00	0,80	0,00	0,00	0,00
	75	0,00	0,00	0,80	0,00	0,00	0,00	76	0,00	0,00	0,80	0,00	0,00	0,00
57	44	0,00	0,00	0,81	0,00	0,00	0,00	6	0,00	0,00	0,81	0,00	0,00	0,00
	76	0,00	0,00	0,81	0,00	0,00	0,00	77	0,00	0,00	0,81	0,00	0,00	0,00
58	82	0,00	0,00	0,81	0,00	0,00	0,00	83	0,00	0,00	0,81	0,00	0,00	0,00
	78	0,00	0,00	0,81	0,00	0,00	0,00	79	0,00	0,00	0,81	0,00	0,00	0,00
59	83	0,00	0,00	0,80	0,00	0,00	0,00	84	0,00	0,00	0,80	0,00	0,00	0,00
	79	0,00	0,00	0,80	0,00	0,00	0,00	80	0,00	0,00	0,80	0,00	0,00	0,00
60	84	0,00	0,00	0,81	0,00	0,00	0,00	85	0,00	0,00	0,81	0,00	0,00	0,00
	80	0,00	0,00	0,81	0,00	0,00	0,00	10	0,00	0,00	0,81	0,00	0,00	0,00
61	86	0,00	0,00	0,81	0,00	0,00	0,00	87	0,00	0,00	0,81	0,00	0,00	0,00
	81	0,00	0,00	0,81	0,00	0,00	0,00	82	0,00	0,00	0,81	0,00	0,00	0,00
62	87	0,00	0,00	0,81	0,00	0,00	0,00	88	0,00	0,00	0,81	0,00	0,00	0,00
	82	0,00	0,00	0,81	0,00	0,00	0,00	83	0,00	0,00	0,81	0,00	0,00	0,00
63	88	0,00	0,00	0,80	0,00	0,00	0,00	89	0,00	0,00	0,80	0,00	0,00	0,00
	83	0,00	0,00	0,80	0,00	0,00	0,00	84	0,00	0,00	0,80	0,00	0,00	0,00
64	89	0,00	0,00	0,81	0,00	0,00	0,00	90	0,00	0,00	0,81	0,00	0,00	0,00
	84	0,00	0,00	0,81	0,00	0,00	0,00	85	0,00	0,00	0,81	0,00	0,00	0,00
65	91	0,00	0,00	0,81	0,00	0,00	0,00	92	0,00	0,00	0,81	0,00	0,00	0,00
	86	0,00	0,00	0,81	0,00	0,00	0,00	87	0,00	0,00	0,81	0,00	0,00	0,00
66	92	0,00	0,00	0,81	0,00	0,00	0,00	93	0,00	0,00	0,81	0,00	0,00	0,00
	87	0,00	0,00	0,81	0,00	0,00	0,00	88	0,00	0,00	0,81	0,00	0,00	0,00
67	93	0,00	0,00	0,80	0,00	0,00	0,00	94	0,00	0,00	0,80	0,00	0,00	0,00
	88	0,00	0,00	0,80	0,00	0,00	0,00	89	0,00	0,00	0,80	0,00	0,00	0,00
68	94	0,00	0,00	0,81	0,00	0,00	0,00	95	0,00	0,00	0,81	0,00	0,00	0,00
	89	0,00	0,00	0,81	0,00	0,00	0,00	90	0,00	0,00	0,81	0,00	0,00	0,00
69	7	0,00	0,00	0,81	0,00	0,00	0,00	60	0,00	0,00	0,81	0,00	0,00	0,00
	91	0,00	0,00	0,81	0,00	0,00	0,00	92	0,00	0,00	0,81	0,00	0,00	0,00
70	60	0,00	0,00	0,81	0,00	0,00	0,00	61	0,00	0,00	0,81	0,00	0,00	0,00
	92	0,00	0,00	0,81	0,00	0,00	0,00	93	0,00	0,00	0,81	0,00	0,00	0,00
71	61	0,00	0,00	0,80	0,00	0,00	0,00	62	0,00	0,00	0,80	0,00	0,00	0,00
	93	0,00	0,00	0,80	0,00	0,00	0,00	94	0,00	0,00	0,80	0,00	0,00	0,00
72	62	0,00	0,00	0,81	0,00	0,00	0,00	8	0,00	0,00	0,81	0,00	0,00	0,00
	94	0,00	0,00	0,81	0,00	0,00	0,00	95	0,00	0,00	0,81	0,00	0,00	0,00
73	97	0,00	0,00	0,00	0,00	0,00	0,00	98	0,00	0,00	0,00	0,00	0,00	0,00
	21	0,00	0,00	0,00	0,00	0,00	0,00	22	0,00	0,00	0,00	0,00	0,00	0,00
74	98	0,00	0,00	0,00	0,00	0,00	0,00	99	0,00	0,00	0,00	0,00	0,00	0,00
	22	0,00	0,00	0,00	0,00	0,00	0,00	23	0,00	0,00	0,00	0,00	0,00	0,00
75	99	0,00	0,00	0,00	0,00	0,00	0,00	100	0,00	0,00	0,00	0,00	0,00	0,00
	23	0,00	0,00	0,00	0,00	0,00	0,00	2	0,00	0,00	0,00	0,00	0,00	0,00
76	11	0,00	0,00	0,00	0,00	0,00	0,00	101	0,00	0,00	0,00	0,00	0,00	0,00
	96	0,00	0,00	0,00	0,00	0,00	0,00	97	0,00	0,00	0,00	0,00	0,00	0,00
77	101	0,00	0,00	0,00	0,00	0,00	0,00	102	0,00	0,00	0,00	0,00	0,00	0,00
	97	0,00	0,00	0,00	0,00	0,00	0,00	98	0,00	0,00	0,00	0,00	0,00	0,00
78	102	0,00	0,00	0,00	0,00	0,00	0,00	103	0,00	0,00	0,00	0,00	0,00	0,00

FORZE Var.Bibl.Arch.: SHELL

Shell Nro	Nodo N.ro	Tx (t)	Ty (t)	Tz (t)	Mx (t*m)	My (t*m)	Mz (t*m)	Nodo N.ro	Tx (t)	Ty (t)	Tz (t)	Mx (t*m)	My (t*m)	Mz (t*m)
	98	0,00	0,00	0,00	0,00	0,00	0,00	99	0,00	0,00	0,00	0,00	0,00	0,00
79	103	0,00	0,00	0,00	0,00	0,00	0,00	12	0,00	0,00	0,00	0,00	0,00	0,00
	99	0,00	0,00	0,00	0,00	0,00	0,00	100	0,00	0,00	0,00	0,00	0,00	0,00
80	104	0,00	0,00	0,00	0,00	0,00	0,00	105	0,00	0,00	0,00	0,00	0,00	0,00
	55	0,00	0,00	0,00	0,00	0,00	0,00	50	0,00	0,00	0,00	0,00	0,00	0,00
81	105	0,00	0,00	0,00	0,00	0,00	0,00	106	0,00	0,00	0,00	0,00	0,00	0,00
	50	0,00	0,00	0,00	0,00	0,00	0,00	45	0,00	0,00	0,00	0,00	0,00	0,00
82	106	0,00	0,00	0,00	0,00	0,00	0,00	107	0,00	0,00	0,00	0,00	0,00	0,00
	45	0,00	0,00	0,00	0,00	0,00	0,00	5	0,00	0,00	0,00	0,00	0,00	0,00
83	12	0,00	0,00	0,00	0,00	0,00	0,00	108	0,00	0,00	0,00	0,00	0,00	0,00
	100	0,00	0,00	0,00	0,00	0,00	0,00	104	0,00	0,00	0,00	0,00	0,00	0,00
84	108	0,00	0,00	0,00	0,00	0,00	0,00	109	0,00	0,00	0,00	0,00	0,00	0,00
	104	0,00	0,00	0,00	0,00	0,00	0,00	105	0,00	0,00	0,00	0,00	0,00	0,00
85	109	0,00	0,00	0,00	0,00	0,00	0,00	110	0,00	0,00	0,00	0,00	0,00	0,00
	105	0,00	0,00	0,00	0,00	0,00	0,00	106	0,00	0,00	0,00	0,00	0,00	0,00
86	110	0,00	0,00	0,00	0,00	0,00	0,00	13	0,00	0,00	0,00	0,00	0,00	0,00
	106	0,00	0,00	0,00	0,00	0,00	0,00	107	0,00	0,00	0,00	0,00	0,00	0,00
87	111	0,00	0,00	0,00	0,00	0,00	0,00	112	0,00	0,00	0,00	0,00	0,00	0,00
	73	0,00	0,00	0,00	0,00	0,00	0,00	68	0,00	0,00	0,00	0,00	0,00	0,00
88	112	0,00	0,00	0,00	0,00	0,00	0,00	113	0,00	0,00	0,00	0,00	0,00	0,00
	68	0,00	0,00	0,00	0,00	0,00	0,00	63	0,00	0,00	0,00	0,00	0,00	0,00
89	113	0,00	0,00	0,00	0,00	0,00	0,00	114	0,00	0,00	0,00	0,00	0,00	0,00
	63	0,00	0,00	0,00	0,00	0,00	0,00	7	0,00	0,00	0,00	0,00	0,00	0,00
90	13	0,00	0,00	0,00	0,00	0,00	0,00	115	0,00	0,00	0,00	0,00	0,00	0,00
	107	0,00	0,00	0,00	0,00	0,00	0,00	111	0,00	0,00	0,00	0,00	0,00	0,00
91	115	0,00	0,00	0,00	0,00	0,00	0,00	116	0,00	0,00	0,00	0,00	0,00	0,00
	111	0,00	0,00	0,00	0,00	0,00	0,00	112	0,00	0,00	0,00	0,00	0,00	0,00
92	116	0,00	0,00	0,00	0,00	0,00	0,00	117	0,00	0,00	0,00	0,00	0,00	0,00
	112	0,00	0,00	0,00	0,00	0,00	0,00	113	0,00	0,00	0,00	0,00	0,00	0,00
93	117	0,00	0,00	0,00	0,00	0,00	0,00	14	0,00	0,00	0,00	0,00	0,00	0,00
	113	0,00	0,00	0,00	0,00	0,00	0,00	114	0,00	0,00	0,00	0,00	0,00	0,00
94	118	0,00	0,00	0,00	0,00	0,00	0,00	119	0,00	0,00	0,00	0,00	0,00	0,00
	91	0,00	0,00	0,00	0,00	0,00	0,00	86	0,00	0,00	0,00	0,00	0,00	0,00
95	119	0,00	0,00	0,00	0,00	0,00	0,00	120	0,00	0,00	0,00	0,00	0,00	0,00
	86	0,00	0,00	0,00	0,00	0,00	0,00	81	0,00	0,00	0,00	0,00	0,00	0,00
96	120	0,00	0,00	0,00	0,00	0,00	0,00	121	0,00	0,00	0,00	0,00	0,00	0,00
	81	0,00	0,00	0,00	0,00	0,00	0,00	9	0,00	0,00	0,00	0,00	0,00	0,00
97	14	0,00	0,00	0,00	0,00	0,00	0,00	122	0,00	0,00	0,00	0,00	0,00	0,00
	114	0,00	0,00	0,00	0,00	0,00	0,00	118	0,00	0,00	0,00	0,00	0,00	0,00
98	122	0,00	0,00	0,00	0,00	0,00	0,00	123	0,00	0,00	0,00	0,00	0,00	0,00
	118	0,00	0,00	0,00	0,00	0,00	0,00	119	0,00	0,00	0,00	0,00	0,00	0,00
99	123	0,00	0,00	0,00	0,00	0,00	0,00	124	0,00	0,00	0,00	0,00	0,00	0,00
	119	0,00	0,00	0,00	0,00	0,00	0,00	120	0,00	0,00	0,00	0,00	0,00	0,00
100	124	0,00	0,00	0,00	0,00	0,00	0,00	15	0,00	0,00	0,00	0,00	0,00	0,00
	120	0,00	0,00	0,00	0,00	0,00	0,00	121	0,00	0,00	0,00	0,00	0,00	0,00
101	126	0,00	0,00	0,00	0,00	0,00	0,00	127	0,00	0,00	0,00	0,00	0,00	0,00
	39	0,00	0,00	0,00	0,00	0,00	0,00	40	0,00	0,00	0,00	0,00	0,00	0,00
102	127	0,00	0,00	0,00	0,00	0,00	0,00	128	0,00	0,00	0,00	0,00	0,00	0,00
	40	0,00	0,00	0,00	0,00	0,00	0,00	41	0,00	0,00	0,00	0,00	0,00	0,00
103	128	0,00	0,00	0,00	0,00	0,00	0,00	129	0,00	0,00	0,00	0,00	0,00	0,00
	41	0,00	0,00	0,00	0,00	0,00	0,00	4	0,00	0,00	0,00	0,00	0,00	0,00
104	16	0,00	0,00	0,00	0,00	0,00	0,00	130	0,00	0,00	0,00	0,00	0,00	0,00
	125	0,00	0,00	0,00	0,00	0,00	0,00	126	0,00	0,00	0,00	0,00	0,00	0,00
105	130	0,00	0,00	0,00	0,00	0,00	0,00	131	0,00	0,00	0,00	0,00	0,00	0,00
	126	0,00	0,00	0,00	0,00	0,00	0,00	127	0,00	0,00	0,00	0,00	0,00	0,00
106	131	0,00	0,00	0,00	0,00	0,00	0,00	132	0,00	0,00	0,00	0,00	0,00	0,00
	127	0,00	0,00	0,00	0,00	0,00	0,00	128	0,00	0,00	0,00	0,00	0,00	0,00
107	132	0,00	0,00	0,00	0,00	0,00	0,00	17	0,00	0,00	0,00	0,00	0,00	0,00
	128	0,00	0,00	0,00	0,00	0,00	0,00	129	0,00	0,00	0,00	0,00	0,00	0,00
108	133	0,00	0,00	0,00	0,00	0,00	0,00	134	0,00	0,00	0,00	0,00	0,00	0,00
	59	0,00	0,00	0,00	0,00	0,00	0,00	54	0,00	0,00	0,00	0,00	0,00	0,00
109	134	0,00	0,00	0,00	0,00	0,00	0,00	135	0,00	0,00	0,00	0,00	0,00	0,00
	54	0,00	0,00	0,00	0,00	0,00	0,00	49	0,00	0,00	0,00	0,00	0,00	0,00
110	135	0,00	0,00	0,00	0,00	0,00	0,00	136	0,00	0,00	0,00	0,00	0,00	0,00
	49	0,00	0,00	0,00	0,00	0,00	0,00	6	0,00	0,00	0,00	0,00	0,00	0,00
111	17	0,00	0,00	0,00	0,00	0,00	0,00	137	0,00	0,00	0,00	0,00	0,00	0,00
	129	0,00	0,00	0,00	0,00	0,00	0,00	133	0,00	0,00	0,00	0,00	0,00	0,00
112	137	0,00	0,00	0,00	0,00	0,00	0,00	138	0,00	0,00	0,00	0,00	0,00	0,00
	133	0,00	0,00	0,00	0,00	0,00	0,00	134	0,00	0,00	0,00	0,00	0,00	0,00
113	138	0,00	0,00	0,00	0,00	0,00	0,00	139	0,00	0,00	0,00	0,00	0,00	0,00
	134	0,00	0,00	0,00	0,00	0,00	0,00	135	0,00	0,00	0,00	0,00	0,00	0,00
114	139	0,00	0,00	0,00	0,00	0,00	0,00	18	0,00	0,00	0,00	0,00	0,00	0,00
	135	0,00	0,00	0,00	0,00	0,00	0,00	136	0,00	0,00	0,00	0,00	0,00	0,00
115	140	0,00	0,00	0,00	0,00	0,00	0,00	141	0,00	0,00	0,00	0,00	0,00	0,00
	77	0,00	0,00	0,00	0,00	0,00	0,00	72	0,00	0,00	0,00	0,00	0,00	0,00
116	141	0,00	0,00	0,00	0,00	0,00	0,00	142	0,00	0,00	0,00	0,00	0,00	0,00
	72	0,00	0,00	0,00	0,00	0,00	0,00	67	0,00	0,00	0,00	0,00	0,00	0,00
117	142	0,00	0,00	0,00	0,00	0,00	0,00	143	0,00	0,00	0,00	0,00	0,00	0,00
	67	0,00	0,00	0,00	0,00	0,00	0,00	8	0,00	0,00	0,00	0,00	0,00	0,00
118	18	0,00	0,00	0,00	0,00	0,00	0,00	144	0,00	0,00	0,00	0,00	0,00	0,00
	136	0,00	0,00	0,00	0,00	0,00	0,00	140	0,00	0,00	0,00	0,00	0,00	0,00
119	144	0,00	0,00	0,00	0,00	0,00	0,00	145	0,00	0,00	0,00	0,00	0,00	0,00
	140	0,00	0,00	0,00	0,00	0,00	0,00	141	0,00	0,00	0,00	0,00	0,00	0,00
120	145	0,00	0,00	0,00	0,00	0,00	0,00	146	0,00	0,00	0,00	0,00	0,00	0,00
	141	0,00	0,00	0,00	0,00	0,00	0,00	142	0,00	0,00	0,00	0,00	0,00	0,00
121	146	0,00	0,00	0,00	0,00	0,00	0,00	19	0,00	0,00	0,00	0,00	0,00	0,00
	142	0,00	0,00	0,00	0,00	0,00	0,00	143	0,00	0,00	0,00	0,00	0,00	0,00
122	147	0,00	0,00	0,00	0,00	0,00	0,00	148	0,00	0,00	0,00	0,00	0,00	0,00
	95	0,00	0,00	0,00	0,00	0,00	0,00	90	0,00	0,00	0,00	0,00	0,00	0,00
123	148	0,00	0,00	0,00	0,00	0,00	0,00	149	0,00	0,00	0,00	0,00	0,00	0,00
	90	0,00	0,00	0,00	0,00	0,00	0,00	85	0,00	0,00	0,00	0,00	0,00	0,00
124	149	0,00	0,00	0,00	0,00	0,00	0,00	150	0,00	0,00	0,00	0,00	0,00	0,00

FORZE Var.Bibl.Arch.: SHELL

Shell Nro	Nodo N.ro	Tx (t)	Ty (t)	Tz (t)	Mx (t*m)	My (t*m)	Mz (t*m)	Nodo N.ro	Tx (t)	Ty (t)	Tz (t)	Mx (t*m)	My (t*m)	Mz (t*m)
	85	0,00	0,00	0,00	0,00	0,00	0,00	10	0,00	0,00	0,00	0,00	0,00	0,00
125	19	0,00	0,00	0,00	0,00	0,00	0,00	151	0,00	0,00	0,00	0,00	0,00	0,00
	143	0,00	0,00	0,00	0,00	0,00	0,00	147	0,00	0,00	0,00	0,00	0,00	0,00
126	151	0,00	0,00	0,00	0,00	0,00	0,00	152	0,00	0,00	0,00	0,00	0,00	0,00
	147	0,00	0,00	0,00	0,00	0,00	0,00	148	0,00	0,00	0,00	0,00	0,00	0,00
127	152	0,00	0,00	0,00	0,00	0,00	0,00	153	0,00	0,00	0,00	0,00	0,00	0,00
	148	0,00	0,00	0,00	0,00	0,00	0,00	149	0,00	0,00	0,00	0,00	0,00	0,00
128	153	0,00	0,00	0,00	0,00	0,00	0,00	20	0,00	0,00	0,00	0,00	0,00	0,00
	149	0,00	0,00	0,00	0,00	0,00	0,00	150	0,00	0,00	0,00	0,00	0,00	0,00

TENS. Var.Bibl.Arch.: SHELL

Shell Nro	Nodo N.ro	S11 kg/cmq	S22 kg/cmq	S12 kg/cmq	M11 kg/cmq	M22 kg/cmq	M12 kg/cmq	Nodo N.ro	S11 kg/cmq	S22 kg/cmq	S12 kg/cmq	M11 kg/cmq	M22 kg/cmq	M12 kg/cmq
1	24	0,00	0,00	0,00	0,00	0,00	0,00	25	0,00	0,00	0,00	0,00	0,00	0,00
	1	0,00	0,00	0,00	0,00	0,00	0,00	21	0,00	0,00	0,00	0,00	0,00	0,00
2	45	0,00	0,00	0,00	0,00	0,00	0,00	46	0,00	0,00	0,00	0,00	0,00	0,00
	5	0,00	0,00	0,00	0,00	0,00	0,00	42	0,00	0,00	0,00	0,00	0,00	0,00
3	63	0,00	0,00	0,00	0,00	0,00	0,00	64	0,00	0,00	0,00	0,00	0,00	0,00
	7	0,00	0,00	0,00	0,00	0,00	0,00	60	0,00	0,00	0,00	0,00	0,00	0,00
4	81	0,00	0,00	0,00	0,00	0,00	0,00	82	0,00	0,00	0,00	0,00	0,00	0,00
	9	0,00	0,00	0,00	0,00	0,00	0,00	78	0,00	0,00	0,00	0,00	0,00	0,00
5	96	0,00	0,00	0,00	0,00	0,00	0,00	97	0,00	0,00	0,00	0,00	0,00	0,00
	1	0,00	0,00	0,00	0,00	0,00	0,00	21	0,00	0,00	0,00	0,00	0,00	0,00
6	100	0,00	0,00	0,00	0,00	0,00	0,00	104	0,00	0,00	0,00	0,00	0,00	0,00
	2	0,00	0,00	0,00	0,00	0,00	0,00	55	0,00	0,00	0,00	0,00	0,00	0,00
7	107	0,00	0,00	0,00	0,00	0,00	0,00	111	0,00	0,00	0,00	0,00	0,00	0,00
	5	0,00	0,00	0,00	0,00	0,00	0,00	73	0,00	0,00	0,00	0,00	0,00	0,00
8	114	0,00	0,00	0,00	0,00	0,00	0,00	118	0,00	0,00	0,00	0,00	0,00	0,00
	7	0,00	0,00	0,00	0,00	0,00	0,00	91	0,00	0,00	0,00	0,00	0,00	0,00
9	125	0,00	0,00	0,00	0,00	0,00	0,00	126	0,00	0,00	0,00	0,00	0,00	0,00
	3	0,00	0,00	0,00	0,00	0,00	0,00	39	0,00	0,00	0,00	0,00	0,00	0,00
10	129	0,00	0,00	0,00	0,00	0,00	0,00	133	0,00	0,00	0,00	0,00	0,00	0,00
	4	0,00	0,00	0,00	0,00	0,00	0,00	59	0,00	0,00	0,00	0,00	0,00	0,00
11	136	0,00	0,00	0,00	0,00	0,00	0,00	140	0,00	0,00	0,00	0,00	0,00	0,00
	6	0,00	0,00	0,00	0,00	0,00	0,00	77	0,00	0,00	0,00	0,00	0,00	0,00
12	143	0,00	0,00	0,00	0,00	0,00	0,00	147	0,00	0,00	0,00	0,00	0,00	0,00
	8	0,00	0,00	0,00	0,00	0,00	0,00	95	0,00	0,00	0,00	0,00	0,00	0,00
13	25	0,00	0,00	0,00	0,00	0,00	0,00	26	0,00	0,00	0,00	0,00	0,00	0,00
	21	0,00	0,00	0,00	0,00	0,00	0,00	22	0,00	0,00	0,00	0,00	0,00	0,00
14	26	0,00	0,00	0,00	0,00	0,00	0,00	27	0,00	0,00	0,00	0,00	0,00	0,00
	22	0,00	0,00	0,00	0,00	0,00	0,00	23	0,00	0,00	0,00	0,00	0,00	0,00
15	27	0,00	0,00	0,00	0,00	0,00	0,00	28	0,00	0,00	0,00	0,00	0,00	0,00
	23	0,00	0,00	0,00	0,00	0,00	0,00	2	0,00	0,00	0,00	0,00	0,00	0,00
16	29	0,00	0,00	0,00	0,00	0,00	0,00	30	0,00	0,00	0,00	0,00	0,00	0,00
	24	0,00	0,00	0,00	0,00	0,00	0,00	25	0,00	0,00	0,00	0,00	0,00	0,00
17	30	0,00	0,00	0,00	0,00	0,00	0,00	31	0,00	0,00	0,00	0,00	0,00	0,00
	25	0,00	0,00	0,00	0,00	0,00	0,00	26	0,00	0,00	0,00	0,00	0,00	0,00
18	31	0,00	0,00	0,00	0,00	0,00	0,00	32	0,00	0,00	0,00	0,00	0,00	0,00
	26	0,00	0,00	0,00	0,00	0,00	0,00	27	0,00	0,00	0,00	0,00	0,00	0,00
19	32	0,00	0,00	0,00	0,00	0,00	0,00	33	0,00	0,00	0,00	0,00	0,00	0,00
	27	0,00	0,00	0,00	0,00	0,00	0,00	28	0,00	0,00	0,00	0,00	0,00	0,00
20	34	0,00	0,00	0,00	0,00	0,00	0,00	35	0,00	0,00	0,00	0,00	0,00	0,00
	29	0,00	0,00	0,00	0,00	0,00	0,00	30	0,00	0,00	0,00	0,00	0,00	0,00
21	35	0,00	0,00	0,00	0,00	0,00	0,00	36	0,00	0,00	0,00	0,00	0,00	0,00
	30	0,00	0,00	0,00	0,00	0,00	0,00	31	0,00	0,00	0,00	0,00	0,00	0,00
22	36	0,00	0,00	0,00	0,00	0,00	0,00	37	0,00	0,00	0,00	0,00	0,00	0,00
	31	0,00	0,00	0,00	0,00	0,00	0,00	32	0,00	0,00	0,00	0,00	0,00	0,00
23	37	0,00	0,00	0,00	0,00	0,00	0,00	38	0,00	0,00	0,00	0,00	0,00	0,00
	32	0,00	0,00	0,00	0,00	0,00	0,00	33	0,00	0,00	0,00	0,00	0,00	0,00
24	3	0,00	0,00	0,00	0,00	0,00	0,00	39	0,00	0,00	0,00	0,00	0,00	0,00
	34	0,00	0,00	0,00	0,00	0,00	0,00	35	0,00	0,00	0,00	0,00	0,00	0,00
25	39	0,00	0,00	0,00	0,00	0,00	0,00	40	0,00	0,00	0,00	0,00	0,00	0,00
	35	0,00	0,00	0,00	0,00	0,00	0,00	36	0,00	0,00	0,00	0,00	0,00	0,00
26	40	0,00	0,00	0,00	0,00	0,00	0,00	41	0,00	0,00	0,00	0,00	0,00	0,00
	36	0,00	0,00	0,00	0,00	0,00	0,00	37	0,00	0,00	0,00	0,00	0,00	0,00
27	41	0,00	0,00	0,00	0,00	0,00	0,00	4	0,00	0,00	0,00	0,00	0,00	0,00
	37	0,00	0,00	0,00	0,00	0,00	0,00	38	0,00	0,00	0,00	0,00	0,00	0,00
28	46	0,00	0,00	0,00	0,00	0,00	0,00	47	0,00	0,00	0,00	0,00	0,00	0,00
	42	0,00	0,00	0,00	0,00	0,00	0,00	43	0,00	0,00	0,00	0,00	0,00	0,00
29	47	0,00	0,00	0,00	0,00	0,00	0,00	48	0,00	0,00	0,00	0,00	0,00	0,00
	43	0,00	0,00	0,00	0,00	0,00	0,00	44	0,00	0,00	0,00	0,00	0,00	0,00
30	48	0,00	0,00	0,00	0,00	0,00	0,00	49	0,00	0,00	0,00	0,00	0,00	0,00
	44	0,00	0,00	0,00	0,00	0,00	0,00	6	0,00	0,00	0,00	0,00	0,00	0,00
31	50	0,00	0,00	0,00	0,00	0,00	0,00	51	0,00	0,00	0,00	0,00	0,00	0,00
	45	0,00	0,00	0,00	0,00	0,00	0,00	46	0,00	0,00	0,00	0,00	0,00	0,00
32	51	0,00	0,00	0,00	0,00	0,00	0,00	52	0,00	0,00	0,00	0,00	0,00	0,00
	46	0,00	0,00	0,00	0,00	0,00	0,00	47	0,00	0,00	0,00	0,00	0,00	0,00
33	52	0,00	0,00	0,00	0,00	0,00	0,00	53	0,00	0,00	0,00	0,00	0,00	0,00
	47	0,00	0,00	0,00	0,00	0,00	0,00	48	0,00	0,00	0,00	0,00	0,00	0,00
34	53	0,00	0,00	0,00	0,00	0,00	0,00	54	0,00	0,00	0,00	0,00	0,00	0,00
	48	0,00	0,00	0,00	0,00	0,00	0,00	49	0,00	0,00	0,00	0,00	0,00	0,00
35	55	0,00	0,00	0,00	0,00	0,00	0,00	56	0,00	0,00	0,00	0,00	0,00	0,00
	50	0,00	0,00	0,00	0,00	0,00	0,00	51	0,00	0,00	0,00	0,00	0,00	0,00
36	56	0,00	0,00	0,00	0,00	0,00	0,00	57	0,00	0,00	0,00	0,00	0,00	0,00
	51	0,00	0,00	0,00	0,00	0,00	0,00	52	0,00	0,00	0,00	0,00	0,00	0,00
37	57	0,00	0,00	0,00	0,00	0,00	0,00	58	0,00	0,00	0,00	0,00	0,00	0,00
	52	0,00	0,00	0,00	0,00	0,00	0,00	53	0,00	0,00	0,00	0,00	0,00	0,00
38	58	0,00	0,00	0,00	0,00	0,00	0,00	59	0,00	0,00	0,00	0,00	0,00	0,00
	53	0,00	0,00	0,00	0,00	0,00	0,00	54	0,00	0,00	0,00	0,00	0,00	0,00
39	2	0,00	0,00	0,00	0,00	0,00	0,00	28	0,00	0,00	0,00	0,00	0,00	0,00
	55	0,00	0,00	0,00	0,00	0,00	0,00	56	0,00	0,00	0,00	0,00	0,00	0,00
40	28	0,00	0,00	0,00	0,00	0,00	0,00	33	0,00	0,00	0,00	0,00	0,00	0,00

TENS. Var.Bibl.Arch.: SHELL

Shell Nro	Nodo N.ro	S11 kg/cmq	S22 kg/cmq	S12 kg/cmq	M11 kg/cmq	M22 kg/cmq	M12 kg/cmq	Nodo N.ro	S11 kg/cmq	S22 kg/cmq	S12 kg/cmq	M11 kg/cmq	M22 kg/cmq	M12 kg/cmq
	56	0,00	0,00	0,00	0,00	0,00	0,00	57	0,00	0,00	0,00	0,00	0,00	0,00
41	33	0,00	0,00	0,00	0,00	0,00	0,00	38	0,00	0,00	0,00	0,00	0,00	0,00
	57	0,00	0,00	0,00	0,00	0,00	0,00	58	0,00	0,00	0,00	0,00	0,00	0,00
42	38	0,00	0,00	0,00	0,00	0,00	0,00	4	0,00	0,00	0,00	0,00	0,00	0,00
	58	0,00	0,00	0,00	0,00	0,00	0,00	59	0,00	0,00	0,00	0,00	0,00	0,00
43	64	0,00	0,00	0,00	0,00	0,00	0,00	65	0,00	0,00	0,00	0,00	0,00	0,00
	60	0,00	0,00	0,00	0,00	0,00	0,00	61	0,00	0,00	0,00	0,00	0,00	0,00
44	65	0,00	0,00	0,00	0,00	0,00	0,00	66	0,00	0,00	0,00	0,00	0,00	0,00
	61	0,00	0,00	0,00	0,00	0,00	0,00	62	0,00	0,00	0,00	0,00	0,00	0,00
45	66	0,00	0,00	0,00	0,00	0,00	0,00	67	0,00	0,00	0,00	0,00	0,00	0,00
	62	0,00	0,00	0,00	0,00	0,00	0,00	8	0,00	0,00	0,00	0,00	0,00	0,00
46	68	0,00	0,00	0,00	0,00	0,00	0,00	69	0,00	0,00	0,00	0,00	0,00	0,00
	63	0,00	0,00	0,00	0,00	0,00	0,00	64	0,00	0,00	0,00	0,00	0,00	0,00
47	69	0,00	0,00	0,00	0,00	0,00	0,00	70	0,00	0,00	0,00	0,00	0,00	0,00
	64	0,00	0,00	0,00	0,00	0,00	0,00	65	0,00	0,00	0,00	0,00	0,00	0,00
48	70	0,00	0,00	0,00	0,00	0,00	0,00	71	0,00	0,00	0,00	0,00	0,00	0,00
	65	0,00	0,00	0,00	0,00	0,00	0,00	66	0,00	0,00	0,00	0,00	0,00	0,00
49	71	0,00	0,00	0,00	0,00	0,00	0,00	72	0,00	0,00	0,00	0,00	0,00	0,00
	66	0,00	0,00	0,00	0,00	0,00	0,00	67	0,00	0,00	0,00	0,00	0,00	0,00
50	73	0,00	0,00	0,00	0,00	0,00	0,00	74	0,00	0,00	0,00	0,00	0,00	0,00
	68	0,00	0,00	0,00	0,00	0,00	0,00	69	0,00	0,00	0,00	0,00	0,00	0,00
51	74	0,00	0,00	0,00	0,00	0,00	0,00	75	0,00	0,00	0,00	0,00	0,00	0,00
	69	0,00	0,00	0,00	0,00	0,00	0,00	70	0,00	0,00	0,00	0,00	0,00	0,00
52	75	0,00	0,00	0,00	0,00	0,00	0,00	76	0,00	0,00	0,00	0,00	0,00	0,00
	70	0,00	0,00	0,00	0,00	0,00	0,00	71	0,00	0,00	0,00	0,00	0,00	0,00
53	76	0,00	0,00	0,00	0,00	0,00	0,00	77	0,00	0,00	0,00	0,00	0,00	0,00
	71	0,00	0,00	0,00	0,00	0,00	0,00	72	0,00	0,00	0,00	0,00	0,00	0,00
54	5	0,00	0,00	0,00	0,00	0,00	0,00	42	0,00	0,00	0,00	0,00	0,00	0,00
	73	0,00	0,00	0,00	0,00	0,00	0,00	74	0,00	0,00	0,00	0,00	0,00	0,00
55	42	0,00	0,00	0,00	0,00	0,00	0,00	43	0,00	0,00	0,00	0,00	0,00	0,00
	74	0,00	0,00	0,00	0,00	0,00	0,00	75	0,00	0,00	0,00	0,00	0,00	0,00
56	43	0,00	0,00	0,00	0,00	0,00	0,00	44	0,00	0,00	0,00	0,00	0,00	0,00
	75	0,00	0,00	0,00	0,00	0,00	0,00	76	0,00	0,00	0,00	0,00	0,00	0,00
57	44	0,00	0,00	0,00	0,00	0,00	0,00	6	0,00	0,00	0,00	0,00	0,00	0,00
	76	0,00	0,00	0,00	0,00	0,00	0,00	77	0,00	0,00	0,00	0,00	0,00	0,00
58	82	0,00	0,00	0,00	0,00	0,00	0,00	83	0,00	0,00	0,00	0,00	0,00	0,00
	78	0,00	0,00	0,00	0,00	0,00	0,00	79	0,00	0,00	0,00	0,00	0,00	0,00
59	83	0,00	0,00	0,00	0,00	0,00	0,00	84	0,00	0,00	0,00	0,00	0,00	0,00
	79	0,00	0,00	0,00	0,00	0,00	0,00	80	0,00	0,00	0,00	0,00	0,00	0,00
60	84	0,00	0,00	0,00	0,00	0,00	0,00	85	0,00	0,00	0,00	0,00	0,00	0,00
	80	0,00	0,00	0,00	0,00	0,00	0,00	10	0,00	0,00	0,00	0,00	0,00	0,00
61	86	0,00	0,00	0,00	0,00	0,00	0,00	87	0,00	0,00	0,00	0,00	0,00	0,00
	81	0,00	0,00	0,00	0,00	0,00	0,00	82	0,00	0,00	0,00	0,00	0,00	0,00
62	87	0,00	0,00	0,00	0,00	0,00	0,00	88	0,00	0,00	0,00	0,00	0,00	0,00
	82	0,00	0,00	0,00	0,00	0,00	0,00	83	0,00	0,00	0,00	0,00	0,00	0,00
63	88	0,00	0,00	0,00	0,00	0,00	0,00	89	0,00	0,00	0,00	0,00	0,00	0,00
	83	0,00	0,00	0,00	0,00	0,00	0,00	84	0,00	0,00	0,00	0,00	0,00	0,00
64	89	0,00	0,00	0,00	0,00	0,00	0,00	90	0,00	0,00	0,00	0,00	0,00	0,00
	84	0,00	0,00	0,00	0,00	0,00	0,00	85	0,00	0,00	0,00	0,00	0,00	0,00
65	91	0,00	0,00	0,00	0,00	0,00	0,00	92	0,00	0,00	0,00	0,00	0,00	0,00
	86	0,00	0,00	0,00	0,00	0,00	0,00	87	0,00	0,00	0,00	0,00	0,00	0,00
66	92	0,00	0,00	0,00	0,00	0,00	0,00	93	0,00	0,00	0,00	0,00	0,00	0,00
	87	0,00	0,00	0,00	0,00	0,00	0,00	88	0,00	0,00	0,00	0,00	0,00	0,00
67	93	0,00	0,00	0,00	0,00	0,00	0,00	94	0,00	0,00	0,00	0,00	0,00	0,00
	88	0,00	0,00	0,00	0,00	0,00	0,00	89	0,00	0,00	0,00	0,00	0,00	0,00
68	94	0,00	0,00	0,00	0,00	0,00	0,00	95	0,00	0,00	0,00	0,00	0,00	0,00
	89	0,00	0,00	0,00	0,00	0,00	0,00	90	0,00	0,00	0,00	0,00	0,00	0,00
69	7	0,00	0,00	0,00	0,00	0,00	0,00	60	0,00	0,00	0,00	0,00	0,00	0,00
	91	0,00	0,00	0,00	0,00	0,00	0,00	92	0,00	0,00	0,00	0,00	0,00	0,00
70	60	0,00	0,00	0,00	0,00	0,00	0,00	61	0,00	0,00	0,00	0,00	0,00	0,00
	92	0,00	0,00	0,00	0,00	0,00	0,00	93	0,00	0,00	0,00	0,00	0,00	0,00
71	61	0,00	0,00	0,00	0,00	0,00	0,00	62	0,00	0,00	0,00	0,00	0,00	0,00
	93	0,00	0,00	0,00	0,00	0,00	0,00	94	0,00	0,00	0,00	0,00	0,00	0,00
72	62	0,00	0,00	0,00	0,00	0,00	0,00	8	0,00	0,00	0,00	0,00	0,00	0,00
	94	0,00	0,00	0,00	0,00	0,00	0,00	95	0,00	0,00	0,00	0,00	0,00	0,00
73	97	0,00	0,00	0,00	0,00	0,00	0,00	98	0,00	0,00	0,00	0,00	0,00	0,00
	21	0,00	0,00	0,00	0,00	0,00	0,00	22	0,00	0,00	0,00	0,00	0,00	0,00
74	98	0,00	0,00	0,00	0,00	0,00	0,00	99	0,00	0,00	0,00	0,00	0,00	0,00
	22	0,00	0,00	0,00	0,00	0,00	0,00	23	0,00	0,00	0,00	0,00	0,00	0,00
75	99	0,00	0,00	0,00	0,00	0,00	0,00	100	0,00	0,00	0,00	0,00	0,00	0,00
	23	0,00	0,00	0,00	0,00	0,00	0,00	2	0,00	0,00	0,00	0,00	0,00	0,00
76	11	0,00	0,00	0,00	0,00	0,00	0,00	101	0,00	0,00	0,00	0,00	0,00	0,00
	96	0,00	0,00	0,00	0,00	0,00	0,00	97	0,00	0,00	0,00	0,00	0,00	0,00
77	101	0,00	0,00	0,00	0,00	0,00	0,00	102	0,00	0,00	0,00	0,00	0,00	0,00
	97	0,00	0,00	0,00	0,00	0,00	0,00	98	0,00	0,00	0,00	0,00	0,00	0,00
78	102	0,00	0,00	0,00	0,00	0,00	0,00	103	0,00	0,00	0,00	0,00	0,00	0,00
	98	0,00	0,00	0,00	0,00	0,00	0,00	99	0,00	0,00	0,00	0,00	0,00	0,00
79	103	0,00	0,00	0,00	0,00	0,00	0,00	12	0,00	0,00	0,00	0,00	0,00	0,00
	99	0,00	0,00	0,00	0,00	0,00	0,00	100	0,00	0,00	0,00	0,00	0,00	0,00
80	104	0,00	0,00	0,00	0,00	0,00	0,00	105	0,00	0,00	0,00	0,00	0,00	0,00
	55	0,00	0,00	0,00	0,00	0,00	0,00	50	0,00	0,00	0,00	0,00	0,00	0,00
81	105	0,00	0,00	0,00	0,00	0,00	0,00	106	0,00	0,00	0,00	0,00	0,00	0,00
	50	0,00	0,00	0,00	0,00	0,00	0,00	45	0,00	0,00	0,00	0,00	0,00	0,00
82	106	0,00	0,00	0,00	0,00	0,00	0,00	107	0,00	0,00	0,00	0,00	0,00	0,00
	45	0,00	0,00	0,00	0,00	0,00	0,00	5	0,00	0,00	0,00	0,00	0,00	0,00
83	12	0,00	0,00	0,00	0,00	0,00	0,00	108	0,00	0,00	0,00	0,00	0,00	0,00
	100	0,00	0,00	0,00	0,00	0,00	0,00	104	0,00	0,00	0,00	0,00	0,00	0,00
84	108	0,00	0,00	0,00	0,00	0,00	0,00	109	0,00	0,00	0,00	0,00	0,00	0,00
	104	0,00	0,00	0,00	0,00	0,00	0,00	105	0,00	0,00	0,00	0,00	0,00	0,00
85	109	0,00	0,00	0,00	0,00	0,00	0,00	110	0,00	0,00	0,00	0,00	0,00	0,00
	105	0,00	0,00	0,00	0,00	0,00	0,00	106	0,00	0,00	0,00	0,00	0,00	0,00
86	110	0,00	0,00	0,00	0,00	0,00	0,00	13	0,00	0,00	0,00	0,00	0,00	0,00

TENS. Var.Bibl.Arch.: SHELL

Shell Nro	Nodo N.ro	S11 kg/cmq	S22 kg/cmq	S12 kg/cmq	M11 kg/cmq	M22 kg/cmq	M12 kg/cmq	Nodo N.ro	S11 kg/cmq	S22 kg/cmq	S12 kg/cmq	M11 kg/cmq	M22 kg/cmq	M12 kg/cmq
	106	0,00	0,00	0,00	0,00	0,00	0,00	107	0,00	0,00	0,00	0,00	0,00	0,00
87	111	0,00	0,00	0,00	0,00	0,00	0,00	112	0,00	0,00	0,00	0,00	0,00	0,00
	73	0,00	0,00	0,00	0,00	0,00	0,00	68	0,00	0,00	0,00	0,00	0,00	0,00
88	112	0,00	0,00	0,00	0,00	0,00	0,00	113	0,00	0,00	0,00	0,00	0,00	0,00
	68	0,00	0,00	0,00	0,00	0,00	0,00	63	0,00	0,00	0,00	0,00	0,00	0,00
89	113	0,00	0,00	0,00	0,00	0,00	0,00	114	0,00	0,00	0,00	0,00	0,00	0,00
	63	0,00	0,00	0,00	0,00	0,00	0,00	7	0,00	0,00	0,00	0,00	0,00	0,00
90	13	0,00	0,00	0,00	0,00	0,00	0,00	115	0,00	0,00	0,00	0,00	0,00	0,00
	107	0,00	0,00	0,00	0,00	0,00	0,00	111	0,00	0,00	0,00	0,00	0,00	0,00
91	115	0,00	0,00	0,00	0,00	0,00	0,00	116	0,00	0,00	0,00	0,00	0,00	0,00
	111	0,00	0,00	0,00	0,00	0,00	0,00	112	0,00	0,00	0,00	0,00	0,00	0,00
92	116	0,00	0,00	0,00	0,00	0,00	0,00	117	0,00	0,00	0,00	0,00	0,00	0,00
	112	0,00	0,00	0,00	0,00	0,00	0,00	113	0,00	0,00	0,00	0,00	0,00	0,00
93	117	0,00	0,00	0,00	0,00	0,00	0,00	14	0,00	0,00	0,00	0,00	0,00	0,00
	113	0,00	0,00	0,00	0,00	0,00	0,00	114	0,00	0,00	0,00	0,00	0,00	0,00
94	118	0,00	0,00	0,00	0,00	0,00	0,00	119	0,00	0,00	0,00	0,00	0,00	0,00
	91	0,00	0,00	0,00	0,00	0,00	0,00	86	0,00	0,00	0,00	0,00	0,00	0,00
95	119	0,00	0,00	0,00	0,00	0,00	0,00	120	0,00	0,00	0,00	0,00	0,00	0,00
	86	0,00	0,00	0,00	0,00	0,00	0,00	81	0,00	0,00	0,00	0,00	0,00	0,00
96	120	0,00	0,00	0,00	0,00	0,00	0,00	121	0,00	0,00	0,00	0,00	0,00	0,00
	81	0,00	0,00	0,00	0,00	0,00	0,00	9	0,00	0,00	0,00	0,00	0,00	0,00
97	14	0,00	0,00	0,00	0,00	0,00	0,00	122	0,00	0,00	0,00	0,00	0,00	0,00
	114	0,00	0,00	0,00	0,00	0,00	0,00	118	0,00	0,00	0,00	0,00	0,00	0,00
98	122	0,00	0,00	0,00	0,00	0,00	0,00	123	0,00	0,00	0,00	0,00	0,00	0,00
	118	0,00	0,00	0,00	0,00	0,00	0,00	119	0,00	0,00	0,00	0,00	0,00	0,00
99	123	0,00	0,00	0,00	0,00	0,00	0,00	124	0,00	0,00	0,00	0,00	0,00	0,00
	119	0,00	0,00	0,00	0,00	0,00	0,00	120	0,00	0,00	0,00	0,00	0,00	0,00
100	124	0,00	0,00	0,00	0,00	0,00	0,00	15	0,00	0,00	0,00	0,00	0,00	0,00
	120	0,00	0,00	0,00	0,00	0,00	0,00	121	0,00	0,00	0,00	0,00	0,00	0,00
101	126	0,00	0,00	0,00	0,00	0,00	0,00	127	0,00	0,00	0,00	0,00	0,00	0,00
	39	0,00	0,00	0,00	0,00	0,00	0,00	40	0,00	0,00	0,00	0,00	0,00	0,00
102	127	0,00	0,00	0,00	0,00	0,00	0,00	128	0,00	0,00	0,00	0,00	0,00	0,00
	40	0,00	0,00	0,00	0,00	0,00	0,00	41	0,00	0,00	0,00	0,00	0,00	0,00
103	128	0,00	0,00	0,00	0,00	0,00	0,00	129	0,00	0,00	0,00	0,00	0,00	0,00
	41	0,00	0,00	0,00	0,00	0,00	0,00	4	0,00	0,00	0,00	0,00	0,00	0,00
104	16	0,00	0,00	0,00	0,00	0,00	0,00	130	0,00	0,00	0,00	0,00	0,00	0,00
	125	0,00	0,00	0,00	0,00	0,00	0,00	126	0,00	0,00	0,00	0,00	0,00	0,00
105	130	0,00	0,00	0,00	0,00	0,00	0,00	131	0,00	0,00	0,00	0,00	0,00	0,00
	126	0,00	0,00	0,00	0,00	0,00	0,00	127	0,00	0,00	0,00	0,00	0,00	0,00
106	131	0,00	0,00	0,00	0,00	0,00	0,00	132	0,00	0,00	0,00	0,00	0,00	0,00
	127	0,00	0,00	0,00	0,00	0,00	0,00	128	0,00	0,00	0,00	0,00	0,00	0,00
107	132	0,00	0,00	0,00	0,00	0,00	0,00	17	0,00	0,00	0,00	0,00	0,00	0,00
	128	0,00	0,00	0,00	0,00	0,00	0,00	129	0,00	0,00	0,00	0,00	0,00	0,00
108	133	0,00	0,00	0,00	0,00	0,00	0,00	134	0,00	0,00	0,00	0,00	0,00	0,00
	59	0,00	0,00	0,00	0,00	0,00	0,00	54	0,00	0,00	0,00	0,00	0,00	0,00
109	134	0,00	0,00	0,00	0,00	0,00	0,00	135	0,00	0,00	0,00	0,00	0,00	0,00
	54	0,00	0,00	0,00	0,00	0,00	0,00	49	0,00	0,00	0,00	0,00	0,00	0,00
110	135	0,00	0,00	0,00	0,00	0,00	0,00	136	0,00	0,00	0,00	0,00	0,00	0,00
	49	0,00	0,00	0,00	0,00	0,00	0,00	6	0,00	0,00	0,00	0,00	0,00	0,00
111	17	0,00	0,00	0,00	0,00	0,00	0,00	137	0,00	0,00	0,00	0,00	0,00	0,00
	129	0,00	0,00	0,00	0,00	0,00	0,00	133	0,00	0,00	0,00	0,00	0,00	0,00
112	137	0,00	0,00	0,00	0,00	0,00	0,00	138	0,00	0,00	0,00	0,00	0,00	0,00
	133	0,00	0,00	0,00	0,00	0,00	0,00	134	0,00	0,00	0,00	0,00	0,00	0,00
113	138	0,00	0,00	0,00	0,00	0,00	0,00	139	0,00	0,00	0,00	0,00	0,00	0,00
	134	0,00	0,00	0,00	0,00	0,00	0,00	135	0,00	0,00	0,00	0,00	0,00	0,00
114	139	0,00	0,00	0,00	0,00	0,00	0,00	18	0,00	0,00	0,00	0,00	0,00	0,00
	135	0,00	0,00	0,00	0,00	0,00	0,00	136	0,00	0,00	0,00	0,00	0,00	0,00
115	140	0,00	0,00	0,00	0,00	0,00	0,00	141	0,00	0,00	0,00	0,00	0,00	0,00
	77	0,00	0,00	0,00	0,00	0,00	0,00	72	0,00	0,00	0,00	0,00	0,00	0,00
116	141	0,00	0,00	0,00	0,00	0,00	0,00	142	0,00	0,00	0,00	0,00	0,00	0,00
	72	0,00	0,00	0,00	0,00	0,00	0,00	67	0,00	0,00	0,00	0,00	0,00	0,00
117	142	0,00	0,00	0,00	0,00	0,00	0,00	143	0,00	0,00	0,00	0,00	0,00	0,00
	67	0,00	0,00	0,00	0,00	0,00	0,00	8	0,00	0,00	0,00	0,00	0,00	0,00
118	18	0,00	0,00	0,00	0,00	0,00	0,00	144	0,00	0,00	0,00	0,00	0,00	0,00
	136	0,00	0,00	0,00	0,00	0,00	0,00	140	0,00	0,00	0,00	0,00	0,00	0,00
119	144	0,00	0,00	0,00	0,00	0,00	0,00	145	0,00	0,00	0,00	0,00	0,00	0,00
	140	0,00	0,00	0,00	0,00	0,00	0,00	141	0,00	0,00	0,00	0,00	0,00	0,00
120	145	0,00	0,00	0,00	0,00	0,00	0,00	146	0,00	0,00	0,00	0,00	0,00	0,00
	141	0,00	0,00	0,00	0,00	0,00	0,00	142	0,00	0,00	0,00	0,00	0,00	0,00
121	146	0,00	0,00	0,00	0,00	0,00	0,00	19	0,00	0,00	0,00	0,00	0,00	0,00
	142	0,00	0,00	0,00	0,00	0,00	0,00	143	0,00	0,00	0,00	0,00	0,00	0,00
122	147	0,00	0,00	0,00	0,00	0,00	0,00	148	0,00	0,00	0,00	0,00	0,00	0,00
	95	0,00	0,00	0,00	0,00	0,00	0,00	90	0,00	0,00	0,00	0,00	0,00	0,00
123	148	0,00	0,00	0,00	0,00	0,00	0,00	149	0,00	0,00	0,00	0,00	0,00	0,00
	90	0,00	0,00	0,00	0,00	0,00	0,00	85	0,00	0,00	0,00	0,00	0,00	0,00
124	149	0,00	0,00	0,00	0,00	0,00	0,00	150	0,00	0,00	0,00	0,00	0,00	0,00
	85	0,00	0,00	0,00	0,00	0,00	0,00	10	0,00	0,00	0,00	0,00	0,00	0,00
125	19	0,00	0,00	0,00	0,00	0,00	0,00	151	0,00	0,00	0,00	0,00	0,00	0,00
	143	0,00	0,00	0,00	0,00	0,00	0,00	147	0,00	0,00	0,00	0,00	0,00	0,00
126	151	0,00	0,00	0,00	0,00	0,00	0,00	152	0,00	0,00	0,00	0,00	0,00	0,00
	147	0,00	0,00	0,00	0,00	0,00	0,00	148	0,00	0,00	0,00	0,00	0,00	0,00
127	152	0,00	0,00	0,00	0,00	0,00	0,00	153	0,00	0,00	0,00	0,00	0,00	0,00
	148	0,00	0,00	0,00	0,00	0,00	0,00	149	0,00	0,00	0,00	0,00	0,00	0,00
128	153	0,00	0,00	0,00	0,00	0,00	0,00	20	0,00	0,00	0,00	0,00	0,00	0,00
	149	0,00	0,00	0,00	0,00	0,00	0,00	150	0,00	0,00	0,00	0,00	0,00	0,00

FORZE Corr. Tors. dir. 0: SHELL

Shell Nro	Nodo N.ro	Tx (t)	Ty (t)	Tz (t)	Mx (t*m)	My (t*m)	Mz (t*m)	Nodo N.ro	Tx (t)	Ty (t)	Tz (t)	Mx (t*m)	My (t*m)	Mz (t*m)
1	24	0,00	0,00	-0,05	-0,03	0,00	0,00	25	0,00	0,00	-0,04	-0,03	0,00	0,00
	1	0,00	0,00	0,05	0,06	0,00	0,00	21	0,00	0,00	0,04	0,05	0,00	0,00
2	45	0,00	0,00	0,00	0,00	0,00	0,00	46	0,00	0,00	0,00	0,00	0,00	0,00

FORZE Corr. Tors. dir. 0: SHELL

Shell Nro	Nodo N.ro	Tx (t)	Ty (t)	Tz (t)	Mx (t*m)	My (t*m)	Mz (t*m)	Nodo N.ro	Tx (t)	Ty (t)	Tz (t)	Mx (t*m)	My (t*m)	Mz (t*m)
	5	0,00	0,00	0,00	0,00	0,00	0,00	42	0,00	0,00	0,00	0,00	0,00	0,00
3	63	0,00	0,00	-0,01	0,00	0,02	0,00	64	0,00	0,00	0,01	0,00	-0,01	0,00
	7	0,00	0,00	-0,02	0,00	0,02	0,00	60	0,00	0,00	0,02	0,00	-0,01	0,00
4	81	0,00	0,00	-0,04	0,00	0,05	0,00	82	0,00	0,00	0,04	0,00	-0,02	0,00
	9	0,00	0,00	-0,05	0,00	0,06	0,00	78	0,00	0,00	0,05	0,00	-0,03	0,00
5	96	0,02	0,02	0,03	0,03	0,00	0,00	97	0,02	0,05	0,02	0,03	0,00	0,00
	1	-0,03	-0,05	-0,03	-0,06	0,01	0,00	21	-0,02	-0,02	-0,02	-0,05	-0,01	0,00
6	100	0,11	-0,06	0,01	0,01	0,00	0,00	104	0,12	0,08	0,00	0,01	0,00	0,00
	2	-0,12	-0,08	-0,01	-0,02	0,00	0,00	55	-0,11	0,06	0,00	-0,02	0,00	0,00
7	107	0,14	-0,08	0,00	0,00	0,00	0,00	111	0,14	0,08	-0,01	0,00	0,00	0,00
	5	-0,14	-0,08	0,00	0,00	0,00	0,00	73	-0,14	0,08	0,01	0,00	0,00	0,00
8	114	0,10	-0,08	-0,01	-0,01	0,00	0,00	118	0,10	0,04	-0,02	-0,02	0,00	0,00
	7	-0,10	-0,04	0,01	0,03	0,00	0,00	91	-0,10	0,08	0,02	0,03	0,00	0,00
9	125	-0,02	-0,02	0,03	0,03	0,00	0,00	126	-0,02	-0,05	0,02	0,03	0,00	0,00
	3	0,03	0,05	-0,03	-0,06	0,01	0,00	39	0,02	0,02	-0,02	-0,05	-0,01	0,00
10	129	-0,11	0,06	0,01	0,01	0,00	0,00	133	-0,12	-0,08	0,00	0,01	0,00	0,00
	4	0,12	0,08	-0,01	-0,02	0,00	0,00	59	0,11	-0,06	0,00	-0,02	0,00	0,00
11	136	-0,14	0,08	0,00	0,00	0,00	0,00	140	-0,14	-0,08	-0,01	0,00	0,00	0,00
	6	0,14	0,08	0,00	0,00	0,00	0,00	77	0,14	-0,08	0,01	0,00	0,00	0,00
12	143	-0,10	0,08	-0,01	-0,01	0,00	0,00	147	-0,10	-0,04	-0,02	-0,02	0,00	0,00
	8	0,10	0,04	0,01	0,03	0,00	0,00	95	0,10	-0,08	0,02	0,03	0,00	0,00
13	25	0,00	0,00	-0,04	-0,02	0,00	0,00	26	0,00	0,00	-0,03	-0,02	0,00	0,00
	21	0,00	0,00	0,04	0,05	0,00	0,00	22	0,00	0,00	0,03	0,04	0,00	0,00
14	26	0,00	0,00	-0,03	-0,02	0,00	0,00	27	0,00	0,00	-0,02	-0,02	0,00	0,00
	22	0,00	0,00	0,03	0,04	0,00	0,00	23	0,00	0,00	0,02	0,04	0,00	0,00
15	27	0,00	0,00	-0,02	-0,01	0,00	0,00	28	0,00	0,00	-0,02	-0,01	0,00	0,00
	23	0,00	0,00	0,02	0,03	0,00	0,00	2	0,00	0,00	0,02	0,03	0,00	0,00
16	29	0,00	0,00	-0,04	0,00	0,00	0,00	30	0,00	0,00	-0,03	0,00	0,00	0,00
	24	0,00	0,00	0,04	0,03	0,00	0,00	25	0,00	0,00	0,03	0,03	0,00	0,00
17	30	0,00	0,00	-0,04	0,00	0,00	0,00	31	0,00	0,00	-0,03	0,00	0,00	0,00
	25	0,00	0,00	0,04	0,02	0,00	0,00	26	0,00	0,00	0,03	0,02	0,00	0,00
18	31	0,00	0,00	-0,03	0,00	0,00	0,00	32	0,00	0,00	-0,02	0,00	0,00	0,00
	26	0,00	0,00	0,03	0,02	0,00	0,00	27	0,00	0,00	0,02	0,02	0,00	0,00
19	32	0,00	0,00	-0,02	0,00	0,00	0,00	33	0,00	0,00	-0,02	0,00	0,00	0,00
	27	0,00	0,00	0,02	0,01	0,00	0,00	28	0,00	0,00	0,02	0,01	0,00	0,00
20	34	0,00	0,00	-0,04	0,03	0,00	0,00	35	0,00	0,00	-0,03	0,03	0,00	0,00
	29	0,00	0,00	0,04	0,00	0,00	0,00	30	0,00	0,00	0,03	0,00	0,00	0,00
21	35	0,00	0,00	-0,04	0,02	0,00	0,00	36	0,00	0,00	-0,03	0,02	0,00	0,00
	30	0,00	0,00	0,04	0,00	0,00	0,00	31	0,00	0,00	0,03	0,00	0,00	0,00
22	36	0,00	0,00	-0,03	0,02	0,00	0,00	37	0,00	0,00	-0,02	0,02	0,00	0,00
	31	0,00	0,00	0,03	0,00	0,00	0,00	32	0,00	0,00	0,02	0,00	0,00	0,00
23	37	0,00	0,00	-0,02	0,01	0,00	0,00	38	0,00	0,00	-0,02	0,01	0,00	0,00
	32	0,00	0,00	0,02	0,00	0,00	0,00	33	0,00	0,00	0,02	0,00	0,00	0,00
24	3	0,00	0,00	-0,05	0,06	0,00	0,00	39	0,00	0,00	-0,04	0,05	0,00	0,00
	34	0,00	0,00	0,05	-0,03	0,00	0,00	35	0,00	0,00	0,04	-0,03	0,00	0,00
25	39	0,00	0,00	-0,04	0,05	0,00	0,00	40	0,00	0,00	-0,03	0,04	0,00	0,00
	35	0,00	0,00	0,04	-0,02	0,00	0,00	36	0,00	0,00	0,03	-0,02	0,00	0,00
26	40	0,00	0,00	-0,03	0,04	0,00	0,00	41	0,00	0,00	-0,02	0,04	0,00	0,00
	36	0,00	0,00	0,03	-0,02	0,00	0,00	37	0,00	0,00	0,02	-0,02	0,00	0,00
27	41	0,00	0,00	-0,02	0,03	0,00	0,00	4	0,00	0,00	-0,02	0,03	0,00	0,00
	37	0,00	0,00	0,02	-0,01	0,00	0,00	38	0,00	0,00	0,02	-0,01	0,00	0,00
28	46	0,00	0,00	0,00	0,00	0,00	0,00	47	0,00	0,00	0,00	0,00	0,00	0,00
	42	0,00	0,00	0,00	0,00	0,00	0,00	43	0,00	0,00	0,00	0,00	0,00	0,00
29	47	0,00	0,00	0,00	0,00	0,00	0,00	48	0,00	0,00	0,00	0,00	0,00	0,00
	43	0,00	0,00	0,00	0,00	0,00	0,00	44	0,00	0,00	0,00	0,00	0,00	0,00
30	48	0,00	0,00	0,00	0,00	0,00	0,00	49	0,00	0,00	0,00	0,00	0,00	0,00
	44	0,00	0,00	0,00	0,00	0,00	0,00	6	0,00	0,00	0,00	0,00	0,00	0,00
31	50	0,00	0,00	0,01	0,00	-0,01	0,00	51	0,00	0,00	-0,01	0,00	0,01	0,00
	45	0,00	0,00	0,01	0,00	-0,01	0,00	46	0,00	0,00	-0,01	0,00	0,00	0,00
32	51	0,00	0,00	0,01	0,00	0,00	0,00	52	0,00	0,00	-0,01	0,00	0,00	0,00
	46	0,00	0,00	0,00	0,00	0,00	0,00	47	0,00	0,00	0,00	0,00	0,00	0,00
33	52	0,00	0,00	0,01	0,00	0,00	0,00	53	0,00	0,00	-0,01	0,00	0,00	0,00
	47	0,00	0,00	0,00	0,00	0,00	0,00	48	0,00	0,00	0,00	0,00	0,00	0,00
34	53	0,00	0,00	0,01	0,00	0,01	0,00	54	0,00	0,00	-0,01	0,00	-0,01	0,00
	48	0,00	0,00	0,01	0,00	0,00	0,00	49	0,00	0,00	-0,01	0,00	-0,01	0,00
35	55	0,00	0,00	0,01	0,00	-0,02	0,00	56	0,00	0,00	-0,01	0,00	0,01	0,00
	50	0,00	0,00	0,01	0,00	-0,01	0,00	51	0,00	0,00	-0,01	0,00	0,01	0,00
36	56	0,00	0,00	0,01	0,00	-0,01	0,00	57	0,00	0,00	-0,01	0,00	0,00	0,00
	51	0,00	0,00	0,01	0,00	-0,01	0,00	52	0,00	0,00	-0,01	0,00	0,00	0,00
37	57	0,00	0,00	0,01	0,00	0,00	0,00	58	0,00	0,00	-0,01	0,00	-0,01	0,00
	52	0,00	0,00	0,01	0,00	0,00	0,00	53	0,00	0,00	-0,01	0,00	-0,01	0,00
38	58	0,00	0,00	0,01	0,00	0,01	0,00	59	0,00	0,00	-0,01	0,00	-0,02	0,00
	53	0,00	0,00	0,01	0,00	0,01	0,00	54	0,00	0,00	-0,01	0,00	-0,01	0,00
39	2	0,00	0,00	0,02	0,00	-0,02	0,00	28	0,00	0,00	-0,02	0,00	0,01	0,00
	55	0,00	0,00	0,02	0,00	-0,02	0,00	56	0,00	0,00	-0,02	0,00	0,01	0,00
40	28	0,00	0,00	0,02	0,00	-0,01	0,00	33	0,00	0,00	-0,02	0,00	0,00	0,00
	56	0,00	0,00	0,01	0,00	-0,01	0,00	57	0,00	0,00	-0,01	0,00	0,00	0,00
41	33	0,00	0,00	0,02	0,00	0,00	0,00	38	0,00	0,00	-0,02	0,00	-0,01	0,00
	57	0,00	0,00	0,01	0,00	0,00	0,00	58	0,00	0,00	-0,01	0,00	-0,01	0,00
42	38	0,00	0,00	0,02	0,00	0,01	0,00	4	0,00	0,00	-0,02	0,00	-0,02	0,00
	58	0,00	0,00	0,02	0,00	0,01	0,00	59	0,00	0,00	-0,02	0,00	-0,02	0,00
43	64	0,00	0,00	-0,01	0,00	0,01	0,00	65	0,00	0,00	0,01	0,00	0,00	0,00
	60	0,00	0,00	-0,02	0,00	0,01	0,00	61	0,00	0,00	0,02	0,00	0,00	0,00
44	65	0,00	0,00	-0,01	0,00	0,00	0,00	66	0,00	0,00	0,01	0,00	0,01	0,00
	61	0,00	0,00	-0,02	0,00	0,00	0,00	62	0,00	0,00	0,02	0,00	0,01	0,00
45	66	0,00	0,00	-0,01	0,00	-0,01	0,00	67	0,00	0,00	0,01	0,00	0,02	0,00
	62	0,00	0,00	-0,02	0,00	-0,01	0,00	8	0,00	0,00	0,02	0,00	0,02	0,00
46	68	0,00	0,00	-0,01	0,00	0,01	0,00	69	0,00	0,00	0,01	0,00	-0,01	0,00
	63	0,00	0,00	-0,01	0,00	0,02	0,00	64	0,00	0,00	0,01	0,00	-0,01	0,00
47	69	0,00	0,00	-0,01	0,00	0,01	0,00	70	0,00	0,00	0,01	0,00	0,00	0,00
	64	0,00	0,00	-0,01	0,00	0,01	0,00	65	0,00	0,00	0,01	0,00	0,00	0,00
48	70	0,00	0,00	-0,01	0,00	0,00	0,00	71	0,00	0,00	0,01	0,00	0,01	0,00

FORZE Corr. Tors. dir. 0: SHELL

Shell Nro	Nodo N.ro	Tx (t)	Ty (t)	Tz (t)	Mx (t*m)	My (t*m)	Mz (t*m)	Nodo N.ro	Tx (t)	Ty (t)	Tz (t)	Mx (t*m)	My (t*m)	Mz (t*m)
	65	0,00	0,00	-0,01	0,00	0,00	0,00	66	0,00	0,00	0,01	0,00	0,01	0,00
49	71	0,00	0,00	-0,01	0,00	-0,01	0,00	72	0,00	0,00	0,01	0,00	0,01	0,00
	66	0,00	0,00	-0,01	0,00	-0,01	0,00	67	0,00	0,00	0,01	0,00	0,02	0,00
50	73	0,00	0,00	-0,01	0,00	0,01	0,00	74	0,00	0,00	0,01	0,00	0,00	0,00
	68	0,00	0,00	-0,01	0,00	0,01	0,00	69	0,00	0,00	0,01	0,00	-0,01	0,00
51	74	0,00	0,00	0,00	0,00	0,00	0,00	75	0,00	0,00	0,00	0,00	0,00	0,00
	69	0,00	0,00	-0,01	0,00	0,00	0,00	70	0,00	0,00	0,01	0,00	0,00	0,00
52	75	0,00	0,00	0,00	0,00	0,00	0,00	76	0,00	0,00	0,00	0,00	0,00	0,00
	70	0,00	0,00	-0,01	0,00	0,00	0,00	71	0,00	0,00	0,01	0,00	0,00	0,00
53	76	0,00	0,00	-0,01	0,00	0,00	0,00	77	0,00	0,00	0,01	0,00	0,01	0,00
	71	0,00	0,00	-0,01	0,00	-0,01	0,00	72	0,00	0,00	0,01	0,00	0,01	0,00
54	5	0,00	0,00	0,00	0,00	0,00	0,00	42	0,00	0,00	0,00	0,00	0,00	0,00
	73	0,00	0,00	0,00	0,00	0,00	0,00	74	0,00	0,00	0,00	0,00	0,00	0,00
55	42	0,00	0,00	0,00	0,00	0,00	0,00	43	0,00	0,00	0,00	0,00	0,00	0,00
	74	0,00	0,00	0,00	0,00	0,00	0,00	75	0,00	0,00	0,00	0,00	0,00	0,00
56	43	0,00	0,00	0,00	0,00	0,00	0,00	44	0,00	0,00	0,00	0,00	0,00	0,00
	75	0,00	0,00	0,00	0,00	0,00	0,00	76	0,00	0,00	0,00	0,00	0,00	0,00
57	44	0,00	0,00	0,00	0,00	0,00	0,00	6	0,00	0,00	0,00	0,00	0,00	0,00
	76	0,00	0,00	0,00	0,00	0,00	0,00	77	0,00	0,00	0,00	0,00	0,00	0,00
58	82	0,00	0,00	-0,03	0,00	0,03	0,00	83	0,00	0,00	0,03	0,00	0,00	0,00
	78	0,00	0,00	-0,05	0,00	0,03	0,00	79	0,00	0,00	0,05	0,00	0,00	0,00
59	83	0,00	0,00	-0,03	0,00	0,00	0,00	84	0,00	0,00	0,03	0,00	0,03	0,00
	79	0,00	0,00	-0,05	0,00	0,00	0,00	80	0,00	0,00	0,05	0,00	0,03	0,00
60	84	0,00	0,00	-0,04	0,00	-0,02	0,00	85	0,00	0,00	0,04	0,00	0,05	0,00
	80	0,00	0,00	-0,05	0,00	-0,03	0,00	10	0,00	0,00	0,05	0,00	0,06	0,00
61	86	0,00	0,00	-0,03	0,00	0,04	0,00	87	0,00	0,00	0,03	0,00	-0,02	0,00
	81	0,00	0,00	-0,04	0,00	0,05	0,00	82	0,00	0,00	0,04	0,00	-0,02	0,00
62	87	0,00	0,00	-0,02	0,00	0,02	0,00	88	0,00	0,00	0,02	0,00	0,00	0,00
	82	0,00	0,00	-0,04	0,00	0,02	0,00	83	0,00	0,00	0,04	0,00	0,00	0,00
63	88	0,00	0,00	-0,02	0,00	0,00	0,00	89	0,00	0,00	0,02	0,00	0,02	0,00
	83	0,00	0,00	-0,04	0,00	0,00	0,00	84	0,00	0,00	0,04	0,00	0,02	0,00
64	89	0,00	0,00	-0,03	0,00	-0,02	0,00	90	0,00	0,00	0,03	0,00	0,04	0,00
	84	0,00	0,00	-0,04	0,00	-0,02	0,00	85	0,00	0,00	0,04	0,00	0,05	0,00
65	91	0,00	0,00	-0,02	0,00	0,03	0,00	92	0,00	0,00	0,02	0,00	-0,02	0,00
	86	0,00	0,00	-0,03	0,00	0,04	0,00	87	0,00	0,00	0,03	0,00	-0,02	0,00
66	92	0,00	0,00	-0,02	0,00	0,02	0,00	93	0,00	0,00	0,02	0,00	0,00	0,00
	87	0,00	0,00	-0,03	0,00	0,02	0,00	88	0,00	0,00	0,03	0,00	0,00	0,00
67	93	0,00	0,00	-0,02	0,00	0,00	0,00	94	0,00	0,00	0,02	0,00	0,02	0,00
	88	0,00	0,00	-0,03	0,00	0,00	0,00	89	0,00	0,00	0,03	0,00	0,02	0,00
68	94	0,00	0,00	-0,02	0,00	-0,02	0,00	95	0,00	0,00	0,02	0,00	0,03	0,00
	89	0,00	0,00	-0,03	0,00	-0,02	0,00	90	0,00	0,00	0,03	0,00	0,04	0,00
69	7	0,00	0,00	-0,02	0,00	0,03	0,00	60	0,00	0,00	0,02	0,00	-0,01	0,00
	91	0,00	0,00	-0,02	0,00	0,03	0,00	92	0,00	0,00	0,02	0,00	-0,02	0,00
70	60	0,00	0,00	-0,02	0,00	0,01	0,00	61	0,00	0,00	0,02	0,00	0,00	0,00
	92	0,00	0,00	-0,02	0,00	0,01	0,00	93	0,00	0,00	0,02	0,00	0,00	0,00
71	61	0,00	0,00	-0,02	0,00	0,00	0,00	62	0,00	0,00	0,02	0,00	0,01	0,00
	93	0,00	0,00	-0,02	0,00	0,00	0,00	94	0,00	0,00	0,02	0,00	0,01	0,00
72	62	0,00	0,00	-0,02	0,00	-0,01	0,00	8	0,00	0,00	0,02	0,00	0,03	0,00
	94	0,00	0,00	-0,02	0,00	-0,02	0,00	95	0,00	0,00	0,02	0,00	0,03	0,00
73	97	0,05	0,00	0,02	0,02	0,00	0,00	98	0,06	0,06	0,02	0,02	0,00	0,00
	21	-0,06	-0,06	-0,02	-0,05	0,01	0,00	22	-0,05	0,01	-0,01	-0,04	0,00	0,00
74	98	0,08	-0,03	0,02	0,02	0,00	0,00	99	0,08	0,07	0,01	0,02	0,00	0,00
	22	-0,08	-0,07	-0,02	-0,04	0,00	0,00	23	-0,08	0,03	-0,01	-0,03	0,00	0,00
75	99	0,10	-0,04	0,02	0,02	0,00	0,00	100	0,10	0,08	0,01	0,01	0,00	0,00
	23	-0,10	-0,08	-0,02	-0,03	0,00	0,00	2	-0,10	0,04	-0,01	-0,03	0,00	0,00
76	11	0,02	0,00	0,03	0,00	0,00	0,00	101	0,02	0,02	0,01	0,00	0,00	0,00
	96	-0,02	-0,02	-0,03	-0,03	0,00	0,00	97	-0,02	0,00	-0,02	-0,03	0,00	0,00
77	101	0,05	-0,02	0,03	0,00	0,00	0,00	102	0,05	0,04	0,01	0,00	0,00	0,00
	97	-0,05	-0,04	-0,03	-0,02	0,00	0,00	98	-0,05	0,02	-0,01	-0,02	0,00	0,00
78	102	0,08	-0,04	0,02	0,00	0,00	0,00	103	0,08	0,05	0,01	0,00	0,00	0,00
	98	-0,08	-0,05	-0,02	-0,02	0,00	0,00	99	-0,08	0,04	-0,01	-0,02	0,00	0,00
79	103	0,10	-0,05	0,02	0,00	0,00	0,00	12	0,10	0,07	0,00	0,00	0,00	0,00
	99	-0,10	-0,07	-0,02	-0,02	0,00	0,00	100	-0,10	0,05	0,00	-0,01	0,00	0,00
80	104	0,13	-0,07	0,01	0,01	0,00	0,00	105	0,13	0,08	0,00	0,01	0,00	0,00
	55	-0,13	-0,09	-0,01	-0,02	0,00	0,00	50	-0,13	0,07	0,00	-0,01	0,00	0,00
81	105	0,13	-0,08	0,01	0,01	0,00	0,00	106	0,13	0,08	0,00	0,00	0,00	0,00
	50	-0,13	-0,09	-0,01	-0,01	0,00	0,00	45	-0,13	0,08	0,00	-0,01	0,00	0,00
82	106	0,14	-0,08	0,01	0,00	0,00	0,00	107	0,14	0,08	0,00	0,00	0,00	0,00
	45	-0,14	-0,08	-0,01	0,00	0,00	0,00	5	-0,14	0,08	0,00	0,00	0,00	0,00
83	12	0,12	-0,07	0,02	0,00	0,00	0,00	108	0,12	0,07	0,00	0,00	0,00	0,00
	100	-0,12	-0,07	-0,02	-0,01	0,00	0,00	104	-0,12	0,07	0,00	-0,01	0,00	0,00
84	108	0,13	-0,07	0,01	0,00	0,00	0,00	109	0,13	0,08	0,00	0,00	0,00	0,00
	104	-0,13	-0,08	-0,01	-0,01	0,00	0,00	105	-0,13	0,07	0,00	-0,01	0,00	0,00
85	109	0,13	-0,08	0,01	0,00	0,00	0,00	110	0,13	0,08	0,00	0,00	0,00	0,00
	105	-0,13	-0,08	-0,01	-0,01	0,00	0,00	106	-0,13	0,08	0,00	0,00	0,00	0,00
86	110	0,14	-0,08	0,01	0,00	0,00	0,00	13	0,14	0,08	-0,01	0,00	0,00	0,00
	106	-0,14	-0,08	-0,01	0,00	0,00	0,00	107	-0,14	0,08	0,01	0,00	0,00	0,00
87	111	0,13	-0,08	0,00	0,00	0,00	0,00	112	0,13	0,08	-0,01	-0,01	0,00	0,00
	73	-0,13	-0,08	0,00	0,01	0,00	0,00	68	-0,13	0,09	0,01	0,01	0,00	0,00
88	112	0,13	-0,08	0,00	-0,01	0,00	0,00	113	0,13	0,07	-0,01	-0,01	0,00	0,00
	68	-0,13	-0,07	0,00	0,01	0,00	0,00	63	-0,13	0,09	0,01	0,02	0,00	0,00
89	113	0,12	-0,08	0,00	-0,01	0,00	0,00	114	0,11	0,06	-0,01	-0,01	0,00	0,00
	63	-0,11	-0,06	0,00	0,02	0,00	0,00	7	-0,12	0,08	0,01	0,02	0,00	0,00
90	13	0,14	-0,08	0,01	0,00	0,00	0,00	115	0,14	0,08	-0,01	0,00	0,00	0,00
	107	-0,14	-0,08	-0,01	0,00	0,00	0,00	111	-0,14	0,08	0,01	0,00	0,00	0,00
91	115	0,13	-0,08	0,00	0,00	0,00	0,00	116	0,13	0,08	-0,01	0,00	0,00	0,00
	111	-0,13	-0,08	0,00	0,00	0,00	0,00	112	-0,13	0,08	0,01	0,01	0,00	0,00
92	116	0,13	-0,08	0,00	0,00	0,00	0,00	117	0,13	0,07	-0,01	0,00	0,00	0,00
	112	-0,13	-0,07	0,00	0,01	0,00	0,00	113	-0,13	0,08	0,01	0,01	0,00	0,00
93	117	0,12	-0,07	0,00	0,00	0,00	0,00	14	0,12	0,07	-0,02	0,00	0,00	0,00
	113	-0,12	-0,07	0,00	0,01	0,00	0,00	114	-0,12	0,07	0,02	0,01	0,00	0,00
94	118	0,08	-0,07	-0,01	-0,02	0,00	0,00	119	0,08	0,03	-0,02	-0,02	0,00	0,00

FORZE Corr. Tors. dir. 0: SHELL

Shell Nro	Nodo N.ro	Tx (t)	Ty (t)	Tz (t)	Mx (t*m)	My (t*m)	Mz (t*m)	Nodo N.ro	Tx (t)	Ty (t)	Tz (t)	Mx (t*m)	My (t*m)	Mz (t*m)
	91	-0,08	-0,03	0,01	0,03	0,00	0,00	86	-0,08	0,07	0,02	0,04	0,00	0,00
95	119	0,06	-0,06	-0,01	-0,02	0,00	0,00	120	0,05	0,01	-0,02	-0,02	0,00	0,00
	86	-0,05	-0,01	0,01	0,04	0,00	0,00	81	-0,06	0,06	0,02	0,05	0,01	0,00
96	120	0,03	-0,05	-0,02	-0,03	0,00	0,00	121	0,02	-0,02	-0,03	-0,03	0,00	0,00
	81	-0,02	0,02	0,02	0,05	-0,01	0,00	9	-0,03	0,05	0,03	0,06	0,01	0,00
97	14	0,10	-0,07	0,00	0,00	0,00	0,00	122	0,10	0,05	-0,02	0,00	0,00	0,00
	114	-0,10	-0,06	0,00	0,01	0,00	0,00	118	-0,10	0,07	0,02	0,02	0,00	0,00
98	122	0,08	-0,05	-0,01	0,00	0,00	0,00	123	0,08	0,04	-0,02	0,00	0,00	0,00
	118	-0,08	-0,04	0,01	0,02	0,00	0,00	119	-0,08	0,06	0,02	0,02	0,00	0,00
99	123	0,06	-0,04	-0,01	0,00	0,00	0,00	124	0,05	0,02	-0,03	0,00	0,00	0,00
	119	-0,05	-0,02	0,01	0,02	0,00	0,00	120	-0,06	0,04	0,03	0,02	0,00	0,00
100	124	0,02	-0,02	-0,01	0,00	0,00	0,00	15	0,02	0,00	-0,03	0,00	0,00	0,00
	120	-0,02	0,00	0,02	0,03	0,00	0,00	121	-0,02	0,02	0,03	0,03	0,00	0,00
101	126	-0,05	0,00	0,02	0,02	0,00	0,00	127	-0,06	-0,06	0,02	0,02	0,00	0,00
	39	0,06	0,06	-0,02	-0,05	0,01	0,00	40	0,05	-0,01	-0,01	-0,04	0,00	0,00
102	127	-0,08	0,03	0,02	0,02	0,00	0,00	128	-0,08	-0,07	0,01	0,02	0,00	0,00
	40	0,08	0,07	-0,02	-0,04	0,00	0,00	41	0,08	-0,03	-0,01	-0,03	0,00	0,00
103	128	-0,10	0,04	0,02	0,02	0,00	0,00	129	-0,10	-0,08	0,01	0,01	0,00	0,00
	41	0,10	0,08	-0,02	-0,03	0,00	0,00	4	0,10	-0,04	-0,01	-0,03	0,00	0,00
104	16	-0,02	0,00	0,03	0,00	0,00	0,00	130	-0,02	-0,02	0,01	0,00	0,00	0,00
	125	0,02	0,02	-0,03	-0,03	0,00	0,00	126	0,02	0,00	-0,02	-0,03	0,00	0,00
105	130	-0,05	0,02	0,03	0,00	0,00	0,00	131	-0,05	-0,04	0,01	0,00	0,00	0,00
	126	0,05	0,04	-0,03	-0,02	0,00	0,00	127	0,05	-0,02	-0,01	-0,02	0,00	0,00
106	131	-0,08	0,04	0,02	0,00	0,00	0,00	132	-0,08	-0,05	0,01	0,00	0,00	0,00
	127	0,08	0,05	-0,02	-0,02	0,00	0,00	128	0,08	-0,04	-0,01	-0,02	0,00	0,00
107	132	-0,10	0,05	0,02	0,00	0,00	0,00	17	-0,10	-0,07	0,00	0,00	0,00	0,00
	128	0,10	0,07	-0,02	-0,02	0,00	0,00	129	0,10	-0,05	0,00	-0,01	0,00	0,00
108	133	-0,13	0,07	0,01	0,01	0,00	0,00	134	-0,13	-0,08	0,00	0,01	0,00	0,00
	59	0,13	0,09	-0,01	-0,02	0,00	0,00	54	0,13	-0,07	0,00	-0,01	0,00	0,00
109	134	-0,13	0,08	0,01	0,01	0,00	0,00	135	-0,13	-0,08	0,00	0,00	0,00	0,00
	54	0,13	0,09	-0,01	-0,01	0,00	0,00	49	0,13	-0,08	0,00	-0,01	0,00	0,00
110	135	-0,14	0,08	0,01	0,00	0,00	0,00	136	-0,14	-0,08	0,00	0,00	0,00	0,00
	49	0,14	0,08	-0,01	0,00	0,00	0,00	6	0,14	-0,08	0,00	0,00	0,00	0,00
111	17	-0,12	0,07	0,02	0,00	0,00	0,00	137	-0,12	-0,07	0,00	0,00	0,00	0,00
	129	0,12	0,07	-0,02	-0,01	0,00	0,00	133	0,12	-0,07	0,00	-0,01	0,00	0,00
112	137	-0,13	0,07	0,01	0,00	0,00	0,00	138	-0,13	-0,08	0,00	0,00	0,00	0,00
	133	0,13	0,08	-0,01	-0,01	0,00	0,00	134	0,13	-0,07	0,00	-0,01	0,00	0,00
113	138	-0,13	0,08	0,01	0,00	0,00	0,00	139	-0,13	-0,08	0,00	0,00	0,00	0,00
	134	0,13	0,08	-0,01	-0,01	0,00	0,00	135	0,13	-0,08	0,00	0,00	0,00	0,00
114	139	-0,14	0,08	0,01	0,00	0,00	0,00	18	-0,14	-0,08	-0,01	0,00	0,00	0,00
	135	0,14	0,08	-0,01	0,00	0,00	0,00	136	0,14	-0,08	0,01	0,00	0,00	0,00
115	140	-0,13	0,08	0,00	0,00	0,00	0,00	141	-0,13	-0,08	-0,01	-0,01	0,00	0,00
	77	0,13	0,08	0,00	0,01	0,00	0,00	72	0,13	-0,09	0,01	0,01	0,00	0,00
116	141	-0,13	0,08	0,00	-0,01	0,00	0,00	142	-0,13	-0,07	-0,01	-0,01	0,00	0,00
	72	0,13	0,07	0,00	0,01	0,00	0,00	67	0,13	-0,09	0,01	0,02	0,00	0,00
117	142	-0,12	0,08	0,00	-0,01	0,00	0,00	143	-0,11	-0,06	-0,01	-0,01	0,00	0,00
	67	0,11	0,06	0,00	0,02	0,00	0,00	8	0,12	-0,08	0,01	0,02	0,00	0,00
118	18	-0,14	0,08	0,01	0,00	0,00	0,00	144	-0,14	-0,08	-0,01	0,00	0,00	0,00
	136	0,14	0,08	-0,01	0,00	0,00	0,00	140	0,14	-0,08	0,01	0,00	0,00	0,00
119	144	-0,13	0,08	0,00	0,00	0,00	0,00	145	-0,13	-0,08	-0,01	0,00	0,00	0,00
	140	0,13	0,08	0,00	0,00	0,00	0,00	141	0,13	-0,08	0,01	0,01	0,00	0,00
120	145	-0,13	0,08	0,00	0,00	0,00	0,00	146	-0,13	-0,07	-0,01	0,00	0,00	0,00
	141	0,13	0,07	0,00	0,01	0,00	0,00	142	0,13	-0,08	0,01	0,01	0,00	0,00
121	146	-0,12	0,07	0,00	0,00	0,00	0,00	19	-0,12	-0,07	-0,02	0,00	0,00	0,00
	142	0,12	0,07	0,00	0,01	0,00	0,00	143	0,12	-0,07	0,02	0,01	0,00	0,00
122	147	-0,08	0,07	-0,01	-0,02	0,00	0,00	148	-0,08	-0,03	-0,02	-0,02	0,00	0,00
	95	0,08	0,03	0,01	0,03	0,00	0,00	90	0,08	-0,07	0,02	0,04	0,00	0,00
123	148	-0,06	0,06	-0,01	-0,02	0,00	0,00	149	-0,05	-0,01	-0,02	-0,02	0,00	0,00
	90	0,05	0,01	0,01	0,04	0,00	0,00	85	0,06	-0,06	0,02	0,05	0,01	0,00
124	149	-0,03	0,05	-0,02	-0,03	0,00	0,00	150	-0,02	0,02	-0,03	-0,03	0,00	0,00
	85	0,02	-0,02	0,02	0,05	-0,01	0,00	10	0,03	-0,05	0,03	0,06	0,01	0,00
125	19	-0,10	0,07	0,00	0,00	0,00	0,00	151	-0,10	-0,05	-0,02	0,00	0,00	0,00
	143	0,10	0,06	0,00	0,01	0,00	0,00	147	0,10	-0,07	0,02	0,02	0,00	0,00
126	151	-0,08	0,05	-0,01	0,00	0,00	0,00	152	-0,08	-0,04	-0,02	0,00	0,00	0,00
	147	0,08	0,04	0,01	0,02	0,00	0,00	148	0,08	-0,06	0,02	0,02	0,00	0,00
127	152	-0,06	0,04	-0,01	0,00	0,00	0,00	153	-0,05	-0,02	-0,03	0,00	0,00	0,00
	148	0,05	0,02	0,01	0,02	0,00	0,00	149	0,06	-0,04	0,03	0,02	0,00	0,00
128	153	-0,02	0,02	-0,01	0,00	0,00	0,00	20	-0,02	0,00	-0,03	0,00	0,00	0,00
	149	0,02	0,00	0,02	0,03	0,00	0,00	150	0,02	-0,02	0,03	0,03	0,00	0,00

TENS. Corr. Tors. dir. 0: SHELL

Shell Nro	Nodo N.ro	S11 kg/cmq	S22 kg/cmq	S12 kg/cmq	M11 kg/cmq	M22 kg/cmq	M12 kg/cmq	Nodo N.ro	S11 kg/cmq	S22 kg/cmq	S12 kg/cmq	M11 kg/cmq	M22 kg/cmq	M12 kg/cmq
1	24	0,00	0,00	0,00	0,00	-0,11	0,00	25	0,00	0,00	0,00	-0,03	-0,09	0,02
	1	0,00	0,00	0,00	-0,04	-0,23	0,00	21	0,00	0,00	0,00	-0,04	-0,19	0,01
2	45	0,00	0,00	0,00	-0,02	0,00	0,00	46	0,00	0,00	0,00	-0,01	0,00	0,00
	5	0,00	0,00	0,00	0,00	0,00	0,00	42	0,00	0,00	0,00	0,00	0,00	0,00
3	63	0,00	0,00	0,00	0,07	0,02	0,00	64	0,00	0,00	0,00	0,03	0,01	0,00
	7	0,00	0,00	0,00	0,09	0,02	0,00	60	0,00	0,00	0,00	0,05	0,01	0,00
4	81	0,00	0,00	0,00	0,19	0,04	0,00	82	0,00	0,00	0,00	0,09	0,02	-0,01
	9	0,00	0,00	0,00	0,23	0,04	0,00	78	0,00	0,00	0,00	0,10	0,01	-0,01
5	96	0,00	0,01	0,01	0,00	0,11	-0,01	97	0,00	0,01	0,00	0,03	0,09	-0,02
	1	0,00	0,01	0,01	0,04	0,22	0,01	21	0,00	0,01	0,01	0,04	0,19	-0,01
6	100	0,00	0,00	0,03	0,01	0,05	-0,01	104	0,00	0,00	0,03	0,01	0,04	-0,01
	2	0,00	0,00	0,03	0,02	0,09	0,00	55	0,00	0,00	0,03	0,01	0,07	0,00
7	107	0,00	0,00	0,03	0,00	0,00	-0,01	111	0,00	0,00	0,03	0,00	-0,01	-0,01
	5	0,00	0,00	0,03	0,00	0,00	0,00	73	0,00	0,00	0,03	0,00	-0,02	0,00
8	114	0,00	0,00	0,02	-0,01	-0,05	-0,01	118	0,00	0,00	0,02	-0,01	-0,06	-0,01
	7	0,00	0,00	0,03	-0,02	-0,09	0,00	91	0,00	0,00	0,03	-0,02	-0,12	0,00
9	125	0,00	-0,01	-0,01	0,00	0,11	-0,01	126	0,00	-0,01	0,00	0,03	0,09	-0,02
	3	0,00	-0,01	-0,01	0,04	0,22	0,01	39	0,00	-0,01	-0,01	0,04	0,19	-0,01
10	129	0,00	0,00	-0,03	0,01	0,05	-0,01	133	0,00	0,00	-0,03	0,01	0,04	-0,01

TENS. Corr. Tors. dir. 0: SHELL

Shell Nro	Nodo N.ro	S11 kg/cmq	S22 kg/cmq	S12 kg/cmq	M11 kg/cmq	M22 kg/cmq	M12 kg/cmq	Nodo N.ro	S11 kg/cmq	S22 kg/cmq	S12 kg/cmq	M11 kg/cmq	M22 kg/cmq	M12 kg/cmq
	4	0,00	0,00	-0,03	0,02	0,09	0,00	59	0,00	0,00	-0,03	0,01	0,07	0,00
11	136	0,00	0,00	-0,03	0,00	0,00	-0,01	140	0,00	0,00	-0,03	0,00	-0,01	-0,01
	6	0,00	0,00	-0,03	0,00	0,00	0,00	77	0,00	0,00	-0,03	0,00	-0,02	0,00
12	143	0,00	0,00	-0,02	-0,01	-0,05	-0,01	147	0,00	0,00	-0,02	-0,01	-0,06	-0,01
	8	0,00	0,00	-0,03	-0,02	-0,09	0,00	95	0,00	0,00	-0,03	-0,02	-0,12	0,00
13	25	0,00	0,00	0,00	-0,02	-0,09	0,01	26	0,00	0,00	0,00	-0,01	-0,07	0,01
	21	0,00	0,00	0,00	-0,03	-0,19	0,00	22	0,00	0,00	0,00	-0,03	-0,15	0,00
14	26	0,00	0,00	0,00	-0,01	-0,07	0,01	27	0,00	0,00	0,00	-0,01	-0,06	0,01
	22	0,00	0,00	0,00	-0,03	-0,15	0,00	23	0,00	0,00	0,00	-0,03	-0,12	0,00
15	27	0,00	0,00	0,00	-0,01	-0,06	0,00	28	0,00	0,00	0,00	-0,01	-0,04	0,00
	23	0,00	0,00	0,00	-0,02	-0,12	0,00	2	0,00	0,00	0,00	-0,02	-0,09	0,00
16	29	0,00	0,00	0,00	0,00	0,00	0,02	30	0,00	0,00	0,00	0,00	0,00	0,00
	24	0,00	0,00	0,00	0,00	-0,11	0,02	25	0,00	0,00	0,00	-0,03	-0,09	0,00
17	30	0,00	0,00	0,00	0,00	0,00	0,01	31	0,00	0,00	0,00	0,00	0,00	0,01
	25	0,00	0,00	0,00	-0,02	-0,09	0,01	26	0,00	0,00	0,00	-0,01	-0,07	0,01
18	31	0,00	0,00	0,00	0,00	0,00	0,01	32	0,00	0,00	0,00	0,00	0,00	0,01
	26	0,00	0,00	0,00	-0,01	-0,07	0,01	27	0,00	0,00	0,00	-0,01	-0,06	0,00
19	32	0,00	0,00	0,00	0,00	0,00	0,01	33	0,00	0,00	0,00	0,00	0,00	0,01
	27	0,00	0,00	0,00	-0,01	-0,06	0,01	28	0,00	0,00	0,00	-0,01	-0,05	0,00
20	34	0,00	0,00	0,00	0,00	0,11	0,02	35	0,00	0,00	0,00	0,03	0,09	0,00
	29	0,00	0,00	0,00	0,00	0,00	0,02	30	0,00	0,00	0,00	0,00	0,00	0,00
21	35	0,00	0,00	0,00	0,02	0,09	0,01	36	0,00	0,00	0,00	0,01	0,07	0,01
	30	0,00	0,00	0,00	0,00	0,00	0,01	31	0,00	0,00	0,00	0,00	0,00	0,01
22	36	0,00	0,00	0,00	0,01	0,07	0,01	37	0,00	0,00	0,00	0,01	0,06	0,00
	31	0,00	0,00	0,00	0,00	0,00	0,01	32	0,00	0,00	0,00	0,00	0,00	0,01
23	37	0,00	0,00	0,00	0,01	0,06	0,01	38	0,00	0,00	0,00	0,01	0,05	0,00
	32	0,00	0,00	0,00	0,00	0,00	0,01	33	0,00	0,00	0,00	0,00	0,00	0,01
24	3	0,00	0,00	0,00	0,04	0,23	0,00	39	0,00	0,00	0,00	0,04	0,19	0,01
	34	0,00	0,00	0,00	0,00	0,11	0,00	35	0,00	0,00	0,00	0,03	0,09	0,02
25	39	0,00	0,00	0,00	0,03	0,19	0,00	40	0,00	0,00	0,00	0,03	0,15	0,00
	35	0,00	0,00	0,00	0,02	0,09	0,01	36	0,00	0,00	0,00	0,01	0,07	0,01
26	40	0,00	0,00	0,00	0,03	0,15	0,00	41	0,00	0,00	0,00	0,03	0,12	0,00
	36	0,00	0,00	0,00	0,01	0,07	0,01	37	0,00	0,00	0,00	0,01	0,06	0,01
27	41	0,00	0,00	0,00	0,02	0,12	0,00	4	0,00	0,00	0,00	0,02	0,09	0,00
	37	0,00	0,00	0,00	0,01	0,06	0,00	38	0,00	0,00	0,00	0,01	0,04	0,00
28	46	0,00	0,00	0,00	-0,01	0,00	0,00	47	0,00	0,00	0,00	0,00	0,00	0,00
	42	0,00	0,00	0,00	0,00	0,00	0,00	43	0,00	0,00	0,00	0,00	0,00	0,00
29	47	0,00	0,00	0,00	0,00	0,00	0,00	48	0,00	0,00	0,00	0,01	0,00	0,00
	43	0,00	0,00	0,00	0,00	0,00	0,00	44	0,00	0,00	0,00	0,00	0,00	0,00
30	48	0,00	0,00	0,00	0,01	0,00	0,00	49	0,00	0,00	0,00	0,02	0,00	0,00
	44	0,00	0,00	0,00	0,00	0,00	0,00	6	0,00	0,00	0,00	0,00	0,00	0,00
31	50	0,00	0,00	0,00	-0,04	-0,01	0,00	51	0,00	0,00	0,00	-0,02	0,00	0,00
	45	0,00	0,00	0,00	-0,02	-0,01	0,00	46	0,00	0,00	0,00	-0,01	0,00	0,00
32	51	0,00	0,00	0,00	-0,02	0,00	0,00	52	0,00	0,00	0,00	0,00	0,00	0,00
	46	0,00	0,00	0,00	-0,01	0,00	0,00	47	0,00	0,00	0,00	0,00	0,00	0,00
33	52	0,00	0,00	0,00	0,00	0,00	0,00	53	0,00	0,00	0,00	0,02	0,00	0,00
	47	0,00	0,00	0,00	0,00	0,00	0,00	48	0,00	0,00	0,00	0,01	0,00	0,00
34	53	0,00	0,00	0,00	0,02	0,00	0,00	54	0,00	0,00	0,00	0,04	0,01	0,00
	48	0,00	0,00	0,00	0,01	0,00	0,00	49	0,00	0,00	0,00	0,02	0,01	0,00
35	55	0,00	0,00	0,00	-0,07	-0,01	0,00	56	0,00	0,00	0,00	-0,03	-0,01	0,00
	50	0,00	0,00	0,00	-0,05	-0,01	0,00	51	0,00	0,00	0,00	-0,02	0,00	0,00
36	56	0,00	0,00	0,00	-0,03	-0,01	0,00	57	0,00	0,00	0,00	0,00	0,00	0,00
	51	0,00	0,00	0,00	-0,02	0,00	0,00	52	0,00	0,00	0,00	0,00	0,00	0,00
37	57	0,00	0,00	0,00	0,00	0,00	0,00	58	0,00	0,00	0,00	0,03	0,01	0,00
	52	0,00	0,00	0,00	0,00	0,00	0,00	53	0,00	0,00	0,00	0,02	0,00	0,00
38	58	0,00	0,00	0,00	0,03	0,01	0,00	59	0,00	0,00	0,00	0,07	0,01	0,00
	53	0,00	0,00	0,00	0,02	0,00	0,00	54	0,00	0,00	0,00	0,05	0,01	0,00
39	2	0,00	0,00	0,00	-0,09	-0,01	0,00	28	0,00	0,00	0,00	-0,04	-0,01	0,00
	55	0,00	0,00	0,00	-0,07	-0,02	0,00	56	0,00	0,00	0,00	-0,03	-0,01	0,00
40	28	0,00	0,00	0,00	-0,05	-0,01	0,00	33	0,00	0,00	0,00	0,00	0,00	-0,01
	56	0,00	0,00	0,00	-0,03	-0,01	0,00	57	0,00	0,00	0,00	0,00	0,00	0,00
41	33	0,00	0,00	0,00	0,00	0,00	-0,01	38	0,00	0,00	0,00	0,05	0,01	0,00
	57	0,00	0,00	0,00	0,00	0,00	0,00	58	0,00	0,00	0,00	0,03	0,01	0,00
42	38	0,00	0,00	0,00	0,04	0,01	0,00	4	0,00	0,00	0,00	0,09	0,01	0,00
	58	0,00	0,00	0,00	0,03	0,01	0,00	59	0,00	0,00	0,00	0,07	0,02	0,00
43	64	0,00	0,00	0,00	0,03	0,01	0,00	65	0,00	0,00	0,00	0,00	0,00	0,00
	60	0,00	0,00	0,00	0,05	0,01	0,00	61	0,00	0,00	0,00	0,00	0,00	-0,01
44	65	0,00	0,00	0,00	0,00	0,00	0,00	66	0,00	0,00	0,00	-0,03	-0,01	0,00
	61	0,00	0,00	0,00	0,00	0,00	-0,01	62	0,00	0,00	0,00	-0,05	-0,01	0,00
45	66	0,00	0,00	0,00	-0,03	-0,01	0,00	67	0,00	0,00	0,00	-0,07	-0,02	0,00
	62	0,00	0,00	0,00	-0,05	-0,01	0,00	8	0,00	0,00	0,00	-0,09	-0,02	0,00
46	68	0,00	0,00	0,00	0,05	0,01	0,00	69	0,00	0,00	0,00	0,02	0,00	0,00
	63	0,00	0,00	0,00	0,07	0,01	0,00	64	0,00	0,00	0,00	0,03	0,01	0,00
47	69	0,00	0,00	0,00	0,02	0,00	0,00	70	0,00	0,00	0,00	0,00	0,00	0,00
	64	0,00	0,00	0,00	0,03	0,01	0,00	65	0,00	0,00	0,00	0,00	0,00	0,00
48	70	0,00	0,00	0,00	0,00	0,00	0,00	71	0,00	0,00	0,00	-0,02	0,00	0,00
	65	0,00	0,00	0,00	0,00	0,00	0,00	66	0,00	0,00	0,00	-0,03	-0,01	0,00
49	71	0,00	0,00	0,00	-0,02	0,00	0,00	72	0,00	0,00	0,00	-0,05	-0,01	0,00
	66	0,00	0,00	0,00	-0,03	-0,01	0,00	67	0,00	0,00	0,00	-0,07	-0,01	0,00
50	73	0,00	0,00	0,00	0,02	0,01	0,00	74	0,00	0,00	0,00	0,01	0,00	0,00
	68	0,00	0,00	0,00	0,04	0,01	0,00	69	0,00	0,00	0,00	0,02	0,00	0,00
51	74	0,00	0,00	0,00	0,01	0,00	0,00	75	0,00	0,00	0,00	0,00	0,00	0,00
	69	0,00	0,00	0,00	0,02	0,00	0,00	70	0,00	0,00	0,00	0,00	0,00	0,00
52	75	0,00	0,00	0,00	0,00	0,00	0,00	76	0,00	0,00	0,00	-0,01	0,00	0,00
	70	0,00	0,00	0,00	0,00	0,00	0,00	71	0,00	0,00	0,00	-0,02	0,00	0,00
53	76	0,00	0,00	0,00	-0,01	0,00	0,00	77	0,00	0,00	0,00	-0,02	-0,01	0,00
	71	0,00	0,00	0,00	-0,02	0,00	0,00	72	0,00	0,00	0,00	-0,04	-0,01	0,00
54	5	0,00	0,00	0,00	0,00	0,00	0,00	42	0,00	0,00	0,00	0,00	0,00	0,00
	73	0,00	0,00	0,00	0,02	0,00	0,00	74	0,00	0,00	0,00	0,01	0,00	0,00
55	42	0,00	0,00	0,00	0,00	0,00	0,00	43	0,00	0,00	0,00	0,00	0,00	0,00
	74	0,00	0,00	0,00	0,01	0,00	0,00	75	0,00	0,00	0,00	0,00	0,00	0,00
56	43	0,00	0,00	0,00	0,00	0,00	0,00	44	0,00	0,00	0,00	0,00	0,00	0,00

TENS. Corr. Tors. dir. 0: SHELL

Shell Nro	Nodo N.ro	S11 kg/cmq	S22 kg/cmq	S12 kg/cmq	M11 kg/cmq	M22 kg/cmq	M12 kg/cmq	Nodo N.ro	S11 kg/cmq	S22 kg/cmq	S12 kg/cmq	M11 kg/cmq	M22 kg/cmq	M12 kg/cmq
	75	0,00	0,00	0,00	0,00	0,00	0,00	76	0,00	0,00	0,00	-0,01	0,00	0,00
57	44	0,00	0,00	0,00	0,00	0,00	0,00	6	0,00	0,00	0,00	0,00	0,00	0,00
	76	0,00	0,00	0,00	-0,01	0,00	0,00	77	0,00	0,00	0,00	-0,02	0,00	0,00
58	82	0,00	0,00	0,00	0,09	0,02	0,00	83	0,00	0,00	0,00	0,00	0,00	-0,01
	78	0,00	0,00	0,00	0,11	0,01	-0,02	79	0,00	0,00	0,00	-0,01	0,00	-0,02
59	83	0,00	0,00	0,00	0,00	0,00	-0,01	84	0,00	0,00	0,00	-0,09	-0,02	0,00
	79	0,00	0,00	0,00	0,01	0,00	-0,02	80	0,00	0,00	0,00	-0,11	-0,01	-0,02
60	84	0,00	0,00	0,00	-0,09	-0,02	-0,01	85	0,00	0,00	0,00	-0,19	-0,04	0,00
	80	0,00	0,00	0,00	-0,10	-0,01	-0,01	10	0,00	0,00	0,00	-0,23	-0,04	0,00
61	86	0,00	0,00	0,00	0,15	0,03	0,00	87	0,00	0,00	0,00	0,07	0,01	-0,01
	81	0,00	0,00	0,00	0,19	0,04	0,00	82	0,00	0,00	0,00	0,09	0,02	-0,01
62	87	0,00	0,00	0,00	0,07	0,01	-0,01	88	0,00	0,00	0,00	0,00	0,00	-0,01
	82	0,00	0,00	0,00	0,09	0,02	-0,01	83	0,00	0,00	0,00	0,00	0,00	-0,01
63	88	0,00	0,00	0,00	0,00	0,00	-0,01	89	0,00	0,00	0,00	-0,07	-0,01	-0,01
	83	0,00	0,00	0,00	0,00	0,00	-0,01	84	0,00	0,00	0,00	-0,09	-0,02	-0,01
64	89	0,00	0,00	0,00	-0,07	-0,01	-0,01	90	0,00	0,00	0,00	-0,15	-0,03	0,00
	84	0,00	0,00	0,00	-0,09	-0,02	-0,01	85	0,00	0,00	0,00	-0,19	-0,04	0,00
65	91	0,00	0,00	0,00	0,12	0,02	0,00	92	0,00	0,00	0,00	0,06	0,01	-0,01
	86	0,00	0,00	0,00	0,15	0,03	0,00	87	0,00	0,00	0,00	0,07	0,01	-0,01
66	92	0,00	0,00	0,00	0,06	0,01	0,00	93	0,00	0,00	0,00	0,00	0,00	-0,01
	87	0,00	0,00	0,00	0,07	0,01	-0,01	88	0,00	0,00	0,00	0,00	0,00	-0,01
67	93	0,00	0,00	0,00	0,00	0,00	-0,01	94	0,00	0,00	0,00	-0,06	-0,01	0,00
	88	0,00	0,00	0,00	0,00	0,00	-0,01	89	0,00	0,00	0,00	-0,07	-0,01	-0,01
68	94	0,00	0,00	0,00	-0,06	-0,01	-0,01	95	0,00	0,00	0,00	-0,12	-0,02	0,00
	89	0,00	0,00	0,00	-0,07	-0,01	-0,01	90	0,00	0,00	0,00	-0,15	-0,03	0,00
69	7	0,00	0,00	0,00	0,09	0,02	0,00	60	0,00	0,00	0,00	0,05	0,01	0,00
	91	0,00	0,00	0,00	0,12	0,02	0,00	92	0,00	0,00	0,00	0,06	0,01	0,00
70	60	0,00	0,00	0,00	0,05	0,01	0,00	61	0,00	0,00	0,00	0,00	0,00	-0,01
	92	0,00	0,00	0,00	0,06	0,01	-0,01	93	0,00	0,00	0,00	0,00	0,00	-0,01
71	61	0,00	0,00	0,00	0,00	0,00	-0,01	62	0,00	0,00	0,00	-0,05	-0,01	0,00
	93	0,00	0,00	0,00	0,00	0,00	-0,01	94	0,00	0,00	0,00	-0,06	-0,01	-0,01
72	62	0,00	0,00	0,00	-0,05	-0,01	0,00	8	0,00	0,00	0,00	-0,09	-0,02	0,00
	94	0,00	0,00	0,00	-0,06	-0,01	0,00	95	0,00	0,00	0,00	-0,12	-0,02	0,00
73	97	0,00	0,01	0,01	0,02	0,09	-0,01	98	0,00	0,01	0,01	0,02	0,08	-0,01
	21	0,00	0,01	0,01	0,04	0,19	0,00	22	0,00	0,01	0,01	0,03	0,15	0,00
74	98	0,00	0,01	0,02	0,01	0,08	-0,01	99	0,00	0,00	0,02	0,01	0,06	-0,01
	22	0,00	0,01	0,02	0,03	0,15	0,00	23	0,00	0,00	0,02	0,02	0,12	0,00
75	99	0,00	0,00	0,02	0,01	0,06	-0,01	100	0,00	0,00	0,02	0,01	0,05	-0,01
	23	0,00	0,00	0,03	0,02	0,12	0,00	2	0,00	0,00	0,03	0,02	0,09	0,00
76	11	0,00	0,00	0,00	0,00	0,00	-0,02	101	0,00	0,00	0,01	0,00	0,00	-0,01
	96	0,00	0,00	0,00	0,00	0,11	-0,02	97	0,00	0,00	0,01	0,03	0,09	-0,01
77	101	0,00	0,00	0,01	0,00	0,00	-0,02	102	0,00	0,00	0,01	0,00	0,00	-0,02
	97	0,00	0,00	0,01	0,02	0,09	-0,01	98	0,00	0,00	0,01	0,02	0,08	-0,01
78	102	0,00	0,00	0,02	0,00	0,00	-0,02	103	0,00	0,00	0,02	0,00	0,00	-0,02
	98	0,00	0,00	0,02	0,01	0,08	-0,01	99	0,00	0,00	0,02	0,01	0,06	-0,01
79	103	0,00	0,00	0,02	0,00	0,00	-0,02	12	0,00	0,00	0,02	0,00	0,00	-0,02
	99	0,00	0,00	0,03	0,01	0,06	-0,01	100	0,00	0,00	0,03	0,01	0,05	-0,01
80	104	0,00	0,00	0,03	0,01	0,03	-0,01	105	0,00	0,00	0,03	0,01	0,02	-0,01
	55	0,00	0,00	0,03	0,01	0,07	0,00	50	0,00	0,00	0,03	0,01	0,05	0,00
81	105	0,00	0,00	0,03	0,00	0,02	-0,01	106	0,00	0,00	0,03	0,00	0,01	-0,01
	50	0,00	0,00	0,03	0,01	0,05	0,00	45	0,00	0,00	0,03	0,00	0,02	0,00
82	106	0,00	0,00	0,03	0,00	0,01	-0,01	107	0,00	0,00	0,03	0,00	0,00	-0,01
	45	0,00	0,00	0,03	0,00	0,02	0,00	5	0,00	0,00	0,03	0,00	0,00	0,00
83	12	0,00	0,00	0,03	0,00	0,00	-0,02	108	0,00	0,00	0,03	0,00	0,00	-0,02
	100	0,00	0,00	0,03	0,01	0,05	-0,01	104	0,00	0,00	0,03	0,01	0,03	-0,01
84	108	0,00	0,00	0,03	0,00	0,00	-0,02	109	0,00	0,00	0,03	0,00	0,00	-0,01
	104	0,00	0,00	0,03	0,01	0,03	-0,01	105	0,00	0,00	0,03	0,01	0,02	-0,01
85	109	0,00	0,00	0,03	0,00	0,00	-0,01	110	0,00	0,00	0,03	0,00	0,00	-0,01
	105	0,00	0,00	0,03	0,00	0,02	-0,01	106	0,00	0,00	0,03	0,00	0,01	-0,01
86	110	0,00	0,00	0,03	0,00	0,00	-0,01	13	0,00	0,00	0,03	0,00	0,00	-0,01
	106	0,00	0,00	0,03	0,00	0,01	-0,01	107	0,00	0,00	0,03	0,00	0,00	-0,01
87	111	0,00	0,00	0,03	0,00	-0,01	-0,01	112	0,00	0,00	0,03	0,00	-0,02	-0,01
	73	0,00	0,00	0,03	0,00	-0,02	0,00	68	0,00	0,00	0,03	-0,01	-0,05	0,00
88	112	0,00	0,00	0,03	-0,01	-0,02	-0,01	113	0,00	0,00	0,03	-0,01	-0,03	-0,01
	68	0,00	0,00	0,03	-0,01	-0,05	0,00	63	0,00	0,00	0,03	-0,01	-0,07	0,00
89	113	0,00	0,00	0,03	-0,01	-0,03	-0,01	114	0,00	0,00	0,03	-0,01	-0,05	-0,01
	63	0,00	0,00	0,03	-0,01	-0,07	0,00	7	0,00	0,00	0,03	-0,02	-0,09	0,00
90	13	0,00	0,00	0,03	0,00	0,00	-0,01	115	0,00	0,00	0,03	0,00	0,00	-0,01
	107	0,00	0,00	0,03	0,00	0,00	-0,01	111	0,00	0,00	0,03	0,00	-0,01	-0,01
91	115	0,00	0,00	0,03	0,00	0,00	-0,01	116	0,00	0,00	0,03	0,00	0,00	-0,01
	111	0,00	0,00	0,03	0,00	-0,01	-0,01	112	0,00	0,00	0,03	0,00	-0,02	-0,01
92	116	0,00	0,00	0,03	0,00	0,00	-0,01	117	0,00	0,00	0,03	0,00	0,00	-0,01
	112	0,00	0,00	0,03	-0,01	-0,02	-0,01	113	0,00	0,00	0,03	-0,01	-0,03	-0,01
93	117	0,00	0,00	0,03	0,00	0,00	-0,02	14	0,00	0,00	0,03	0,00	0,00	-0,02
	113	0,00	0,00	0,03	-0,01	-0,03	-0,01	114	0,00	0,00	0,03	-0,01	-0,05	-0,01
94	118	0,00	0,00	0,02	-0,01	-0,06	-0,01	119	0,00	-0,01	0,02	-0,01	-0,08	-0,01
	91	0,00	0,00	0,02	-0,02	-0,12	0,00	86	0,00	-0,01	0,02	-0,03	-0,15	0,00
95	119	0,00	-0,01	0,01	-0,02	-0,08	-0,01	120	0,00	-0,01	0,01	-0,02	-0,09	-0,01
	86	0,00	-0,01	0,01	-0,03	-0,15	0,00	81	0,00	-0,01	0,01	-0,04	-0,19	0,00
96	120	0,00	-0,01	0,01	-0,03	-0,09	-0,02	121	0,00	-0,01	0,01	0,00	-0,11	-0,01
	81	0,00	-0,01	0,01	-0,04	-0,19	0,00	9	0,00	-0,01	0,01	-0,05	-0,23	0,01
97	14	0,00	0,00	0,03	0,00	0,00	-0,02	122	0,00	0,00	0,03	0,00	0,00	-0,02
	114	0,00	0,00	0,03	-0,01	-0,05	-0,01	118	0,00	0,00	0,03	-0,01	-0,06	-0,01
98	122	0,00	0,00	0,02	0,00	0,00	-0,02	123	0,00	0,00	0,02	0,00	0,00	-0,02
	118	0,00	0,00	0,02	-0,01	-0,06	-0,01	119	0,00	0,00	0,02	-0,01	-0,08	-0,01
99	123	0,00	0,00	0,01	0,00	0,00	-0,02	124	0,00	0,00	0,01	0,00	0,00	-0,02
	119	0,00	0,00	0,01	-0,02	-0,08	-0,01	120	0,00	0,00	0,01	-0,02	-0,09	-0,01
100	124	0,00	0,00	0,01	0,00	0,00	-0,01	15	0,00	0,00	0,00	0,00	0,00	-0,02
	120	0,00	0,00	0,01	-0,03	-0,09	-0,01	121	0,00	0,00	0,00	0,00	-0,11	-0,02
101	126	0,00	-0,01	-0,01	0,02	0,09	-0,01	127	0,00	-0,01	-0,01	0,02	0,08	-0,01
	39	0,00	-0,01	-0,01	0,04	0,19	0,00	40	0,00	-0,01	-0,01	0,03	0,15	0,00
102	127	0,00	-0,01	-0,02	0,01	0,08	-0,01	128	0,00	0,00	-0,02	0,01	0,06	-0,01

TENS. Corr. Tors. dir. 0: SHELL

Shell Nro	Nodo N.ro	S11 kg/cmq	S22 kg/cmq	S12 kg/cmq	M11 kg/cmq	M22 kg/cmq	M12 kg/cmq	Nodo N.ro	S11 kg/cmq	S22 kg/cmq	S12 kg/cmq	M11 kg/cmq	M22 kg/cmq	M12 kg/cmq
	40	0,00	-0,01	-0,02	0,03	0,15	0,00	41	0,00	0,00	-0,02	0,02	0,12	0,00
103	128	0,00	0,00	-0,02	0,01	0,06	-0,01	129	0,00	0,00	-0,02	0,01	0,05	-0,01
	41	0,00	0,00	-0,03	0,02	0,12	0,00	4	0,00	0,00	-0,03	0,02	0,09	0,00
104	16	0,00	0,00	0,00	0,00	0,00	-0,02	130	0,00	0,00	-0,01	0,00	0,00	-0,01
	125	0,00	0,00	0,00	0,00	0,11	-0,02	126	0,00	0,00	-0,01	0,03	0,09	-0,01
105	130	0,00	0,00	-0,01	0,00	0,00	-0,02	131	0,00	0,00	-0,01	0,00	0,00	-0,02
	126	0,00	0,00	-0,01	0,02	0,09	-0,01	127	0,00	0,00	-0,01	0,02	0,08	-0,01
106	131	0,00	0,00	-0,02	0,00	0,00	-0,02	132	0,00	0,00	-0,02	0,00	0,00	-0,02
	127	0,00	0,00	-0,02	0,01	0,08	-0,01	128	0,00	0,00	-0,02	0,01	0,06	-0,01
107	132	0,00	0,00	-0,02	0,00	0,00	-0,02	17	0,00	0,00	-0,02	0,00	0,00	-0,02
	128	0,00	0,00	-0,03	0,01	0,06	-0,01	129	0,00	0,00	-0,03	0,01	0,05	-0,01
108	133	0,00	0,00	-0,03	0,01	0,03	-0,01	134	0,00	0,00	-0,03	0,01	0,02	-0,01
	59	0,00	0,00	-0,03	0,01	0,07	0,00	54	0,00	0,00	-0,03	0,01	0,05	0,00
109	134	0,00	0,00	-0,03	0,00	0,02	-0,01	135	0,00	0,00	-0,03	0,00	0,01	-0,01
	54	0,00	0,00	-0,03	0,01	0,05	0,00	49	0,00	0,00	-0,03	0,00	0,02	0,00
110	135	0,00	0,00	-0,03	0,00	0,01	-0,01	136	0,00	0,00	-0,03	0,00	0,00	-0,01
	49	0,00	0,00	-0,03	0,00	0,02	0,00	6	0,00	0,00	-0,03	0,00	0,00	0,00
111	17	0,00	0,00	-0,03	0,00	0,00	-0,02	137	0,00	0,00	-0,03	0,00	0,00	-0,02
	129	0,00	0,00	-0,03	0,01	0,05	-0,01	133	0,00	0,00	-0,03	0,01	0,03	-0,01
112	137	0,00	0,00	-0,03	0,00	0,00	-0,02	138	0,00	0,00	-0,03	0,00	0,00	-0,01
	133	0,00	0,00	-0,03	0,01	0,03	-0,01	134	0,00	0,00	-0,03	0,01	0,02	-0,01
113	138	0,00	0,00	-0,03	0,00	0,00	-0,01	139	0,00	0,00	-0,03	0,00	0,00	-0,01
	134	0,00	0,00	-0,03	0,00	0,02	-0,01	135	0,00	0,00	-0,03	0,00	0,01	-0,01
114	139	0,00	0,00	-0,03	0,00	0,00	-0,01	18	0,00	0,00	-0,03	0,00	0,00	-0,01
	135	0,00	0,00	-0,03	0,00	0,01	-0,01	136	0,00	0,00	-0,03	0,00	0,00	-0,01
115	140	0,00	0,00	-0,03	0,00	-0,01	-0,01	141	0,00	0,00	-0,03	0,00	-0,02	-0,01
	77	0,00	0,00	-0,03	0,00	-0,02	0,00	72	0,00	0,00	-0,03	-0,01	-0,05	0,00
116	141	0,00	0,00	-0,03	-0,01	-0,02	-0,01	142	0,00	0,00	-0,03	-0,01	-0,03	-0,01
	72	0,00	0,00	-0,03	-0,01	-0,05	0,00	67	0,00	0,00	-0,03	-0,01	-0,07	0,00
117	142	0,00	0,00	-0,03	-0,01	-0,03	-0,01	143	0,00	0,00	-0,03	-0,01	-0,05	-0,01
	67	0,00	0,00	-0,03	-0,01	-0,07	0,00	8	0,00	0,00	-0,03	-0,02	-0,09	0,00
118	18	0,00	0,00	-0,03	0,00	0,00	-0,01	144	0,00	0,00	-0,03	0,00	0,00	-0,01
	136	0,00	0,00	-0,03	0,00	0,00	-0,01	140	0,00	0,00	-0,03	0,00	-0,01	-0,01
119	144	0,00	0,00	-0,03	0,00	0,00	-0,01	145	0,00	0,00	-0,03	0,00	0,00	-0,01
	140	0,00	0,00	-0,03	0,00	-0,01	-0,01	141	0,00	0,00	-0,03	0,00	-0,02	-0,01
120	145	0,00	0,00	-0,03	0,00	0,00	-0,01	146	0,00	0,00	-0,03	0,00	0,00	-0,01
	141	0,00	0,00	-0,03	-0,01	-0,02	-0,01	142	0,00	0,00	-0,03	-0,01	-0,03	-0,01
121	146	0,00	0,00	-0,03	0,00	0,00	-0,02	19	0,00	0,00	-0,03	0,00	0,00	-0,02
	142	0,00	0,00	-0,03	-0,01	-0,03	-0,01	143	0,00	0,00	-0,03	-0,01	-0,05	-0,01
122	147	0,00	0,00	-0,02	-0,01	-0,06	-0,01	148	0,00	0,01	-0,02	-0,01	-0,08	-0,01
	95	0,00	0,00	-0,02	-0,02	-0,12	0,00	90	0,00	0,01	-0,02	-0,03	-0,15	0,00
123	148	0,00	0,01	-0,01	-0,02	-0,08	-0,01	149	0,00	0,01	-0,01	-0,02	-0,09	-0,01
	90	0,00	0,01	-0,01	-0,03	-0,15	0,00	85	0,00	0,01	-0,01	-0,04	-0,19	0,00
124	149	0,00	0,01	-0,01	-0,03	-0,09	-0,02	150	0,00	0,01	-0,01	0,00	-0,11	-0,01
	85	0,00	0,01	-0,01	-0,04	-0,19	0,00	10	0,00	0,01	-0,01	-0,05	-0,23	0,01
125	19	0,00	0,00	-0,03	0,00	0,00	-0,02	151	0,00	0,00	-0,03	0,00	0,00	-0,02
	143	0,00	0,00	-0,03	-0,01	-0,05	-0,01	147	0,00	0,00	-0,03	-0,01	-0,06	-0,01
126	151	0,00	0,00	-0,02	0,00	0,00	-0,02	152	0,00	0,00	-0,02	0,00	0,00	-0,02
	147	0,00	0,00	-0,02	-0,01	-0,06	-0,01	148	0,00	0,00	-0,02	-0,01	-0,08	-0,01
127	152	0,00	0,00	-0,01	0,00	0,00	-0,02	153	0,00	0,00	-0,01	0,00	0,00	-0,02
	148	0,00	0,00	-0,01	-0,02	-0,08	-0,01	149	0,00	0,00	-0,01	-0,02	-0,09	-0,01
128	153	0,00	0,00	-0,01	0,00	0,00	-0,01	20	0,00	0,00	0,00	0,00	0,00	-0,02
	149	0,00	0,00	-0,01	-0,03	-0,09	-0,01	150	0,00	0,00	0,00	0,00	-0,11	-0,02

FORZE Corr. Tors. dir. 90: SHELL

Shell Nro	Nodo N.ro	Tx (t)	Ty (t)	Tz (t)	Mx (t*m)	My (t*m)	Mz (t*m)	Nodo N.ro	Tx (t)	Ty (t)	Tz (t)	Mx (t*m)	My (t*m)	Mz (t*m)
1	24	0,00	0,00	-0,27	-0,16	0,00	0,00	25	0,00	0,00	-0,21	-0,14	0,02	0,00
	1	0,00	0,00	0,27	0,33	-0,02	0,00	21	0,00	0,00	0,21	0,31	0,02	0,00
2	45	0,00	0,00	0,01	0,00	-0,03	0,00	46	0,00	0,00	-0,01	0,00	0,01	0,00
	5	0,00	0,00	0,01	0,00	-0,01	0,00	42	0,00	0,00	-0,01	0,00	0,00	0,00
3	63	0,00	0,00	-0,09	0,01	0,12	0,00	64	0,00	0,00	0,09	0,00	-0,05	0,00
	7	0,00	0,00	-0,10	-0,01	0,13	0,00	60	0,00	0,00	0,10	-0,01	-0,07	0,00
4	81	0,00	0,00	-0,21	0,02	0,31	0,00	82	0,00	0,00	0,21	0,01	-0,14	0,00
	9	0,00	0,00	-0,28	-0,02	0,33	0,00	78	0,00	0,00	0,28	-0,01	-0,15	0,00
5	96	0,11	0,13	0,17	0,16	0,00	0,00	97	0,14	0,26	0,10	0,14	-0,03	0,01
	1	-0,15	-0,28	-0,16	-0,33	0,03	-0,02	21	-0,10	-0,11	-0,12	-0,30	-0,03	0,01
6	100	0,65	-0,32	0,08	0,07	0,01	0,00	104	0,67	0,46	0,03	0,06	-0,01	0,00
	2	-0,67	-0,47	-0,08	-0,13	0,02	0,00	55	-0,65	0,33	-0,02	-0,12	-0,01	0,00
7	107	0,79	-0,48	0,02	0,00	0,00	0,00	111	0,79	0,46	-0,03	-0,01	0,00	0,00
	5	-0,79	-0,47	-0,02	0,01	0,00	0,00	73	-0,79	0,49	0,04	0,03	0,01	0,00
8	114	0,58	-0,43	-0,04	-0,08	-0,01	0,00	118	0,56	0,25	-0,09	-0,09	0,01	0,00
	7	-0,56	-0,26	0,04	0,15	-0,01	0,00	91	-0,58	0,44	0,10	0,18	0,02	0,00
9	125	-0,11	-0,13	0,17	0,16	0,00	0,00	126	-0,14	-0,26	0,10	0,14	-0,03	-0,01
	3	0,15	0,28	-0,16	-0,33	0,03	0,02	39	0,10	0,11	-0,12	-0,30	-0,03	-0,01
10	129	-0,65	0,32	0,08	0,07	0,01	0,00	133	-0,67	-0,46	0,03	0,06	-0,01	0,00
	4	0,67	0,47	-0,08	-0,13	0,02	0,00	59	0,65	-0,33	-0,02	-0,12	-0,01	0,00
11	136	-0,79	0,48	0,02	0,00	0,00	0,00	140	-0,79	-0,46	-0,03	-0,01	0,00	0,00
	6	0,79	0,47	-0,02	0,01	0,00	0,00	77	0,79	-0,49	0,04	0,03	0,01	0,00
12	143	-0,58	0,43	-0,04	-0,08	-0,01	0,00	147	-0,56	-0,25	-0,09	-0,09	0,01	0,00
	8	0,56	0,26	0,04	0,15	-0,01	0,00	95	0,58	-0,44	0,10	0,18	0,02	0,00
13	25	0,00	0,00	-0,22	-0,13	-0,01	0,00	26	0,00	0,00	-0,17	-0,12	0,01	0,00
	21	0,00	0,00	0,22	0,27	-0,02	0,00	22	0,00	0,00	0,17	0,25	0,01	0,00
14	26	0,00	0,00	-0,17	-0,11	-0,01	0,00	27	0,00	0,00	-0,14	-0,10	0,01	0,00
	22	0,00	0,00	0,17	0,22	-0,01	0,00	23	0,00	0,00	0,14	0,20	0,01	0,00
15	27	0,00	0,00	-0,13	-0,08	-0,01	0,00	28	0,00	0,00	-0,11	-0,07	0,01	0,00
	23	0,00	0,00	0,13	0,17	-0,01	0,00	2	0,00	0,00	0,11	0,16	0,01	0,00
16	29	0,00	0,00	-0,26	0,00	0,00	0,00	30	0,00	0,00	-0,17	0,00	0,01	0,00
	24	0,00	0,00	0,25	0,16	0,00	0,00	25	0,00	0,00	0,18	0,14	0,00	0,00
17	30	0,00	0,00	-0,21	0,00	0,00	0,00	31	0,00	0,00	-0,15	0,00	0,01	0,00
	25	0,00	0,00	0,21	0,13	-0,01	0,00	26	0,00	0,00	0,14	0,12	0,00	0,00
18	31	0,00	0,00	-0,17	0,00	0,00	0,00	32	0,00	0,00	-0,12	0,00	0,01	0,00

FORZE Corr. Tors. dir. 90: SHELL

Shell Nro	Nodo N.ro	Tx (t)	Ty (t)	Tz (t)	Mx (t*m)	My (t*m)	Mz (t*m)	Nodo N.ro	Tx (t)	Ty (t)	Tz (t)	Mx (t*m)	My (t*m)	Mz (t*m)
	26	0,00	0,00	0,17	0,11	-0,01	0,00	27	0,00	0,00	0,12	0,10	0,00	0,00
19	32	0,00	0,00	-0,13	0,00	0,00	0,00	33	0,00	0,00	-0,09	0,00	0,00	0,00
	27	0,00	0,00	0,13	0,08	-0,01	0,00	28	0,00	0,00	0,09	0,08	0,00	0,00
20	34	0,00	0,00	-0,25	0,16	0,00	0,00	35	0,00	0,00	-0,18	0,14	0,00	0,00
	29	0,00	0,00	0,26	0,00	0,00	0,00	30	0,00	0,00	0,17	0,00	-0,01	0,00
21	35	0,00	0,00	-0,21	0,13	0,01	0,00	36	0,00	0,00	-0,14	0,12	0,00	0,00
	30	0,00	0,00	0,21	0,00	0,00	0,00	31	0,00	0,00	0,15	0,00	-0,01	0,00
22	36	0,00	0,00	-0,17	0,11	0,01	0,00	37	0,00	0,00	-0,12	0,10	0,00	0,00
	31	0,00	0,00	0,17	0,00	0,00	0,00	32	0,00	0,00	0,12	0,00	-0,01	0,00
23	37	0,00	0,00	-0,13	0,08	0,01	0,00	38	0,00	0,00	-0,09	0,08	0,00	0,00
	32	0,00	0,00	0,13	0,00	0,00	0,00	33	0,00	0,00	0,09	0,00	0,00	0,00
24	3	0,00	0,00	-0,27	0,33	0,02	0,00	39	0,00	0,00	-0,21	0,31	-0,02	0,00
	34	0,00	0,00	0,27	-0,16	0,00	0,00	35	0,00	0,00	0,21	-0,14	-0,02	0,00
25	39	0,00	0,00	-0,22	0,27	0,02	0,00	40	0,00	0,00	-0,17	0,25	-0,01	0,00
	35	0,00	0,00	0,22	-0,13	0,01	0,00	36	0,00	0,00	0,17	-0,12	-0,01	0,00
26	40	0,00	0,00	-0,17	0,22	0,01	0,00	41	0,00	0,00	-0,14	0,20	-0,01	0,00
	36	0,00	0,00	0,17	-0,11	0,01	0,00	37	0,00	0,00	0,14	-0,10	-0,01	0,00
27	41	0,00	0,00	-0,13	0,17	0,01	0,00	4	0,00	0,00	-0,11	0,16	-0,01	0,00
	37	0,00	0,00	0,13	-0,08	0,01	0,00	38	0,00	0,00	0,11	-0,07	-0,01	0,00
28	46	0,00	0,00	0,02	0,00	-0,01	0,00	47	0,00	0,00	-0,02	0,00	0,00	0,00
	42	0,00	0,00	0,00	0,00	-0,01	0,00	43	0,00	0,00	0,00	0,00	0,00	0,00
29	47	0,00	0,00	0,02	0,00	0,00	0,00	48	0,00	0,00	-0,02	0,00	-0,01	0,00
	43	0,00	0,00	0,00	0,00	0,00	0,00	44	0,00	0,00	0,00	0,00	-0,01	0,00
30	48	0,00	0,00	0,01	0,00	0,01	0,00	49	0,00	0,00	-0,01	0,00	-0,03	0,00
	44	0,00	0,00	0,01	0,00	0,00	0,00	6	0,00	0,00	-0,01	0,00	-0,01	0,00
31	50	0,00	0,00	0,04	0,00	-0,06	0,00	51	0,00	0,00	-0,04	0,00	0,03	0,00
	45	0,00	0,00	0,04	0,00	-0,04	0,00	46	0,00	0,00	-0,04	0,00	0,02	0,00
32	51	0,00	0,00	0,05	0,00	-0,03	0,00	52	0,00	0,00	-0,05	0,00	0,00	0,00
	46	0,00	0,00	0,02	0,00	-0,02	0,00	47	0,00	0,00	-0,02	0,00	0,00	0,00
33	52	0,00	0,00	0,05	0,00	0,00	0,00	53	0,00	0,00	-0,05	0,00	-0,03	0,00
	47	0,00	0,00	0,02	0,00	0,00	0,00	48	0,00	0,00	-0,02	0,00	-0,02	0,00
34	53	0,00	0,00	0,04	0,00	0,03	0,00	54	0,00	0,00	-0,04	0,00	-0,06	0,00
	48	0,00	0,00	0,04	0,00	0,02	0,00	49	0,00	0,00	-0,04	0,00	-0,04	0,00
35	55	0,00	0,00	0,07	0,00	-0,10	0,00	56	0,00	0,00	-0,07	-0,01	0,05	0,00
	50	0,00	0,00	0,06	0,01	-0,08	0,00	51	0,00	0,00	-0,06	0,00	0,04	0,00
36	56	0,00	0,00	0,07	0,00	-0,04	0,00	57	0,00	0,00	-0,07	0,00	0,00	0,00
	51	0,00	0,00	0,05	0,00	-0,04	0,00	52	0,00	0,00	-0,05	0,00	0,00	0,00
37	57	0,00	0,00	0,07	0,00	0,00	0,00	58	0,00	0,00	-0,07	0,00	-0,04	0,00
	52	0,00	0,00	0,05	0,00	0,00	0,00	53	0,00	0,00	-0,05	0,00	-0,04	0,00
38	58	0,00	0,00	0,07	0,01	0,05	0,00	59	0,00	0,00	-0,07	0,00	-0,10	0,00
	53	0,00	0,00	0,06	0,00	0,04	0,00	54	0,00	0,00	-0,06	-0,01	-0,08	0,00
39	2	0,00	0,00	0,10	-0,01	-0,13	0,00	28	0,00	0,00	-0,10	-0,01	0,07	0,00
	55	0,00	0,00	0,09	0,01	-0,12	0,00	56	0,00	0,00	-0,09	0,01	0,05	0,00
40	28	0,00	0,00	0,10	0,00	-0,06	0,00	33	0,00	0,00	-0,10	0,00	0,00	0,00
	56	0,00	0,00	0,07	0,00	-0,06	0,00	57	0,00	0,00	-0,07	0,00	0,00	0,00
41	33	0,00	0,00	0,10	0,00	0,00	0,00	38	0,00	0,00	-0,10	0,00	-0,06	0,00
	57	0,00	0,00	0,07	0,00	0,00	0,00	58	0,00	0,00	-0,07	0,00	-0,06	0,00
42	38	0,00	0,00	0,10	0,01	0,07	0,00	4	0,00	0,00	-0,10	0,01	-0,13	0,00
	58	0,00	0,00	0,09	-0,01	0,05	0,00	59	0,00	0,00	-0,09	-0,01	-0,12	0,00
43	64	0,00	0,00	-0,07	0,00	0,06	0,00	65	0,00	0,00	0,07	0,00	0,00	0,00
	60	0,00	0,00	-0,10	0,00	0,06	0,00	61	0,00	0,00	0,10	0,00	0,00	0,00
44	65	0,00	0,00	-0,07	0,00	0,00	0,00	66	0,00	0,00	0,07	0,00	0,06	0,00
	61	0,00	0,00	-0,10	0,00	0,00	0,00	62	0,00	0,00	0,10	0,00	0,06	0,00
45	66	0,00	0,00	-0,09	0,00	-0,05	0,00	67	0,00	0,00	0,09	-0,01	0,12	0,00
	62	0,00	0,00	-0,10	0,01	-0,07	0,00	8	0,00	0,00	0,10	0,01	0,13	0,00
46	68	0,00	0,00	-0,06	0,01	0,08	0,00	69	0,00	0,00	0,06	0,00	-0,04	0,00
	63	0,00	0,00	-0,07	0,00	0,10	0,00	64	0,00	0,00	0,07	0,00	-0,05	0,00
47	69	0,00	0,00	-0,05	0,00	0,04	0,00	70	0,00	0,00	0,05	0,00	0,00	0,00
	64	0,00	0,00	-0,07	0,00	0,04	0,00	65	0,00	0,00	0,07	0,00	0,00	0,00
48	70	0,00	0,00	-0,05	0,00	0,00	0,00	71	0,00	0,00	0,05	0,00	0,04	0,00
	65	0,00	0,00	-0,07	0,00	0,00	0,00	66	0,00	0,00	0,07	0,00	0,04	0,00
49	71	0,00	0,00	-0,06	0,00	-0,04	0,00	72	0,00	0,00	0,06	-0,01	0,08	0,00
	66	0,00	0,00	-0,07	0,00	-0,05	0,00	67	0,00	0,00	0,07	0,00	0,10	0,00
50	73	0,00	0,00	-0,04	0,00	0,04	0,00	74	0,00	0,00	0,04	0,00	-0,02	0,00
	68	0,00	0,00	-0,04	0,00	0,06	0,00	69	0,00	0,00	0,04	0,00	-0,03	0,00
51	74	0,00	0,00	-0,02	0,00	0,02	0,00	75	0,00	0,00	0,02	0,00	0,00	0,00
	69	0,00	0,00	-0,05	0,00	0,03	0,00	70	0,00	0,00	0,05	0,00	0,00	0,00
52	75	0,00	0,00	-0,02	0,00	0,00	0,00	76	0,00	0,00	0,02	0,00	0,02	0,00
	70	0,00	0,00	-0,05	0,00	0,00	0,00	71	0,00	0,00	0,05	0,00	0,03	0,00
53	76	0,00	0,00	-0,04	0,00	-0,02	0,00	77	0,00	0,00	0,04	0,00	0,04	0,00
	71	0,00	0,00	-0,04	0,00	-0,03	0,00	72	0,00	0,00	0,04	0,00	0,06	0,00
54	5	0,00	0,00	-0,01	0,00	0,01	0,00	42	0,00	0,00	0,01	0,00	0,00	0,00
	73	0,00	0,00	-0,01	0,00	0,03	0,00	74	0,00	0,00	0,01	0,00	-0,01	0,00
55	42	0,00	0,00	0,00	0,00	0,01	0,00	43	0,00	0,00	0,00	0,00	0,00	0,00
	74	0,00	0,00	-0,02	0,00	0,01	0,00	75	0,00	0,00	0,02	0,00	0,00	0,00
56	43	0,00	0,00	0,00	0,00	0,00	0,00	44	0,00	0,00	0,00	0,00	0,01	0,00
	75	0,00	0,00	-0,02	0,00	0,00	0,00	76	0,00	0,00	0,02	0,00	0,01	0,00
57	44	0,00	0,00	-0,01	0,00	0,00	0,00	6	0,00	0,00	0,01	0,00	0,01	0,00
	76	0,00	0,00	-0,01	0,00	-0,01	0,00	77	0,00	0,00	0,01	0,00	0,03	0,00
58	82	0,00	0,00	-0,18	0,00	0,15	0,00	83	0,00	0,00	0,18	0,01	0,01	0,00
	78	0,00	0,00	-0,26	0,01	0,15	0,00	79	0,00	0,00	0,26	-0,01	0,00	0,00
59	83	0,00	0,00	-0,18	-0,01	0,01	0,00	84	0,00	0,00	0,18	0,00	0,15	0,00
	79	0,00	0,00	-0,26	0,01	0,00	0,00	80	0,00	0,00	0,26	-0,01	0,15	0,00
60	84	0,00	0,00	-0,21	-0,01	-0,14	0,00	85	0,00	0,00	0,21	-0,02	0,31	0,00
	80	0,00	0,00	-0,28	0,01	-0,15	0,00	10	0,00	0,00	0,28	0,02	0,33	0,00
61	86	0,00	0,00	-0,17	0,01	0,25	0,00	87	0,00	0,00	0,17	0,01	-0,12	0,00
	81	0,00	0,00	-0,21	-0,02	0,27	0,00	82	0,00	0,00	0,21	-0,01	-0,13	0,00
62	87	0,00	0,00	-0,14	0,00	0,12	0,00	88	0,00	0,00	0,14	0,00	0,00	0,00
	82	0,00	0,00	-0,21	-0,01	0,12	0,00	83	0,00	0,00	0,21	0,00	-0,01	0,00
63	88	0,00	0,00	-0,14	0,00	0,00	0,00	89	0,00	0,00	0,14	0,00	0,12	0,00
	83	0,00	0,00	-0,21	0,00	-0,01	0,00	84	0,00	0,00	0,21	0,01	0,12	0,00
64	89	0,00	0,00	-0,17	-0,01	-0,12	0,00	90	0,00	0,00	0,17	-0,01	0,25	0,00

FORZE Corr. Tors. dir. 90: SHELL

Shell Nro	Nodo N.ro	Tx (t)	Ty (t)	Tz (t)	Mx (t*m)	My (t*m)	Mz (t*m)	Nodo N.ro	Tx (t)	Ty (t)	Tz (t)	Mx (t*m)	My (t*m)	Mz (t*m)
	84	0,00	0,00	-0,21	0,01	-0,13	0,00	85	0,00	0,00	0,21	0,02	0,27	0,00
65	91	0,00	0,00	-0,14	0,01	0,20	0,00	92	0,00	0,00	0,14	0,01	-0,09	0,00
	86	0,00	0,00	-0,17	-0,01	0,22	0,00	87	0,00	0,00	0,17	-0,01	-0,11	0,00
66	92	0,00	0,00	-0,12	0,00	0,10	0,00	93	0,00	0,00	0,12	0,00	0,00	0,00
	87	0,00	0,00	-0,17	0,00	0,10	0,00	88	0,00	0,00	0,17	0,00	0,00	0,00
67	93	0,00	0,00	-0,12	0,00	0,00	0,00	94	0,00	0,00	0,12	0,00	0,10	0,00
	88	0,00	0,00	-0,17	0,00	0,00	0,00	89	0,00	0,00	0,17	0,00	0,10	0,00
68	94	0,00	0,00	-0,14	-0,01	-0,09	0,00	95	0,00	0,00	0,14	-0,01	0,20	0,00
	89	0,00	0,00	-0,17	0,01	-0,11	0,00	90	0,00	0,00	0,17	0,01	0,22	0,00
69	7	0,00	0,00	-0,11	0,01	0,16	0,00	60	0,00	0,00	0,11	0,01	-0,07	0,00
	91	0,00	0,00	-0,13	-0,01	0,17	0,00	92	0,00	0,00	0,13	-0,01	-0,09	0,00
70	60	0,00	0,00	-0,09	0,00	0,08	0,00	61	0,00	0,00	0,09	0,00	0,00	0,00
	92	0,00	0,00	-0,13	0,00	0,08	0,00	93	0,00	0,00	0,13	0,00	0,00	0,00
71	61	0,00	0,00	-0,09	0,00	0,00	0,00	62	0,00	0,00	0,09	0,00	0,08	0,00
	93	0,00	0,00	-0,13	0,00	0,00	0,00	94	0,00	0,00	0,13	0,00	0,08	0,00
72	62	0,00	0,00	-0,11	-0,01	-0,07	0,00	8	0,00	0,00	0,11	-0,01	0,16	0,00
	94	0,00	0,00	-0,13	0,01	-0,09	0,00	95	0,00	0,00	0,13	0,01	0,17	0,00
73	97	0,29	-0,02	0,14	0,13	0,02	0,00	98	0,32	0,33	0,09	0,12	-0,02	0,00
	21	-0,32	-0,34	-0,14	-0,28	0,03	-0,01	22	-0,29	0,04	-0,08	-0,25	-0,02	0,00
74	98	0,44	-0,15	0,11	0,11	0,02	0,00	99	0,47	0,38	0,06	0,10	-0,02	0,00
	22	-0,47	-0,39	-0,11	-0,22	0,02	0,00	23	-0,44	0,16	-0,06	-0,20	-0,02	0,01
75	99	0,56	-0,24	0,09	0,09	0,01	0,00	100	0,58	0,43	0,04	0,08	-0,01	0,00
	23	-0,58	-0,44	-0,10	-0,18	0,02	0,00	2	-0,56	0,25	-0,04	-0,16	-0,01	0,01
76	11	0,10	0,00	0,18	0,00	0,00	0,00	101	0,12	0,13	0,07	0,00	-0,01	0,00
	96	-0,11	-0,13	-0,17	-0,16	0,00	0,00	97	-0,11	0,00	-0,09	-0,15	-0,01	0,00
77	101	0,30	-0,13	0,15	0,00	0,00	0,00	102	0,31	0,23	0,06	0,00	-0,01	0,00
	97	-0,31	-0,24	-0,15	-0,13	0,02	0,00	98	-0,30	0,14	-0,06	-0,12	-0,01	0,00
78	102	0,45	-0,23	0,14	0,00	0,00	0,00	103	0,46	0,31	0,04	0,00	-0,01	0,00
	98	-0,46	-0,31	-0,14	-0,11	0,01	0,00	99	-0,45	0,24	-0,04	-0,10	0,00	0,00
79	103	0,57	-0,31	0,11	0,00	0,00	0,00	12	0,58	0,37	0,02	0,00	-0,01	0,00
	99	-0,58	-0,38	-0,11	-0,09	0,01	0,00	100	-0,57	0,31	-0,02	-0,08	0,00	0,00
80	104	0,72	-0,38	0,06	0,05	0,01	0,00	105	0,73	0,48	0,01	0,04	-0,01	0,00
	55	-0,73	-0,49	-0,06	-0,10	0,01	0,00	50	-0,72	0,39	-0,01	-0,08	-0,01	0,00
81	105	0,76	-0,43	0,05	0,03	0,00	0,00	106	0,77	0,48	0,00	0,02	-0,01	0,00
	50	-0,77	-0,49	-0,05	-0,06	0,01	0,00	45	-0,76	0,44	0,01	-0,04	0,00	0,00
82	106	0,79	-0,46	0,03	0,01	0,00	0,00	107	0,79	0,48	-0,02	0,00	0,00	0,00
	45	-0,79	-0,49	-0,04	-0,03	0,01	0,00	5	-0,79	0,47	0,02	-0,01	0,00	0,00
83	12	0,66	-0,37	0,10	0,00	0,00	0,00	108	0,67	0,42	0,01	0,00	-0,01	0,00
	100	-0,67	-0,42	-0,10	-0,07	0,01	0,00	104	-0,66	0,38	-0,01	-0,06	0,00	0,00
84	108	0,73	-0,42	0,08	0,00	0,00	0,00	109	0,73	0,45	-0,01	0,00	0,00	0,00
	104	-0,73	-0,45	-0,08	-0,05	0,01	0,00	105	-0,73	0,42	0,01	-0,04	0,00	0,00
85	109	0,77	-0,45	0,06	0,00	0,00	0,00	110	0,77	0,47	-0,02	0,00	0,00	0,00
	105	-0,77	-0,47	-0,06	-0,03	0,01	0,00	106	-0,77	0,45	0,02	-0,02	0,00	0,00
86	110	0,79	-0,47	0,05	0,00	0,00	0,00	13	0,79	0,48	-0,04	0,00	0,00	0,00
	106	-0,79	-0,48	-0,05	-0,01	0,00	0,00	107	-0,79	0,47	0,04	0,00	0,00	0,00
87	111	0,77	-0,48	0,00	-0,02	-0,01	0,00	112	0,76	0,43	-0,05	-0,03	0,00	0,00
	73	-0,76	-0,44	-0,01	0,04	0,00	0,00	68	-0,77	0,49	0,05	0,06	0,01	0,00
88	112	0,73	-0,48	-0,01	-0,04	-0,01	0,00	113	0,72	0,38	-0,06	-0,05	0,01	0,00
	68	-0,72	-0,39	0,01	0,08	-0,01	0,00	63	-0,73	0,49	0,06	0,10	0,01	0,00
89	113	0,67	-0,46	-0,03	-0,06	-0,01	0,00	114	0,65	0,32	-0,08	-0,07	0,01	0,00
	63	-0,65	-0,33	0,02	0,11	-0,01	0,00	7	-0,67	0,47	0,08	0,13	0,02	0,00
90	13	0,79	-0,48	0,04	0,00	0,00	0,00	115	0,79	0,47	-0,05	0,00	0,00	0,00
	107	-0,79	-0,47	-0,04	0,00	0,00	0,00	111	-0,79	0,48	0,05	0,01	0,00	0,00
91	115	0,77	-0,47	0,02	0,00	0,00	0,00	116	0,77	0,45	-0,06	0,00	0,00	0,00
	111	-0,77	-0,45	-0,02	0,02	0,00	0,00	112	-0,77	0,47	0,06	0,03	0,01	0,00
92	116	0,73	-0,45	0,01	0,00	0,00	0,00	117	0,73	0,42	-0,08	0,00	0,00	0,00
	112	-0,72	-0,42	-0,01	0,04	0,00	0,00	113	-0,73	0,45	0,08	0,05	0,01	0,00
93	117	0,67	-0,42	-0,01	0,00	-0,01	0,00	14	0,66	0,37	-0,10	0,00	0,00	0,00
	113	-0,66	-0,38	0,01	0,06	0,00	0,00	114	-0,67	0,42	0,10	0,07	0,01	0,00
94	118	0,47	-0,39	-0,06	-0,10	-0,02	0,00	119	0,44	0,15	-0,11	-0,11	0,02	0,00
	91	-0,44	-0,16	0,06	0,20	-0,02	0,00	86	-0,47	0,40	0,11	0,22	0,02	0,00
95	119	0,33	-0,33	-0,09	-0,12	-0,02	0,00	120	0,29	0,03	-0,14	-0,13	0,02	0,00
	86	-0,29	-0,04	0,08	0,25	-0,02	0,00	81	-0,33	0,34	0,14	0,27	0,03	-0,01
96	120	0,15	-0,27	-0,10	-0,14	-0,03	0,01	121	0,11	-0,14	-0,17	-0,16	0,00	0,00
	81	-0,11	0,11	0,12	0,30	-0,03	0,01	9	-0,15	0,30	0,16	0,33	0,03	-0,02
97	14	0,58	-0,37	-0,02	0,00	-0,01	0,00	122	0,57	0,31	-0,11	0,00	0,00	0,00
	114	-0,57	-0,32	0,02	0,08	0,00	0,00	118	-0,58	0,38	0,11	0,09	0,01	0,00
98	122	0,46	-0,31	-0,04	0,00	-0,01	0,00	123	0,45	0,23	-0,14	0,00	0,00	0,00
	118	-0,45	-0,24	0,04	0,10	0,00	0,00	119	-0,46	0,32	0,14	0,11	0,01	0,00
99	123	0,32	-0,23	-0,06	0,00	-0,01	0,00	124	0,31	0,13	-0,15	0,00	0,00	0,00
	119	-0,30	-0,14	0,06	0,12	-0,01	0,00	120	-0,32	0,24	0,15	0,13	0,02	0,00
100	124	0,12	-0,13	-0,07	0,00	-0,01	0,00	15	0,11	0,00	-0,18	0,00	0,00	0,00
	120	-0,12	-0,01	0,09	0,15	-0,01	0,00	121	-0,11	0,14	0,17	0,16	0,00	0,00
101	126	-0,29	0,02	0,14	0,13	0,02	0,00	127	-0,32	-0,33	0,09	0,12	-0,02	0,00
	39	0,32	0,34	-0,14	-0,28	0,03	0,01	40	0,29	-0,04	-0,08	-0,25	-0,02	0,00
102	127	-0,44	0,15	0,11	0,11	0,02	0,00	128	-0,47	-0,38	0,06	0,10	-0,02	0,00
	40	0,47	0,39	-0,11	-0,22	0,02	0,00	41	0,44	-0,16	-0,06	-0,20	-0,02	-0,01
103	128	-0,56	0,24	0,09	0,09	0,01	0,00	129	-0,58	-0,43	0,04	0,08	-0,01	0,00
	41	0,58	0,44	-0,10	-0,18	0,02	0,00	4	0,56	-0,25	-0,04	-0,16	-0,01	-0,01
104	16	-0,10	0,00	0,18	0,00	0,00	0,00	130	-0,12	-0,13	0,07	0,00	-0,01	0,00
	125	0,11	0,13	-0,17	-0,16	0,00	0,00	126	0,11	0,00	-0,09	-0,15	-0,01	0,00
105	130	-0,30	0,13	0,15	0,00	0,00	0,00	131	-0,31	-0,23	0,06	0,00	-0,01	0,00
	126	0,31	0,24	-0,15	-0,13	0,02	0,00	127	0,30	-0,14	-0,06	-0,12	-0,01	0,00
106	131	-0,45	0,23	0,14	0,00	0,00	0,00	132	-0,46	-0,31	0,04	0,00	-0,01	0,00
	127	0,46	0,31	-0,14	-0,11	0,01	0,00	128	0,45	-0,24	-0,04	-0,10	0,00	0,00
107	132	-0,57	0,31	0,11	0,00	0,00	0,00	17	-0,58	-0,37	0,02	0,00	-0,01	0,00
	128	0,58	0,38	-0,11	-0,09	0,01	0,00	129	0,57	-0,31	-0,02	-0,08	0,00	0,00
108	133	-0,72	0,38	0,06	0,05	0,01	0,00	134	-0,73	-0,48	0,01	0,04	-0,01	0,00
	59	0,73	0,49	-0,06	-0,10	0,01	0,00	54	0,72	-0,39	-0,01	-0,08	-0,01	0,00
109	134	-0,76	0,43	0,05	0,03	0,00	0,00	135	-0,77	-0,48	0,00	0,02	-0,01	0,00
	54	0,77	0,49	-0,05	-0,06	0,01	0,00	49	0,76	-0,44	0,01	-0,04	0,00	0,00
110	135	-0,79	0,46	0,03	0,01	0,00	0,00	136	-0,79	-0,48	-0,02	0,00	0,00	0,00

FORZE Corr. Tors. dir. 90: SHELL

Shell Nro	Nodo N.ro	Tx (t)	Ty (t)	Tz (t)	Mx (t*m)	My (t*m)	Mz (t*m)	Nodo N.ro	Tx (t)	Ty (t)	Tz (t)	Mx (t*m)	My (t*m)	Mz (t*m)
	49	0,79	0,49	-0,04	-0,03	0,01	0,00	6	0,79	-0,47	0,02	-0,01	0,00	0,00
111	17	-0,66	0,37	0,10	0,00	0,00	0,00	137	-0,67	-0,42	0,01	0,00	-0,01	0,00
	129	0,67	0,42	-0,10	-0,07	0,01	0,00	133	0,66	-0,38	-0,01	-0,06	0,00	0,00
112	137	-0,73	0,42	0,08	0,00	0,00	0,00	138	-0,73	-0,45	-0,01	0,00	0,00	0,00
	133	0,73	0,45	-0,08	-0,05	0,01	0,00	134	0,73	-0,42	0,01	-0,04	0,00	0,00
113	138	-0,77	0,45	0,06	0,00	0,00	0,00	139	-0,77	-0,47	-0,02	0,00	0,00	0,00
	134	0,77	0,47	-0,06	-0,03	0,01	0,00	135	0,77	-0,45	0,02	-0,02	0,00	0,00
114	139	-0,79	0,47	0,05	0,00	0,00	0,00	18	-0,79	-0,48	-0,04	0,00	0,00	0,00
	135	0,79	0,48	-0,05	-0,01	0,00	0,00	136	0,79	-0,47	0,04	0,00	0,00	0,00
115	140	-0,77	0,48	0,00	-0,02	-0,01	0,00	141	-0,76	-0,43	-0,05	-0,03	0,00	0,00
	77	0,76	0,44	-0,01	0,04	0,00	0,00	72	0,77	-0,49	0,05	0,06	0,01	0,00
116	141	-0,73	0,48	-0,01	-0,04	-0,01	0,00	142	-0,72	-0,38	-0,06	-0,05	0,01	0,00
	72	0,72	0,39	0,01	0,08	-0,01	0,00	67	0,73	-0,49	0,06	0,10	0,01	0,00
117	142	-0,67	0,46	-0,03	-0,06	-0,01	0,00	143	-0,65	-0,32	-0,08	-0,07	0,01	0,00
	67	0,65	0,33	0,02	0,11	-0,01	0,00	8	0,67	-0,47	0,08	0,13	0,02	0,00
118	18	-0,79	0,48	0,04	0,00	0,00	0,00	144	-0,79	-0,47	-0,05	0,00	0,00	0,00
	136	0,79	0,47	-0,04	0,00	0,00	0,00	140	0,79	-0,48	0,05	0,01	0,00	0,00
119	144	-0,77	0,47	0,02	0,00	0,00	0,00	145	-0,77	-0,45	-0,06	0,00	0,00	0,00
	140	0,77	0,45	-0,02	0,02	0,00	0,00	141	0,77	-0,47	0,06	0,03	0,01	0,00
120	145	-0,73	0,45	0,01	0,00	0,00	0,00	146	-0,73	-0,42	-0,08	0,00	0,00	0,00
	141	0,72	0,42	-0,01	0,04	0,00	0,00	142	0,73	-0,45	0,08	0,05	0,01	0,00
121	146	-0,67	0,42	-0,01	0,00	-0,01	0,00	19	-0,66	-0,37	-0,10	0,00	0,00	0,00
	142	0,66	0,38	0,01	0,06	0,00	0,00	143	0,67	-0,42	0,10	0,07	0,01	0,00
122	147	-0,47	0,39	-0,06	-0,10	-0,02	0,00	148	-0,44	-0,15	-0,11	-0,11	0,02	0,00
	95	0,44	0,16	0,06	0,20	-0,02	0,00	90	0,47	-0,40	0,11	0,22	0,02	0,00
123	148	-0,33	0,33	-0,09	-0,12	-0,02	0,00	149	-0,29	-0,03	-0,14	-0,13	0,02	0,00
	90	0,29	0,04	0,08	0,25	-0,02	0,00	85	0,33	-0,34	0,14	0,27	0,03	0,01
124	149	-0,15	0,27	-0,10	-0,14	-0,03	-0,01	150	-0,11	0,14	-0,17	-0,16	0,00	0,00
	85	0,11	-0,11	0,12	0,30	-0,03	-0,01	10	0,15	-0,30	0,16	0,33	0,03	0,02
125	19	-0,58	0,37	-0,02	0,00	-0,01	0,00	151	-0,57	-0,31	-0,11	0,00	0,00	0,00
	143	0,57	0,32	0,02	0,08	0,00	0,00	147	0,58	-0,38	0,11	0,09	0,01	0,00
126	151	-0,46	0,31	-0,04	0,00	-0,01	0,00	152	-0,45	-0,23	-0,14	0,00	0,00	0,00
	147	0,45	0,24	0,04	0,10	0,00	0,00	148	0,46	-0,32	0,14	0,11	0,01	0,00
127	152	-0,32	0,23	-0,06	0,00	-0,01	0,00	153	-0,31	-0,13	-0,15	0,00	0,00	0,00
	148	0,30	0,14	0,06	0,12	-0,01	0,00	149	0,32	-0,24	0,15	0,13	0,02	0,00
128	153	-0,12	0,13	-0,07	0,00	-0,01	0,00	20	-0,11	0,00	-0,18	0,00	0,00	0,00
	149	0,12	0,01	0,09	0,15	-0,01	0,00	150	0,11	-0,14	0,17	0,16	0,00	0,00

TENS. Corr. Tors. dir. 90: SHELL

Shell Nro	Nodo N.ro	S11 kg/cmq	S22 kg/cmq	S12 kg/cmq	M11 kg/cmq	M22 kg/cmq	M12 kg/cmq	Nodo N.ro	S11 kg/cmq	S22 kg/cmq	S12 kg/cmq	M11 kg/cmq	M22 kg/cmq	M12 kg/cmq
1	24	0,00	0,00	0,00	0,01	-0,61	0,03	25	0,00	0,00	0,00	-0,15	-0,51	0,09
	1	0,00	0,00	0,00	-0,22	-1,29	-0,02	21	0,00	0,00	0,00	-0,22	-1,09	0,04
2	45	0,00	0,00	0,00	-0,12	-0,01	0,02	46	0,00	0,00	0,00	-0,06	-0,01	-0,01
	5	0,00	0,00	0,00	0,00	-0,02	0,02	42	0,00	0,00	0,00	0,00	0,00	-0,01
3	63	0,00	0,00	0,00	0,40	0,09	0,01	64	0,00	0,00	0,00	0,19	0,04	-0,02
	7	0,00	0,00	0,00	0,54	0,09	0,01	60	0,00	0,00	0,00	0,26	0,05	-0,02
4	81	0,00	0,00	0,00	1,08	0,21	-0,03	82	0,00	0,00	0,00	0,52	0,13	-0,07
	9	0,00	0,00	0,00	1,31	0,23	-0,01	78	0,00	0,00	0,00	0,57	0,03	-0,05
5	96	0,01	0,06	0,03	-0,03	0,61	-0,03	97	0,00	0,04	0,03	0,15	0,53	-0,10
	1	0,01	0,06	0,03	0,26	1,28	0,04	21	0,01	0,04	0,03	0,22	1,09	-0,03
6	100	0,00	0,02	0,16	0,05	0,27	-0,07	104	0,00	0,01	0,16	0,04	0,20	-0,07
	2	0,00	0,02	0,17	0,11	0,54	-0,02	55	0,00	0,01	0,17	0,08	0,39	-0,02
7	107	0,00	0,00	0,20	-0,01	0,00	-0,07	111	0,00	0,00	0,20	-0,01	-0,06	-0,07
	5	0,00	0,00	0,20	0,00	0,00	-0,02	73	0,00	0,00	0,20	-0,03	-0,13	-0,02
8	114	0,00	-0,02	0,14	-0,06	-0,27	-0,07	118	-0,01	-0,03	0,14	-0,06	-0,35	-0,07
	7	0,00	-0,02	0,14	-0,11	-0,54	-0,01	91	-0,01	-0,03	0,14	-0,14	-0,70	-0,01
9	125	-0,01	-0,06	-0,03	-0,03	0,61	-0,03	126	0,00	-0,04	-0,03	0,15	0,53	-0,10
	3	-0,01	-0,06	-0,03	0,26	1,28	0,04	39	-0,01	-0,04	-0,03	0,22	1,09	-0,03
10	129	0,00	-0,02	-0,16	0,05	0,27	-0,07	133	0,00	-0,01	-0,16	0,04	0,20	-0,07
	4	0,00	-0,02	-0,17	0,11	0,54	-0,02	59	0,00	-0,01	-0,17	0,08	0,39	-0,02
11	136	0,00	0,00	-0,20	-0,01	0,00	-0,07	140	0,00	0,00	-0,20	-0,01	-0,06	-0,07
	6	0,00	0,00	-0,20	0,00	0,00	-0,02	77	0,00	0,00	-0,20	-0,03	-0,13	-0,02
12	143	0,00	0,02	-0,14	-0,06	-0,27	-0,07	147	0,01	0,03	-0,14	-0,06	-0,35	-0,07
	8	0,00	0,02	-0,14	-0,11	-0,54	-0,01	95	0,01	0,03	-0,14	-0,14	-0,70	-0,01
13	25	0,00	0,00	0,00	-0,10	-0,50	0,05	26	0,00	0,00	0,00	-0,09	-0,43	0,04
	21	0,00	0,00	0,00	-0,20	-1,08	0,01	22	0,00	0,00	0,00	-0,18	-0,87	0,00
14	26	0,00	0,00	0,00	-0,07	-0,42	0,04	27	0,00	0,00	0,00	-0,07	-0,34	0,03
	22	0,00	0,00	0,00	-0,14	-0,86	0,00	23	0,00	0,00	0,00	-0,15	-0,70	-0,01
15	27	0,00	0,00	0,00	-0,06	-0,34	0,03	28	0,00	0,00	0,00	-0,05	-0,26	0,02
	23	0,00	0,00	0,00	-0,11	-0,69	-0,01	2	0,00	0,00	0,00	-0,12	-0,54	-0,01
16	29	0,00	0,00	0,00	0,00	0,00	0,13	30	0,00	0,00	0,00	0,00	0,00	0,03
	24	0,00	0,00	0,00	0,01	-0,61	0,11	25	0,00	0,00	0,00	-0,15	-0,51	0,01
17	30	0,00	0,00	0,00	0,00	0,00	0,06	31	0,00	0,00	0,00	0,00	0,00	0,05
	25	0,00	0,00	0,00	-0,10	-0,50	0,05	26	0,00	0,00	0,00	-0,09	-0,43	0,04
18	31	0,00	0,00	0,00	0,00	0,00	0,05	32	0,00	0,00	0,00	0,00	0,00	0,04
	26	0,00	0,00	0,00	-0,07	-0,42	0,04	27	0,00	0,00	0,00	-0,07	-0,34	0,03
19	32	0,00	0,00	0,00	0,00	0,00	0,04	33	0,00	0,00	0,00	0,00	0,01	0,03
	27	0,00	0,00	0,00	-0,06	-0,33	0,03	28	0,00	0,00	0,00	-0,05	-0,26	0,02
20	34	0,00	0,00	0,00	-0,01	0,61	0,11	35	0,00	0,00	0,00	0,15	0,51	0,01
	29	0,00	0,00	0,00	0,00	0,00	0,13	30	0,00	0,00	0,00	0,00	0,00	0,03
21	35	0,00	0,00	0,00	0,10	0,50	0,05	36	0,00	0,00	0,00	0,09	0,43	0,04
	30	0,00	0,00	0,00	0,00	0,00	0,06	31	0,00	0,00	0,00	0,00	0,00	0,05
22	36	0,00	0,00	0,00	0,07	0,42	0,04	37	0,00	0,00	0,00	0,07	0,34	0,03
	31	0,00	0,00	0,00	0,00	0,00	0,05	32	0,00	0,00	0,00	0,00	0,00	0,04
23	37	0,00	0,00	0,00	0,06	0,33	0,03	38	0,00	0,00	0,00	0,05	0,26	0,02
	32	0,00	0,00	0,00	0,00	0,00	0,04	33	0,00	0,00	0,00	0,00	-0,01	0,03
24	3	0,00	0,00	0,00	0,22	1,29	-0,02	39	0,00	0,00	0,00	0,22	1,09	0,04
	34	0,00	0,00	0,00	-0,01	0,61	0,03	35	0,00	0,00	0,00	0,15	0,51	0,09
25	39	0,00	0,00	0,00	0,20	1,08	0,01	40	0,00	0,00	0,00	0,18	0,87	0,00
	35	0,00	0,00	0,00	0,10	0,50	0,05	36	0,00	0,00	0,00	0,09	0,43	0,04
26	40	0,00	0,00	0,00	0,14	0,86	0,00	41	0,00	0,00	0,00	0,15	0,70	-0,01

TENS. Corr. Tors. dir. 90: SHELL

Shell Nro	Nodo N.ro	S11 kg/cmq	S22 kg/cmq	S12 kg/cmq	M11 kg/cmq	M22 kg/cmq	M12 kg/cmq	Nodo N.ro	S11 kg/cmq	S22 kg/cmq	S12 kg/cmq	M11 kg/cmq	M22 kg/cmq	M12 kg/cmq
	36	0,00	0,00	0,00	0,07	0,42	0,04	37	0,00	0,00	0,00	0,07	0,34	0,03
27	41	0,00	0,00	0,00	0,11	0,69	-0,01	4	0,00	0,00	0,00	0,12	0,54	-0,01
	37	0,00	0,00	0,00	0,06	0,34	0,03	38	0,00	0,00	0,00	0,05	0,26	0,02
28	46	0,00	0,00	0,00	-0,06	-0,01	-0,01	47	0,00	0,00	0,00	0,00	0,00	-0,02
	42	0,00	0,00	0,00	0,00	0,00	-0,01	43	0,00	0,00	0,00	0,00	0,00	-0,02
29	47	0,00	0,00	0,00	0,00	0,00	-0,02	48	0,00	0,00	0,00	0,06	0,01	-0,01
	43	0,00	0,00	0,00	0,00	0,00	-0,02	44	0,00	0,00	0,00	0,00	0,00	-0,01
30	48	0,00	0,00	0,00	0,06	0,01	-0,01	49	0,00	0,00	0,00	0,12	0,01	0,02
	44	0,00	0,00	0,00	0,00	0,00	-0,01	6	0,00	0,00	0,00	0,00	0,02	0,02
31	50	0,00	0,00	0,00	-0,25	-0,03	0,02	51	0,00	0,00	0,00	-0,13	-0,02	-0,01
	45	0,00	0,00	0,00	-0,13	-0,04	0,02	46	0,00	0,00	0,00	-0,06	-0,01	-0,01
32	51	0,00	0,00	0,00	-0,13	-0,02	-0,01	52	0,00	0,00	0,00	0,00	0,00	-0,02
	46	0,00	0,00	0,00	-0,06	-0,01	-0,01	47	0,00	0,00	0,00	0,00	0,00	-0,02
33	52	0,00	0,00	0,00	0,00	0,00	-0,02	53	0,00	0,00	0,00	0,13	0,02	-0,01
	47	0,00	0,00	0,00	0,00	0,00	-0,02	48	0,00	0,00	0,00	0,06	0,01	-0,01
34	53	0,00	0,00	0,00	0,13	0,02	-0,01	54	0,00	0,00	0,00	0,25	0,03	0,02
	48	0,00	0,00	0,00	0,06	0,01	-0,01	49	0,00	0,00	0,00	0,13	0,04	0,02
35	55	0,00	0,00	0,00	-0,39	-0,06	0,01	56	0,00	0,00	0,00	-0,19	-0,04	-0,02
	50	0,00	0,00	0,00	-0,26	-0,07	0,02	51	0,00	0,00	0,00	-0,13	-0,02	-0,01
36	56	0,00	0,00	0,00	-0,19	-0,04	-0,02	57	0,00	0,00	0,00	0,00	0,00	-0,02
	51	0,00	0,00	0,00	-0,13	-0,02	-0,01	52	0,00	0,00	0,00	0,00	0,00	-0,02
37	57	0,00	0,00	0,00	0,00	0,00	-0,02	58	0,00	0,00	0,00	0,19	0,04	-0,02
	52	0,00	0,00	0,00	0,00	0,00	-0,02	53	0,00	0,00	0,00	0,13	0,02	-0,01
38	58	0,00	0,00	0,00	0,19	0,04	-0,02	59	0,00	0,00	0,00	0,39	0,06	0,01
	53	0,00	0,00	0,00	0,13	0,02	-0,01	54	0,00	0,00	0,00	0,26	0,07	0,02
39	2	0,00	0,00	0,00	-0,53	-0,08	0,01	28	0,00	0,00	0,00	-0,25	-0,04	-0,02
	55	0,00	0,00	0,00	-0,40	-0,09	0,01	56	0,00	0,00	0,00	-0,19	-0,04	-0,02
40	28	0,00	0,00	0,00	-0,26	-0,05	-0,02	33	0,00	0,00	0,00	0,01	0,00	-0,03
	56	0,00	0,00	0,00	-0,19	-0,04	-0,01	57	0,00	0,00	0,00	0,00	0,00	-0,02
41	33	0,00	0,00	0,00	-0,01	0,00	-0,03	38	0,00	0,00	0,00	0,26	0,05	-0,02
	57	0,00	0,00	0,00	0,00	0,00	-0,02	58	0,00	0,00	0,00	0,19	0,04	-0,01
42	38	0,00	0,00	0,00	0,25	0,04	-0,02	4	0,00	0,00	0,00	0,53	0,08	0,01
	58	0,00	0,00	0,00	0,19	0,04	-0,02	59	0,00	0,00	0,00	0,40	0,09	0,01
43	64	0,00	0,00	0,00	0,19	0,04	-0,01	65	0,00	0,00	0,00	0,00	0,00	-0,02
	60	0,00	0,00	0,00	0,26	0,05	-0,02	61	0,00	0,00	0,00	0,00	0,00	-0,03
44	65	0,00	0,00	0,00	0,00	0,00	-0,02	66	0,00	0,00	0,00	-0,19	-0,04	-0,01
	61	0,00	0,00	0,00	0,00	0,00	-0,03	62	0,00	0,00	0,00	-0,26	-0,05	-0,02
45	66	0,00	0,00	0,00	-0,19	-0,04	-0,02	67	0,00	0,00	0,00	-0,40	-0,09	0,01
	62	0,00	0,00	0,00	-0,26	-0,05	-0,02	8	0,00	0,00	0,00	-0,54	-0,09	0,01
46	68	0,00	0,00	0,00	0,26	0,07	0,02	69	0,00	0,00	0,00	0,13	0,02	-0,01
	63	0,00	0,00	0,00	0,39	0,06	0,01	64	0,00	0,00	0,00	0,19	0,04	-0,01
47	69	0,00	0,00	0,00	0,13	0,02	-0,01	70	0,00	0,00	0,00	0,00	0,00	-0,02
	64	0,00	0,00	0,00	0,19	0,04	-0,02	65	0,00	0,00	0,00	0,00	0,00	-0,02
48	70	0,00	0,00	0,00	0,00	0,00	-0,02	71	0,00	0,00	0,00	-0,13	-0,02	-0,01
	65	0,00	0,00	0,00	0,00	0,00	-0,02	66	0,00	0,00	0,00	-0,19	-0,04	-0,02
49	71	0,00	0,00	0,00	-0,13	-0,02	-0,01	72	0,00	0,00	0,00	-0,26	-0,07	0,02
	66	0,00	0,00	0,00	-0,19	-0,04	-0,01	67	0,00	0,00	0,00	-0,39	-0,06	0,01
50	73	0,00	0,00	0,00	0,13	0,04	0,02	74	0,00	0,00	0,00	0,06	0,01	-0,01
	68	0,00	0,00	0,00	0,25	0,03	0,02	69	0,00	0,00	0,00	0,13	0,02	-0,01
51	74	0,00	0,00	0,00	0,06	0,01	-0,01	75	0,00	0,00	0,00	0,00	0,00	-0,02
	69	0,00	0,00	0,00	0,13	0,02	-0,01	70	0,00	0,00	0,00	0,00	0,00	-0,02
52	75	0,00	0,00	0,00	0,00	0,00	-0,02	76	0,00	0,00	0,00	-0,06	-0,01	-0,01
	70	0,00	0,00	0,00	0,00	0,00	-0,02	71	0,00	0,00	0,00	-0,13	-0,02	-0,01
53	76	0,00	0,00	0,00	-0,06	-0,01	-0,01	77	0,00	0,00	0,00	-0,13	-0,04	0,02
	71	0,00	0,00	0,00	-0,13	-0,02	-0,01	72	0,00	0,00	0,00	-0,25	-0,03	0,02
54	5	0,00	0,00	0,00	0,00	0,02	0,02	42	0,00	0,00	0,00	0,00	0,00	-0,01
	73	0,00	0,00	0,00	0,12	0,01	0,02	74	0,00	0,00	0,00	0,06	0,01	-0,01
55	42	0,00	0,00	0,00	0,00	0,00	-0,01	43	0,00	0,00	0,00	0,00	0,00	-0,02
	74	0,00	0,00	0,00	0,06	0,01	-0,01	75	0,00	0,00	0,00	0,00	0,00	-0,02
56	43	0,00	0,00	0,00	0,00	0,00	-0,02	44	0,00	0,00	0,00	0,00	0,00	-0,01
	75	0,00	0,00	0,00	0,00	0,00	-0,02	76	0,00	0,00	0,00	-0,06	-0,01	-0,01
57	44	0,00	0,00	0,00	0,00	0,00	-0,01	6	0,00	0,00	0,00	0,00	-0,02	0,02
	76	0,00	0,00	0,00	-0,06	-0,01	-0,01	77	0,00	0,00	0,00	-0,12	-0,01	0,02
58	82	0,00	0,00	0,00	0,51	0,13	-0,03	83	0,00	0,00	0,00	0,01	0,00	-0,04
	78	0,00	0,00	0,00	0,62	0,04	-0,09	79	0,00	0,00	0,00	-0,03	-0,01	-0,10
59	83	0,00	0,00	0,00	-0,01	0,00	-0,04	84	0,00	0,00	0,00	-0,51	-0,13	-0,03
	79	0,00	0,00	0,00	0,03	0,01	-0,10	80	0,00	0,00	0,00	-0,62	-0,04	-0,09
60	84	0,00	0,00	0,00	-0,52	-0,13	-0,07	85	0,00	0,00	0,00	-1,08	-0,21	-0,03
	80	0,00	0,00	0,00	-0,57	-0,03	-0,05	10	0,00	0,00	0,00	-1,31	-0,23	-0,01
61	86	0,00	0,00	0,00	0,87	0,17	0,00	87	0,00	0,00	0,00	0,42	0,08	-0,04
	81	0,00	0,00	0,00	1,08	0,21	-0,01	82	0,00	0,00	0,00	0,52	0,10	-0,05
62	87	0,00	0,00	0,00	0,42	0,08	-0,04	88	0,00	0,00	0,00	0,00	0,00	-0,05
	82	0,00	0,00	0,00	0,50	0,10	-0,05	83	0,00	0,00	0,00	0,01	0,00	-0,06
63	88	0,00	0,00	0,00	0,00	0,00	-0,05	89	0,00	0,00	0,00	-0,42	-0,08	-0,04
	83	0,00	0,00	0,00	-0,01	0,00	-0,06	84	0,00	0,00	0,00	-0,50	-0,10	-0,05
64	89	0,00	0,00	0,00	-0,42	-0,08	-0,04	90	0,00	0,00	0,00	-0,87	-0,17	0,00
	84	0,00	0,00	0,00	-0,52	-0,10	-0,05	85	0,00	0,00	0,00	-1,08	-0,21	-0,01
65	91	0,00	0,00	0,00	0,70	0,14	0,01	92	0,00	0,00	0,00	0,34	0,06	-0,03
	86	0,00	0,00	0,00	0,87	0,16	0,00	87	0,00	0,00	0,00	0,42	0,08	-0,04
66	92	0,00	0,00	0,00	0,34	0,06	-0,03	93	0,00	0,00	0,00	0,00	0,00	-0,04
	87	0,00	0,00	0,00	0,42	0,08	-0,04	88	0,00	0,00	0,00	0,00	0,00	-0,05
67	93	0,00	0,00	0,00	0,00	0,00	-0,04	94	0,00	0,00	0,00	-0,34	-0,06	-0,03
	88	0,00	0,00	0,00	0,00	0,00	-0,05	89	0,00	0,00	0,00	-0,42	-0,08	-0,04
68	94	0,00	0,00	0,00	-0,34	-0,06	-0,03	95	0,00	0,00	0,00	-0,70	-0,14	0,01
	89	0,00	0,00	0,00	-0,42	-0,08	-0,04	90	0,00	0,00	0,00	-0,87	-0,16	0,00
69	7	0,00	0,00	0,00	0,54	0,12	0,01	60	0,00	0,00	0,00	0,26	0,05	-0,02
	91	0,00	0,00	0,00	0,69	0,12	0,01	92	0,00	0,00	0,00	0,34	0,06	-0,03
70	60	0,00	0,00	0,00	0,26	0,05	-0,02	61	0,00	0,00	0,00	0,00	0,00	-0,03
	92	0,00	0,00	0,00	0,34	0,06	-0,03	93	0,00	0,00	0,00	0,00	0,00	-0,04
71	61	0,00	0,00	0,00	0,00	0,00	-0,03	62	0,00	0,00	0,00	-0,26	-0,05	-0,02
	93	0,00	0,00	0,00	0,00	0,00	-0,04	94	0,00	0,00	0,00	-0,34	-0,06	-0,03
72	62	0,00	0,00	0,00	-0,26	-0,05	-0,02	8	0,00	0,00	0,00	-0,54	-0,12	0,01

TENS. Corr. Tors. dir. 90: SHELL

Shell Nro	Nodo N.ro	S11 kg/cmq	S22 kg/cmq	S12 kg/cmq	M11 kg/cmq	M22 kg/cmq	M12 kg/cmq	Nodo N.ro	S11 kg/cmq	S22 kg/cmq	S12 kg/cmq	M11 kg/cmq	M22 kg/cmq	M12 kg/cmq
	94	0,00	0,00	0,00	-0,34	-0,06	-0,03	95	0,00	0,00	0,00	-0,69	-0,12	0,01
73	97	0,01	0,04	0,08	0,11	0,52	-0,08	98	0,01	0,03	0,08	0,09	0,44	-0,07
	21	0,01	0,04	0,08	0,22	1,09	-0,01	22	0,01	0,03	0,08	0,17	0,87	0,00
74	98	0,01	0,03	0,11	0,08	0,44	-0,07	99	0,01	0,03	0,11	0,08	0,35	-0,07
	22	0,01	0,03	0,11	0,17	0,87	-0,01	23	0,01	0,03	0,11	0,14	0,70	-0,01
75	99	0,01	0,03	0,14	0,06	0,35	-0,07	100	0,00	0,02	0,14	0,06	0,27	-0,07
	23	0,01	0,03	0,14	0,14	0,70	-0,01	2	0,00	0,02	0,14	0,11	0,54	-0,01
76	11	0,00	0,02	0,03	0,00	-0,01	-0,14	101	0,00	0,02	0,03	0,00	0,00	-0,07
	96	0,00	0,02	0,03	-0,02	0,62	-0,11	97	0,00	0,01	0,03	0,15	0,52	-0,04
77	101	0,00	0,02	0,08	0,00	0,00	-0,09	102	0,00	0,01	0,08	0,00	0,00	-0,09
	97	0,00	0,02	0,08	0,11	0,52	-0,07	98	0,00	0,01	0,08	0,09	0,44	-0,08
78	102	0,00	0,01	0,11	0,00	0,00	-0,09	103	0,00	0,01	0,11	0,00	0,00	-0,09
	98	0,00	0,01	0,11	0,08	0,44	-0,07	99	0,00	0,01	0,11	0,08	0,35	-0,07
79	103	0,00	0,01	0,14	0,00	0,00	-0,09	12	0,00	0,01	0,14	0,00	0,00	-0,09
	99	0,00	0,01	0,14	0,06	0,35	-0,07	100	0,00	0,01	0,14	0,06	0,27	-0,07
80	104	0,00	0,01	0,18	0,03	0,20	-0,07	105	0,00	0,01	0,18	0,03	0,13	-0,07
	55	0,00	0,01	0,18	0,08	0,39	-0,02	50	0,00	0,01	0,18	0,05	0,26	-0,02
81	105	0,00	0,01	0,19	0,02	0,13	-0,07	106	0,00	0,00	0,19	0,02	0,07	-0,07
	50	0,00	0,01	0,19	0,05	0,26	-0,02	45	0,00	0,00	0,19	0,03	0,13	-0,02
82	106	0,00	0,00	0,20	0,01	0,06	-0,07	107	0,00	0,00	0,20	0,01	0,00	-0,07
	45	0,00	0,00	0,20	0,03	0,13	-0,02	5	0,00	0,00	0,20	0,00	0,00	-0,02
83	12	0,00	0,01	0,17	0,00	0,00	-0,09	108	0,00	0,00	0,17	0,00	0,00	-0,09
	100	0,00	0,01	0,17	0,05	0,27	-0,07	104	0,00	0,00	0,17	0,04	0,20	-0,07
84	108	0,00	0,00	0,18	0,00	0,00	-0,09	109	0,00	0,00	0,18	0,00	0,00	-0,08
	104	0,00	0,00	0,18	0,03	0,20	-0,07	105	0,00	0,00	0,18	0,03	0,13	-0,07
85	109	0,00	0,00	0,19	0,00	0,00	-0,08	110	0,00	0,00	0,19	0,00	0,00	-0,08
	105	0,00	0,00	0,19	0,02	0,13	-0,07	106	0,00	0,00	0,19	0,02	0,07	-0,07
86	110	0,00	0,00	0,20	0,00	0,00	-0,08	13	0,00	0,00	0,20	0,00	0,00	-0,08
	106	0,00	0,00	0,20	0,01	0,06	-0,07	107	0,00	0,00	0,20	0,01	0,00	-0,07
87	111	0,00	0,00	0,19	-0,02	-0,07	-0,07	112	0,00	-0,01	0,19	-0,02	-0,13	-0,07
	73	0,00	0,00	0,19	-0,03	-0,13	-0,02	68	0,00	-0,01	0,19	-0,05	-0,26	-0,02
88	112	0,00	-0,01	0,18	-0,03	-0,13	-0,07	113	0,00	-0,01	0,18	-0,03	-0,20	-0,07
	68	0,00	-0,01	0,18	-0,05	-0,26	-0,02	63	0,00	-0,01	0,18	-0,08	-0,39	-0,02
89	113	0,00	-0,01	0,16	-0,05	-0,20	-0,07	114	0,00	-0,02	0,16	-0,05	-0,27	-0,07
	63	0,00	-0,01	0,17	-0,08	-0,39	-0,02	7	0,00	-0,02	0,17	-0,11	-0,54	-0,02
90	13	0,00	0,00	0,20	0,00	0,00	-0,08	115	0,00	0,00	0,20	0,00	0,00	-0,08
	107	0,00	0,00	0,20	-0,01	0,00	-0,07	111	0,00	0,00	0,20	-0,01	-0,06	-0,07
91	115	0,00	0,00	0,19	0,00	0,00	-0,08	116	0,00	0,00	0,19	0,00	0,00	-0,08
	111	0,00	0,00	0,19	-0,02	-0,07	-0,07	112	0,00	0,00	0,19	-0,02	-0,13	-0,07
92	116	0,00	0,00	0,18	0,00	0,00	-0,08	117	0,00	0,00	0,18	0,00	0,00	-0,09
	112	0,00	0,00	0,18	-0,03	-0,13	-0,07	113	0,00	0,00	0,18	-0,03	-0,20	-0,07
93	117	0,00	0,00	0,17	0,00	0,00	-0,09	14	0,00	-0,01	0,17	0,00	0,00	-0,09
	113	0,00	0,00	0,17	-0,05	-0,20	-0,07	114	0,00	-0,01	0,17	-0,05	-0,27	-0,07
94	118	-0,01	-0,03	0,11	-0,08	-0,35	-0,07	119	-0,01	-0,03	0,11	-0,08	-0,44	-0,07
	91	-0,01	-0,03	0,11	-0,14	-0,70	-0,01	86	-0,01	-0,03	0,11	-0,17	-0,87	-0,01
95	119	-0,01	-0,03	0,08	-0,09	-0,44	-0,07	120	-0,01	-0,04	0,08	-0,11	-0,52	-0,08
	86	-0,01	-0,03	0,08	-0,17	-0,87	0,00	81	-0,01	-0,04	0,08	-0,22	-1,09	-0,01
96	120	0,00	-0,04	0,03	-0,15	-0,53	-0,11	121	-0,01	-0,06	0,03	0,03	-0,61	-0,04
	81	-0,01	-0,04	0,03	-0,22	-1,09	-0,03	9	-0,01	-0,06	0,04	-0,26	-1,29	0,04
97	14	0,00	-0,01	0,14	0,00	0,00	-0,09	122	0,00	-0,01	0,14	0,00	0,00	-0,09
	114	0,00	-0,01	0,14	-0,06	-0,27	-0,07	118	0,00	-0,01	0,14	-0,06	-0,35	-0,07
98	122	0,00	-0,01	0,11	0,00	0,00	-0,09	123	0,00	-0,01	0,11	0,00	0,00	-0,09
	118	0,00	-0,01	0,11	-0,08	-0,35	-0,07	119	0,00	-0,01	0,11	-0,08	-0,44	-0,07
99	123	0,00	-0,01	0,08	0,00	0,00	-0,09	124	0,00	-0,01	0,08	0,00	0,00	-0,09
	119	0,00	-0,01	0,08	-0,09	-0,44	-0,08	120	0,00	-0,01	0,08	-0,11	-0,52	-0,07
100	124	0,00	-0,01	0,03	0,00	0,00	-0,07	15	0,00	-0,02	0,03	0,00	0,01	-0,14
	120	0,00	-0,01	0,03	-0,15	-0,52	-0,04	121	0,00	-0,02	0,03	0,03	-0,63	-0,11
101	126	-0,01	-0,04	-0,08	0,11	0,52	-0,08	127	-0,01	-0,03	-0,08	0,09	0,44	-0,07
	39	-0,01	-0,04	-0,08	0,22	1,09	-0,01	40	-0,01	-0,03	-0,08	0,17	0,87	0,00
102	127	-0,01	-0,03	-0,11	0,08	0,44	-0,07	128	-0,01	-0,03	-0,11	0,08	0,35	-0,07
	40	-0,01	-0,03	-0,11	0,17	0,87	-0,01	41	-0,01	-0,03	-0,11	0,14	0,70	-0,01
103	128	-0,01	-0,03	-0,14	0,06	0,35	-0,07	129	0,00	-0,02	-0,14	0,06	0,27	-0,07
	41	-0,01	-0,03	-0,14	0,14	0,70	-0,01	4	0,00	-0,02	-0,14	0,11	0,54	-0,01
104	16	0,00	-0,02	-0,03	0,00	-0,01	-0,14	130	0,00	-0,02	-0,03	0,00	0,00	-0,07
	125	0,00	-0,02	-0,03	-0,02	0,62	-0,11	126	0,00	-0,01	-0,03	0,15	0,52	-0,04
105	130	0,00	-0,02	-0,08	0,00	0,00	-0,09	131	0,00	-0,01	-0,08	0,00	0,00	-0,09
	126	0,00	-0,02	-0,08	0,11	0,52	-0,07	127	0,00	-0,01	-0,08	0,09	0,44	-0,08
106	131	0,00	-0,01	-0,11	0,00	0,00	-0,09	132	0,00	-0,01	-0,11	0,00	0,00	-0,09
	127	0,00	-0,01	-0,11	0,08	0,44	-0,07	128	0,00	-0,01	-0,11	0,08	0,35	-0,07
107	132	0,00	-0,01	-0,14	0,00	0,00	-0,09	17	0,00	-0,01	-0,14	0,00	0,00	-0,09
	128	0,00	-0,01	-0,14	0,06	0,35	-0,07	129	0,00	-0,01	-0,14	0,06	0,27	-0,07
108	133	0,00	-0,01	-0,18	0,03	0,20	-0,07	134	0,00	-0,01	-0,18	0,03	0,13	-0,07
	59	0,00	-0,01	-0,18	0,08	0,39	-0,02	54	0,00	-0,01	-0,18	0,05	0,26	-0,02
109	134	0,00	-0,01	-0,19	0,02	0,13	-0,07	135	0,00	0,00	-0,19	0,02	0,07	-0,07
	54	0,00	-0,01	-0,19	0,05	0,26	-0,02	49	0,00	0,00	-0,19	0,03	0,13	-0,02
110	135	0,00	0,00	-0,20	0,01	0,06	-0,07	136	0,00	0,00	-0,20	0,01	0,00	-0,07
	49	0,00	0,00	-0,20	0,03	0,13	-0,02	6	0,00	0,00	-0,20	0,00	0,00	-0,02
111	17	0,00	-0,01	-0,17	0,00	0,00	-0,09	137	0,00	0,00	-0,17	0,00	0,00	-0,09
	129	0,00	-0,01	-0,17	0,05	0,27	-0,07	133	0,00	0,00	-0,17	0,04	0,20	-0,07
112	137	0,00	0,00	-0,18	0,00	0,00	-0,09	138	0,00	0,00	-0,18	0,00	0,00	-0,08
	133	0,00	0,00	-0,18	0,03	0,20	-0,07	134	0,00	0,00	-0,18	0,03	0,13	-0,07
113	138	0,00	0,00	-0,19	0,00	0,00	-0,08	139	0,00	0,00	-0,19	0,00	0,00	-0,08
	134	0,00	0,00	-0,19	0,02	0,13	-0,07	135	0,00	0,00	-0,19	0,02	0,07	-0,07
114	139	0,00	0,00	-0,20	0,00	0,00	-0,08	18	0,00	0,00	-0,20	0,00	0,00	-0,08
	135	0,00	0,00	-0,20	0,01	0,06	-0,07	136	0,00	0,00	-0,20	0,01	0,00	-0,07
115	140	0,00	0,00	-0,19	-0,02	-0,07	-0,07	141	0,00	0,01	-0,19	-0,02	-0,13	-0,07
	77	0,00	0,00	-0,19	-0,03	-0,13	-0,02	72	0,00	0,01	-0,19	-0,05	-0,26	-0,02
116	141	0,00	0,01	-0,18	-0,03	-0,13	-0,07	142	0,00	0,01	-0,18	-0,03	-0,20	-0,07
	72	0,00	0,01	-0,18	-0,05	-0,26	-0,02	67	0,00	0,01	-0,18	-0,08	-0,39	-0,02
117	142	0,00	0,01	-0,16	-0,05	-0,20	-0,07	143	0,00	0,02	-0,16	-0,05	-0,27	-0,07
	67	0,00	0,01	-0,17	-0,08	-0,39	-0,02	8	0,00	0,02	-0,17	-0,11	-0,54	-0,02
118	18	0,00	0,00	-0,20	0,00	0,00	-0,08	144	0,00	0,00	-0,20	0,00	0,00	-0,08

TENS. Corr. Tors. dir. 90: SHELL

Shell Nro	Nodo N.ro	S11 kg/cmq	S22 kg/cmq	S12 kg/cmq	M11 kg/cmq	M22 kg/cmq	M12 kg/cmq	Nodo N.ro	S11 kg/cmq	S22 kg/cmq	S12 kg/cmq	M11 kg/cmq	M22 kg/cmq	M12 kg/cmq
	136	0,00	0,00	-0,20	-0,01	0,00	-0,07	140	0,00	0,00	-0,20	-0,01	-0,06	-0,07
119	144	0,00	0,00	-0,19	0,00	0,00	-0,08	145	0,00	0,00	-0,19	0,00	0,00	-0,08
	140	0,00	0,00	-0,19	-0,02	-0,07	-0,07	141	0,00	0,00	-0,19	-0,02	-0,13	-0,07
120	145	0,00	0,00	-0,18	0,00	0,00	-0,08	146	0,00	0,00	-0,18	0,00	0,00	-0,09
	141	0,00	0,00	-0,18	-0,03	-0,13	-0,07	142	0,00	0,00	-0,18	-0,03	-0,20	-0,07
121	146	0,00	0,00	-0,17	0,00	0,00	-0,09	19	0,00	0,01	-0,17	0,00	0,00	-0,09
	142	0,00	0,00	-0,17	-0,05	-0,20	-0,07	143	0,00	0,01	-0,17	-0,05	-0,27	-0,07
122	147	0,01	0,03	-0,11	-0,08	-0,35	-0,07	148	0,01	0,03	-0,11	-0,08	-0,44	-0,07
	95	0,01	0,03	-0,11	-0,14	-0,70	-0,01	90	0,01	0,03	-0,11	-0,17	-0,87	-0,01
123	148	0,01	0,03	-0,08	-0,09	-0,44	-0,07	149	0,01	0,04	-0,08	-0,11	-0,52	-0,08
	90	0,01	0,03	-0,08	-0,17	-0,87	0,00	85	0,01	0,04	-0,08	-0,22	-1,09	-0,01
124	149	0,00	0,04	-0,03	-0,15	-0,53	-0,11	150	0,01	0,06	-0,03	0,03	-0,61	-0,04
	85	0,01	0,04	-0,03	-0,22	-1,09	-0,03	10	0,01	0,06	-0,04	-0,26	-1,29	0,04
125	19	0,00	0,01	-0,14	0,00	0,00	-0,09	151	0,00	0,01	-0,14	0,00	0,00	-0,09
	143	0,00	0,01	-0,14	-0,06	-0,27	-0,07	147	0,00	0,01	-0,14	-0,06	-0,35	-0,07
126	151	0,00	0,01	-0,11	0,00	0,00	-0,09	152	0,00	0,01	-0,11	0,00	0,00	-0,09
	147	0,00	0,01	-0,11	-0,08	-0,35	-0,07	148	0,00	0,01	-0,11	-0,08	-0,44	-0,07
127	152	0,00	0,01	-0,08	0,00	0,00	-0,09	153	0,00	0,01	-0,08	0,00	0,00	-0,09
	148	0,00	0,01	-0,08	-0,09	-0,44	-0,08	149	0,00	0,01	-0,08	-0,11	-0,52	-0,07
128	153	0,00	0,01	-0,03	0,00	0,00	-0,07	20	0,00	0,02	-0,03	0,00	0,01	-0,14
	149	0,00	0,01	-0,03	-0,15	-0,52	-0,04	150	0,00	0,02	-0,03	0,03	-0,63	-0,11

SPOSTAMENTI SISMICI RELATIVI

IDENTIFICATIVO					INVILUPPO S.L.D.			INVILUPPO S.L.O.			
Filo N.ro	Quota inf. (m)	Quota sup. (m)	Nodo inf. N.ro	Nodo sup. N.ro	Sisma Nro	Spostam. Calcolo (mm)	Spostam. Limite (mm)	Sisma Nro	Spostam. Calcolo (mm)	Spostam. Limite (mm)	Stringa di Controllo Verifica
1	0,00	2,40	1	11	2	2,044	12,000				VERIFICATO
2	0,00	2,40	2	12	2	2,014	12,000				VERIFICATO
3	0,00	2,40	5	13	2	1,983	12,000				VERIFICATO
4	0,00	2,40	7	14	2	2,014	12,000				VERIFICATO
5	0,00	2,40	9	15	2	2,044	12,000				VERIFICATO
6	0,00	2,40	3	16	2	2,044	12,000				VERIFICATO
7	0,00	2,40	4	17	2	2,014	12,000				VERIFICATO
8	0,00	2,40	6	18	2	1,983	12,000				VERIFICATO
9	0,00	2,40	8	19	2	2,014	12,000				VERIFICATO
10	0,00	2,40	10	20	2	2,044	12,000				VERIFICATO

BARICENTRI MASSE E RIGIDEZZE

IDENTIFICATORE		BARICENTRI MASSE E RIGIDEZZE							RIGIDEZZE FLESSIONALI E TORSIONAALI					
PIANO N.ro	QUOTA (m)	PESO (t)	XG (m)	YG (m)	XR (m)	YR (m)	DX (m)	DY (m)	Lpianta (m)	Bpianta (m)	Rig.FleX (t/m)	Rig.FleY (t/m)	RigTors. (t*m)	r / Is
1	2,40	300,80	16,00	1,40	16,00	1,40	0,00	0,00	2,80	32,00	4099135	40536	34704716	0,31

VARIAZIONI MASSE E RIGIDEZZE DI PIANO

				DIREZIONE X					DIREZIONE Y				
Piano N.ro	Quota (m)	Peso (t)	Variaz. (%)	Tagliante (t)	Spost. (mm)	Klat. (t/m)	Variaz (%)	Teta	Tagliante (t)	Spost. (mm)	Klat. (t/m)	Variaz (%)	Teta
1	2,40	300,80	0,0	76,95	0,02	4099134	0,0	0,000	60,07	1,48	40536	0,0	0,021

S.L.U. - AZIONI S.L.V. -VERIFICA PIASTRE - QUOTA: 0 ELEMENTO: 1

Quo N.r	Per N.r	Nodo 3d N.ro	Nx Kg/m	Ny Kg/m	Txy Kg/m	Mx kgm/m	My kgm/m	Mxy kgm/m	εc x *10000	εc y *10000	εf x *10000	εf y *10000	Ax s cmq	Ay s cmq	Ax i cmq	Ay i cmq	Atag cmq	σt kg/cmq	eta mm	Fpunz kg	Apunz cmq
0	1	1	0	0	0	759	5035	-21	1	3	12	17	6,0	6,0	6,0	6,0	0,0	1,1	-2,2		
0	1	9	0	0	0	835	5075	52	1	4	13	17	6,0	6,0	6,0	6,0	0,0	1,1	-2,2		
0	1	73	0	0	0	938	4664	-8	1	3	15	17	6,0	6,0	6,0	6,0	0,0	1,1	-2,2		
0	1	74	0	0	0	-518	-2579	-5	1	2	8	17	6,0	6,0	6,0	6,0	0,0	1,1	-2,1		
0	1	76	0	0	0	-518	-2579	5	1	2	8	17	6,0	6,0	6,0	6,0	0,0	1,1	-2,1		
0	1	77	0	0	0	938	4664	8	1	3	15	17	6,0	6,0	6,0	6,0	0,0	1,1	-2,2		
0	1	78	0	0	0	-275	-2831	80	0	2	4	17	6,0	6,0	6,0	6,0	0,0	1,1	-2,1		
0	1	80	0	0	0	-275	-2831	-80	0	2	4	17	6,0	6,0	6,0	6,0	0,0	1,1	-2,1		
0	1	81	0	0	0	1036	5008	2	1	3	16	17	6,0	6,0	6,0	6,0	0,0	1,1	-2,2		
0	1	82	0	0	0	-636	-2750	-22	1	2	10	17	6,0	6,0	6,0	6,0	0,0	1,1	-2,1		
0	1	84	0	0	0	-636	-2750	22	1	2	10	17	6,0	6,0	6,0	6,0	0,0	1,1	-2,1		
0	1	85	0	0	0	1036	5008	-2	1	3	16	17	6,0	6,0	6,0	6,0	0,0	1,1	-2,2		
0	1	86	0	0	0	990	4924	-1	1	3	16	17	6,0	6,0	6,0	6,0	0,0	1,1	-2,2		
0	1	87	0	0	0	-557	-2737	-12	1	2	9	17	6,0	6,0	6,0	6,0	0,0	1,1	-2,1		
0	1	88	0	0	0	-541	-2684	0	1	2	9	17	6,0	6,0	0,8	1,1	0,0	1,1	-2,1		
0	1	89	0	0	0	-557	-2737	12	1	2	9	17	6,0	6,0	6,0	6,0	0,0	1,1	-2,1		
0	1	90	0	0	0	990	4924	1	1	3	16	17	6,0	6,0	6,0	6,0	0,0	1,1	-2,2		
0	1	91	0	0	0	971	4860	0	1	3	15	17	6,0	6,0	6,0	6,0	0,0	1,1	-2,2		
0	1	92	0	0	0	-542	-2689	-6	1	2	9	17	6,0	6,0	6,0	6,0	0,0	1,1	-2,1		
0	1	93	0	0	0	-536	-2682	0	1	2	8	17	6,0	6,0	0,8	1,1	0,0	1,1	-2,1		
0	1	94	0	0	0	-542	-2689	6	1	2	9	17	6,0	6,0	6,0	6,0	0,0	1,1	-2,1		
0	1	95	0	0	0	971	4860	0	1	3	15	17	6,0	6,0	6,0	6,0	0,0	1,1	-2,2		

S.L.U. - AZIONI S.L.V. -VERIFICA SHELLS - QUOTA: 1 ELEMENTO: 1

Gr.Q N.ro	Gen N.r	Nodo 3d N.ro	Nx Kg/m	Ny Kg/m	Txy Kg/m	Mx kgm/m	My kgm/m	Mxy kgm/m	εc x *10000	εc y	εf x *10000	εf y	Ax s. cmq	Ay s. cmq	Ax i. cmq	Ay i. cmq	Atag. cmq	σt kg/cmq	eta mm

S.L.U. - AZIONI S.L.V. -VERIFICA SHELLS - QUOTA: 1 ELEMENTO: 1

Gr.Q N.ro	Gen N.r	Nodo 3d N.ro	Nx Kg/m	Ny Kg/m	Txy Kg/m	Mx kgm/m	My kgm/m	Mxy kgm/m	εc x *10000	εc y *10000	εf x *10000	εf y *10000	Ax s. cmq	Ay s. cmq	Ax i. cmq	Ay i. cmq	Atag. cmq	σt kg/cmq	eta mm
1	1	1	-1083	-5414	854	-1050	-4860	-98	1	4	13	18	4,0	4,0	4,0	4,0	0,1	1,10	-2,2
1	1	99	-914	-4578	1355	433	2095	-20	1	6	4	81	4,0	4,0	4,0	4,0	0,2		-2,2
1	1	113	-926	-4632	1854	425	2046	20	1	4	4	39	4,0	4,0	4,0	4,0	0,2		-2,2
1	1	114	-921	-4606	1639	430	2069	20	1	5	4	57	4,0	4,0	4,0	4,0	0,2		-2,2
1	1	115	-1206	-6030	2095	0	0	0	0	0	0	0	4,0	4,0	4,0	4,0	0,3		-2,2
1	1	116	-1206	-6030	2006	0	0	0	0	0	0	0	4,0	4,0	4,0	4,0	0,3		-2,2
1	1	117	-1206	-6030	1857	0	0	0	0	0	0	0	4,0	4,0	4,0	4,0	0,2		-2,2
1	1	118	-915	-4579	1356	433	2095	20	1	6	4	80	4,0	4,0	4,0	4,0	0,2		-2,2
1	1	119	-870	-4543	998	445	2131	22	1	2	5	10	4,0	4,0	4,0	4,0	0,1		-2,2
1	1	120	-581	-4524	566	495	2105	17	1	2	6	9	4,0	4,0	4,0	4,0	0,1		-2,2
1	1	121	-403	-4295	337	190	2223	10	0	2	2	11	4,0	4,0	4,0	4,0	0,0		-2,2
1	1	122	-1206	-6032	1357	0	0	0	0	0	0	0	4,0	4,0	4,0	4,0	0,2		-2,2
1	1	123	-1204	-6018	1015	0	0	0	0	0	0	0	4,0	4,0	4,0	4,0	0,1		-2,2
1	1	124	-1253	-6264	589	-9	-8	-10	0	0	0	0	4,0	4,0	4,0	4,0	0,1		-2,2

S.L.U. - AZIONI S.L.V. -VERIFICA SHELLS - QUOTA: 1 ELEMENTO: 2

Gr.Q N.ro	Gen N.r	Nodo 3d N.ro	Nx Kg/m	Ny Kg/m	Txy Kg/m	Mx kgm/m	My kgm/m	Mxy kgm/m	εc x *10000	εc y *10000	εf x *10000	εf y *10000	Ax s. cmq	Ay s. cmq	Ax i. cmq	Ay i. cmq	Atag. cmq	σt kg/cmq	eta mm
1	2	3	-1083	-5414	854	1050	4860	98	1	4	13	17	4,0	4,0	4,0	4,0	0,1	1,10	-2,2
1	2	128	-914	-4578	1355	-433	-2095	20	1	6	4	81	4,0	4,0	4,0	4,0	0,2		-2,2
1	2	142	-926	-4632	1854	-425	-2046	-20	1	4	4	39	4,0	4,0	4,0	4,0	0,2		-2,2
1	2	143	-921	-4606	1639	-430	-2069	-20	1	5	4	57	4,0	4,0	4,0	4,0	0,2		-2,2
1	2	144	-1206	-6030	2095	0	0	0	0	0	0	0	4,0	4,0	4,0	4,0	0,3		-2,2
1	2	145	-1206	-6030	2006	0	0	0	0	0	0	0	4,0	4,0	4,0	4,0	0,3		-2,2
1	2	146	-1206	-6030	1857	0	0	0	0	0	0	0	4,0	4,0	4,0	4,0	0,2		-2,2
1	2	147	-915	-4579	1356	-433	-2095	-20	1	6	4	80	4,0	4,0	4,0	4,0	0,2		-2,2
1	2	148	-870	-4543	998	-445	-2131	-22	1	2	5	10	4,0	4,0	4,0	4,0	0,1		-2,2
1	2	149	-581	-4524	566	-495	-2105	-17	1	2	6	9	4,0	4,0	4,0	4,0	0,1		-2,2
1	2	150	-272	-4295	337	-175	-2223	-10	0	2	2	11	4,0	4,0	4,0	4,0	0,0		-2,2
1	2	151	-1206	-6032	1357	0	0	0	0	0	0	0	4,0	4,0	4,0	4,0	0,2		-2,2
1	2	152	-1204	-6018	1015	0	1	0	0	0	0	0	4,0	4,0	4,0	4,0	0,1		-2,2
1	2	153	-1253	-6264	589	9	8	10	0	0	0	0	4,0	4,0	4,0	4,0	0,1		-2,2

RELAZIONE GEOTECNICA

Sono illustrati con la presente i risultati dei calcoli che riguardano il progetto delle armature, la verifica delle tensioni di lavoro dei materiali e del terreno.

• NORMATIVA DI RIFERIMENTO

I calcoli sono condotti nel pieno rispetto della normativa vigente e, in particolare, la normativa cui viene fatto riferimento nelle fasi di calcolo, verifica e progettazione è costituita dalle *Norme Tecniche per le Costruzioni*, emanate con il D.M. 14/01/2008 pubblicato nel suppl. 30 G.U. 29 del 4/02/2008, nonché la Circolare del Ministero Infrastrutture e Trasporti del 2 Febbraio 2009, n. 617 "*Istruzioni per l'applicazione delle nuove norme tecniche per le costruzioni*".

Per il calcolo delle strutture in oggetto si adotteranno i criteri della Geotecnica e della Scienza delle Costruzioni.

• CAPACITÀ PORTANTE DI FONDAZIONI SUPERFICIALI

La verifica della capacità portante consiste nel confronto tra la pressione verticale di esercizio in fondazione e la pressione limite per il terreno, valutata secondo *Brinch-Hansen*:

$$q_{lim} = q\ Nq\ Yq\ iq\ dq\ bq\ gq\ sq + c\ Nc\ Yc\ ic\ dc\ bc\ gc\ sc + \frac{1}{2} G\ B'\ Ng\ Yg\ ig\ bg\ sg$$

dove

Caratteristiche geometriche della fondazione:

q = *carico sul piano di fondazione*
B = *lato minore della fondazione*
L = *lato maggiore della fondazione*
D = *profondità della fondazione*
α = *inclinazione base della fondazione*
G = *peso specifico del terreno*
B' = *larghezza di fondazione ridotta = B - 2 eB*
L' = *lunghezza di fondazione ridotta = L - 2 eL*

Caratteristiche di carico sulla fondazione:

H = *risultante delle forze orizzontali*
N = *risultante delle forze verticali*
eB = *eccentricità del carico verticale lungo B*
eL = *eccentricità del carico verticale lungo L*
FhB = *forza orizzontale lungo B*
FhL = *forza orizzontale lungo L*

Caratteristiche del terreno di fondazione:

β = *inclinazione terreno a valle*
c = cu = *coesione non drenata (condizioni U)*
c = c' = *coesione drenata (condizioni D)*
Γ = *peso specifico apparente (condizioni U)*
Γ = Γ' = *peso specifico sommerso (condizioni D)*
ϕ = 0 = *angolo di attrito interno (condizioni U)*
ϕ = ϕ' = *angolo di attrito interno (condizioni D)*

Fattori di capacità portante:

$$Nq = \tan^2(\frac{\pi}{4} + \frac{\phi}{2}) \exp(\pi + \tan\phi) \qquad \textit{(Prandtl-Caquot-Meyerhof)}$$

$Ng = 2(Nq+1)\tan\phi$ (*Vesic*)

$Nc = \dfrac{Nq-1}{\tan\phi}$ in condizioni D (*Reissner-Meyerhof*)

$Nc = 5{,}14$ in condizioni U

Indici di rigidezza (condizioni D):

$Ir = \dfrac{G}{c'+q'\tan\phi}$ = indice di rigidezza

q' = pressione litostatica efficace alla profondità $D+\dfrac{B}{2}$

$G = \dfrac{E}{2(1+\mu)}$ = modulo elastico tangenziale

E = modulo elastico normale

μ =coefficiente di *Poisson*

$Icr = \dfrac{1}{2}\exp\left[\dfrac{3{,}3-0{,}45\dfrac{B}{L}}{\tan(45-\dfrac{\phi'}{2})}\right]$ = indice di rigidezza critico

Coefficienti di punzonamento (*Vesic*):

$Yq = Yg = \exp\left[\left(0{,}6\dfrac{B}{L}-4{,}4\right)\tan\phi'+\dfrac{3{,}07\sin\phi'\log(2Ir)}{1+\sin\phi'}\right]$ in condizioni drenate, per Ir ≤ Icr

$Yc = Yq - \dfrac{1-Yq}{Nq\times\tan\phi'}$

Coefficienti di inclinazione del carico (*Vesic*):

$ig = \left(\dfrac{1-H}{N+B\times L\times c'\times\cot ang\phi'}\right)^{m+1}$

$iq = \left(\dfrac{1-H}{N+B\times L\times c'\times\cot\phi'}\right)^{m}$

$ic = iq - \dfrac{1-iq}{Nc\times\tan\phi'}$ in condizioni D

$ic = 1-\dfrac{m\times H}{B\times L\times cu\times Nc}$ in condizioni U

essendo:

$m = mB\cos^2\Theta + mLsin^2\Theta$

$mB = \dfrac{2+\dfrac{B'}{L'}}{1+\dfrac{B'}{L'}}$ $mL = \dfrac{2+\dfrac{L'}{B'}}{1+\dfrac{L'}{B'}}$ $\Theta = \tan^{-1}\dfrac{Fh\times B}{Fh\times L}$

Coefficienti di affondamento del piano di posa (*Brinch-Hansen*):

$dq = 1+2\tan\phi(1-sin\phi)^2\,\mathrm{arctg}\dfrac{D}{B'}$ per D > B'

$dq = 1+2\dfrac{D}{B'}\tan\phi(1-sin\phi)^2$ per D ≤ B'

$dc = dq - \dfrac{1-dq}{Nc\times\tan\phi}$ in condizioni D

$$dc = 1 + 0{,}4 arc\tan\frac{D}{B'}$$ per D > B' in condizioni U

$$dc = 1 + 0{,}4\frac{D}{B'}$$ per D ≤ B' in condizioni U

Coefficienti di inclinazione del piano di posa:

$$bg = \exp(-2{,}7\alpha\tan\phi)$$

$$bc = bq = \exp(-2\alpha\tan\phi)$$ in condizioni D

$$bc = 1 - \frac{\alpha}{147}$$ in condizioni U

$$bq = 1$$ in condizioni U)

Coefficienti di inclinazione del terreno di fondazione:

$$gc = gq = \sqrt{1 - 0{,}5\tan\beta}$$ in condizioni D

$$gc = 1 - \frac{\beta}{147}$$ in condizioni U

$$gq = 1$$ in condizioni U

Coefficienti di forma (*De Beer*):

$$sg = 1 - 0{,}4\frac{B'}{L'}$$

$$sq = 1 + \frac{B'}{L'}\tan\phi$$

$$sc = 1 + \frac{B'}{L'}\frac{Nq}{Nc}$$

L'azione del sisma si traduce in accelerazioni nel sottosuolo (effetto cinematico) e nella fondazione, per l'azione delle forze d'inerzia generate nella struttura in elevazione (effetto inerziale). Tali effetti possono essere portati in conto mediante l'introduzione di coefficienti sismici rispettivamente denominati Khi e Igk, il primo definito dal rapporto tra le componenti orizzontale e verticale dei carichi trasmessi in fondazione ed il secondo funzione dell'accelerazione massima attesa al sito. L'effetto inerziale produce variazioni di tutti i coefficienti di capacità portante del carico limite in funzione del coefficiente sismico Khi e viene portato in conto impiegando le formule comunemente adottate per calcolare i coefficienti correttivi del carico limite in funzione dell'inclinazione, rispetto alla verticale, del carico agente sul piano di posa. Nel caso in cui sia stato attivato il flag per tener conto degli effetti cinematici il valore Igk modifica invece il solo coefficiente Ng; il fattore Ng viene infatti moltiplicato sia per il coefficiente correttivo dell'effetto inerziale, sia per il coefficiente correttivo per l'effetto cinematico.

- **CAPACITÀ PORTANTE DI FONDAZIONI SU PALI**

a) Pali resistenti a compressione

Il carico ultimo del palo a compressione risulta:

Qlim = Qpunta + Qlater - Ppalo - Pattr_neg

Qpunta: RESISTENZA ALLA PUNTA

- In terreni coesivi in condizioni non drenate:

$$\text{Qpunta} = (Cup \times Nc + \sigma_v) \times Ap \times Rc$$

essendo

Cup = coesione non drenata terreno alla quota della punta

Nc = coeff. di capacità portante = 9
σ_v = tensione verticale totale in punta
Ap = area della punta del palo
Rc = coeff. di *Meyerhof* per le argille S/C

Rc = $\frac{D+1}{2D+1}$ per pali trivellati Rc = $\frac{D+0,5}{2D}$ per pali infissi

D = diametro del palo

- In terreni coesivi in condizioni drenate (secondo *Vesic*):

$$\text{Qpunta} = (\mu \times \sigma_v' \times Nq + c' \times Nc) \times Ap$$

essendo

$$\mu = \frac{1+2(1-sin\phi')}{3}$$

$$Nq = \frac{3}{3sin\phi'} \exp\left[\left((\frac{\pi}{2}-\phi')\tan\phi'\right)\tan^2(\frac{\pi}{4}+\frac{\phi'}{2}) \times Irr^{\frac{4sin\phi'}{3(1+sin\phi')}}\right]$$

Irr = indice di rigidezza ridotta

Irr $\approx$ Ir = indice di rigidezza = $\frac{G}{c'+\sigma_v' \tan\phi'}$

G = modulo elastico di taglio

σ_v' = tensione verticale efficace in punta

Nc = (Nq - 1) cot ϕ'

- In terreni incoerenti (secondo *Berezantzev*):

$$\text{Qpunta} = \sigma_v' \times \alpha q \times Nq \times Ap$$

essendo

αq = coeff. di riduzione per effetto silos in funzione di L/D
Nq = calcolato con ϕ* secondo *Kishida*:

$\phi^* = \phi' - 3°$ per pali trivellati
$\phi^* = (\phi' + 40°)/2$ per pali infissi

L = lunghezza del palo

Qlater: RESISTENZA LATERALE

- In terreni coesivi in condizioni non drenate:

$$\text{Qlater} = \alpha \times Cum \times As$$

essendo

Cum = coesione non drenata media lungo lo strato
As = area della superficie laterale del palo
α = coeff. riduttivo in funzione delle modalità esecutive:

- per pali infissi:

$\alpha = 1$ per Cu $\leq$ 25 kPa (0,25 kg/cm^2)
α = 1-0,011(Cu-25) per 25 < Cu < 70 kPa
$\alpha = 0,5$ per Cu $\geq$ 70 kPa (0,70 kg/cm^2)

- per pali trivellati:

$\alpha = 0{,}7$	per Cu ≤ 25 kPa (0,25 kg/cm^2)
$\alpha = 0{,}7\text{-}0{,}008(Cu\text{-}25)$	per 25 < Cu < 70 kPa
$\alpha = 0{,}35$	per Cu ≥ 70 kPa (0,70 kg/cm^2)

- In terreni coesivi in condizioni drenate:

$$Qlater = (1 - sin\phi') \cdot \sigma_v'(z) \cdot \mu \cdot As$$

essendo

$\sigma_v'(z)$ = tensione verticale efficace lungo il fusto del palo

μ = coefficiente di attrito:

$\mu = \tan \phi'$	per pali trivellati
$\mu = \tan (3/4 \cdot \phi')$	per pali infissi prefabbricati

- In terreni incoerenti:

$$Qlater = K \cdot \sigma_v'(z) \cdot \mu \cdot As$$

essendo

$\sigma_v'(z)$ = tensione verticale efficace lungo il fusto del palo

K = coefficiente di spinta:

$K = (1 - \sin \phi')$	per pali trivellati
$K = 1$	per pali infissi

μ = coefficiente di attrito:

$\mu = \tan\phi'$	per pali trivellati
$\mu = \tan(3/4 \cdot \phi')$	per pali infissi prefabbricati

Pp: PESO DEL PALO

Pattr_neg: CARICO DA ATTRITO NEGATIVO

Pattr_neg = 0	in terreni coesivi in condizioni non drenate
Pattr_neg = $As \times \beta \times \sigma_m'$	in terreni incoerenti o coesivi in condizioni drenate

essendo

β = coeff. di *Lambe*

σ_m' = pressione verticale efficace media lungo lo strato deformabile

Il carico ammissibile risulta pari a:

$$Qamm = \left(\frac{Qpunta}{\mu_P} + \frac{Qlater - Ppalo - Pattr_neg}{\mu_L} \right) \times Eg$$

dove:

μ_P = coefficiente di sicurezza del palo per resistenza di punta (≥ 3)

μ_L = coefficiente di sicurezza del palo per resistenza laterale (≥ 2,5)
Eg = coefficiente di efficienza dei pali in gruppo:

- in terreni coesivi:

a) per plinti rettangolari (secondo *Converse-La Barre*):

$$Eg = 1 - arc\tan\frac{D}{i} \cdot \frac{(n-1)m + (m-1)n}{90mn}$$

con

m = numero delle file dei pali nel gruppo
n = numero di pali per ciascuna fila
i = interasse fra i pali

b) per plinti triangolari (secondo *Barla*):

$$Eg = 1 - arc\tan\frac{D}{i} \cdot 7.05E-03$$

c) per plinti rettangolari a cinque pali (secondo *Barla*):

$$Eg = 1 - arc\tan\frac{D}{i} \cdot 10.85E-03$$

- in terreni incoerenti:

Eg = 1 per pali infissi
Eg = 2/3 per pali trivellati

b) Pali resistenti a trazione

- Il carico ultimo del palo a trazione vale:

Qlim = Qlater + Ppalo

- Il carico ammissibile risulta invece pari a:

Qamm = Qlim / μL

- **CAPACITÀ PORTANTE DELLE PLATEE**

La verifica agli S.L.U. delle platee di fondazione risulta particolarmente difficoltosa poiché tali fondazioni spesso hanno forme non rettangolari e pertanto non è possibile valutarne la capacità portante attraverso le classiche formule della geotecnica.

Per potere valutare la portanza delle platee si è quindi implementato un tipo di verifica in cui la fondazione viene modellata per intero (potendo essere costituita, nella forma più generale, da travi rovesce, plinti, pali e platee).
In particolare, gli elementi strutturali vengono modellati in campo elastico lineare, mentre il terreno viene modellato come un letto di molle:

a) lineari elastiche e non reagenti a trazione per le platee;
b) molle non lineari elasto-plastiche non reagenti a trazione per le travi *Winkler* ed i plinti diretti.

Per le molle elastiche delle platee viene calcolato anche il limite elastico, al fine di bloccare il calcolo del moltiplicatore dei carichi qualora venga raggiunto tale limite.

Il legame di tipo elastico reagente a sola compressione è ottenuto utilizzando come rigidezza all'origine la costante di *Winkler* del terreno. Il modello così ottenuto è in grado di tenere in conto dell'eterogeneità del terreno in maniera puntuale. Su tale modello viene quindi condotta un'analisi non lineare a controllo di forza immettendo le forze agenti sulla fondazione.

Il calcolo viene interrotto quando le molle delle platee attingono al loro limite elastico o qualora venga raggiunto uno stato di incipiente formazione di cerniere plastiche nelle travi *Winkler*. In corrispondenza a tali eventi viene calcolato il moltiplicatore dei carichi.

- **CALCOLO DEI CEDIMENTI**

Il calcolo viene eseguito sulla base della conoscenza delle tensioni nel sottosuolo.

$$\mu = \int \frac{\sigma(z)}{E} dz$$

essendo

E = modulo elastico o edometrico
σ(z) = tensione verticale nel sottosuolo dovuta all'incremento di carico q

La distribuzione delle tensioni verticali viene valutata secondo l'espressione di *Steinbrenner*, considerando la pressione agente uniformemente su una superficie rettangolare di dimensioni B e L:

$$\sigma(z) = \frac{q}{4\pi}\left[\frac{2 \times M \times N \times \sqrt{V} \times (V+1)}{V(V+V1)} + \left|arc\tan\frac{2 \times M \times N \times \sqrt{V}}{V - V1}\right|\right]$$

con:

M = B / z
N = L / z
$V = M^2 + N^2 + 1$
$V1 = (M \times N)^2$

- **SPECIFICHE CAMPI TABELLA DI STAMPA**

Si riporta di seguito la spiegazione delle sigle usate nella tabella di stampa della stratigrafia del terreno sottostante i plinti.

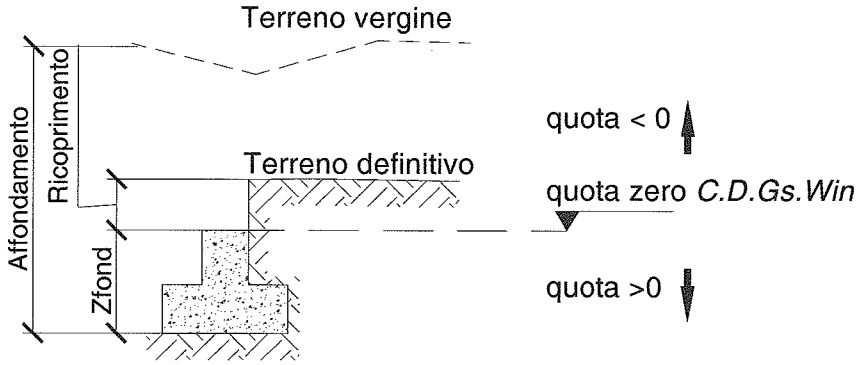

NOTA: La quota zero di *C.D.Gs. Win* coincide con la quota numero zero dell'alberello quote di *C.D.S. Win* ma cambia la convenzione nel segno: infatti in C. D. Gs. le quote sono positive crescenti procedendo verso il basso, mentre in *C. D. S.* le quote sono positive crescenti verso l'alto.

Plinto : *Numero di plinto*

Q.t.v. : *quota terreno vergine*

Q.t.d. : *quota definitiva terreno*

Q.falda : *quota falda*

InclTer : *inclinazione terreno*

Num Str : *Numero dello strato a cui si riferiscono i dati che seguono*

Sp.str. : *Spessore strato. L'ultimo strato ha spessore indefinito, pertanto il relativo dato non viene stampato*

Peso Sp : *peso specifico*

Fi : *angolo di attrito interno*

C' : *coesione drenata*

Cu : *coesione NON drenata*

Mod.El. : *modulo elastico*

Poisson : *coeff. Poisson*

Coeff. Lambe : *coefficiente beta di Lambe*

Gr.Sovr : *grado di sovraconsolidazione*

Mod.Ed. : *modulo edometrico*

- **SPECIFICHE CAMPI TABELLA DI STAMPA**

Si riporta di seguito la spiegazione delle sigle usate nella tabella di stampa della portanza delle fondazioni superficiali (travi *Winkler*, plinti e piastre) in condizioni drenate e non drenate.

Tabella 1: PARAMETRI GEOTECNICI

Trave, Plinto o Piastra	: *Numero elemento*
Infiss	: *Infissione base fondazione dal piano campagna*
Tipo Tabella	: *Tipo di tabella (M1/M2) per i coeff. parziali per i parametri del terreno*
Gamma	: *Peso specifico totale di calcolo*
Fi	: *Angolo di attrito interno di calcolo in gradi*
Coes	: *Coesione drenata di calcolo*
Mod.El.	: *Modulo elastico di calcolo*
Poiss	: *Coefficiente di Poisson*
P base	: *Pressione litostatica base di fondazione in condizioni drenate*
Indice Rigid.	: *Indice di rigidezza*
IndRig Crit.	: *Indice di rigidezza critico*
Cu	: *Coesione non drenata*
Pbase	: *Pressione litostatica base di fondazione in cond. non drenate*

Tabella 2: COEFFICIENTI DI PORTANZA

Trave, Plinto o Piastra	: *Numero elemento*
Nc	: *Coefficiente di portanza di Brinch-Hansen*
Nq	: *Coefficiente di portanza di Brinch-Hansen*
Ng	: *Coefficiente di portanza di Brinch-Hansen*
Gc	: *Coefficiente di inclinazione del terreno*
Gq	: *Coefficiente di inclinazione del terreno*
bc	: *Coefficiente di inclinazione del piano di posa*
bq	: *Coefficiente di inclinazione del piano di posa*
Igk	: *Coefficiente per effetti cinematici*
Comb.Nro	: *Numero della combinazione di carico*
Icv	: *Coefficiente di inclinazione del carico*
Iqv	: *Coefficiente di inclinazione del carico*
Igv	: *Coefficiente di inclinazione del carico*
Dc	: *Coefficiente di affondamento del piano di posa*
Dq	: *Coefficiente di affondamento del piano di posa*
Dg	: *Coefficiente di affondamento del piano di posa*
Sc	: *Coefficiente di forma*
Sq	: *Coefficiente di forma*
Sg	: *Coefficiente di forma*
Psic	: *Coefficiente di punzonamento*
Psiq	: *Coefficiente di punzonamento*
Psig	: *Coefficiente di punzonamento*

Tabella 3: PORTANZA (per Risultanti)

Trave, Plinto o Piastra	: *Numero elemento in numerazione calcolo C.D.Gs. Win*
Asta3d, Filo	: *Identificativo di input*
Comb.	: *Numero della combinazione a cui si riferiscono i dati che seguono*
Bx'	: *Base di fondazione ridotta lungo x per eccentricità*
By'	: *Base di fondazione ridotta lungo y per eccentricità*
GamEf	: *Peso specifico efficace di calcolo*
QlimV	: *Carico limite in condiz. drenate o non drenate comprensivo dei Coeff. Parziali R1/R2/R3*
N	: *Carico verticale agente*

Coeff.Sicur. : *Minimo tra i rapporti (QlimV/N) tra la condiz. drenata e quella non drenata per la combinazione in esame*

Tra tutte le combinazioni vengono riportati i seguenti dati:

Minimo CoeSic : *Minimo coefficiente di sicurezza*
N/Ar : *Tensione media agente sull' impronta ridotta*
Qlim/Ar : *Tensione limite sull' impronta ridotta*
Status Verifica : *Si possono avere i seguenti messaggi:*

OK *= Verifica soddisfatta*

NONVERIF *= Non verifica nei seguenti casi:*
Coefficiente di sicurezza minore di 1
Se Bx=0 o By=0 per eccentricita' eccessiva dei carichi
Se QlimV=0 per inclinazione dei carichi eccessiva a causa di forze orizzontali elevate

VERIFKO *= Verifica impossibile perche' non si sono potuti calcolare i coefficienti geotecnici (ad es. a causa di una eccessiva eccentricita' dei carichi).*

SCARICA *= Verifica soddisfatta:Impronta non sollecitata o in trazione*

DECOMPR *= Verifica soddisfatta:*
lo sforzo agente sull'elemento è di trazione, ma la risultante dei carichi agenti sul terreno è di debole compressione per effetto del peso proprio dell'elemento stesso.

Tabella 3: PORTANZA (per Tensioni)

Trave, Plinto o Piastra : *Numero elemento in numerazione calcolo C.D.Gs. Win*
Asta3d, Filo : *Identificativo di input*
Comb. : *Numero della combinazione a cui si riferiscono i dati che seguono*
Bx' : *Base di fondazione ridotta lungo x per eccentricità*
By' : *Base di fondazione ridotta lungo y per eccentricità*
GamEf : *Peso specifico efficace di calcolo*
SgmLimV : *Tensione limite in condiz. drenate o non drenate*
SgmTerr : *Tensione elastica massima sul terreno*
Coeff.Sicur. : *Minimo tra i rapporti (SgmLimV/SgmTerr) tra la condiz. drenata e quella non drenata per la combinazione in esame*

Tra tutte le combinazioni vengono riportati i seguenti dati:

Minimo CoeSic : *Minimo coefficiente di sicurezza*
N/Ar : *Tensione media agente sull' impronta ridotta*
Qlim/Ar : *Tensione limite media sull' impronta ridotta (SgmLimV minima)*
Status Verifica : *Si possono avere i seguenti messaggi:*

OK *= Verifica soddisfatta*

NOVERIF *= Non verifica nei seguenti casi:*
Coefficiente di sicurezza minore di 1
Se Bx=0 o By=0 per eccentricita' eccessiva dei carichi
Se SgmLimV=0 per inclinazione dei carichi eccessiva

a causa di forze orizzontali elevate

SCARICA *= Impronta non sollecitata o in trazione*

DECOMPR *= Verifica soddisfatta:*
lo sforzo agente sull'elemento è di trazione, ma la risultante dei carichi agenti sul terreno è di debole compressione per effetto del peso proprio dell'elemento stesso.

- **SPECIFICHE CAMPI TABELLA DI STAMPA**

La verifica allo scorrimento delle fondazioni superficiali è stata condotta calcolando la resistenza limite secondo la seguente relazione, che tiene in conto sia il contributo ad attrito che quello coesivo:

$$V_{res} = \frac{N}{\gamma_r} \times \frac{tg\varphi}{\gamma_\varphi} + \frac{A}{\gamma_r} \times \frac{C}{\gamma_C}$$

in cui:

γ_φ, γ_C	: *Coefficienti parziali per i parametri geotecnici (Tabella 6.2.II D.M. 2008)*
γ_r	: *Coefficienti parziali SLU fondazioni superficiali (Tabella 6.4.I D.M. 2008)*

Si riporta di seguito la spiegazione delle sigle usate nella precedente relazione e nella relativa tabella di stampa.

Comb.	: *Numero combinazione a cui si riferisce la verifica*
Tipo Elem.	: *Tipo di elemento strutturale: Trave/Plinto/Piastra*
Elem. N.ro	: *Numero dell'elemento strutturale (numero Travata/Filo/Nodo3D) in base al tipo elemento*
N	: *Scarico verticale*
tg φ/ γ_φ/ γ_r	: *Coefficiente attrito di progetto*
C/ γ_C/ γ_r	: *Adesione di progetto*
Area	: *Area ridotta*
Vres	: *Resistenza allo scorrimento dell' elemento strutturale*
Fh	: *Azione orizzontale trasmessa dall' elemento strutturale*
Verifica Locale	: *Flag di verifica allo scorrimento del singolo elemento. Se l'elemento è collegato al resto della fondazione, la condizione di slittamento del singolo elemento non pregiudica la verifica globale della intera fondazione*
S(Vres)	: *Somma dei contributi resistenti dei vari elementi strutturali*
S(Fh)	: *Somma dei contributi delle azioni orizzontali trasmesse dai vari elementi strutturali*
Verifica Globale	: *Flag di verifica globale allo scorrimento della intera fondazione*

- **SPECIFICHE CAMPI TABELLA DI STAMPA**

Si riporta di seguito la spiegazione delle sigle usate nella tabella di stampa dei cedimenti elastici ed edometrici:

Filo	: *numero del filo fisso in corrispondenza del quale viene calcolato lo stato deformativo*
Comb.	: *numero di combinazione di carico*
Ced.El.	: *cedimento elastico*
Ced.Ed.	: *cedimento edometrico*

Si riporta di seguito la spiegazione delle sigle usate nella tabella di stampa dei cedimenti residui SLD:

Filo	: *numero del filo fisso in corrispondenza del quale viene calcolato lo stato deformativo*
Comb.	: *numero di combinazione di carico*
Ced.El.	: *cedimento elastico SLD*
Kw	: *costante di Winkler (SigTer/CedElSLD)*
Ced.Res.	: *cedimento residuo SLD*

DATI GENERALI

COEFFICIENTI PARZIALI GEOTECNICA		
	TABELLA M1	TABELLA M2
Tangente Resist. Taglio	1,00	1,25
Peso Specifico	1,00	1,00
Coesione Efficace (c'k)	1,00	1,25
Resist. a taglio NON drenata (cuk)	1,00	1,40
Tipo Approccio	Doppia Combinaz.:(A1+M1+R1) e (A2+M1/M2+R2/R3)	
Tipo di fondazione	Su Pali Infissi	

	COEFFICIENTE R1	COEFFICIENTE R2	COEFFICIENTE R3
Capacita' Portante	1,00	1,80	
Scorrimento	1,00	1,10	
Resist. alla Base	1,00	1,45	
Resist. Lat. a Compr.	1,00	1,45	
Resist. Lat. a Traz.	1,00	1,60	
Carichi Trasversali	1,00	1,60	
Fattore di correlazione CSI per il calcolo di Rk pali			1,00

COORDINATE NODI3D PLATEA

IDENT.	POSIZIONE NODO			IDENT.	POSIZIONE NODO			IDENT.	POSIZIONE NODO			IDENT.	POSIZIONE NODO		
Nodo3d N.ro	Coord.X (m)	Coord.Y (m)	Coord.Z (m)	Nodo3d N.ro	Coord.X (m)	Coord.Y (m)	Coord.Z (m)	Nodo3d N.ro	Coord.X (m)	Coord.Y (m)	Coord.Z (m)	Nodo3d N.ro	Coord.X (m)	Coord.Y (m)	Coord.Z (m)
1	0,00	0,00	0,00	2	8,00	0,00	0,00	3	0,00	2,80	0,00	4	8,00	2,80	0,00
5	16,00	0,00	0,00	6	16,00	2,80	0,00	7	24,00	0,00	0,00	8	24,00	2,80	0,00
9	32,00	0,00	0,00	10	32,00	2,80	0,00	21	2,00	0,00	0,00	22	4,00	0,00	0,00
23	6,00	0,00	0,00	24	0,00	0,70	0,00	25	2,00	0,70	0,00	26	4,00	0,70	0,00
27	6,00	0,70	0,00	28	8,00	0,70	0,00	29	0,00	1,40	0,00	30	2,00	1,40	0,00
31	4,00	1,40	0,00	32	6,00	1,40	0,00	33	8,00	1,40	0,00	34	0,00	2,10	0,00
35	2,00	2,10	0,00	36	4,00	2,10	0,00	37	6,00	2,10	0,00	38	8,00	2,10	0,00
39	2,00	2,80	0,00	40	4,00	2,80	0,00	41	6,00	2,80	0,00	42	16,00	0,70	0,00
43	16,00	1,40	0,00	44	16,00	2,10	0,00	45	14,00	0,00	0,00	46	14,00	0,70	0,00
47	14,00	1,40	0,00	48	14,00	2,10	0,00	49	14,00	2,80	0,00	50	12,00	0,00	0,00
51	12,00	0,70	0,00	52	12,00	1,40	0,00	53	12,00	2,10	0,00	54	12,00	2,80	0,00
55	10,00	0,00	0,00	56	10,00	0,70	0,00	57	10,00	1,40	0,00	58	10,00	2,10	0,00
59	10,00	2,80	0,00	60	24,00	0,70	0,00	61	24,00	1,40	0,00	62	24,00	2,10	0,00
63	22,00	0,00	0,00	64	22,00	0,70	0,00	65	22,00	1,40	0,00	66	22,00	2,10	0,00
67	22,00	2,80	0,00	68	20,00	0,00	0,00	69	20,00	0,70	0,00	70	20,00	1,40	0,00
71	20,00	2,10	0,00	72	20,00	2,80	0,00	73	18,00	0,00	0,00	74	18,00	0,70	0,00
75	18,00	1,40	0,00	76	18,00	2,10	0,00	77	18,00	2,80	0,00	78	32,00	0,70	0,00
79	32,00	1,40	0,00	80	32,00	2,10	0,00	81	30,00	0,00	0,00	82	30,00	0,70	0,00
83	30,00	1,40	0,00	84	30,00	2,10	0,00	85	30,00	2,80	0,00	86	28,00	0,00	0,00
87	28,00	0,70	0,00	88	28,00	1,40	0,00	89	28,00	2,10	0,00	90	28,00	2,80	0,00
91	26,00	0,00	0,00	92	26,00	0,70	0,00	93	26,00	1,40	0,00	94	26,00	2,10	0,00
95	26,00	2,80	0,00												

GEOMETRIA PLATEA

Shell N.ro	Nodo 1	Nodo 2	Nodo 3	Nodo 4	Str Nro	Shell N.ro	Nodo 1	Nodo 2	Nodo 3	Nodo 4	Str Nro	Shell N.ro	Nodo 1	Nodo 2	Nodo 3	Nodo 4	Str Nro	Shell N.ro	Nodo 1	Nodo 2	Nodo 3	Nodo 4	Str Nro
1	1	2	4	3	2	2	5	6	4	2	2	3	7	8	6	5	2	4	9	10	8	7	2

STRATIGRAFIA PLATEA

Plat N.ro	Q.t.v. (m)	Q.t.d. (m)	Q.falda (m)	Incl Grd	Kw kg/cmc	Num Str	Sp.str. (m)	Peso Sp kg/mc	Fi' (Grd)	C' kg/cmq	Cu kg/cmq	Mod.El. kg/cmq	Poisson	Gr.Sovr (%)	Mod.Ed. kg/cmq
2	-2,0	-2,4		0	3	1	3,00	2000	24,00	0,00	0,19	300,00	0,30	1	120,00
						2	3,00	2000	24,00	0,00	0,19	300,00	0,30	1	120,00

COMBINAZIONI CARICHI - S.L.V. - A1 / S.L.D.

DESCRIZIONI	1	2	3	4	5	6	7	8	9	10	11	12	13	14	15
PESO STRUTTURALE	1,30	1,00	1,00	1,00	1,00	1,00	1,00	1,00	1,00	1,00	1,00	1,00	1,00	1,00	1,00
PERMAN.NON STRUTTURALE	1,50	1,00	1,00	1,00	1,00	1,00	1,00	1,00	1,00	1,00	1,00	1,00	1,00	1,00	1,00
Var.Bibl.Arch.	1,50	0,80	0,80	0,80	0,80	0,80	0,80	0,80	0,80	0,80	0,80	0,80	0,80	0,80	0,80
Corr. Tors. dir. 0	0,00	1,00	-1,00	1,00	-1,00	1,00	-1,00	1,00	-1,00	-1,00	1,00	-1,00	1,00	-1,00	1,00
Corr. Tors. dir. 90	0,00	0,30	0,30	-0,30	-0,30	-0,30	-0,30	0,30	0,30	0,30	0,30	-0,30	-0,30	-0,30	-0,30
SISMA DIREZ. GRD 0	0,00	1,00	1,00	1,00	1,00	1,00	1,00	1,00	1,00	-1,00	-1,00	-1,00	-1,00	-1,00	-1,00
SISMA DIREZ. GRD 90	0,00	0,30	0,30	0,30	0,30	-0,30	-0,30	-0,30	-0,30	0,30	0,30	0,30	0,30	-0,30	-0,30

COMBINAZIONI CARICHI - S.L.V. - A1 / S.L.D.

DESCRIZIONI	16	17	18	19	20	21	22	23	24	25	26	27	28	29	30
PESO STRUTTURALE	1,00	1,00	1,00	1,00	1,00	1,00	1,00	1,00	1,00	1,00	1,00	1,00	1,00	1,00	1,00
PERMAN.NON STRUTTURALE	1,00	1,00	1,00	1,00	1,00	1,00	1,00	1,00	1,00	1,00	1,00	1,00	1,00	1,00	1,00
Var.Bibl.Arch.	0,80	0,80	0,80	0,80	0,80	0,80	0,80	0,80	0,80	0,80	0,80	0,80	0,80	0,80	0,80

COMBINAZIONI CARICHI - S.L.V. - A1 / S.L.D.

DESCRIZIONI	16	17	18	19	20	21	22	23	24	25	26	27	28	29	30
Corr. Tors. dir. 0	-1,00	1,00	0,30	-0,30	0,30	-0,30	0,30	-0,30	0,30	-0,30	-0,30	0,30	-0,30	0,30	-0,30
Corr. Tors. dir. 90	0,30	0,30	1,00	1,00	-1,00	-1,00	-1,00	-1,00	1,00	1,00	1,00	1,00	-1,00	-1,00	-1,00
SISMA DIREZ. GRD 0	-1,00	-1,00	0,30	0,30	0,30	0,30	0,30	0,30	0,30	0,30	-0,30	-0,30	-0,30	-0,30	-0,30
SISMA DIREZ. GRD 90	-0,30	-0,30	1,00	1,00	1,00	1,00	-1,00	-1,00	-1,00	-1,00	1,00	1,00	1,00	1,00	-1,00

COMBINAZIONI CARICHI - S.L.V. - A1 / S.L.D.

DESCRIZIONI	31	32	33
PESO STRUTTURALE	1,00	1,00	1,00
PERMAN.NON STRUTTURALE	1,00	1,00	1,00
Var.Bibl.Arch.	0,80	0,80	0,80
Corr. Tors. dir. 0	0,30	-0,30	0,30
Corr. Tors. dir. 90	-1,00	1,00	1,00
SISMA DIREZ. GRD 0	-0,30	-0,30	-0,30
SISMA DIREZ. GRD 90	-1,00	-1,00	-1,00

COMBINAZIONI CARICHI - S.L.V. - A2

DESCRIZIONI	1	2	3	4	5	6	7	8	9	10	11	12	13	14	15
PESO STRUTTURALE	1,00	1,00	1,00	1,00	1,00	1,00	1,00	1,00	1,00	1,00	1,00	1,00	1,00	1,00	1,00
PERMAN.NON STRUTTURALE	1,30	1,00	1,00	1,00	1,00	1,00	1,00	1,00	1,00	1,00	1,00	1,00	1,00	1,00	1,00
Var.Bibl.Arch.	1,30	0,80	0,80	0,80	0,80	0,80	0,80	0,80	0,80	0,80	0,80	0,80	0,80	0,80	0,80
Corr. Tors. dir. 0	0,00	1,00	-1,00	1,00	-1,00	1,00	-1,00	1,00	-1,00	-1,00	1,00	-1,00	1,00	-1,00	1,00
Corr. Tors. dir. 90	0,00	0,30	0,30	-0,30	-0,30	-0,30	-0,30	0,30	0,30	0,30	0,30	-0,30	-0,30	-0,30	-0,30
SISMA DIREZ. GRD 0	0,00	1,00	1,00	1,00	1,00	1,00	1,00	1,00	1,00	-1,00	-1,00	-1,00	-1,00	-1,00	-1,00
SISMA DIREZ. GRD 90	0,00	0,30	0,30	0,30	0,30	-0,30	-0,30	-0,30	-0,30	0,30	0,30	0,30	0,30	-0,30	-0,30

COMBINAZIONI CARICHI - S.L.V. - A2

DESCRIZIONI	16	17	18	19	20	21	22	23	24	25	26	27	28	29	30
PESO STRUTTURALE	1,00	1,00	1,00	1,00	1,00	1,00	1,00	1,00	1,00	1,00	1,00	1,00	1,00	1,00	1,00
PERMAN.NON STRUTTURALE	1,00	1,00	1,00	1,00	1,00	1,00	1,00	1,00	1,00	1,00	1,00	1,00	1,00	1,00	1,00
Var.Bibl.Arch.	0,80	0,80	0,80	0,80	0,80	0,80	0,80	0,80	0,80	0,80	0,80	0,80	0,80	0,80	0,80
Corr. Tors. dir. 0	-1,00	1,00	0,30	-0,30	0,30	-0,30	0,30	-0,30	0,30	-0,30	-0,30	0,30	-0,30	0,30	-0,30
Corr. Tors. dir. 90	0,30	0,30	1,00	1,00	-1,00	-1,00	-1,00	-1,00	1,00	1,00	1,00	1,00	-1,00	-1,00	-1,00
SISMA DIREZ. GRD 0	-1,00	-1,00	0,30	0,30	0,30	0,30	0,30	0,30	0,30	0,30	-0,30	-0,30	-0,30	-0,30	-0,30
SISMA DIREZ. GRD 90	-0,30	-0,30	1,00	1,00	1,00	1,00	-1,00	-1,00	-1,00	-1,00	1,00	1,00	1,00	1,00	-1,00

COMBINAZIONI CARICHI - S.L.V. - A2

DESCRIZIONI	31	32	33
PESO STRUTTURALE	1,00	1,00	1,00
PERMAN.NON STRUTTURALE	1,00	1,00	1,00
Var.Bibl.Arch.	0,80	0,80	0,80
Corr. Tors. dir. 0	0,30	-0,30	0,30
Corr. Tors. dir. 90	-1,00	1,00	1,00
SISMA DIREZ. GRD 0	-0,30	-0,30	-0,30
SISMA DIREZ. GRD 90	-1,00	-1,00	-1,00

RISULTANTI SOLLECITAZIONI NODI PLATEE

Nod3d N.ro	Combinazione N.ro		Fz (t)	Nod3d N.ro	Combinazione N.ro		Fz (t)	Nod3d N.ro	Combinazione N.ro		Fz (t)	Nod3d N.ro	Combinazione N.ro		Fz (t)
1		A1 / 1	-3,84	2		A1 / 1	-7,68	3		A1 / 1	-3,84	4		A1 / 1	-7,68
		A2 / 1	-3,20			A2 / 1	-6,40			A2 / 1	-3,20			A2 / 1	-6,40
	X+	A2 / 7	-2,71		X+	A2 / 7	-5,59		X+	A2 / 2	-2,71		X+	A2 / 2	-5,59
	X-	A2 / 14	-3,02		X-	A2 / 14	-5,85		X-	A2 / 11	-3,02		X-	A2 / 11	-5,85
	Y+	A2 / 28	-1,50		Y+	A2 / 28	-2,91		Y+	A2 / 27	-3,69		Y+	A2 / 27	-7,29
	Y-	A2 / 30	-3,69		Y-	A2 / 30	-7,29		Y-	A2 / 33	-1,50		Y-	A2 / 33	-2,91
5		A1 / 1	-7,68	6		A1 / 1	-7,68	7		A1 / 1	-7,68	8		A1 / 1	-7,68
		A2 / 1	-6,40			A2 / 1	-6,40			A2 / 1	-6,40			A2 / 1	-6,40
	X+	A2 / 8	-5,72		X+	A2 / 5	-5,72		X+	A2 / 8	-5,85		X+	A2 / 5	-5,85
	X-	A2 / 17	-5,72		X-	A2 / 12	-5,72		X-	A2 / 17	-5,59		X-	A2 / 12	-5,59
	Y+	A2 / 18	-2,87		Y+	A2 / 21	-7,25		Y+	A2 / 18	-2,91		Y+	A2 / 21	-7,29
	Y-	A2 / 24	-7,25		Y-	A2 / 23	-2,87		Y-	A2 / 24	-7,29		Y-	A2 / 23	-2,91
9		A1 / 1	-3,84	10		A1 / 1	-3,84	21		A1 / 1	-7,68	22		A1 / 1	-7,68
		A2 / 1	-3,20			A2 / 1	-3,20			A2 / 1	-6,40			A2 / 1	-6,40
	X+	A2 / 8	-3,02		X+	A2 / 5	-3,02		X+	A2 / 7	-5,47		X+	A2 / 7	-5,51
	X-	A2 / 17	-2,71		X-	A2 / 12	-2,71		X-	A2 / 14	-5,98		X-	A2 / 14	-5,93
	Y+	A2 / 18	-1,50		Y+	A2 / 21	-3,69		Y+	A2 / 28	-2,97		Y+	A2 / 28	-2,95
	Y-	A2 / 24	-3,69		Y-	A2 / 23	-1,50		Y-	A2 / 30	-7,35		Y-	A2 / 30	-7,33
23		A1 / 1	-7,68	24		A1 / 1	-7,48	25		A1 / 1	-14,99	26		A1 / 1	-14,98
		A2 / 1	-6,40			A2 / 1	-6,25			A2 / 1	-12,51			A2 / 1	-12,51
	X+	A2 / 7	-5,55		X+	A2 / 7	-4,95		X+	A2 / 7	-10,00		X+	A2 / 7	-10,08
	X-	A2 / 14	-5,89		X-	A2 / 14	-5,52		X-	A2 / 14	-10,97		X-	A2 / 14	-10,87
	Y+	A2 / 28	-2,93		Y+	A2 / 28	-4,00		Y+	A2 / 28	-7,98		Y+	A2 / 28	-7,94
	Y-	A2 / 30	-7,31		Y-	A2 / 30	-6,05		Y-	A2 / 30	-12,09		Y-	A2 / 30	-12,05
27		A1 / 1	-14,98	28		A1 / 1	-14,98	29		A1 / 1	-7,37	30		A1 / 1	-14,78
		A2 / 1	-12,51			A2 / 1	-12,51			A2 / 1	-6,15			A2 / 1	-12,34
	X+	A2 / 7	-10,16		X+	A2 / 7	-10,22		X+	A2 / 2	-4,56		X+	A2 / 2	-9,23
	X-	A2 / 14	-10,79		X-	A2 / 14	-10,72		X-	A2 / 10	-5,11		X-	A2 / 10	-10,17
	Y+	A2 / 28	-7,91		Y+	A2 / 28	-7,88		Y+	A2 / 26	-4,92		Y+	A2 / 26	-9,84
	Y-	A2 / 30	-12,02		Y-	A2 / 30	-11,99		Y-	A2 / 30	-4,92		Y-	A2 / 30	-9,84
31		A1 / 1	-14,77	32		A1 / 1	-14,77	33		A1 / 1	-14,77	34		A1 / 1	-7,48

RISULTANTI SOLLECITAZIONI NODI PLATEE

Nod3d N.ro	Combinazione N.ro		Fz (t)	Nod3d N.ro	Combinazione N.ro		Fz (t)	Nod3d N.ro	Combinazione N.ro		Fz (t)	Nod3d N.ro	Combinazione N.ro		Fz (t)
		A2 / 1	-12,33			A2 / 1	-12,33			A2 / 1	-12,33			A2 / 1	-6,25
	X+	A2 / 2	-9,31		X+	A2 / 2	-9,39		X+	A2 / 2	-9,45		X+	A2 / 2	-4,95
	X-	A2 / 10	-10,07		X-	A2 / 10	-10,00		X-	A2 / 10	-9,93		X-	A2 / 11	-5,52
	Y+	A2 / 26	-9,81		Y+	A2 / 26	-9,78		Y+	A2 / 26	-9,76		Y+	A2 / 27	-6,05
	Y-	A2 / 30	-9,81		Y-	A2 / 30	-9,78		Y-	A2 / 30	-9,76		Y-	A2 / 33	-4,00
35		A1 / 1	-14,99	36		A1 / 1	-14,98	37		A1 / 1	-14,98	38		A1 / 1	-14,98
		A2 / 1	-12,51			A2 / 1	-12,51			A2 / 1	-12,51			A2 / 1	-12,51
	X+	A2 / 2	-10,00		X+	A2 / 2	-10,08		X+	A2 / 2	-10,16		X+	A2 / 2	-10,22
	X-	A2 / 11	-10,97		X-	A2 / 11	-10,87		X-	A2 / 11	-10,79		X-	A2 / 11	-10,72
	Y+	A2 / 27	-12,09		Y+	A2 / 27	-12,05		Y+	A2 / 27	-12,02		Y+	A2 / 27	-11,99
	Y-	A2 / 33	-7,98		Y-	A2 / 33	-7,94		Y-	A2 / 33	-7,91		Y-	A2 / 33	-7,88
39		A1 / 1	-7,68	40		A1 / 1	-7,68	41		A1 / 1	-7,68	42		A1 / 1	-14,98
		A2 / 1	-6,40			A2 / 1	-6,40			A2 / 1	-6,40			A2 / 1	-12,51
	X+	A2 / 2	-5,47		X+	A2 / 2	-5,51		X+	A2 / 2	-5,55		X+	A2 / 8	-10,46
	X-	A2 / 11	-5,98		X-	A2 / 11	-5,93		X-	A2 / 11	-5,89		X-	A2 / 17	-10,46
	Y+	A2 / 27	-7,35		Y+	A2 / 27	-7,33		Y+	A2 / 27	-7,31		Y+	A2 / 18	-7,79
	Y-	A2 / 33	-2,97		Y-	A2 / 33	-2,95		Y-	A2 / 33	-2,93		Y-	A2 / 24	-11,90
43		A1 / 1	-14,77	44		A1 / 1	-14,98	45		A1 / 1	-7,68	46		A1 / 1	-14,98
		A2 / 1	-12,33			A2 / 1	-12,51			A2 / 1	-6,40			A2 / 1	-12,51
	X+	A2 / 2	-9,69		X+	A2 / 5	-10,46		X+	A2 / 7	-5,68		X+	A2 / 7	-10,41
	X-	A2 / 10	-9,69		X-	A2 / 12	-10,46		X-	A2 / 14	-5,75		X-	A2 / 14	-10,52
	Y+	A2 / 18	-9,69		Y+	A2 / 21	-11,90		Y+	A2 / 28	-2,88		Y+	A2 / 28	-7,81
	Y-	A2 / 22	-9,69		Y-	A2 / 23	-7,79		Y-	A2 / 30	-7,26		Y-	A2 / 30	-11,92
47		A1 / 1	-14,77	48		A1 / 1	-14,98	49		A1 / 1	-7,68	50		A1 / 1	-7,68
		A2 / 1	-12,33			A2 / 1	-12,51			A2 / 1	-6,40			A2 / 1	-6,40
	X+	A2 / 2	-9,64		X+	A2 / 2	-10,41		X+	A2 / 2	-5,68		X+	A2 / 7	-5,65
	X-	A2 / 10	-9,75		X-	A2 / 11	-10,52		X-	A2 / 11	-5,75		X-	A2 / 14	-5,78
	Y+	A2 / 26	-9,71		Y+	A2 / 27	-11,92		Y+	A2 / 27	-7,26		Y+	A2 / 28	-2,89
	Y-	A2 / 30	-9,71		Y-	A2 / 33	-7,81		Y-	A2 / 33	-2,88		Y-	A2 / 30	-7,27
51		A1 / 1	-14,98	52		A1 / 1	-14,77	53		A1 / 1	-14,98	54		A1 / 1	-7,68
		A2 / 1	-12,51			A2 / 1	-12,33			A2 / 1	-12,51			A2 / 1	-6,40
	X+	A2 / 7	-10,35		X+	A2 / 2	-9,58		X+	A2 / 2	-10,35		X+	A2 / 2	-5,65
	X-	A2 / 14	-10,59		X-	A2 / 10	-9,81		X-	A2 / 11	-10,59		X-	A2 / 11	-5,78
	Y+	A2 / 28	-7,83		Y+	A2 / 26	-9,73		Y+	A2 / 27	-11,94		Y+	A2 / 27	-7,27
	Y-	A2 / 30	-11,94		Y-	A2 / 30	-9,73		Y-	A2 / 33	-7,83		Y-	A2 / 33	-2,89
55		A1 / 1	-7,68	56		A1 / 1	-14,98	57		A1 / 1	-14,77	58		A1 / 1	-14,98
		A2 / 1	-6,40			A2 / 1	-12,51			A2 / 1	-12,33			A2 / 1	-12,51
	X+	A2 / 7	-5,62		X+	A2 / 7	-10,29		X+	A2 / 2	-9,52		X+	A2 / 2	-10,29
	X-	A2 / 14	-5,81		X-	A2 / 14	-10,65		X-	A2 / 10	-9,87		X-	A2 / 11	-10,65
	Y+	A2 / 28	-2,90		Y+	A2 / 28	-7,85		Y+	A2 / 26	-9,74		Y+	A2 / 27	-11,97
	Y-	A2 / 30	-7,28		Y-	A2 / 30	-11,97		Y-	A2 / 30	-9,74		Y-	A2 / 33	-7,85
59		A1 / 1	-7,68	60		A1 / 1	-14,98	61		A1 / 1	-14,77	62		A1 / 1	-14,98
		A2 / 1	-6,40			A2 / 1	-12,51			A2 / 1	-12,33			A2 / 1	-12,51
	X+	A2 / 2	-5,62		X+	A2 / 8	-10,72		X+	A2 / 2	-9,93		X+	A2 / 5	-10,72
	X-	A2 / 11	-5,81		X-	A2 / 17	-10,22		X-	A2 / 10	-9,46		X-	A2 / 12	-10,22
	Y+	A2 / 27	-7,28		Y+	A2 / 18	-7,88		Y+	A2 / 18	-9,76		Y+	A2 / 21	-11,99
	Y-	A2 / 33	-2,90		Y-	A2 / 24	-11,99		Y-	A2 / 22	-9,76		Y-	A2 / 23	-7,88
63		A1 / 1	-7,68	64		A1 / 1	-14,98	65		A1 / 1	-14,77	66		A1 / 1	-14,98
		A2 / 1	-6,40			A2 / 1	-12,51			A2 / 1	-12,33			A2 / 1	-12,51
	X+	A2 / 8	-5,81		X+	A2 / 8	-10,65		X+	A2 / 2	-9,87		X+	A2 / 5	-10,65
	X-	A2 / 17	-5,62		X-	A2 / 17	-10,29		X-	A2 / 10	-9,52		X-	A2 / 12	-10,29
	Y+	A2 / 18	-2,90		Y+	A2 / 18	-7,85		Y+	A2 / 18	-9,74		Y+	A2 / 21	-11,97
	Y-	A2 / 24	-7,28		Y-	A2 / 24	-11,97		Y-	A2 / 22	-9,74		Y-	A2 / 23	-7,85
67		A1 / 1	-7,68	68		A1 / 1	-7,68	69		A1 / 1	-14,98	70		A1 / 1	-14,77
		A2 / 1	-6,40			A2 / 1	-6,40			A2 / 1	-12,51			A2 / 1	-12,33
	X+	A2 / 5	-5,81		X+	A2 / 8	-5,78		X+	A2 / 8	-10,59		X+	A2 / 2	-9,81
	X-	A2 / 12	-5,62		X-	A2 / 17	-5,65		X-	A2 / 17	-10,35		X-	A2 / 10	-9,58
	Y+	A2 / 21	-7,28		Y+	A2 / 18	-2,89		Y+	A2 / 18	-7,83		Y+	A2 / 18	-9,73
	Y-	A2 / 23	-2,90		Y-	A2 / 24	-7,27		Y-	A2 / 24	-11,94		Y-	A2 / 22	-9,73
71		A1 / 1	-14,98	72		A1 / 1	-7,68	73		A1 / 1	-7,68	74		A1 / 1	-14,98
		A2 / 1	-12,51			A2 / 1	-6,40			A2 / 1	-6,40			A2 / 1	-12,51
	X+	A2 / 5	-10,59		X+	A2 / 5	-5,78		X+	A2 / 8	-5,75		X+	A2 / 8	-10,52
	X-	A2 / 12	-10,35		X-	A2 / 12	-5,65		X-	A2 / 17	-5,68		X-	A2 / 17	-10,41
	Y+	A2 / 21	-11,94		Y+	A2 / 21	-7,27		Y+	A2 / 18	-2,88		Y+	A2 / 18	-7,81
	Y-	A2 / 23	-7,83		Y-	A2 / 23	-2,89		Y-	A2 / 24	-7,26		Y-	A2 / 24	-11,92
75		A1 / 1	-14,77	76		A1 / 1	-14,98	77		A1 / 1	-7,68	78		A1 / 1	-7,49
		A2 / 1	-12,33			A2 / 1	-12,51			A2 / 1	-6,40			A2 / 1	-6,25
	X+	A2 / 2	-9,75		X+	A2 / 5	-10,52		X+	A2 / 5	-5,75		X+	A2 / 8	-5,53
	X-	A2 / 10	-9,64		X-	A2 / 12	-10,41		X-	A2 / 12	-5,68		X-	A2 / 17	-4,95
	Y+	A2 / 18	-9,71		Y+	A2 / 21	-11,92		Y+	A2 / 21	-7,26		Y+	A2 / 18	-4,00
	Y-	A2 / 22	-9,71		Y-	A2 / 23	-7,81		Y-	A2 / 23	-2,88		Y-	A2 / 24	-6,06

RISULTANTI SOLLECITAZIONI NODI PLATEE

Nod3d N.ro	Combinazione N.ro		Fz (t)	Nod3d N.ro	Combinazione N.ro		Fz (t)	Nod3d N.ro	Combinazione N.ro		Fz (t)	Nod3d N.ro	Combinazione N.ro		Fz (t)
79		A1 / 1	-7,37	80		A1 / 1	-7,49	81		A1 / 1	-7,68	82		A1 / 1	-14,99
		A2 / 1	-6,16			A2 / 1	-6,25			A2 / 1	-6,40			A2 / 1	-12,51
	X+	A2 / 2	-5,12		X+	A2 / 5	-5,53		X+	A2 / 8	-5,98		X+	A2 / 8	-10,97
	X-	A2 / 10	-4,56		X-	A2 / 12	-4,95		X-	A2 / 17	-5,47		X-	A2 / 17	-10,00
	Y+	A2 / 18	-4,92		Y+	A2 / 21	-6,06		Y+	A2 / 18	-2,97		Y+	A2 / 18	-7,98
	Y-	A2 / 22	-4,92		Y-	A2 / 23	-4,00		Y-	A2 / 24	-7,35		Y-	A2 / 24	-12,09
83		A1 / 1	-14,77	84		A1 / 1	-14,99	85		A1 / 1	-7,68	86		A1 / 1	-7,68
		A2 / 1	-12,33			A2 / 1	-12,51			A2 / 1	-6,40			A2 / 1	-6,40
	X+	A2 / 2	-10,16		X+	A2 / 5	-10,97		X+	A2 / 5	-5,98		X+	A2 / 8	-5,93
	X-	A2 / 10	-9,23		X-	A2 / 12	-10,00		X-	A2 / 12	-5,47		X-	A2 / 17	-5,51
	Y+	A2 / 18	-9,84		Y+	A2 / 21	-12,09		Y+	A2 / 21	-7,35		Y+	A2 / 18	-2,95
	Y-	A2 / 22	-9,84		Y-	A2 / 23	-7,98		Y-	A2 / 23	-2,97		Y-	A2 / 24	-7,33
87		A1 / 1	-14,98	88		A1 / 1	-14,77	89		A1 / 1	-14,98	90		A1 / 1	-7,68
		A2 / 1	-12,51			A2 / 1	-12,33			A2 / 1	-12,51			A2 / 1	-6,40
	X+	A2 / 8	-10,87		X+	A2 / 2	-10,07		X+	A2 / 5	-10,87		X+	A2 / 5	-5,93
	X-	A2 / 17	-10,08		X-	A2 / 10	-9,31		X-	A2 / 12	-10,08		X-	A2 / 12	-5,51
	Y+	A2 / 18	-7,94		Y+	A2 / 18	-9,81		Y+	A2 / 21	-12,05		Y+	A2 / 21	-7,33
	Y-	A2 / 24	-12,05		Y-	A2 / 22	-9,81		Y-	A2 / 23	-7,94		Y-	A2 / 23	-2,95
91		A1 / 1	-7,68	92		A1 / 1	-14,98	93		A1 / 1	-14,77	94		A1 / 1	-14,98
		A2 / 1	-6,40			A2 / 1	-12,51			A2 / 1	-12,33			A2 / 1	-12,51
	X+	A2 / 8	-5,89		X+	A2 / 8	-10,79		X+	A2 / 2	-10,00		X+	A2 / 5	-10,79
	X-	A2 / 17	-5,55		X-	A2 / 17	-10,16		X-	A2 / 10	-9,39		X-	A2 / 12	-10,16
	Y+	A2 / 18	-2,93		Y+	A2 / 18	-7,91		Y+	A2 / 18	-9,78		Y+	A2 / 21	-12,02
	Y-	A2 / 24	-7,31		Y-	A2 / 24	-12,02		Y-	A2 / 22	-9,78		Y-	A2 / 23	-7,91
95		A1 / 1	-7,68												
		A2 / 1	-6,40												
	X+	A2 / 5	-5,89												
	X-	A2 / 12	-5,55												
	Y+	A2 / 21	-7,31												
	Y-	A2 / 23	-2,93												

PARAMETRI GEOTECNICI PIASTRE WINKLER

IDENTIFICATIVO				CONDIZIONE DRENATA							NON DRENATA	
Piast N.ro	Infiss m	Tipo Tabel	Gamma kg/mc	Fi' Grd	C' kg/cmq	Mod.El kg/cmq	Poisson	P base kg/cmq	Indice Rigid.	IndRig Crit.	Cu kg/cmq	P base kg/cmq
1	2,80	M1	2000	24,00	0,19	300,00	0,30	0,56	247,78	40,26	0,69	0,56
		M2	2000	19,61	0,15	300,00	0,30	0,56	309,73	28,43	0,49	0,56
2	2,80	M1	2000	24,00	0,19	300,00	0,30	0,56	242,11	40,26	0,69	0,56
		M2	2000	19,61	0,15	300,00	0,30	0,56	302,64	28,43	0,49	0,56
3	2,80	M1	2000	24,00	0,19	300,00	0,30	0,56	247,78	40,26	0,69	0,56
		M2	2000	19,61	0,15	300,00	0,30	0,56	309,73	28,43	0,49	0,56
4	2,80	M1	2000	24,00	0,19	300,00	0,30	0,56	242,11	40,26	0,69	0,56
		M2	2000	19,61	0,15	300,00	0,30	0,56	302,64	28,43	0,49	0,56
5	2,80	M1	2000	24,00	0,19	300,00	0,30	0,56	242,11	40,26	0,69	0,56
		M2	2000	19,61	0,15	300,00	0,30	0,56	302,64	28,43	0,49	0,56
6	2,80	M1	2000	24,00	0,19	300,00	0,30	0,56	242,11	40,26	0,69	0,56
		M2	2000	19,61	0,15	300,00	0,30	0,56	302,64	28,43	0,49	0,56
7	2,80	M1	2000	24,00	0,19	300,00	0,30	0,56	242,11	40,26	0,69	0,56
		M2	2000	19,61	0,15	300,00	0,30	0,56	302,64	28,43	0,49	0,56
8	2,80	M1	2000	24,00	0,19	300,00	0,30	0,56	242,11	40,26	0,69	0,56
		M2	2000	19,61	0,15	300,00	0,30	0,56	302,64	28,43	0,49	0,56
9	2,80	M1	2000	24,00	0,19	300,00	0,30	0,56	247,78	40,26	0,69	0,56
		M2	2000	19,61	0,15	300,00	0,30	0,56	309,73	28,43	0,49	0,56
10	2,80	M1	2000	24,00	0,19	300,00	0,30	0,56	247,78	40,26	0,69	0,56

PARAMETRI GEOTECNICI PIASTRE WINKLER												
IDENTIFICATIVO				CONDIZIONE DRENATA							NON DRENATA	
Piast N.ro	Infiss m	Tipo Tabel	Gamma kg/mc	Fi' Grd	C' kg/cmq	Mod.El kg/cmq	Poiss on	P base kg/cmq	Indice Rigid.	IndRig Crit.	Cu kg/cmq	P base kg/cmq
		M2	2000	19,61	0,15	300,00	0,30	0,56	309,73	28,43	0,49	0,56
11	2,80	M1	2000	24,00	0,19	300,00	0,30	0,56	242,11	40,26	0,69	0,56
		M2	2000	19,61	0,15	300,00	0,30	0,56	302,64	28,43	0,49	0,56
12	2,80	M1	2000	24,00	0,19	300,00	0,30	0,56	242,11	40,26	0,69	0,56
		M2	2000	19,61	0,15	300,00	0,30	0,56	302,64	28,43	0,49	0,56
13	2,80	M1	2000	24,00	0,19	300,00	0,30	0,56	242,11	40,26	0,69	0,56
		M2	2000	19,61	0,15	300,00	0,30	0,56	302,64	28,43	0,49	0,56
14	2,80	M1	2000	24,00	0,19	300,00	0,30	0,56	242,11	40,26	0,69	0,56
		M2	2000	19,61	0,15	300,00	0,30	0,56	302,64	28,43	0,49	0,56
15	2,80	M1	2000	24,00	0,19	300,00	0,30	0,56	234,52	40,26	0,69	0,56
		M2	2000	19,61	0,15	300,00	0,30	0,56	293,15	28,43	0,49	0,56
16	2,80	M1	2000	24,00	0,19	300,00	0,30	0,56	234,52	40,26	0,69	0,56
		M2	2000	19,61	0,15	300,00	0,30	0,56	293,15	28,43	0,49	0,56
17	2,80	M1	2000	24,00	0,19	300,00	0,30	0,56	234,52	40,26	0,69	0,56
		M2	2000	19,61	0,15	300,00	0,30	0,56	293,15	28,43	0,49	0,56
18	2,80	M1	2000	24,00	0,19	300,00	0,30	0,56	234,52	40,26	0,69	0,56
		M2	2000	19,61	0,15	300,00	0,30	0,56	293,15	28,43	0,49	0,56
19	2,80	M1	2000	24,00	0,19	300,00	0,30	0,56	242,11	40,26	0,69	0,56
		M2	2000	19,61	0,15	300,00	0,30	0,56	302,64	28,43	0,49	0,56
20	2,80	M1	2000	24,00	0,19	300,00	0,30	0,56	234,52	40,26	0,69	0,56
		M2	2000	19,61	0,15	300,00	0,30	0,56	293,15	28,43	0,49	0,56
21	2,80	M1	2000	24,00	0,19	300,00	0,30	0,56	234,52	40,26	0,69	0,56
		M2	2000	19,61	0,15	300,00	0,30	0,56	293,15	28,43	0,49	0,56
22	2,80	M1	2000	24,00	0,19	300,00	0,30	0,56	234,52	40,26	0,69	0,56
		M2	2000	19,61	0,15	300,00	0,30	0,56	293,15	28,43	0,49	0,56
23	2,80	M1	2000	24,00	0,19	300,00	0,30	0,56	234,52	40,26	0,69	0,56
		M2	2000	19,61	0,15	300,00	0,30	0,56	293,15	28,43	0,49	0,56
24	2,80	M1	2000	24,00	0,19	300,00	0,30	0,56	242,11	40,26	0,69	0,56
		M2	2000	19,61	0,15	300,00	0,30	0,56	302,64	28,43	0,49	0,56
25	2,80	M1	2000	24,00	0,19	300,00	0,30	0,56	234,52	40,26	0,69	0,56
		M2	2000	19,61	0,15	300,00	0,30	0,56	293,15	28,43	0,49	0,56
26	2,80	M1	2000	24,00	0,19	300,00	0,30	0,56	234,52	40,26	0,69	0,56
		M2	2000	19,61	0,15	300,00	0,30	0,56	293,15	28,43	0,49	0,56
27	2,80	M1	2000	24,00	0,19	300,00	0,30	0,56	234,52	40,26	0,69	0,56
		M2	2000	19,61	0,15	300,00	0,30	0,56	293,15	28,43	0,49	0,56
28	2,80	M1	2000	24,00	0,19	300,00	0,30	0,56	234,52	40,26	0,69	0,56
		M2	2000	19,61	0,15	300,00	0,30	0,56	293,15	28,43	0,49	0,56
29	2,80	M1	2000	24,00	0,19	300,00	0,30	0,56	242,11	40,26	0,69	0,56
		M2	2000	19,61	0,15	300,00	0,30	0,56	302,64	28,43	0,49	0,56

PARAMETRI GEOTECNICI PIASTRE WINKLER												
IDENTIFICATIVO				CONDIZIONE DRENATA							NON DRENATA	
Piast N.ro	Infiss m	Tipo Tabel	Gamma kg/mc	Fi' Grd	C' kg/cmq	Mod.El kg/cmq	Poiss on	P base kg/cmq	Indice Rigid.	IndRig Crit.	Cu kg/cmq	P base kg/cmq
30	2,80	M1	2000	24,00	0,19	300,00	0,30	0,56	242,11	40,26	0,69	0,56
		M2	2000	19,61	0,15	300,00	0,30	0,56	302,64	28,43	0,49	0,56
31	2,80	M1	2000	24,00	0,19	300,00	0,30	0,56	242,11	40,26	0,69	0,56
		M2	2000	19,61	0,15	300,00	0,30	0,56	302,64	28,43	0,49	0,56
32	2,80	M1	2000	24,00	0,19	300,00	0,30	0,56	234,52	40,26	0,69	0,56
		M2	2000	19,61	0,15	300,00	0,30	0,56	293,15	28,43	0,49	0,56
33	2,80	M1	2000	24,00	0,19	300,00	0,30	0,56	234,52	40,26	0,69	0,56
		M2	2000	19,61	0,15	300,00	0,30	0,56	293,15	28,43	0,49	0,56
34	2,80	M1	2000	24,00	0,19	300,00	0,30	0,56	234,52	40,26	0,69	0,56
		M2	2000	19,61	0,15	300,00	0,30	0,56	293,15	28,43	0,49	0,56
35	2,80	M1	2000	24,00	0,19	300,00	0,30	0,56	242,11	40,26	0,69	0,56
		M2	2000	19,61	0,15	300,00	0,30	0,56	302,64	28,43	0,49	0,56
36	2,80	M1	2000	24,00	0,19	300,00	0,30	0,56	234,52	40,26	0,69	0,56
		M2	2000	19,61	0,15	300,00	0,30	0,56	293,15	28,43	0,49	0,56
37	2,80	M1	2000	24,00	0,19	300,00	0,30	0,56	234,52	40,26	0,69	0,56
		M2	2000	19,61	0,15	300,00	0,30	0,56	293,15	28,43	0,49	0,56
38	2,80	M1	2000	24,00	0,19	300,00	0,30	0,56	234,52	40,26	0,69	0,56
		M2	2000	19,61	0,15	300,00	0,30	0,56	293,15	28,43	0,49	0,56
39	2,80	M1	2000	24,00	0,19	300,00	0,30	0,56	242,11	40,26	0,69	0,56
		M2	2000	19,61	0,15	300,00	0,30	0,56	302,64	28,43	0,49	0,56
40	2,80	M1	2000	24,00	0,19	300,00	0,30	0,56	242,11	40,26	0,69	0,56
		M2	2000	19,61	0,15	300,00	0,30	0,56	302,64	28,43	0,49	0,56
41	2,80	M1	2000	24,00	0,19	300,00	0,30	0,56	234,52	40,26	0,69	0,56
		M2	2000	19,61	0,15	300,00	0,30	0,56	293,15	28,43	0,49	0,56
42	2,80	M1	2000	24,00	0,19	300,00	0,30	0,56	234,52	40,26	0,69	0,56
		M2	2000	19,61	0,15	300,00	0,30	0,56	293,15	28,43	0,49	0,56
43	2,80	M1	2000	24,00	0,19	300,00	0,30	0,56	234,52	40,26	0,69	0,56
		M2	2000	19,61	0,15	300,00	0,30	0,56	293,15	28,43	0,49	0,56
44	2,80	M1	2000	24,00	0,19	300,00	0,30	0,56	242,11	40,26	0,69	0,56
		M2	2000	19,61	0,15	300,00	0,30	0,56	302,64	28,43	0,49	0,56
45	2,80	M1	2000	24,00	0,19	300,00	0,30	0,56	242,11	40,26	0,69	0,56
		M2	2000	19,61	0,15	300,00	0,30	0,56	302,64	28,43	0,49	0,56
46	2,80	M1	2000	24,00	0,19	300,00	0,30	0,56	234,52	40,26	0,69	0,56
		M2	2000	19,61	0,15	300,00	0,30	0,56	293,15	28,43	0,49	0,56
47	2,80	M1	2000	24,00	0,19	300,00	0,30	0,56	234,52	40,26	0,69	0,56
		M2	2000	19,61	0,15	300,00	0,30	0,56	293,15	28,43	0,49	0,56
48	2,80	M1	2000	24,00	0,19	300,00	0,30	0,56	234,52	40,26	0,69	0,56
		M2	2000	19,61	0,15	300,00	0,30	0,56	293,15	28,43	0,49	0,56

PARAMETRI GEOTECNICI PIASTRE WINKLER												
IDENTIFICATIVO				CONDIZIONE DRENATA							NON DRENATA	
Piast N.ro	Infiss m	Tipo Tabel	Gamma kg/mc	Fi' Grd	C' kg/cmq	Mod.El kg/cmq	Poiss on	P base kg/cmq	Indice Rigid.	IndRig Crit.	Cu kg/cmq	P base kg/cmq
49	2,80	M1	2000	24,00	0,19	300,00	0,30	0,56	242,11	40,26	0,69	0,56
		M2	2000	19,61	0,15	300,00	0,30	0,56	302,64	28,43	0,49	0,56
50	2,80	M1	2000	24,00	0,19	300,00	0,30	0,56	234,52	40,26	0,69	0,56
		M2	2000	19,61	0,15	300,00	0,30	0,56	293,15	28,43	0,49	0,56
51	2,80	M1	2000	24,00	0,19	300,00	0,30	0,56	234,52	40,26	0,69	0,56
		M2	2000	19,61	0,15	300,00	0,30	0,56	293,15	28,43	0,49	0,56
52	2,80	M1	2000	24,00	0,19	300,00	0,30	0,56	234,52	40,26	0,69	0,56
		M2	2000	19,61	0,15	300,00	0,30	0,56	293,15	28,43	0,49	0,56
53	2,80	M1	2000	24,00	0,19	300,00	0,30	0,56	242,11	40,26	0,69	0,56
		M2	2000	19,61	0,15	300,00	0,30	0,56	302,64	28,43	0,49	0,56
54	2,80	M1	2000	24,00	0,19	300,00	0,30	0,56	234,52	40,26	0,69	0,56
		M2	2000	19,61	0,15	300,00	0,30	0,56	293,15	28,43	0,49	0,56
55	2,80	M1	2000	24,00	0,19	300,00	0,30	0,56	234,52	40,26	0,69	0,56
		M2	2000	19,61	0,15	300,00	0,30	0,56	293,15	28,43	0,49	0,56
56	2,80	M1	2000	24,00	0,19	300,00	0,30	0,56	234,52	40,26	0,69	0,56
		M2	2000	19,61	0,15	300,00	0,30	0,56	293,15	28,43	0,49	0,56
57	2,80	M1	2000	24,00	0,19	300,00	0,30	0,56	242,11	40,26	0,69	0,56
		M2	2000	19,61	0,15	300,00	0,30	0,56	302,64	28,43	0,49	0,56
58	2,80	M1	2000	24,00	0,19	300,00	0,30	0,56	242,11	40,26	0,69	0,56
		M2	2000	19,61	0,15	300,00	0,30	0,56	302,64	28,43	0,49	0,56
59	2,80	M1	2000	24,00	0,19	300,00	0,30	0,56	234,52	40,26	0,69	0,56
		M2	2000	19,61	0,15	300,00	0,30	0,56	293,15	28,43	0,49	0,56
60	2,80	M1	2000	24,00	0,19	300,00	0,30	0,56	234,52	40,26	0,69	0,56
		M2	2000	19,61	0,15	300,00	0,30	0,56	293,15	28,43	0,49	0,56
61	2,80	M1	2000	24,00	0,19	300,00	0,30	0,56	234,52	40,26	0,69	0,56
		M2	2000	19,61	0,15	300,00	0,30	0,56	293,15	28,43	0,49	0,56
62	2,80	M1	2000	24,00	0,19	300,00	0,30	0,56	242,11	40,26	0,69	0,56
		M2	2000	19,61	0,15	300,00	0,30	0,56	302,64	28,43	0,49	0,56
63	2,80	M1	2000	24,00	0,19	300,00	0,30	0,56	242,11	40,26	0,69	0,56
		M2	2000	19,61	0,15	300,00	0,30	0,56	302,64	28,43	0,49	0,56
64	2,80	M1	2000	24,00	0,19	300,00	0,30	0,56	234,52	40,26	0,69	0,56
		M2	2000	19,61	0,15	300,00	0,30	0,56	293,15	28,43	0,49	0,56
65	2,80	M1	2000	24,00	0,19	300,00	0,30	0,56	234,52	40,26	0,69	0,56
		M2	2000	19,61	0,15	300,00	0,30	0,56	293,15	28,43	0,49	0,56
66	2,80	M1	2000	24,00	0,19	300,00	0,30	0,56	234,52	40,26	0,69	0,56
		M2	2000	19,61	0,15	300,00	0,30	0,56	293,15	28,43	0,49	0,56
67	2,80	M1	2000	24,00	0,19	300,00	0,30	0,56	242,11	40,26	0,69	0,56
		M2	2000	19,61	0,15	300,00	0,30	0,56	302,64	28,43	0,49	0,56

PARAMETRI GEOTECNICI PIASTRE WINKLER												
IDENTIFICATIVO				CONDIZIONE DRENATA							NON DRENATA	
Piast N.ro	Infiss m	Tipo Tabel	Gamma kg/mc	Fi' Grd	C' kg/cmq	Mod.El kg/cmq	Poisson	P base kg/cmq	Indice Rigid.	IndRig Crit.	Cu kg/cmq	P base kg/cmq
68	2,80	M1	2000	24,00	0,19	300,00	0,30	0,56	242,11	40,26	0,69	0,56
		M2	2000	19,61	0,15	300,00	0,30	0,56	302,64	28,43	0,49	0,56
69	2,80	M1	2000	24,00	0,19	300,00	0,30	0,56	242,11	40,26	0,69	0,56
		M2	2000	19,61	0,15	300,00	0,30	0,56	302,64	28,43	0,49	0,56
70	2,80	M1	2000	24,00	0,19	300,00	0,30	0,56	242,11	40,26	0,69	0,56
		M2	2000	19,61	0,15	300,00	0,30	0,56	302,64	28,43	0,49	0,56
71	2,80	M1	2000	24,00	0,19	300,00	0,30	0,56	242,11	40,26	0,69	0,56
		M2	2000	19,61	0,15	300,00	0,30	0,56	302,64	28,43	0,49	0,56
72	2,80	M1	2000	24,00	0,19	300,00	0,30	0,56	234,52	40,26	0,69	0,56
		M2	2000	19,61	0,15	300,00	0,30	0,56	293,15	28,43	0,49	0,56
73	2,80	M1	2000	24,00	0,19	300,00	0,30	0,56	234,52	40,26	0,69	0,56
		M2	2000	19,61	0,15	300,00	0,30	0,56	293,15	28,43	0,49	0,56
74	2,80	M1	2000	24,00	0,19	300,00	0,30	0,56	234,52	40,26	0,69	0,56
		M2	2000	19,61	0,15	300,00	0,30	0,56	293,15	28,43	0,49	0,56
75	2,80	M1	2000	24,00	0,19	300,00	0,30	0,56	242,11	40,26	0,69	0,56
		M2	2000	19,61	0,15	300,00	0,30	0,56	302,64	28,43	0,49	0,56
76	2,80	M1	2000	24,00	0,19	300,00	0,30	0,56	242,11	40,26	0,69	0,56
		M2	2000	19,61	0,15	300,00	0,30	0,56	302,64	28,43	0,49	0,56
77	2,80	M1	2000	24,00	0,19	300,00	0,30	0,56	234,52	40,26	0,69	0,56
		M2	2000	19,61	0,15	300,00	0,30	0,56	293,15	28,43	0,49	0,56
78	2,80	M1	2000	24,00	0,19	300,00	0,30	0,56	234,52	40,26	0,69	0,56
		M2	2000	19,61	0,15	300,00	0,30	0,56	293,15	28,43	0,49	0,56
79	2,80	M1	2000	24,00	0,19	300,00	0,30	0,56	234,52	40,26	0,69	0,56
		M2	2000	19,61	0,15	300,00	0,30	0,56	293,15	28,43	0,49	0,56
80	2,80	M1	2000	24,00	0,19	300,00	0,30	0,56	242,11	40,26	0,69	0,56
		M2	2000	19,61	0,15	300,00	0,30	0,56	302,64	28,43	0,49	0,56
81	2,80	M1	2000	24,00	0,19	300,00	0,30	0,56	242,11	40,26	0,69	0,56
		M2	2000	19,61	0,15	300,00	0,30	0,56	302,64	28,43	0,49	0,56
82	2,80	M1	2000	24,00	0,19	300,00	0,30	0,56	234,52	40,26	0,69	0,56
		M2	2000	19,61	0,15	300,00	0,30	0,56	293,15	28,43	0,49	0,56
83	2,80	M1	2000	24,00	0,19	300,00	0,30	0,56	234,52	40,26	0,69	0,56
		M2	2000	19,61	0,15	300,00	0,30	0,56	293,15	28,43	0,49	0,56
84	2,80	M1	2000	24,00	0,19	300,00	0,30	0,56	234,52	40,26	0,69	0,56
		M2	2000	19,61	0,15	300,00	0,30	0,56	293,15	28,43	0,49	0,56
85	2,80	M1	2000	24,00	0,19	300,00	0,30	0,56	242,11	40,26	0,69	0,56
		M2	2000	19,61	0,15	300,00	0,30	0,56	302,64	28,43	0,49	0,56

COEFFICIENTI DI PORTANZA PIASTRE WINKLER - CONDIZIONI DRENATE									
Piast	Brinch Hansen	IclTe	Incl.PianoPosa	Igk	Comb	CoeffIncl.Car.	Affondamento	Forma	Punzonamento

Nro	Nc	Nq	Ng	Gc=Gq	Bc	Bq	Bg	Sism		N.ro	IcV	IqV	IgV	Dc	Dq	Dg	Sc	Sq	Sg	Psic	Psiq	Psig
1	19,32	9,60	9,44	1,00	1,00	1,00	1,00	1,00		A1/1	1,00	1,00	1,00	1,48	1,43	1,00	1,50	1,45	0,60	1,00	1,00	1,00
	14,47	6,15	5,10		1,00	1,00	1,00			A2/1	1,00	1,00	1,00	1,51	1,43	1,00	1,43	1,36	0,60	1,00	1,00	1,00
									X+	A2/7	0,84	0,87	0,79	1,51	1,43	1,00	1,43	1,36	0,60	1,00	1,00	1,00
									X-	A2/14	0,84	0,87	0,79	1,51	1,43	1,00	1,43	1,36	0,60	1,00	1,00	1,00
									Y+	A2/28	0,90	0,92	0,87	1,51	1,43	1,00	1,43	1,36	0,60	1,00	1,00	1,00
									Y-	A2/30	0,86	0,88	0,81	1,51	1,43	1,00	1,43	1,36	0,60	1,00	1,00	1,00
2	19,32	9,60	9,44	1,00	1,00	1,00	1,00	1,00		A1/1	1,00	1,00	1,00	1,45	1,40	1,00	1,50	1,45	0,60	1,00	1,00	1,00
	14,47	6,15	5,10		1,00	1,00	1,00			A2/1	1,00	1,00	1,00	1,48	1,40	1,00	1,43	1,36	0,60	1,00	1,00	1,00
									X+	A2/7	0,84	0,87	0,79	1,48	1,40	1,00	1,43	1,36	0,60	1,00	1,00	1,00
									X-	A2/14	0,84	0,87	0,79	1,48	1,40	1,00	1,43	1,36	0,60	1,00	1,00	1,00
									Y+	A2/28	0,90	0,92	0,87	1,48	1,40	1,00	1,43	1,36	0,60	1,00	1,00	1,00
									Y-	A2/30	0,86	0,88	0,81	1,48	1,40	1,00	1,43	1,36	0,60	1,00	1,00	1,00
3	19,32	9,60	9,44	1,00	1,00	1,00	1,00	1,00		A1/1	1,00	1,00	1,00	1,48	1,43	1,00	1,50	1,45	0,60	1,00	1,00	1,00
	14,47	6,15	5,10		1,00	1,00	1,00			A2/1	1,00	1,00	1,00	1,51	1,43	1,00	1,43	1,36	0,60	1,00	1,00	1,00
									X+	A2/2	0,84	0,87	0,79	1,51	1,43	1,00	1,43	1,36	0,60	1,00	1,00	1,00
									X-	A2/11	0,84	0,87	0,79	1,51	1,43	1,00	1,43	1,36	0,60	1,00	1,00	1,00
									Y+	A2/27	0,86	0,88	0,81	1,51	1,43	1,00	1,43	1,36	0,60	1,00	1,00	1,00
									Y-	A2/33	0,90	0,92	0,87	1,51	1,43	1,00	1,43	1,36	0,60	1,00	1,00	1,00
4	19,32	9,60	9,44	1,00	1,00	1,00	1,00	1,00		A1/1	1,00	1,00	1,00	1,45	1,40	1,00	1,50	1,45	0,60	1,00	1,00	1,00
	14,47	6,15	5,10		1,00	1,00	1,00			A2/1	1,00	1,00	1,00	1,48	1,40	1,00	1,43	1,36	0,60	1,00	1,00	1,00
									X+	A2/2	0,84	0,87	0,79	1,48	1,40	1,00	1,43	1,36	0,60	1,00	1,00	1,00
									X-	A2/11	0,84	0,87	0,79	1,48	1,40	1,00	1,43	1,36	0,60	1,00	1,00	1,00
									Y+	A2/27	0,86	0,88	0,81	1,48	1,40	1,00	1,43	1,36	0,60	1,00	1,00	1,00
									Y-	A2/33	0,90	0,92	0,87	1,48	1,40	1,00	1,43	1,36	0,60	1,00	1,00	1,00
5	19,32	9,60	9,44	1,00	1,00	1,00	1,00	1,00		A1/1	1,00	1,00	1,00	1,45	1,40	1,00	1,50	1,45	0,60	1,00	1,00	1,00
	14,47	6,15	5,10		1,00	1,00	1,00			A2/1	1,00	1,00	1,00	1,48	1,40	1,00	1,43	1,36	0,60	1,00	1,00	1,00
									X+	A2/8	0,84	0,87	0,79	1,48	1,40	1,00	1,43	1,36	0,60	1,00	1,00	1,00
									X-	A2/17	0,84	0,87	0,79	1,48	1,40	1,00	1,43	1,36	0,60	1,00	1,00	1,00
									Y+	A2/18	0,90	0,92	0,87	1,48	1,40	1,00	1,43	1,36	0,60	1,00	1,00	1,00
									Y-	A2/24	0,86	0,88	0,81	1,48	1,40	1,00	1,43	1,36	0,60	1,00	1,00	1,00
6	19,32	9,60	9,44	1,00	1,00	1,00	1,00	1,00		A1/1	1,00	1,00	1,00	1,45	1,40	1,00	1,50	1,45	0,60	1,00	1,00	1,00
	14,47	6,15	5,10		1,00	1,00	1,00			A2/1	1,00	1,00	1,00	1,48	1,40	1,00	1,43	1,36	0,60	1,00	1,00	1,00
									X+	A2/5	0,84	0,87	0,79	1,48	1,40	1,00	1,43	1,36	0,60	1,00	1,00	1,00
									X-	A2/12	0,84	0,87	0,79	1,48	1,40	1,00	1,43	1,36	0,60	1,00	1,00	1,00
									Y+	A2/21	0,86	0,88	0,81	1,48	1,40	1,00	1,43	1,36	0,60	1,00	1,00	1,00
									Y-	A2/23	0,90	0,92	0,87	1,48	1,40	1,00	1,43	1,36	0,60	1,00	1,00	1,00
7	19,32	9,60	9,44	1,00	1,00	1,00	1,00	1,00		A1/1	1,00	1,00	1,00	1,45	1,40	1,00	1,50	1,45	0,60	1,00	1,00	1,00
	14,47	6,15	5,10		1,00	1,00	1,00			A2/1	1,00	1,00	1,00	1,48	1,40	1,00	1,43	1,36	0,60	1,00	1,00	1,00
									X+	A2/8	0,84	0,87	0,79	1,48	1,40	1,00	1,43	1,36	0,60	1,00	1,00	1,00
									X-	A2/17	0,84	0,87	0,79	1,48	1,40	1,00	1,43	1,36	0,60	1,00	1,00	1,00
									Y+	A2/18	0,90	0,92	0,87	1,48	1,40	1,00	1,43	1,36	0,60	1,00	1,00	1,00
									Y-	A2/24	0,86	0,88	0,81	1,48	1,40	1,00	1,43	1,36	0,60	1,00	1,00	1,00
8	19,32	9,60	9,44	1,00	1,00	1,00	1,00	1,00		A1/1	1,00	1,00	1,00	1,45	1,40	1,00	1,50	1,45	0,60	1,00	1,00	1,00
	14,47	6,15	5,10		1,00	1,00	1,00			A2/1	1,00	1,00	1,00	1,48	1,40	1,00	1,43	1,36	0,60	1,00	1,00	1,00
									X+	A2/5	0,84	0,87	0,79	1,48	1,40	1,00	1,43	1,36	0,60	1,00	1,00	1,00
									X-	A2/12	0,84	0,87	0,79	1,48	1,40	1,00	1,43	1,36	0,60	1,00	1,00	1,00
									Y+	A2/21	0,86	0,88	0,81	1,48	1,40	1,00	1,43	1,36	0,60	1,00	1,00	1,00
									Y-	A2/23	0,90	0,92	0,87	1,48	1,40	1,00	1,43	1,36	0,60	1,00	1,00	1,00
9	19,32	9,60	9,44	1,00	1,00	1,00	1,00	1,00		A1/1	1,00	1,00	1,00	1,48	1,43	1,00	1,50	1,45	0,60	1,00	1,00	1,00
	14,47	6,15	5,10		1,00	1,00	1,00			A2/1	1,00	1,00	1,00	1,51	1,43	1,00	1,43	1,36	0,60	1,00	1,00	1,00
									X+	A2/8	0,84	0,87	0,79	1,51	1,43	1,00	1,43	1,36	0,60	1,00	1,00	1,00
									X-	A2/17	0,84	0,87	0,79	1,51	1,43	1,00	1,43	1,36	0,60	1,00	1,00	1,00
									Y+	A2/18	0,90	0,92	0,87	1,51	1,43	1,00	1,43	1,36	0,60	1,00	1,00	1,00
									Y-	A2/24	0,86	0,88	0,81	1,51	1,43	1,00	1,43	1,36	0,60	1,00	1,00	1,00
10	19,32	9,60	9,44	1,00	1,00	1,00	1,00	1,00		A1/1	1,00	1,00	1,00	1,48	1,43	1,00	1,50	1,45	0,60	1,00	1,00	1,00
	14,47	6,15	5,10		1,00	1,00	1,00			A2/1	1,00	1,00	1,00	1,51	1,43	1,00	1,43	1,36	0,60	1,00	1,00	1,00
									X+	A2/5	0,84	0,87	0,79	1,51	1,43	1,00	1,43	1,36	0,60	1,00	1,00	1,00
									X-	A2/12	0,84	0,87	0,79	1,51	1,43	1,00	1,43	1,36	0,60	1,00	1,00	1,00
									Y+	A2/21	0,86	0,88	0,81	1,51	1,43	1,00	1,43	1,36	0,60	1,00	1,00	1,00
									Y-	A2/23	0,90	0,92	0,87	1,51	1,43	1,00	1,43	1,36	0,60	1,00	1,00	1,00
11	19,32	9,60	9,44	1,00	1,00	1,00	1,00	1,00		A1/1	1,00	1,00	1,00	1,45	1,40	1,00	1,50	1,45	0,60	1,00	1,00	1,00
	14,47	6,15	5,10		1,00	1,00	1,00			A2/1	1,00	1,00	1,00	1,48	1,40	1,00	1,43	1,36	0,60	1,00	1,00	1,00
									X+	A2/7	0,84	0,87	0,79	1,48	1,40	1,00	1,43	1,36	0,60	1,00	1,00	1,00
									X-	A2/14	0,84	0,87	0,79	1,48	1,40	1,00	1,43	1,36	0,60	1,00	1,00	1,00
									Y+	A2/28	0,90	0,92	0,87	1,48	1,40	1,00	1,43	1,36	0,60	1,00	1,00	1,00
									Y-	A2/30	0,86	0,88	0,81	1,48	1,40	1,00	1,43	1,36	0,60	1,00	1,00	1,00
12	19,32	9,60	9,44	1,00	1,00	1,00	1,00	1,00		A1/1	1,00	1,00	1,00	1,45	1,40	1,00	1,50	1,45	0,60	1,00	1,00	1,00
	14,47	6,15	5,10		1,00	1,00	1,00			A2/1	1,00	1,00	1,00	1,48	1,40	1,00	1,43	1,36	0,60	1,00	1,00	1,00
									X+	A2/7	0,84	0,87	0,79	1,48	1,40	1,00	1,43	1,36	0,60	1,00	1,00	1,00
									X-	A2/14	0,84	0,87	0,79	1,48	1,40	1,00	1,43	1,36	0,60	1,00	1,00	1,00
									Y+	A2/28	0,90	0,92	0,87	1,48	1,40	1,00	1,43	1,36	0,60	1,00	1,00	1,00
									Y-	A2/30	0,86	0,88	0,81	1,48	1,40	1,00	1,43	1,36	0,60	1,00	1,00	1,00
13	19,32	9,60	9,44	1,00	1,00	1,00	1,00	1,00		A1/1	1,00	1,00	1,00	1,45	1,40	1,00	1,50	1,45	0,60	1,00	1,00	1,00
	14,47	6,15	5,10		1,00	1,00	1,00			A2/1	1,00	1,00	1,00	1,48	1,40	1,00	1,43	1,36	0,60	1,00	1,00	1,00
									X+	A2/7	0,84	0,87	0,79	1,48	1,40	1,00	1,43	1,36	0,60	1,00	1,00	1,00
									X-	A2/14	0,84	0,87	0,79	1,48	1,40	1,00	1,43	1,36	0,60	1,00	1,00	1,00
									Y+	A2/28	0,90	0,92	0,87	1,48	1,40	1,00	1,43	1,36	0,60	1,00	1,00	1,00
									Y-	A2/30	0,86	0,88	0,81	1,48	1,40	1,00	1,43	1,36	0,60	1,00	1,00	1,00

COEFFICIENTI DI PORTANZA PIASTRE WINKLER - CONDIZIONI DRENATE

Piast	Brinch Hansen			IclTe	Incl.PianoPosa			Igk	Comb		CoeffIncl.Car.			Affondamento			Forma			Punzonamento		
Nro	Nc	Nq	Ng	Gc=Gq	Bc	Bq	Bg	Sism		N.ro	IcV	IqV	IgV	Dc	Dq	Dg	Sc	Sq	Sg	Psic	Psiq	Psig
14	19,32	9,60	9,44	1,00	1,00	1,00	1,00	1,00		A1/1	1,00	1,00	1,00	1,45	1,40	1,00	1,50	1,45	0,60	1,00	1,00	1,00
	14,47	6,15	5,10		1,00	1,00	1,00			A2/1	1,00	1,00	1,00	1,48	1,40	1,00	1,43	1,36	0,60	1,00	1,00	1,00
									X+	A2/7	0,85	0,87	0,80	1,48	1,40	1,00	1,43	1,36	0,60	1,00	1,00	1,00
									X-	A2/14	0,84	0,87	0,79	1,48	1,40	1,00	1,43	1,36	0,60	1,00	1,00	1,00
									Y+	A2/28	0,89	0,91	0,85	1,48	1,40	1,00	1,43	1,36	0,60	1,00	1,00	1,00
									Y-	A2/30	0,87	0,89	0,82	1,48	1,40	1,00	1,43	1,36	0,60	1,00	1,00	1,00
15	19,32	9,60	9,44	1,00	1,00	1,00	1,00	1,00		A1/1	1,00	1,00	1,00	1,41	1,37	1,00	1,50	1,45	0,60	1,00	1,00	1,00
	14,47	6,15	5,10		1,00	1,00	1,00			A2/1	1,00	1,00	1,00	1,44	1,37	1,00	1,43	1,36	0,60	1,00	1,00	1,00
									X+	A2/7	0,85	0,87	0,80	1,44	1,37	1,00	1,43	1,36	0,60	1,00	1,00	1,00
									X-	A2/14	0,84	0,87	0,79	1,44	1,37	1,00	1,43	1,36	0,60	1,00	1,00	1,00
									Y+	A2/28	0,89	0,91	0,85	1,44	1,37	1,00	1,43	1,36	0,60	1,00	1,00	1,00
									Y-	A2/30	0,87	0,89	0,82	1,44	1,37	1,00	1,43	1,36	0,60	1,00	1,00	1,00
16	19,32	9,60	9,44	1,00	1,00	1,00	1,00	1,00		A1/1	1,00	1,00	1,00	1,41	1,37	1,00	1,50	1,45	0,60	1,00	1,00	1,00
	14,47	6,15	5,10		1,00	1,00	1,00			A2/1	1,00	1,00	1,00	1,44	1,37	1,00	1,43	1,36	0,60	1,00	1,00	1,00
									X+	A2/7	0,85	0,87	0,80	1,44	1,37	1,00	1,43	1,36	0,60	1,00	1,00	1,00
									X-	A2/14	0,84	0,87	0,79	1,44	1,37	1,00	1,43	1,36	0,60	1,00	1,00	1,00
									Y+	A2/28	0,89	0,91	0,85	1,44	1,37	1,00	1,43	1,36	0,60	1,00	1,00	1,00
									Y-	A2/30	0,87	0,89	0,82	1,44	1,37	1,00	1,43	1,36	0,60	1,00	1,00	1,00
17	19,32	9,60	9,44	1,00	1,00	1,00	1,00	1,00		A1/1	1,00	1,00	1,00	1,41	1,37	1,00	1,50	1,45	0,60	1,00	1,00	1,00
	14,47	6,15	5,10		1,00	1,00	1,00			A2/1	1,00	1,00	1,00	1,44	1,37	1,00	1,43	1,36	0,60	1,00	1,00	1,00
									X+	A2/7	0,85	0,87	0,80	1,44	1,37	1,00	1,43	1,36	0,60	1,00	1,00	1,00
									X-	A2/14	0,85	0,87	0,79	1,44	1,37	1,00	1,43	1,36	0,60	1,00	1,00	1,00
									Y+	A2/28	0,89	0,91	0,85	1,44	1,37	1,00	1,43	1,36	0,60	1,00	1,00	1,00
									Y-	A2/30	0,87	0,89	0,82	1,44	1,37	1,00	1,43	1,36	0,60	1,00	1,00	1,00
18	19,32	9,60	9,44	1,00	1,00	1,00	1,00	1,00		A1/1	1,00	1,00	1,00	1,41	1,37	1,00	1,50	1,45	0,60	1,00	1,00	1,00
	14,47	6,15	5,10		1,00	1,00	1,00			A2/1	1,00	1,00	1,00	1,44	1,37	1,00	1,43	1,36	0,60	1,00	1,00	1,00
									X+	A2/7	0,85	0,87	0,80	1,44	1,37	1,00	1,43	1,36	0,60	1,00	1,00	1,00
									X-	A2/14	0,85	0,87	0,79	1,44	1,37	1,00	1,43	1,36	0,60	1,00	1,00	1,00
									Y+	A2/28	0,89	0,91	0,85	1,44	1,37	1,00	1,43	1,36	0,60	1,00	1,00	1,00
									Y-	A2/30	0,87	0,89	0,82	1,44	1,37	1,00	1,43	1,36	0,60	1,00	1,00	1,00
19	19,32	9,60	9,44	1,00	1,00	1,00	1,00	1,00		A1/1	1,00	1,00	1,00	1,45	1,40	1,00	1,50	1,45	0,60	1,00	1,00	1,00
	14,47	6,15	5,10		1,00	1,00	1,00			A2/1	1,00	1,00	1,00	1,48	1,40	1,00	1,43	1,36	0,60	1,00	1,00	1,00
									X+	A2/2	0,85	0,88	0,81	1,48	1,40	1,00	1,43	1,36	0,60	1,00	1,00	1,00
									X-	A2/10	0,85	0,87	0,80	1,48	1,40	1,00	1,43	1,36	0,60	1,00	1,00	1,00
									Y+	A2/26	0,88	0,90	0,83	1,48	1,40	1,00	1,43	1,36	0,60	1,00	1,00	1,00
									Y-	A2/30	0,88	0,90	0,83	1,48	1,40	1,00	1,43	1,36	0,60	1,00	1,00	1,00
20	19,32	9,60	9,44	1,00	1,00	1,00	1,00	1,00		A1/1	1,00	1,00	1,00	1,41	1,37	1,00	1,50	1,45	0,60	1,00	1,00	1,00
	14,47	6,15	5,10		1,00	1,00	1,00			A2/1	1,00	1,00	1,00	1,44	1,37	1,00	1,43	1,36	0,60	1,00	1,00	1,00
									X+	A2/2	0,85	0,88	0,80	1,44	1,37	1,00	1,43	1,36	0,60	1,00	1,00	1,00
									X-	A2/10	0,85	0,87	0,80	1,44	1,37	1,00	1,43	1,36	0,60	1,00	1,00	1,00
									Y+	A2/26	0,88	0,90	0,83	1,44	1,37	1,00	1,43	1,36	0,60	1,00	1,00	1,00
									Y-	A2/30	0,88	0,90	0,83	1,44	1,37	1,00	1,43	1,36	0,60	1,00	1,00	1,00
21	19,32	9,60	9,44	1,00	1,00	1,00	1,00	1,00		A1/1	1,00	1,00	1,00	1,41	1,37	1,00	1,50	1,45	0,60	1,00	1,00	1,00
	14,47	6,15	5,10		1,00	1,00	1,00			A2/1	1,00	1,00	1,00	1,44	1,37	1,00	1,43	1,36	0,60	1,00	1,00	1,00
									X+	A2/2	0,85	0,88	0,80	1,44	1,37	1,00	1,43	1,36	0,60	1,00	1,00	1,00
									X-	A2/10	0,85	0,87	0,80	1,44	1,37	1,00	1,43	1,36	0,60	1,00	1,00	1,00
									Y+	A2/26	0,88	0,90	0,83	1,44	1,37	1,00	1,43	1,36	0,60	1,00	1,00	1,00
									Y-	A2/30	0,88	0,90	0,83	1,44	1,37	1,00	1,43	1,36	0,60	1,00	1,00	1,00
22	19,32	9,60	9,44	1,00	1,00	1,00	1,00	1,00		A1/1	1,00	1,00	1,00	1,41	1,37	1,00	1,50	1,45	0,60	1,00	1,00	1,00
	14,47	6,15	5,10		1,00	1,00	1,00			A2/1	1,00	1,00	1,00	1,44	1,37	1,00	1,43	1,36	0,60	1,00	1,00	1,00
									X+	A2/2	0,85	0,88	0,80	1,44	1,37	1,00	1,43	1,36	0,60	1,00	1,00	1,00
									X-	A2/10	0,85	0,87	0,80	1,44	1,37	1,00	1,43	1,36	0,60	1,00	1,00	1,00
									Y+	A2/26	0,88	0,90	0,84	1,44	1,37	1,00	1,43	1,36	0,60	1,00	1,00	1,00
									Y-	A2/30	0,88	0,90	0,84	1,44	1,37	1,00	1,43	1,36	0,60	1,00	1,00	1,00
23	19,32	9,60	9,44	1,00	1,00	1,00	1,00	1,00		A1/1	1,00	1,00	1,00	1,41	1,37	1,00	1,50	1,45	0,60	1,00	1,00	1,00
	14,47	6,15	5,10		1,00	1,00	1,00			A2/1	1,00	1,00	1,00	1,44	1,37	1,00	1,43	1,36	0,60	1,00	1,00	1,00
									X+	A2/2	0,85	0,88	0,80	1,44	1,37	1,00	1,43	1,36	0,60	1,00	1,00	1,00
									X-	A2/10	0,85	0,87	0,80	1,44	1,37	1,00	1,43	1,36	0,60	1,00	1,00	1,00
									Y+	A2/26	0,88	0,90	0,84	1,44	1,37	1,00	1,43	1,36	0,60	1,00	1,00	1,00
									Y-	A2/30	0,88	0,90	0,84	1,44	1,37	1,00	1,43	1,36	0,60	1,00	1,00	1,00
24	19,32	9,60	9,44	1,00	1,00	1,00	1,00	1,00		A1/1	1,00	1,00	1,00	1,45	1,40	1,00	1,50	1,45	0,60	1,00	1,00	1,00
	14,47	6,15	5,10		1,00	1,00	1,00			A2/1	1,00	1,00	1,00	1,48	1,40	1,00	1,43	1,36	0,60	1,00	1,00	1,00
									X+	A2/2	0,85	0,87	0,80	1,48	1,40	1,00	1,43	1,36	0,60	1,00	1,00	1,00
									X-	A2/11	0,84	0,87	0,79	1,48	1,40	1,00	1,43	1,36	0,60	1,00	1,00	1,00
									Y+	A2/27	0,87	0,89	0,82	1,48	1,40	1,00	1,43	1,36	0,60	1,00	1,00	1,00
									Y-	A2/33	0,89	0,91	0,85	1,48	1,40	1,00	1,43	1,36	0,60	1,00	1,00	1,00
25	19,32	9,60	9,44	1,00	1,00	1,00	1,00	1,00		A1/1	1,00	1,00	1,00	1,41	1,37	1,00	1,50	1,45	0,60	1,00	1,00	1,00
	14,47	6,15	5,10		1,00	1,00	1,00			A2/1	1,00	1,00	1,00	1,44	1,37	1,00	1,43	1,36	0,60	1,00	1,00	1,00
									X+	A2/2	0,85	0,87	0,80	1,44	1,37	1,00	1,43	1,36	0,60	1,00	1,00	1,00
									X-	A2/11	0,84	0,87	0,79	1,44	1,37	1,00	1,43	1,36	0,60	1,00	1,00	1,00
									Y+	A2/27	0,87	0,89	0,82	1,44	1,37	1,00	1,43	1,36	0,60	1,00	1,00	1,00
									Y-	A2/33	0,89	0,91	0,85	1,44	1,37	1,00	1,43	1,36	0,60	1,00	1,00	1,00
26	19,32	9,60	9,44	1,00	1,00	1,00	1,00	1,00		A1/1	1,00	1,00	1,00	1,41	1,37	1,00	1,50	1,45	0,60	1,00	1,00	1,00
	14,47	6,15	5,10		1,00	1,00	1,00			A2/1	1,00	1,00	1,00	1,44	1,37	1,00	1,43	1,36	0,60	1,00	1,00	1,00
									X+	A2/2	0,85	0,87	0,80	1,44	1,37	1,00	1,43	1,36	0,60	1,00	1,00	1,00
									X-	A2/11	0,84	0,87	0,79	1,44	1,37	1,00	1,43	1,36	0,60	1,00	1,00	1,00
									Y+	A2/27	0,87	0,89	0,82	1,44	1,37	1,00	1,43	1,36	0,60	1,00	1,00	1,00

COEFFICIENTI DI PORTANZA PIASTRE WINKLER - CONDIZIONI DRENATE

Piast	Brinch Hansen			IclTe	Incl.PianoPosa			Igk	Comb		CoeffIncl.Car.			Affondamento			Forma			Punzonamento		
Nro	Nc	Nq	Ng	Gc=Gq	Bc	Bq	Bg	Sism		N.ro	IcV	IqV	IgV	Dc	Dq	Dg	Sc	Sq	Sg	Psic	Psiq	Psig
									Y-	A2/33	0,89	0,91	0,85	1,44	1,37	1,00	1,43	1,36	0,60	1,00	1,00	1,00
27	19,32	9,60	9,44	1,00	1,00	1,00	1,00	1,00		A1/1	1,00	1,00	1,00	1,41	1,37	1,00	1,50	1,45	0,60	1,00	1,00	1,00
	14,47	6,15	5,10		1,00	1,00	1,00			A2/1	1,00	1,00	1,00	1,44	1,37	1,00	1,43	1,36	0,60	1,00	1,00	1,00
									X+	A2/2	0,85	0,87	0,80	1,44	1,37	1,00	1,43	1,36	0,60	1,00	1,00	1,00
									X-	A2/11	0,85	0,87	0,79	1,44	1,37	1,00	1,43	1,36	0,60	1,00	1,00	1,00
									Y+	A2/27	0,87	0,89	0,82	1,44	1,37	1,00	1,43	1,36	0,60	1,00	1,00	1,00
									Y-	A2/33	0,89	0,91	0,85	1,44	1,37	1,00	1,43	1,36	0,60	1,00	1,00	1,00
28	19,32	9,60	9,44	1,00	1,00	1,00	1,00	1,00		A1/1	1,00	1,00	1,00	1,41	1,37	1,00	1,50	1,45	0,60	1,00	1,00	1,00
	14,47	6,15	5,10		1,00	1,00	1,00			A2/1	1,00	1,00	1,00	1,44	1,37	1,00	1,43	1,36	0,60	1,00	1,00	1,00
									X+	A2/2	0,85	0,87	0,80	1,44	1,37	1,00	1,43	1,36	0,60	1,00	1,00	1,00
									X-	A2/11	0,85	0,87	0,79	1,44	1,37	1,00	1,43	1,36	0,60	1,00	1,00	1,00
									Y+	A2/27	0,87	0,89	0,82	1,44	1,37	1,00	1,43	1,36	0,60	1,00	1,00	1,00
									Y-	A2/33	0,89	0,91	0,85	1,44	1,37	1,00	1,43	1,36	0,60	1,00	1,00	1,00
29	19,32	9,60	9,44	1,00	1,00	1,00	1,00	1,00		A1/1	1,00	1,00	1,00	1,45	1,40	1,00	1,50	1,45	0,60	1,00	1,00	1,00
	14,47	6,15	5,10		1,00	1,00	1,00			A2/1	1,00	1,00	1,00	1,48	1,40	1,00	1,43	1,36	0,60	1,00	1,00	1,00
									X+	A2/2	0,84	0,87	0,79	1,48	1,40	1,00	1,43	1,36	0,60	1,00	1,00	1,00
									X-	A2/11	0,84	0,87	0,79	1,48	1,40	1,00	1,43	1,36	0,60	1,00	1,00	1,00
									Y+	A2/27	0,86	0,88	0,81	1,48	1,40	1,00	1,43	1,36	0,60	1,00	1,00	1,00
									Y-	A2/33	0,90	0,92	0,87	1,48	1,40	1,00	1,43	1,36	0,60	1,00	1,00	1,00
30	19,32	9,60	9,44	1,00	1,00	1,00	1,00	1,00		A1/1	1,00	1,00	1,00	1,45	1,40	1,00	1,50	1,45	0,60	1,00	1,00	1,00
	14,47	6,15	5,10		1,00	1,00	1,00			A2/1	1,00	1,00	1,00	1,48	1,40	1,00	1,43	1,36	0,60	1,00	1,00	1,00
									X+	A2/2	0,84	0,87	0,79	1,48	1,40	1,00	1,43	1,36	0,60	1,00	1,00	1,00
									X-	A2/11	0,84	0,87	0,79	1,48	1,40	1,00	1,43	1,36	0,60	1,00	1,00	1,00
									Y+	A2/27	0,86	0,88	0,81	1,48	1,40	1,00	1,43	1,36	0,60	1,00	1,00	1,00
									Y-	A2/33	0,90	0,92	0,87	1,48	1,40	1,00	1,43	1,36	0,60	1,00	1,00	1,00
31	19,32	9,60	9,44	1,00	1,00	1,00	1,00	1,00		A1/1	1,00	1,00	1,00	1,45	1,40	1,00	1,50	1,45	0,60	1,00	1,00	1,00
	14,47	6,15	5,10		1,00	1,00	1,00			A2/1	1,00	1,00	1,00	1,48	1,40	1,00	1,43	1,36	0,60	1,00	1,00	1,00
									X+	A2/2	0,84	0,87	0,79	1,48	1,40	1,00	1,43	1,36	0,60	1,00	1,00	1,00
									X-	A2/11	0,84	0,87	0,79	1,48	1,40	1,00	1,43	1,36	0,60	1,00	1,00	1,00
									Y+	A2/27	0,86	0,88	0,81	1,48	1,40	1,00	1,43	1,36	0,60	1,00	1,00	1,00
									Y-	A2/33	0,90	0,92	0,87	1,48	1,40	1,00	1,43	1,36	0,60	1,00	1,00	1,00
32	19,32	9,60	9,44	1,00	1,00	1,00	1,00	1,00		A1/1	1,00	1,00	1,00	1,41	1,37	1,00	1,50	1,45	0,60	1,00	1,00	1,00
	14,47	6,15	5,10		1,00	1,00	1,00			A2/1	1,00	1,00	1,00	1,44	1,37	1,00	1,43	1,36	0,60	1,00	1,00	1,00
									X+	A2/8	0,85	0,87	0,80	1,44	1,37	1,00	1,43	1,36	0,60	1,00	1,00	1,00
									X-	A2/17	0,85	0,87	0,80	1,44	1,37	1,00	1,43	1,36	0,60	1,00	1,00	1,00
									Y+	A2/18	0,89	0,91	0,85	1,44	1,37	1,00	1,43	1,36	0,60	1,00	1,00	1,00
									Y-	A2/24	0,87	0,89	0,82	1,44	1,37	1,00	1,43	1,36	0,60	1,00	1,00	1,00
33	19,32	9,60	9,44	1,00	1,00	1,00	1,00	1,00		A1/1	1,00	1,00	1,00	1,41	1,37	1,00	1,50	1,45	0,60	1,00	1,00	1,00
	14,47	6,15	5,10		1,00	1,00	1,00			A2/1	1,00	1,00	1,00	1,44	1,37	1,00	1,43	1,36	0,60	1,00	1,00	1,00
									X+	A2/2	0,85	0,88	0,80	1,44	1,37	1,00	1,43	1,36	0,60	1,00	1,00	1,00
									X-	A2/10	0,85	0,88	0,80	1,44	1,37	1,00	1,43	1,36	0,60	1,00	1,00	1,00
									Y+	A2/18	0,88	0,90	0,84	1,44	1,37	1,00	1,43	1,36	0,60	1,00	1,00	1,00
									Y-	A2/22	0,88	0,90	0,84	1,44	1,37	1,00	1,43	1,36	0,60	1,00	1,00	1,00
34	19,32	9,60	9,44	1,00	1,00	1,00	1,00	1,00		A1/1	1,00	1,00	1,00	1,41	1,37	1,00	1,50	1,45	0,60	1,00	1,00	1,00
	14,47	6,15	5,10		1,00	1,00	1,00			A2/1	1,00	1,00	1,00	1,44	1,37	1,00	1,43	1,36	0,60	1,00	1,00	1,00
									X+	A2/5	0,85	0,87	0,80	1,44	1,37	1,00	1,43	1,36	0,60	1,00	1,00	1,00
									X-	A2/12	0,85	0,87	0,80	1,44	1,37	1,00	1,43	1,36	0,60	1,00	1,00	1,00
									Y+	A2/21	0,87	0,89	0,82	1,44	1,37	1,00	1,43	1,36	0,60	1,00	1,00	1,00
									Y-	A2/23	0,89	0,91	0,85	1,44	1,37	1,00	1,43	1,36	0,60	1,00	1,00	1,00
35	19,32	9,60	9,44	1,00	1,00	1,00	1,00	1,00		A1/1	1,00	1,00	1,00	1,45	1,40	1,00	1,50	1,45	0,60	1,00	1,00	1,00
	14,47	6,15	5,10		1,00	1,00	1,00			A2/1	1,00	1,00	1,00	1,48	1,40	1,00	1,43	1,36	0,60	1,00	1,00	1,00
									X+	A2/7	0,84	0,87	0,79	1,48	1,40	1,00	1,43	1,36	0,60	1,00	1,00	1,00
									X-	A2/14	0,84	0,87	0,79	1,48	1,40	1,00	1,43	1,36	0,60	1,00	1,00	1,00
									Y+	A2/28	0,90	0,92	0,87	1,48	1,40	1,00	1,43	1,36	0,60	1,00	1,00	1,00
									Y-	A2/30	0,86	0,88	0,81	1,48	1,40	1,00	1,43	1,36	0,60	1,00	1,00	1,00
36	19,32	9,60	9,44	1,00	1,00	1,00	1,00	1,00		A1/1	1,00	1,00	1,00	1,41	1,37	1,00	1,50	1,45	0,60	1,00	1,00	1,00
	14,47	6,15	5,10		1,00	1,00	1,00			A2/1	1,00	1,00	1,00	1,44	1,37	1,00	1,43	1,36	0,60	1,00	1,00	1,00
									X+	A2/7	0,85	0,87	0,80	1,44	1,37	1,00	1,43	1,36	0,60	1,00	1,00	1,00
									X-	A2/14	0,85	0,87	0,79	1,44	1,37	1,00	1,43	1,36	0,60	1,00	1,00	1,00
									Y+	A2/28	0,89	0,91	0,85	1,44	1,37	1,00	1,43	1,36	0,60	1,00	1,00	1,00
									Y-	A2/30	0,87	0,89	0,82	1,44	1,37	1,00	1,43	1,36	0,60	1,00	1,00	1,00
37	19,32	9,60	9,44	1,00	1,00	1,00	1,00	1,00		A1/1	1,00	1,00	1,00	1,41	1,37	1,00	1,50	1,45	0,60	1,00	1,00	1,00
	14,47	6,15	5,10		1,00	1,00	1,00			A2/1	1,00	1,00	1,00	1,44	1,37	1,00	1,43	1,36	0,60	1,00	1,00	1,00
									X+	A2/2	0,85	0,88	0,80	1,44	1,37	1,00	1,43	1,36	0,60	1,00	1,00	1,00
									X-	A2/10	0,85	0,87	0,80	1,44	1,37	1,00	1,43	1,36	0,60	1,00	1,00	1,00
									Y+	A2/26	0,88	0,90	0,84	1,44	1,37	1,00	1,43	1,36	0,60	1,00	1,00	1,00
									Y-	A2/30	0,88	0,90	0,84	1,44	1,37	1,00	1,43	1,36	0,60	1,00	1,00	1,00
38	19,32	9,60	9,44	1,00	1,00	1,00	1,00	1,00		A1/1	1,00	1,00	1,00	1,41	1,37	1,00	1,50	1,45	0,60	1,00	1,00	1,00
	14,47	6,15	5,10		1,00	1,00	1,00			A2/1	1,00	1,00	1,00	1,44	1,37	1,00	1,43	1,36	0,60	1,00	1,00	1,00
									X+	A2/2	0,85	0,87	0,80	1,44	1,37	1,00	1,43	1,36	0,60	1,00	1,00	1,00
									X-	A2/11	0,85	0,87	0,79	1,44	1,37	1,00	1,43	1,36	0,60	1,00	1,00	1,00
									Y+	A2/27	0,87	0,89	0,82	1,44	1,37	1,00	1,43	1,36	0,60	1,00	1,00	1,00
									Y-	A2/33	0,89	0,91	0,85	1,44	1,37	1,00	1,43	1,36	0,60	1,00	1,00	1,00
39	19,32	9,60	9,44	1,00	1,00	1,00	1,00	1,00		A1/1	1,00	1,00	1,00	1,45	1,40	1,00	1,50	1,45	0,60	1,00	1,00	1,00
	14,47	6,15	5,10		1,00	1,00	1,00			A2/1	1,00	1,00	1,00	1,48	1,40	1,00	1,43	1,36	0,60	1,00	1,00	1,00
									X+	A2/2	0,84	0,87	0,79	1,48	1,40	1,00	1,43	1,36	0,60	1,00	1,00	1,00

COEFFICIENTI DI PORTANZA PIASTRE WINKLER - CONDIZIONI DRENATE

Piast	Brinch Hansen			IclTe	Incl.PianoPosa			Igk	Comb		CoeffIncl.Car.			Affondamento			Forma			Punzonamento		
Nro	Nc	Nq	Ng	Gc=Gq	Bc	Bq	Bg	Sism		N.ro	IcV	IqV	IgV	Dc	Dq	Dg	Sc	Sq	Sg	Psic	Psiq	Psig
									X-	A2/11	0,84	0,87	0,79	1,48	1,40	1,00	1,43	1,36	0,60	1,00	1,00	1,00
									Y+	A2/27	0,86	0,88	0,81	1,48	1,40	1,00	1,43	1,36	0,60	1,00	1,00	1,00
									Y-	A2/33	0,90	0,92	0,87	1,48	1,40	1,00	1,43	1,36	0,60	1,00	1,00	1,00
40	19,32	9,60	9,44	1,00	1,00	1,00	1,00	1,00		A1/1	1,00	1,00	1,00	1,45	1,40	1,00	1,50	1,45	0,60	1,00	1,00	1,00
	14,47	6,15	5,10		1,00	1,00	1,00			A2/1	1,00	1,00	1,00	1,48	1,40	1,00	1,43	1,36	0,60	1,00	1,00	1,00
									X+	A2/7	0,84	0,87	0,79	1,48	1,40	1,00	1,43	1,36	0,60	1,00	1,00	1,00
									X-	A2/14	0,84	0,87	0,79	1,48	1,40	1,00	1,43	1,36	0,60	1,00	1,00	1,00
									Y+	A2/28	0,90	0,92	0,87	1,48	1,40	1,00	1,43	1,36	0,60	1,00	1,00	1,00
									Y-	A2/30	0,86	0,88	0,81	1,48	1,40	1,00	1,43	1,36	0,60	1,00	1,00	1,00
41	19,32	9,60	9,44	1,00	1,00	1,00	1,00	1,00		A1/1	1,00	1,00	1,00	1,41	1,37	1,00	1,50	1,45	0,60	1,00	1,00	1,00
	14,47	6,15	5,10		1,00	1,00	1,00			A2/1	1,00	1,00	1,00	1,44	1,37	1,00	1,43	1,36	0,60	1,00	1,00	1,00
									X+	A2/7	0,85	0,87	0,80	1,44	1,37	1,00	1,43	1,36	0,60	1,00	1,00	1,00
									X-	A2/14	0,85	0,87	0,79	1,44	1,37	1,00	1,43	1,36	0,60	1,00	1,00	1,00
									Y+	A2/28	0,89	0,91	0,85	1,44	1,37	1,00	1,43	1,36	0,60	1,00	1,00	1,00
									Y-	A2/30	0,87	0,89	0,82	1,44	1,37	1,00	1,43	1,36	0,60	1,00	1,00	1,00
42	19,32	9,60	9,44	1,00	1,00	1,00	1,00	1,00		A1/1	1,00	1,00	1,00	1,41	1,37	1,00	1,50	1,45	0,60	1,00	1,00	1,00
	14,47	6,15	5,10		1,00	1,00	1,00			A2/1	1,00	1,00	1,00	1,44	1,37	1,00	1,43	1,36	0,60	1,00	1,00	1,00
									X+	A2/2	0,85	0,88	0,80	1,44	1,37	1,00	1,43	1,36	0,60	1,00	1,00	1,00
									X-	A2/10	0,85	0,87	0,80	1,44	1,37	1,00	1,43	1,36	0,60	1,00	1,00	1,00
									Y+	A2/26	0,88	0,90	0,84	1,44	1,37	1,00	1,43	1,36	0,60	1,00	1,00	1,00
									Y-	A2/30	0,88	0,90	0,84	1,44	1,37	1,00	1,43	1,36	0,60	1,00	1,00	1,00
43	19,32	9,60	9,44	1,00	1,00	1,00	1,00	1,00		A1/1	1,00	1,00	1,00	1,41	1,37	1,00	1,50	1,45	0,60	1,00	1,00	1,00
	14,47	6,15	5,10		1,00	1,00	1,00			A2/1	1,00	1,00	1,00	1,44	1,37	1,00	1,43	1,36	0,60	1,00	1,00	1,00
									X+	A2/2	0,85	0,87	0,80	1,44	1,37	1,00	1,43	1,36	0,60	1,00	1,00	1,00
									X-	A2/11	0,85	0,87	0,79	1,44	1,37	1,00	1,43	1,36	0,60	1,00	1,00	1,00
									Y+	A2/27	0,87	0,89	0,82	1,44	1,37	1,00	1,43	1,36	0,60	1,00	1,00	1,00
									Y-	A2/33	0,89	0,91	0,85	1,44	1,37	1,00	1,43	1,36	0,60	1,00	1,00	1,00
44	19,32	9,60	9,44	1,00	1,00	1,00	1,00	1,00		A1/1	1,00	1,00	1,00	1,45	1,40	1,00	1,50	1,45	0,60	1,00	1,00	1,00
	14,47	6,15	5,10		1,00	1,00	1,00			A2/1	1,00	1,00	1,00	1,48	1,40	1,00	1,43	1,36	0,60	1,00	1,00	1,00
									X+	A2/2	0,84	0,87	0,79	1,48	1,40	1,00	1,43	1,36	0,60	1,00	1,00	1,00
									X-	A2/11	0,84	0,87	0,79	1,48	1,40	1,00	1,43	1,36	0,60	1,00	1,00	1,00
									Y+	A2/27	0,86	0,88	0,81	1,48	1,40	1,00	1,43	1,36	0,60	1,00	1,00	1,00
									Y-	A2/33	0,90	0,92	0,87	1,48	1,40	1,00	1,43	1,36	0,60	1,00	1,00	1,00
45	19,32	9,60	9,44	1,00	1,00	1,00	1,00	1,00		A1/1	1,00	1,00	1,00	1,45	1,40	1,00	1,50	1,45	0,60	1,00	1,00	1,00
	14,47	6,15	5,10		1,00	1,00	1,00			A2/1	1,00	1,00	1,00	1,48	1,40	1,00	1,43	1,36	0,60	1,00	1,00	1,00
									X+	A2/7	0,84	0,87	0,79	1,48	1,40	1,00	1,43	1,36	0,60	1,00	1,00	1,00
									X-	A2/14	0,84	0,87	0,79	1,48	1,40	1,00	1,43	1,36	0,60	1,00	1,00	1,00
									Y+	A2/28	0,90	0,92	0,87	1,48	1,40	1,00	1,43	1,36	0,60	1,00	1,00	1,00
									Y-	A2/30	0,86	0,88	0,81	1,48	1,40	1,00	1,43	1,36	0,60	1,00	1,00	1,00
46	19,32	9,60	9,44	1,00	1,00	1,00	1,00	1,00		A1/1	1,00	1,00	1,00	1,41	1,37	1,00	1,50	1,45	0,60	1,00	1,00	1,00
	14,47	6,15	5,10		1,00	1,00	1,00			A2/1	1,00	1,00	1,00	1,44	1,37	1,00	1,43	1,36	0,60	1,00	1,00	1,00
									X+	A2/7	0,85	0,87	0,80	1,44	1,37	1,00	1,43	1,36	0,60	1,00	1,00	1,00
									X-	A2/14	0,85	0,87	0,79	1,44	1,37	1,00	1,43	1,36	0,60	1,00	1,00	1,00
									Y+	A2/28	0,89	0,91	0,85	1,44	1,37	1,00	1,43	1,36	0,60	1,00	1,00	1,00
									Y-	A2/30	0,87	0,89	0,82	1,44	1,37	1,00	1,43	1,36	0,60	1,00	1,00	1,00
47	19,32	9,60	9,44	1,00	1,00	1,00	1,00	1,00		A1/1	1,00	1,00	1,00	1,41	1,37	1,00	1,50	1,45	0,60	1,00	1,00	1,00
	14,47	6,15	5,10		1,00	1,00	1,00			A2/1	1,00	1,00	1,00	1,44	1,37	1,00	1,43	1,36	0,60	1,00	1,00	1,00
									X+	A2/2	0,85	0,88	0,80	1,44	1,37	1,00	1,43	1,36	0,60	1,00	1,00	1,00
									X-	A2/10	0,85	0,87	0,80	1,44	1,37	1,00	1,43	1,36	0,60	1,00	1,00	1,00
									Y+	A2/26	0,88	0,90	0,84	1,44	1,37	1,00	1,43	1,36	0,60	1,00	1,00	1,00
									Y-	A2/30	0,88	0,90	0,84	1,44	1,37	1,00	1,43	1,36	0,60	1,00	1,00	1,00
48	19,32	9,60	9,44	1,00	1,00	1,00	1,00	1,00		A1/1	1,00	1,00	1,00	1,41	1,37	1,00	1,50	1,45	0,60	1,00	1,00	1,00
	14,47	6,15	5,10		1,00	1,00	1,00			A2/1	1,00	1,00	1,00	1,44	1,37	1,00	1,43	1,36	0,60	1,00	1,00	1,00
									X+	A2/2	0,85	0,87	0,80	1,44	1,37	1,00	1,43	1,36	0,60	1,00	1,00	1,00
									X-	A2/11	0,85	0,87	0,79	1,44	1,37	1,00	1,43	1,36	0,60	1,00	1,00	1,00
									Y+	A2/27	0,87	0,89	0,82	1,44	1,37	1,00	1,43	1,36	0,60	1,00	1,00	1,00
									Y-	A2/33	0,89	0,91	0,85	1,44	1,37	1,00	1,43	1,36	0,60	1,00	1,00	1,00
49	19,32	9,60	9,44	1,00	1,00	1,00	1,00	1,00		A1/1	1,00	1,00	1,00	1,45	1,40	1,00	1,50	1,45	0,60	1,00	1,00	1,00
	14,47	6,15	5,10		1,00	1,00	1,00			A2/1	1,00	1,00	1,00	1,48	1,40	1,00	1,43	1,36	0,60	1,00	1,00	1,00
									X+	A2/2	0,84	0,87	0,79	1,48	1,40	1,00	1,43	1,36	0,60	1,00	1,00	1,00
									X-	A2/11	0,84	0,87	0,79	1,48	1,40	1,00	1,43	1,36	0,60	1,00	1,00	1,00
									Y+	A2/27	0,86	0,88	0,81	1,48	1,40	1,00	1,43	1,36	0,60	1,00	1,00	1,00
									Y-	A2/33	0,90	0,92	0,87	1,48	1,40	1,00	1,43	1,36	0,60	1,00	1,00	1,00
50	19,32	9,60	9,44	1,00	1,00	1,00	1,00	1,00		A1/1	1,00	1,00	1,00	1,41	1,37	1,00	1,50	1,45	0,60	1,00	1,00	1,00
	14,47	6,15	5,10		1,00	1,00	1,00			A2/1	1,00	1,00	1,00	1,44	1,37	1,00	1,43	1,36	0,60	1,00	1,00	1,00
									X+	A2/8	0,85	0,87	0,79	1,44	1,37	1,00	1,43	1,36	0,60	1,00	1,00	1,00
									X-	A2/17	0,85	0,87	0,80	1,44	1,37	1,00	1,43	1,36	0,60	1,00	1,00	1,00
									Y+	A2/18	0,89	0,91	0,85	1,44	1,37	1,00	1,43	1,36	0,60	1,00	1,00	1,00
									Y-	A2/24	0,87	0,89	0,82	1,44	1,37	1,00	1,43	1,36	0,60	1,00	1,00	1,00
51	19,32	9,60	9,44	1,00	1,00	1,00	1,00	1,00		A1/1	1,00	1,00	1,00	1,41	1,37	1,00	1,50	1,45	0,60	1,00	1,00	1,00
	14,47	6,15	5,10		1,00	1,00	1,00			A2/1	1,00	1,00	1,00	1,44	1,37	1,00	1,43	1,36	0,60	1,00	1,00	1,00
									X+	A2/2	0,85	0,87	0,80	1,44	1,37	1,00	1,43	1,36	0,60	1,00	1,00	1,00
									X-	A2/10	0,85	0,88	0,80	1,44	1,37	1,00	1,43	1,36	0,60	1,00	1,00	1,00
									Y+	A2/18	0,88	0,90	0,84	1,44	1,37	1,00	1,43	1,36	0,60	1,00	1,00	1,00
									Y-	A2/22	0,88	0,90	0,84	1,44	1,37	1,00	1,43	1,36	0,60	1,00	1,00	1,00
52	19,32	9,60	9,44	1,00	1,00	1,00	1,00	1,00		A1/1	1,00	1,00	1,00	1,41	1,37	1,00	1,50	1,45	0,60	1,00	1,00	1,00

COEFFICIENTI DI PORTANZA PIASTRE WINKLER - CONDIZIONI DRENATE

Piast	Brinch Hansen			IclTe	Incl.PianoPosa			Igk	Comb		CoeffIncl.Car.			Affondamento			Forma			Punzonamento		
Nro	Nc	Nq	Ng	Gc=Gq	Bc	Bq	Bg	Sism		N.ro	IcV	IqV	IgV	Dc	Dq	Dg	Sc	Sq	Sg	Psic	Psiq	Psig
	14,47	6,15	5,10		1,00	1,00	1,00			A2/1	1,00	1,00	1,00	1,44	1,37	1,00	1,43	1,36	0,60	1,00	1,00	1,00
									X+	A2/5	0,85	0,87	0,79	1,44	1,37	1,00	1,43	1,36	0,60	1,00	1,00	1,00
									X-	A2/12	0,85	0,87	0,80	1,44	1,37	1,00	1,43	1,36	0,60	1,00	1,00	1,00
									Y+	A2/21	0,87	0,89	0,82	1,44	1,37	1,00	1,43	1,36	0,60	1,00	1,00	1,00
									Y-	A2/23	0,89	0,91	0,85	1,44	1,37	1,00	1,43	1,36	0,60	1,00	1,00	1,00
53	19,32	9,60	9,44	1,00	1,00	1,00	1,00	1,00		A1/1	1,00	1,00	1,00	1,45	1,40	1,00	1,50	1,45	0,60	1,00	1,00	1,00
	14,47	6,15	5,10		1,00	1,00	1,00			A2/1	1,00	1,00	1,00	1,48	1,40	1,00	1,43	1,36	0,60	1,00	1,00	1,00
									X+	A2/8	0,84	0,87	0,79	1,48	1,40	1,00	1,43	1,36	0,60	1,00	1,00	1,00
									X-	A2/17	0,84	0,87	0,79	1,48	1,40	1,00	1,43	1,36	0,60	1,00	1,00	1,00
									Y+	A2/18	0,90	0,92	0,87	1,48	1,40	1,00	1,43	1,36	0,60	1,00	1,00	1,00
									Y-	A2/24	0,86	0,88	0,81	1,48	1,40	1,00	1,43	1,36	0,60	1,00	1,00	1,00
54	19,32	9,60	9,44	1,00	1,00	1,00	1,00	1,00		A1/1	1,00	1,00	1,00	1,41	1,37	1,00	1,50	1,45	0,60	1,00	1,00	1,00
	14,47	6,15	5,10		1,00	1,00	1,00			A2/1	1,00	1,00	1,00	1,44	1,37	1,00	1,43	1,36	0,60	1,00	1,00	1,00
									X+	A2/8	0,85	0,87	0,79	1,44	1,37	1,00	1,43	1,36	0,60	1,00	1,00	1,00
									X-	A2/17	0,85	0,87	0,80	1,44	1,37	1,00	1,43	1,36	0,60	1,00	1,00	1,00
									Y+	A2/18	0,89	0,91	0,85	1,44	1,37	1,00	1,43	1,36	0,60	1,00	1,00	1,00
									Y-	A2/24	0,87	0,89	0,82	1,44	1,37	1,00	1,43	1,36	0,60	1,00	1,00	1,00
55	19,32	9,60	9,44	1,00	1,00	1,00	1,00	1,00		A1/1	1,00	1,00	1,00	1,41	1,37	1,00	1,50	1,45	0,60	1,00	1,00	1,00
	14,47	6,15	5,10		1,00	1,00	1,00			A2/1	1,00	1,00	1,00	1,44	1,37	1,00	1,43	1,36	0,60	1,00	1,00	1,00
									X+	A2/2	0,85	0,87	0,80	1,44	1,37	1,00	1,43	1,36	0,60	1,00	1,00	1,00
									X-	A2/10	0,85	0,88	0,80	1,44	1,37	1,00	1,43	1,36	0,60	1,00	1,00	1,00
									Y+	A2/18	0,88	0,90	0,84	1,44	1,37	1,00	1,43	1,36	0,60	1,00	1,00	1,00
									Y-	A2/22	0,88	0,90	0,84	1,44	1,37	1,00	1,43	1,36	0,60	1,00	1,00	1,00
56	19,32	9,60	9,44	1,00	1,00	1,00	1,00	1,00		A1/1	1,00	1,00	1,00	1,41	1,37	1,00	1,50	1,45	0,60	1,00	1,00	1,00
	14,47	6,15	5,10		1,00	1,00	1,00			A2/1	1,00	1,00	1,00	1,44	1,37	1,00	1,43	1,36	0,60	1,00	1,00	1,00
									X+	A2/5	0,85	0,87	0,79	1,44	1,37	1,00	1,43	1,36	0,60	1,00	1,00	1,00
									X-	A2/12	0,85	0,87	0,80	1,44	1,37	1,00	1,43	1,36	0,60	1,00	1,00	1,00
									Y+	A2/21	0,87	0,89	0,82	1,44	1,37	1,00	1,43	1,36	0,60	1,00	1,00	1,00
									Y-	A2/23	0,89	0,91	0,85	1,44	1,37	1,00	1,43	1,36	0,60	1,00	1,00	1,00
57	19,32	9,60	9,44	1,00	1,00	1,00	1,00	1,00		A1/1	1,00	1,00	1,00	1,45	1,40	1,00	1,50	1,45	0,60	1,00	1,00	1,00
	14,47	6,15	5,10		1,00	1,00	1,00			A2/1	1,00	1,00	1,00	1,48	1,40	1,00	1,43	1,36	0,60	1,00	1,00	1,00
									X+	A2/5	0,84	0,87	0,79	1,48	1,40	1,00	1,43	1,36	0,60	1,00	1,00	1,00
									X-	A2/12	0,84	0,87	0,79	1,48	1,40	1,00	1,43	1,36	0,60	1,00	1,00	1,00
									Y+	A2/21	0,86	0,88	0,81	1,48	1,40	1,00	1,43	1,36	0,60	1,00	1,00	1,00
									Y-	A2/23	0,90	0,92	0,87	1,48	1,40	1,00	1,43	1,36	0,60	1,00	1,00	1,00
58	19,32	9,60	9,44	1,00	1,00	1,00	1,00	1,00		A1/1	1,00	1,00	1,00	1,45	1,40	1,00	1,50	1,45	0,60	1,00	1,00	1,00
	14,47	6,15	5,10		1,00	1,00	1,00			A2/1	1,00	1,00	1,00	1,48	1,40	1,00	1,43	1,36	0,60	1,00	1,00	1,00
									X+	A2/8	0,84	0,87	0,79	1,48	1,40	1,00	1,43	1,36	0,60	1,00	1,00	1,00
									X-	A2/17	0,84	0,87	0,79	1,48	1,40	1,00	1,43	1,36	0,60	1,00	1,00	1,00
									Y+	A2/18	0,90	0,92	0,87	1,48	1,40	1,00	1,43	1,36	0,60	1,00	1,00	1,00
									Y-	A2/24	0,86	0,88	0,81	1,48	1,40	1,00	1,43	1,36	0,60	1,00	1,00	1,00
59	19,32	9,60	9,44	1,00	1,00	1,00	1,00	1,00		A1/1	1,00	1,00	1,00	1,41	1,37	1,00	1,50	1,45	0,60	1,00	1,00	1,00
	14,47	6,15	5,10		1,00	1,00	1,00			A2/1	1,00	1,00	1,00	1,44	1,37	1,00	1,43	1,36	0,60	1,00	1,00	1,00
									X+	A2/8	0,85	0,87	0,79	1,44	1,37	1,00	1,43	1,36	0,60	1,00	1,00	1,00
									X-	A2/17	0,85	0,87	0,80	1,44	1,37	1,00	1,43	1,36	0,60	1,00	1,00	1,00
									Y+	A2/18	0,89	0,91	0,85	1,44	1,37	1,00	1,43	1,36	0,60	1,00	1,00	1,00
									Y-	A2/24	0,87	0,89	0,82	1,44	1,37	1,00	1,43	1,36	0,60	1,00	1,00	1,00
60	19,32	9,60	9,44	1,00	1,00	1,00	1,00	1,00		A1/1	1,00	1,00	1,00	1,41	1,37	1,00	1,50	1,45	0,60	1,00	1,00	1,00
	14,47	6,15	5,10		1,00	1,00	1,00			A2/1	1,00	1,00	1,00	1,44	1,37	1,00	1,43	1,36	0,60	1,00	1,00	1,00
									X+	A2/2	0,85	0,87	0,80	1,44	1,37	1,00	1,43	1,36	0,60	1,00	1,00	1,00
									X-	A2/10	0,85	0,88	0,80	1,44	1,37	1,00	1,43	1,36	0,60	1,00	1,00	1,00
									Y+	A2/18	0,88	0,90	0,84	1,44	1,37	1,00	1,43	1,36	0,60	1,00	1,00	1,00
									Y-	A2/22	0,88	0,90	0,84	1,44	1,37	1,00	1,43	1,36	0,60	1,00	1,00	1,00
61	19,32	9,60	9,44	1,00	1,00	1,00	1,00	1,00		A1/1	1,00	1,00	1,00	1,41	1,37	1,00	1,50	1,45	0,60	1,00	1,00	1,00
	14,47	6,15	5,10		1,00	1,00	1,00			A2/1	1,00	1,00	1,00	1,44	1,37	1,00	1,43	1,36	0,60	1,00	1,00	1,00
									X+	A2/5	0,85	0,87	0,79	1,44	1,37	1,00	1,43	1,36	0,60	1,00	1,00	1,00
									X-	A2/12	0,85	0,87	0,80	1,44	1,37	1,00	1,43	1,36	0,60	1,00	1,00	1,00
									Y+	A2/21	0,87	0,89	0,82	1,44	1,37	1,00	1,43	1,36	0,60	1,00	1,00	1,00
									Y-	A2/23	0,89	0,91	0,85	1,44	1,37	1,00	1,43	1,36	0,60	1,00	1,00	1,00
62	19,32	9,60	9,44	1,00	1,00	1,00	1,00	1,00		A1/1	1,00	1,00	1,00	1,45	1,40	1,00	1,50	1,45	0,60	1,00	1,00	1,00
	14,47	6,15	5,10		1,00	1,00	1,00			A2/1	1,00	1,00	1,00	1,48	1,40	1,00	1,43	1,36	0,60	1,00	1,00	1,00
									X+	A2/5	0,84	0,87	0,79	1,48	1,40	1,00	1,43	1,36	0,60	1,00	1,00	1,00
									X-	A2/12	0,84	0,87	0,79	1,48	1,40	1,00	1,43	1,36	0,60	1,00	1,00	1,00
									Y+	A2/21	0,86	0,88	0,81	1,48	1,40	1,00	1,43	1,36	0,60	1,00	1,00	1,00
									Y-	A2/23	0,90	0,92	0,87	1,48	1,40	1,00	1,43	1,36	0,60	1,00	1,00	1,00
63	19,32	9,60	9,44	1,00	1,00	1,00	1,00	1,00		A1/1	1,00	1,00	1,00	1,45	1,40	1,00	1,50	1,45	0,60	1,00	1,00	1,00
	14,47	6,15	5,10		1,00	1,00	1,00			A2/1	1,00	1,00	1,00	1,48	1,40	1,00	1,43	1,36	0,60	1,00	1,00	1,00
									X+	A2/8	0,84	0,87	0,79	1,48	1,40	1,00	1,43	1,36	0,60	1,00	1,00	1,00
									X-	A2/17	0,84	0,87	0,79	1,48	1,40	1,00	1,43	1,36	0,60	1,00	1,00	1,00
									Y+	A2/18	0,90	0,92	0,87	1,48	1,40	1,00	1,43	1,36	0,60	1,00	1,00	1,00
									Y-	A2/24	0,86	0,88	0,81	1,48	1,40	1,00	1,43	1,36	0,60	1,00	1,00	1,00
64	19,32	9,60	9,44	1,00	1,00	1,00	1,00	1,00		A1/1	1,00	1,00	1,00	1,41	1,37	1,00	1,50	1,45	0,60	1,00	1,00	1,00
	14,47	6,15	5,10		1,00	1,00	1,00			A2/1	1,00	1,00	1,00	1,44	1,37	1,00	1,43	1,36	0,60	1,00	1,00	1,00
									X+	A2/8	0,85	0,87	0,79	1,44	1,37	1,00	1,43	1,36	0,60	1,00	1,00	1,00
									X-	A2/17	0,85	0,87	0,80	1,44	1,37	1,00	1,43	1,36	0,60	1,00	1,00	1,00
									Y+	A2/18	0,89	0,91	0,85	1,44	1,37	1,00	1,43	1,36	0,60	1,00	1,00	1,00
									Y-	A2/24	0,87	0,89	0,82	1,44	1,37	1,00	1,43	1,36	0,60	1,00	1,00	1,00

COEFFICIENTI DI PORTANZA PIASTRE WINKLER - CONDIZIONI DRENATE

Piast	Brinch Hansen			IclTe	Incl.PianoPosa			Igk	Comb		CoeffIncl.Car.			Affondamento			Forma			Punzonamento		
Nro	Nc	Nq	Ng	Gc=Gq	Bc	Bq	Bg	Sism		N.ro	IcV	IqV	IgV	Dc	Dq	Dg	Sc	Sq	Sg	Psic	Psiq	Psig
65	19,32	9,60	9,44	1,00	1,00	1,00	1,00	1,00		A1/1	1,00	1,00	1,00	1,41	1,37	1,00	1,50	1,45	0,60	1,00	1,00	1,00
	14,47	6,15	5,10		1,00	1,00	1,00			A2/1	1,00	1,00	1,00	1,44	1,37	1,00	1,43	1,36	0,60	1,00	1,00	1,00
									X+	A2/2	0,85	0,87	0,80	1,44	1,37	1,00	1,43	1,36	0,60	1,00	1,00	1,00
									X-	A2/10	0,85	0,88	0,80	1,44	1,37	1,00	1,43	1,36	0,60	1,00	1,00	1,00
									Y+	A2/18	0,88	0,90	0,84	1,44	1,37	1,00	1,43	1,36	0,60	1,00	1,00	1,00
									Y-	A2/22	0,88	0,90	0,84	1,44	1,37	1,00	1,43	1,36	0,60	1,00	1,00	1,00
66	19,32	9,60	9,44	1,00	1,00	1,00	1,00	1,00		A1/1	1,00	1,00	1,00	1,41	1,37	1,00	1,50	1,45	0,60	1,00	1,00	1,00
	14,47	6,15	5,10		1,00	1,00	1,00			A2/1	1,00	1,00	1,00	1,44	1,37	1,00	1,43	1,36	0,60	1,00	1,00	1,00
									X+	A2/5	0,85	0,87	0,79	1,44	1,37	1,00	1,43	1,36	0,60	1,00	1,00	1,00
									X-	A2/12	0,85	0,87	0,80	1,44	1,37	1,00	1,43	1,36	0,60	1,00	1,00	1,00
									Y+	A2/21	0,87	0,89	0,82	1,44	1,37	1,00	1,43	1,36	0,60	1,00	1,00	1,00
									Y-	A2/23	0,89	0,91	0,85	1,44	1,37	1,00	1,43	1,36	0,60	1,00	1,00	1,00
67	19,32	9,60	9,44	1,00	1,00	1,00	1,00	1,00		A1/1	1,00	1,00	1,00	1,45	1,40	1,00	1,50	1,45	0,60	1,00	1,00	1,00
	14,47	6,15	5,10		1,00	1,00	1,00			A2/1	1,00	1,00	1,00	1,48	1,40	1,00	1,43	1,36	0,60	1,00	1,00	1,00
									X+	A2/5	0,84	0,87	0,79	1,48	1,40	1,00	1,43	1,36	0,60	1,00	1,00	1,00
									X-	A2/12	0,84	0,87	0,79	1,48	1,40	1,00	1,43	1,36	0,60	1,00	1,00	1,00
									Y+	A2/21	0,86	0,88	0,81	1,48	1,40	1,00	1,43	1,36	0,60	1,00	1,00	1,00
									Y-	A2/23	0,90	0,92	0,87	1,48	1,40	1,00	1,43	1,36	0,60	1,00	1,00	1,00
68	19,32	9,60	9,44	1,00	1,00	1,00	1,00	1,00		A1/1	1,00	1,00	1,00	1,45	1,40	1,00	1,50	1,45	0,60	1,00	1,00	1,00
	14,47	6,15	5,10		1,00	1,00	1,00			A2/1	1,00	1,00	1,00	1,48	1,40	1,00	1,43	1,36	0,60	1,00	1,00	1,00
									X+	A2/8	0,84	0,87	0,79	1,48	1,40	1,00	1,43	1,36	0,60	1,00	1,00	1,00
									X-	A2/17	0,85	0,87	0,80	1,48	1,40	1,00	1,43	1,36	0,60	1,00	1,00	1,00
									Y+	A2/18	0,89	0,91	0,85	1,48	1,40	1,00	1,43	1,36	0,60	1,00	1,00	1,00
									Y-	A2/24	0,87	0,89	0,82	1,48	1,40	1,00	1,43	1,36	0,60	1,00	1,00	1,00
69	19,32	9,60	9,44	1,00	1,00	1,00	1,00	1,00		A1/1	1,00	1,00	1,00	1,45	1,40	1,00	1,50	1,45	0,60	1,00	1,00	1,00
	14,47	6,15	5,10		1,00	1,00	1,00			A2/1	1,00	1,00	1,00	1,48	1,40	1,00	1,43	1,36	0,60	1,00	1,00	1,00
									X+	A2/2	0,85	0,87	0,80	1,48	1,40	1,00	1,43	1,36	0,60	1,00	1,00	1,00
									X-	A2/10	0,85	0,88	0,80	1,48	1,40	1,00	1,43	1,36	0,60	1,00	1,00	1,00
									Y+	A2/18	0,88	0,90	0,83	1,48	1,40	1,00	1,43	1,36	0,60	1,00	1,00	1,00
									Y-	A2/22	0,88	0,90	0,83	1,48	1,40	1,00	1,43	1,36	0,60	1,00	1,00	1,00
70	19,32	9,60	9,44	1,00	1,00	1,00	1,00	1,00		A1/1	1,00	1,00	1,00	1,45	1,40	1,00	1,50	1,45	0,60	1,00	1,00	1,00
	14,47	6,15	5,10		1,00	1,00	1,00			A2/1	1,00	1,00	1,00	1,48	1,40	1,00	1,43	1,36	0,60	1,00	1,00	1,00
									X+	A2/5	0,84	0,87	0,79	1,48	1,40	1,00	1,43	1,36	0,60	1,00	1,00	1,00
									X-	A2/12	0,85	0,87	0,80	1,48	1,40	1,00	1,43	1,36	0,60	1,00	1,00	1,00
									Y+	A2/21	0,87	0,89	0,82	1,48	1,40	1,00	1,43	1,36	0,60	1,00	1,00	1,00
									Y-	A2/23	0,89	0,91	0,85	1,48	1,40	1,00	1,43	1,36	0,60	1,00	1,00	1,00
71	19,32	9,60	9,44	1,00	1,00	1,00	1,00	1,00		A1/1	1,00	1,00	1,00	1,45	1,40	1,00	1,50	1,45	0,60	1,00	1,00	1,00
	14,47	6,15	5,10		1,00	1,00	1,00			A2/1	1,00	1,00	1,00	1,48	1,40	1,00	1,43	1,36	0,60	1,00	1,00	1,00
									X+	A2/8	0,84	0,87	0,79	1,48	1,40	1,00	1,43	1,36	0,60	1,00	1,00	1,00
									X-	A2/17	0,84	0,87	0,79	1,48	1,40	1,00	1,43	1,36	0,60	1,00	1,00	1,00
									Y+	A2/18	0,90	0,92	0,87	1,48	1,40	1,00	1,43	1,36	0,60	1,00	1,00	1,00
									Y-	A2/24	0,86	0,88	0,81	1,48	1,40	1,00	1,43	1,36	0,60	1,00	1,00	1,00
72	19,32	9,60	9,44	1,00	1,00	1,00	1,00	1,00		A1/1	1,00	1,00	1,00	1,41	1,37	1,00	1,50	1,45	0,60	1,00	1,00	1,00
	14,47	6,15	5,10		1,00	1,00	1,00			A2/1	1,00	1,00	1,00	1,44	1,37	1,00	1,43	1,36	0,60	1,00	1,00	1,00
									X+	A2/8	0,84	0,87	0,79	1,44	1,37	1,00	1,43	1,36	0,60	1,00	1,00	1,00
									X-	A2/17	0,85	0,87	0,80	1,44	1,37	1,00	1,43	1,36	0,60	1,00	1,00	1,00
									Y+	A2/18	0,89	0,91	0,85	1,44	1,37	1,00	1,43	1,36	0,60	1,00	1,00	1,00
									Y-	A2/24	0,87	0,89	0,82	1,44	1,37	1,00	1,43	1,36	0,60	1,00	1,00	1,00
73	19,32	9,60	9,44	1,00	1,00	1,00	1,00	1,00		A1/1	1,00	1,00	1,00	1,41	1,37	1,00	1,50	1,45	0,60	1,00	1,00	1,00
	14,47	6,15	5,10		1,00	1,00	1,00			A2/1	1,00	1,00	1,00	1,44	1,37	1,00	1,43	1,36	0,60	1,00	1,00	1,00
									X+	A2/2	0,85	0,87	0,80	1,44	1,37	1,00	1,43	1,36	0,60	1,00	1,00	1,00
									X-	A2/10	0,85	0,88	0,80	1,44	1,37	1,00	1,43	1,36	0,60	1,00	1,00	1,00
									Y+	A2/18	0,88	0,90	0,83	1,44	1,37	1,00	1,43	1,36	0,60	1,00	1,00	1,00
									Y-	A2/22	0,88	0,90	0,83	1,44	1,37	1,00	1,43	1,36	0,60	1,00	1,00	1,00
74	19,32	9,60	9,44	1,00	1,00	1,00	1,00	1,00		A1/1	1,00	1,00	1,00	1,41	1,37	1,00	1,50	1,45	0,60	1,00	1,00	1,00
	14,47	6,15	5,10		1,00	1,00	1,00			A2/1	1,00	1,00	1,00	1,44	1,37	1,00	1,43	1,36	0,60	1,00	1,00	1,00
									X+	A2/5	0,84	0,87	0,79	1,44	1,37	1,00	1,43	1,36	0,60	1,00	1,00	1,00
									X-	A2/12	0,85	0,87	0,80	1,44	1,37	1,00	1,43	1,36	0,60	1,00	1,00	1,00
									Y+	A2/21	0,87	0,89	0,82	1,44	1,37	1,00	1,43	1,36	0,60	1,00	1,00	1,00
									Y-	A2/23	0,89	0,91	0,85	1,44	1,37	1,00	1,43	1,36	0,60	1,00	1,00	1,00
75	19,32	9,60	9,44	1,00	1,00	1,00	1,00	1,00		A1/1	1,00	1,00	1,00	1,45	1,40	1,00	1,50	1,45	0,60	1,00	1,00	1,00
	14,47	6,15	5,10		1,00	1,00	1,00			A2/1	1,00	1,00	1,00	1,48	1,40	1,00	1,43	1,36	0,60	1,00	1,00	1,00
									X+	A2/5	0,84	0,87	0,79	1,48	1,40	1,00	1,43	1,36	0,60	1,00	1,00	1,00
									X-	A2/12	0,84	0,87	0,79	1,48	1,40	1,00	1,43	1,36	0,60	1,00	1,00	1,00
									Y+	A2/21	0,86	0,88	0,81	1,48	1,40	1,00	1,43	1,36	0,60	1,00	1,00	1,00
									Y-	A2/23	0,90	0,92	0,87	1,48	1,40	1,00	1,43	1,36	0,60	1,00	1,00	1,00
76	19,32	9,60	9,44	1,00	1,00	1,00	1,00	1,00		A1/1	1,00	1,00	1,00	1,45	1,40	1,00	1,50	1,45	0,60	1,00	1,00	1,00
	14,47	6,15	5,10		1,00	1,00	1,00			A2/1	1,00	1,00	1,00	1,48	1,40	1,00	1,43	1,36	0,60	1,00	1,00	1,00
									X+	A2/8	0,84	0,87	0,79	1,48	1,40	1,00	1,43	1,36	0,60	1,00	1,00	1,00
									X-	A2/17	0,84	0,87	0,79	1,48	1,40	1,00	1,43	1,36	0,60	1,00	1,00	1,00
									Y+	A2/18	0,90	0,92	0,87	1,48	1,40	1,00	1,43	1,36	0,60	1,00	1,00	1,00
									Y-	A2/24	0,86	0,88	0,81	1,48	1,40	1,00	1,43	1,36	0,60	1,00	1,00	1,00
77	19,32	9,60	9,44	1,00	1,00	1,00	1,00	1,00		A1/1	1,00	1,00	1,00	1,41	1,37	1,00	1,50	1,45	0,60	1,00	1,00	1,00
	14,47	6,15	5,10		1,00	1,00	1,00			A2/1	1,00	1,00	1,00	1,44	1,37	1,00	1,43	1,36	0,60	1,00	1,00	1,00
									X+	A2/8	0,84	0,87	0,79	1,44	1,37	1,00	1,43	1,36	0,60	1,00	1,00	1,00
									X-	A2/17	0,85	0,87	0,80	1,44	1,37	1,00	1,43	1,36	0,60	1,00	1,00	1,00

COEFFICIENTI DI PORTANZA PIASTRE WINKLER - CONDIZIONI DRENATE

Piast	Brinch Hansen			IclTe	Incl.PianoPosa			Igk	Comb		CoeffIncl.Car.			Affondamento			Forma			Punzonamento		
Nro	Nc	Nq	Ng	Gc=Gq	Bc	Bq	Bg	Sism		N.ro	IcV	IqV	IgV	Dc	Dq	Dg	Sc	Sq	Sg	Psic	Psiq	Psig
									Y+	A2/18	0,89	0,91	0,85	1,44	1,37	1,00	1,43	1,36	0,60	1,00	1,00	1,00
									Y-	A2/24	0,87	0,89	0,82	1,44	1,37	1,00	1,43	1,36	0,60	1,00	1,00	1,00
78	19,32	9,60	9,44	1,00	1,00	1,00	1,00	1,00		A1/1	1,00	1,00	1,00	1,41	1,37	1,00	1,50	1,45	0,60	1,00	1,00	1,00
	14,47	6,15	5,10		1,00	1,00	1,00			A2/1	1,00	1,00	1,00	1,44	1,37	1,00	1,43	1,36	0,60	1,00	1,00	1,00
									X+	A2/2	0,85	0,87	0,80	1,44	1,37	1,00	1,43	1,36	0,60	1,00	1,00	1,00
									X-	A2/10	0,85	0,88	0,80	1,44	1,37	1,00	1,43	1,36	0,60	1,00	1,00	1,00
									Y+	A2/18	0,88	0,90	0,83	1,44	1,37	1,00	1,43	1,36	0,60	1,00	1,00	1,00
									Y-	A2/22	0,88	0,90	0,83	1,44	1,37	1,00	1,43	1,36	0,60	1,00	1,00	1,00
79	19,32	9,60	9,44	1,00	1,00	1,00	1,00	1,00		A1/1	1,00	1,00	1,00	1,41	1,37	1,00	1,50	1,45	0,60	1,00	1,00	1,00
	14,47	6,15	5,10		1,00	1,00	1,00			A2/1	1,00	1,00	1,00	1,44	1,37	1,00	1,43	1,36	0,60	1,00	1,00	1,00
									X+	A2/5	0,84	0,87	0,79	1,44	1,37	1,00	1,43	1,36	0,60	1,00	1,00	1,00
									X-	A2/12	0,85	0,87	0,80	1,44	1,37	1,00	1,43	1,36	0,60	1,00	1,00	1,00
									Y+	A2/21	0,87	0,89	0,82	1,44	1,37	1,00	1,43	1,36	0,60	1,00	1,00	1,00
									Y-	A2/23	0,89	0,91	0,85	1,44	1,37	1,00	1,43	1,36	0,60	1,00	1,00	1,00
80	19,32	9,60	9,44	1,00	1,00	1,00	1,00	1,00		A1/1	1,00	1,00	1,00	1,45	1,40	1,00	1,50	1,45	0,60	1,00	1,00	1,00
	14,47	6,15	5,10		1,00	1,00	1,00			A2/1	1,00	1,00	1,00	1,48	1,40	1,00	1,43	1,36	0,60	1,00	1,00	1,00
									X+	A2/5	0,84	0,87	0,79	1,48	1,40	1,00	1,43	1,36	0,60	1,00	1,00	1,00
									X-	A2/12	0,84	0,87	0,79	1,48	1,40	1,00	1,43	1,36	0,60	1,00	1,00	1,00
									Y+	A2/21	0,86	0,88	0,81	1,48	1,40	1,00	1,43	1,36	0,60	1,00	1,00	1,00
									Y-	A2/23	0,90	0,92	0,87	1,48	1,40	1,00	1,43	1,36	0,60	1,00	1,00	1,00
81	19,32	9,60	9,44	1,00	1,00	1,00	1,00	1,00		A1/1	1,00	1,00	1,00	1,45	1,40	1,00	1,50	1,45	0,60	1,00	1,00	1,00
	14,47	6,15	5,10		1,00	1,00	1,00			A2/1	1,00	1,00	1,00	1,48	1,40	1,00	1,43	1,36	0,60	1,00	1,00	1,00
									X+	A2/8	0,84	0,87	0,79	1,48	1,40	1,00	1,43	1,36	0,60	1,00	1,00	1,00
									X-	A2/17	0,84	0,87	0,79	1,48	1,40	1,00	1,43	1,36	0,60	1,00	1,00	1,00
									Y+	A2/18	0,90	0,92	0,87	1,48	1,40	1,00	1,43	1,36	0,60	1,00	1,00	1,00
									Y-	A2/24	0,86	0,88	0,81	1,48	1,40	1,00	1,43	1,36	0,60	1,00	1,00	1,00
82	19,32	9,60	9,44	1,00	1,00	1,00	1,00	1,00		A1/1	1,00	1,00	1,00	1,41	1,37	1,00	1,50	1,45	0,60	1,00	1,00	1,00
	14,47	6,15	5,10		1,00	1,00	1,00			A2/1	1,00	1,00	1,00	1,44	1,37	1,00	1,43	1,36	0,60	1,00	1,00	1,00
									X+	A2/8	0,85	0,87	0,79	1,44	1,37	1,00	1,43	1,36	0,60	1,00	1,00	1,00
									X-	A2/17	0,85	0,87	0,80	1,44	1,37	1,00	1,43	1,36	0,60	1,00	1,00	1,00
									Y+	A2/18	0,89	0,91	0,85	1,44	1,37	1,00	1,43	1,36	0,60	1,00	1,00	1,00
									Y-	A2/24	0,87	0,89	0,82	1,44	1,37	1,00	1,43	1,36	0,60	1,00	1,00	1,00
83	19,32	9,60	9,44	1,00	1,00	1,00	1,00	1,00		A1/1	1,00	1,00	1,00	1,41	1,37	1,00	1,50	1,45	0,60	1,00	1,00	1,00
	14,47	6,15	5,10		1,00	1,00	1,00			A2/1	1,00	1,00	1,00	1,44	1,37	1,00	1,43	1,36	0,60	1,00	1,00	1,00
									X+	A2/2	0,85	0,87	0,80	1,44	1,37	1,00	1,43	1,36	0,60	1,00	1,00	1,00
									X-	A2/10	0,85	0,88	0,80	1,44	1,37	1,00	1,43	1,36	0,60	1,00	1,00	1,00
									Y+	A2/18	0,88	0,90	0,84	1,44	1,37	1,00	1,43	1,36	0,60	1,00	1,00	1,00
									Y-	A2/22	0,88	0,90	0,84	1,44	1,37	1,00	1,43	1,36	0,60	1,00	1,00	1,00
84	19,32	9,60	9,44	1,00	1,00	1,00	1,00	1,00		A1/1	1,00	1,00	1,00	1,41	1,37	1,00	1,50	1,45	0,60	1,00	1,00	1,00
	14,47	6,15	5,10		1,00	1,00	1,00			A2/1	1,00	1,00	1,00	1,44	1,37	1,00	1,43	1,36	0,60	1,00	1,00	1,00
									X+	A2/5	0,85	0,87	0,79	1,44	1,37	1,00	1,43	1,36	0,60	1,00	1,00	1,00
									X-	A2/12	0,85	0,87	0,80	1,44	1,37	1,00	1,43	1,36	0,60	1,00	1,00	1,00
									Y+	A2/21	0,87	0,89	0,82	1,44	1,37	1,00	1,43	1,36	0,60	1,00	1,00	1,00
									Y-	A2/23	0,89	0,91	0,85	1,44	1,37	1,00	1,43	1,36	0,60	1,00	1,00	1,00
85	19,32	9,60	9,44	1,00	1,00	1,00	1,00	1,00		A1/1	1,00	1,00	1,00	1,45	1,40	1,00	1,50	1,45	0,60	1,00	1,00	1,00
	14,47	6,15	5,10		1,00	1,00	1,00			A2/1	1,00	1,00	1,00	1,48	1,40	1,00	1,43	1,36	0,60	1,00	1,00	1,00
									X+	A2/5	0,84	0,87	0,79	1,48	1,40	1,00	1,43	1,36	0,60	1,00	1,00	1,00
									X-	A2/12	0,84	0,87	0,79	1,48	1,40	1,00	1,43	1,36	0,60	1,00	1,00	1,00
									Y+	A2/21	0,86	0,88	0,81	1,48	1,40	1,00	1,43	1,36	0,60	1,00	1,00	1,00
									Y-	A2/23	0,90	0,92	0,87	1,48	1,40	1,00	1,43	1,36	0,60	1,00	1,00	1,00

COEFFICIENTI DI PORTANZA PIASTRE WINKLER - CONDIZIONI NON DRENATE

Piast	Brinch Hansen			IclTe	Incl.PianoPosa			Igk	Comb		CoeffIncl.Car.			Affondamento			Forma			Punzonamento		
Nro	Nc	Nq	Ng	Gc=Gq	Bc	Bq	Bg	Sism		N.ro	IcV	IqV	IgV	Dc	Dq	Dg	Sc	Sq	Sg	Psic	Psiq	Psig
1	5,14	1,00	0,00	1,00	1,00	1,00	1,00	1,00		A1/1	1,00	1,00	0,81	1,55	1,00	1,00	1,19	1,00	0,60	1,00	1,00	1,00
	5,14	1,00	0,00		1,00	1,00	1,00			A2/1	1,00	1,00	0,81	1,55	1,00	1,00	1,19	1,00	0,60	1,00	1,00	1,00
									X+	A2/7	0,94	1,00	0,81	1,55	1,00	1,00	1,19	1,00	0,60	1,00	1,00	1,00
									X-	A2/14	0,93	1,00	0,81	1,55	1,00	1,00	1,19	1,00	0,60	1,00	1,00	1,00
									Y+	A2/28	0,97	1,00	0,81	1,55	1,00	1,00	1,19	1,00	0,60	1,00	1,00	1,00
									Y-	A2/30	0,93	1,00	0,81	1,55	1,00	1,00	1,19	1,00	0,60	1,00	1,00	1,00
2	5,14	1,00	0,00	1,00	1,00	1,00	1,00	1,00		A1/1	1,00	1,00	0,81	1,51	1,00	1,00	1,19	1,00	0,60	1,00	1,00	1,00
	5,14	1,00	0,00		1,00	1,00	1,00			A2/1	1,00	1,00	0,81	1,51	1,00	1,00	1,19	1,00	0,60	1,00	1,00	1,00
									X+	A2/7	0,94	1,00	0,81	1,51	1,00	1,00	1,19	1,00	0,60	1,00	1,00	1,00
									X-	A2/14	0,93	1,00	0,81	1,51	1,00	1,00	1,19	1,00	0,60	1,00	1,00	1,00
									Y+	A2/28	0,97	1,00	0,81	1,51	1,00	1,00	1,19	1,00	0,60	1,00	1,00	1,00
									Y-	A2/30	0,93	1,00	0,81	1,51	1,00	1,00	1,19	1,00	0,60	1,00	1,00	1,00
3	5,14	1,00	0,00	1,00	1,00	1,00	1,00	1,00		A1/1	1,00	1,00	0,87	1,55	1,00	1,00	1,19	1,00	0,60	1,00	1,00	1,00
	5,14	1,00	0,00		1,00	1,00	1,00			A2/1	1,00	1,00	0,87	1,55	1,00	1,00	1,19	1,00	0,60	1,00	1,00	1,00
									X+	A2/2	0,94	1,00	0,87	1,55	1,00	1,00	1,19	1,00	0,60	1,00	1,00	1,00
									X-	A2/11	0,93	1,00	0,87	1,55	1,00	1,00	1,19	1,00	0,60	1,00	1,00	1,00
									Y+	A2/27	0,93	1,00	0,87	1,55	1,00	1,00	1,19	1,00	0,60	1,00	1,00	1,00
									Y-	A2/33	0,97	1,00	0,87	1,55	1,00	1,00	1,19	1,00	0,60	1,00	1,00	1,00
4	5,14	1,00	0,00	1,00	1,00	1,00	1,00	1,00		A1/1	1,00	1,00	0,87	1,51	1,00	1,00	1,19	1,00	0,60	1,00	1,00	1,00
	5,14	1,00	0,00		1,00	1,00	1,00			A2/1	1,00	1,00	0,87	1,51	1,00	1,00	1,19	1,00	0,60	1,00	1,00	1,00
									X+	A2/2	0,94	1,00	0,87	1,51	1,00	1,00	1,19	1,00	0,60	1,00	1,00	1,00
									X-	A2/11	0,93	1,00	0,87	1,51	1,00	1,00	1,19	1,00	0,60	1,00	1,00	1,00

COEFFICIENTI DI PORTANZA PIASTRE WINKLER - CONDIZIONI NON DRENATE

Piast	Brinch Hansen			IclTe	Incl.PianoPosa			Igk	Comb		CoeffIncl.Car.			Affondamento			Forma			Punzonamento		
Nro	Nc	Nq	Ng	Gc=Gq	Bc	Bq	Bg	Sism		N.ro	IcV	IqV	IgV	Dc	Dq	Dg	Sc	Sq	Sg	Psic	Psiq	Psig
									Y+	A2/27	0,93	1,00	0,87	1,51	1,00	1,00	1,19	1,00	0,60	1,00	1,00	1,00
									Y-	A2/33	0,97	1,00	0,87	1,51	1,00	1,00	1,19	1,00	0,60	1,00	1,00	1,00
5	5,14	1,00	0,00	1,00	1,00	1,00	1,00	1,00		A1/1	1,00	1,00	0,81	1,51	1,00	1,00	1,19	1,00	0,60	1,00	1,00	1,00
	5,14	1,00	0,00		1,00	1,00	1,00			A2/1	1,00	1,00	0,81	1,51	1,00	1,00	1,19	1,00	0,60	1,00	1,00	1,00
									X+	A2/8	0,93	1,00	0,81	1,51	1,00	1,00	1,19	1,00	0,60	1,00	1,00	1,00
									X-	A2/17	0,93	1,00	0,81	1,51	1,00	1,00	1,19	1,00	0,60	1,00	1,00	1,00
									Y+	A2/18	0,97	1,00	0,81	1,51	1,00	1,00	1,19	1,00	0,60	1,00	1,00	1,00
									Y-	A2/24	0,93	1,00	0,81	1,51	1,00	1,00	1,19	1,00	0,60	1,00	1,00	1,00
6	5,14	1,00	0,00	1,00	1,00	1,00	1,00	1,00		A1/1	1,00	1,00	0,87	1,51	1,00	1,00	1,19	1,00	0,60	1,00	1,00	1,00
	5,14	1,00	0,00		1,00	1,00	1,00			A2/1	1,00	1,00	0,87	1,51	1,00	1,00	1,19	1,00	0,60	1,00	1,00	1,00
									X+	A2/5	0,93	1,00	0,87	1,51	1,00	1,00	1,19	1,00	0,60	1,00	1,00	1,00
									X-	A2/12	0,93	1,00	0,87	1,51	1,00	1,00	1,19	1,00	0,60	1,00	1,00	1,00
									Y+	A2/21	0,93	1,00	0,87	1,51	1,00	1,00	1,19	1,00	0,60	1,00	1,00	1,00
									Y-	A2/23	0,97	1,00	0,87	1,51	1,00	1,00	1,19	1,00	0,60	1,00	1,00	1,00
7	5,14	1,00	0,00	1,00	1,00	1,00	1,00	1,00		A1/1	1,00	1,00	0,81	1,51	1,00	1,00	1,19	1,00	0,60	1,00	1,00	1,00
	5,14	1,00	0,00		1,00	1,00	1,00			A2/1	1,00	1,00	0,81	1,51	1,00	1,00	1,19	1,00	0,60	1,00	1,00	1,00
									X+	A2/8	0,93	1,00	0,81	1,51	1,00	1,00	1,19	1,00	0,60	1,00	1,00	1,00
									X-	A2/17	0,94	1,00	0,81	1,51	1,00	1,00	1,19	1,00	0,60	1,00	1,00	1,00
									Y+	A2/18	0,97	1,00	0,81	1,51	1,00	1,00	1,19	1,00	0,60	1,00	1,00	1,00
									Y-	A2/24	0,93	1,00	0,81	1,51	1,00	1,00	1,19	1,00	0,60	1,00	1,00	1,00
8	5,14	1,00	0,00	1,00	1,00	1,00	1,00	1,00		A1/1	1,00	1,00	0,87	1,51	1,00	1,00	1,19	1,00	0,60	1,00	1,00	1,00
	5,14	1,00	0,00		1,00	1,00	1,00			A2/1	1,00	1,00	0,87	1,51	1,00	1,00	1,19	1,00	0,60	1,00	1,00	1,00
									X+	A2/5	0,93	1,00	0,87	1,51	1,00	1,00	1,19	1,00	0,60	1,00	1,00	1,00
									X-	A2/12	0,94	1,00	0,87	1,51	1,00	1,00	1,19	1,00	0,60	1,00	1,00	1,00
									Y+	A2/21	0,93	1,00	0,87	1,51	1,00	1,00	1,19	1,00	0,60	1,00	1,00	1,00
									Y-	A2/23	0,97	1,00	0,87	1,51	1,00	1,00	1,19	1,00	0,60	1,00	1,00	1,00
9	5,14	1,00	0,00	1,00	1,00	1,00	1,00	1,00		A1/1	1,00	1,00	0,81	1,55	1,00	1,00	1,19	1,00	0,60	1,00	1,00	1,00
	5,14	1,00	0,00		1,00	1,00	1,00			A2/1	1,00	1,00	0,81	1,55	1,00	1,00	1,19	1,00	0,60	1,00	1,00	1,00
									X+	A2/8	0,93	1,00	0,81	1,55	1,00	1,00	1,19	1,00	0,60	1,00	1,00	1,00
									X-	A2/17	0,94	1,00	0,81	1,55	1,00	1,00	1,19	1,00	0,60	1,00	1,00	1,00
									Y+	A2/18	0,97	1,00	0,81	1,55	1,00	1,00	1,19	1,00	0,60	1,00	1,00	1,00
									Y-	A2/24	0,93	1,00	0,81	1,55	1,00	1,00	1,19	1,00	0,60	1,00	1,00	1,00
10	5,14	1,00	0,00	1,00	1,00	1,00	1,00	1,00		A1/1	1,00	1,00	0,87	1,55	1,00	1,00	1,19	1,00	0,60	1,00	1,00	1,00
	5,14	1,00	0,00		1,00	1,00	1,00			A2/1	1,00	1,00	0,87	1,55	1,00	1,00	1,19	1,00	0,60	1,00	1,00	1,00
									X+	A2/5	0,93	1,00	0,87	1,55	1,00	1,00	1,19	1,00	0,60	1,00	1,00	1,00
									X-	A2/12	0,94	1,00	0,87	1,55	1,00	1,00	1,19	1,00	0,60	1,00	1,00	1,00
									Y+	A2/21	0,93	1,00	0,87	1,55	1,00	1,00	1,19	1,00	0,60	1,00	1,00	1,00
									Y-	A2/23	0,97	1,00	0,87	1,55	1,00	1,00	1,19	1,00	0,60	1,00	1,00	1,00
11	5,14	1,00	0,00	1,00	1,00	1,00	1,00	1,00		A1/1	1,00	1,00	0,81	1,51	1,00	1,00	1,19	1,00	0,60	1,00	1,00	1,00
	5,14	1,00	0,00		1,00	1,00	1,00			A2/1	1,00	1,00	0,81	1,51	1,00	1,00	1,19	1,00	0,60	1,00	1,00	1,00
									X+	A2/7	0,94	1,00	0,81	1,51	1,00	1,00	1,19	1,00	0,60	1,00	1,00	1,00
									X-	A2/14	0,93	1,00	0,81	1,51	1,00	1,00	1,19	1,00	0,60	1,00	1,00	1,00
									Y+	A2/28	0,97	1,00	0,81	1,51	1,00	1,00	1,19	1,00	0,60	1,00	1,00	1,00
									Y-	A2/30	0,93	1,00	0,81	1,51	1,00	1,00	1,19	1,00	0,60	1,00	1,00	1,00
12	5,14	1,00	0,00	1,00	1,00	1,00	1,00	1,00		A1/1	1,00	1,00	0,81	1,51	1,00	1,00	1,19	1,00	0,60	1,00	1,00	1,00
	5,14	1,00	0,00		1,00	1,00	1,00			A2/1	1,00	1,00	0,81	1,51	1,00	1,00	1,19	1,00	0,60	1,00	1,00	1,00
									X+	A2/7	0,94	1,00	0,81	1,51	1,00	1,00	1,19	1,00	0,60	1,00	1,00	1,00
									X-	A2/14	0,93	1,00	0,81	1,51	1,00	1,00	1,19	1,00	0,60	1,00	1,00	1,00
									Y+	A2/28	0,97	1,00	0,81	1,51	1,00	1,00	1,19	1,00	0,60	1,00	1,00	1,00
									Y-	A2/30	0,93	1,00	0,81	1,51	1,00	1,00	1,19	1,00	0,60	1,00	1,00	1,00
13	5,14	1,00	0,00	1,00	1,00	1,00	1,00	1,00		A1/1	1,00	1,00	0,81	1,51	1,00	1,00	1,19	1,00	0,60	1,00	1,00	1,00
	5,14	1,00	0,00		1,00	1,00	1,00			A2/1	1,00	1,00	0,81	1,51	1,00	1,00	1,19	1,00	0,60	1,00	1,00	1,00
									X+	A2/7	0,94	1,00	0,81	1,51	1,00	1,00	1,19	1,00	0,60	1,00	1,00	1,00
									X-	A2/14	0,93	1,00	0,81	1,51	1,00	1,00	1,19	1,00	0,60	1,00	1,00	1,00
									Y+	A2/28	0,97	1,00	0,81	1,51	1,00	1,00	1,19	1,00	0,60	1,00	1,00	1,00
									Y-	A2/30	0,93	1,00	0,81	1,51	1,00	1,00	1,19	1,00	0,60	1,00	1,00	1,00
14	5,14	1,00	0,00	1,00	1,00	1,00	1,00	1,00		A1/1	1,00	1,00	0,82	1,51	1,00	1,00	1,19	1,00	0,60	1,00	1,00	1,00
	5,14	1,00	0,00		1,00	1,00	1,00			A2/1	1,00	1,00	0,82	1,51	1,00	1,00	1,19	1,00	0,60	1,00	1,00	1,00
									X+	A2/7	0,94	1,00	0,82	1,51	1,00	1,00	1,19	1,00	0,60	1,00	1,00	1,00
									X-	A2/14	0,94	1,00	0,82	1,51	1,00	1,00	1,19	1,00	0,60	1,00	1,00	1,00
									Y+	A2/28	0,96	1,00	0,82	1,51	1,00	1,00	1,19	1,00	0,60	1,00	1,00	1,00
									Y-	A2/30	0,94	1,00	0,82	1,51	1,00	1,00	1,19	1,00	0,60	1,00	1,00	1,00
15	5,14	1,00	0,00	1,00	1,00	1,00	1,00	1,00		A1/1	1,00	1,00	0,82	1,47	1,00	1,00	1,19	1,00	0,60	1,00	1,00	1,00
	5,14	1,00	0,00		1,00	1,00	1,00			A2/1	1,00	1,00	0,82	1,47	1,00	1,00	1,19	1,00	0,60	1,00	1,00	1,00
									X+	A2/7	0,94	1,00	0,82	1,47	1,00	1,00	1,19	1,00	0,60	1,00	1,00	1,00
									X-	A2/14	0,94	1,00	0,82	1,47	1,00	1,00	1,19	1,00	0,60	1,00	1,00	1,00
									Y+	A2/28	0,96	1,00	0,82	1,47	1,00	1,00	1,19	1,00	0,60	1,00	1,00	1,00
									Y-	A2/30	0,94	1,00	0,82	1,47	1,00	1,00	1,19	1,00	0,60	1,00	1,00	1,00
16	5,14	1,00	0,00	1,00	1,00	1,00	1,00	1,00		A1/1	1,00	1,00	0,82	1,47	1,00	1,00	1,19	1,00	0,60	1,00	1,00	1,00
	5,14	1,00	0,00		1,00	1,00	1,00			A2/1	1,00	1,00	0,82	1,47	1,00	1,00	1,19	1,00	0,60	1,00	1,00	1,00
									X+	A2/7	0,94	1,00	0,82	1,47	1,00	1,00	1,19	1,00	0,60	1,00	1,00	1,00
									X-	A2/14	0,94	1,00	0,82	1,47	1,00	1,00	1,19	1,00	0,60	1,00	1,00	1,00
									Y+	A2/28	0,96	1,00	0,82	1,47	1,00	1,00	1,19	1,00	0,60	1,00	1,00	1,00
									Y-	A2/30	0,94	1,00	0,82	1,47	1,00	1,00	1,19	1,00	0,60	1,00	1,00	1,00
17	5,14	1,00	0,00	1,00	1,00	1,00	1,00	1,00		A1/1	1,00	1,00	0,82	1,47	1,00	1,00	1,19	1,00	0,60	1,00	1,00	1,00
	5,14	1,00	0,00		1,00	1,00	1,00			A2/1	1,00	1,00	0,82	1,47	1,00	1,00	1,19	1,00	0,60	1,00	1,00	1,00

COEFFICIENTI DI PORTANZA PIASTRE WINKLER - CONDIZIONI NON DRENATE

Piast	Brinch Hansen			IclTe	Incl.PianoPosa			Igk	Comb		CoeffIncl.Car.			Affondamento			Forma			Punzonamento		
Nro	Nc	Nq	Ng	Gc=Gq	Bc	Bq	Bg	Sism		N.ro	IcV	IqV	IgV	Dc	Dq	Dg	Sc	Sq	Sg	Psic	Psiq	Psig
									X+	A2/7	0,94	1,00	0,82	1,47	1,00	1,00	1,19	1,00	0,60	1,00	1,00	1,00
									X-	A2/14	0,94	1,00	0,82	1,47	1,00	1,00	1,19	1,00	0,60	1,00	1,00	1,00
									Y+	A2/28	0,96	1,00	0,82	1,47	1,00	1,00	1,19	1,00	0,60	1,00	1,00	1,00
									Y-	A2/30	0,94	1,00	0,82	1,47	1,00	1,00	1,19	1,00	0,60	1,00	1,00	1,00
18	5,14	1,00	0,00	1,00	1,00	1,00	1,00	1,00		A1/1	1,00	1,00	0,82	1,47	1,00	1,00	1,19	1,00	0,60	1,00	1,00	1,00
	5,14	1,00	0,00		1,00	1,00	1,00			A2/1	1,00	1,00	0,82	1,47	1,00	1,00	1,19	1,00	0,60	1,00	1,00	1,00
									X+	A2/7	0,94	1,00	0,82	1,47	1,00	1,00	1,19	1,00	0,60	1,00	1,00	1,00
									X-	A2/14	0,94	1,00	0,82	1,47	1,00	1,00	1,19	1,00	0,60	1,00	1,00	1,00
									Y+	A2/28	0,96	1,00	0,82	1,47	1,00	1,00	1,19	1,00	0,60	1,00	1,00	1,00
									Y-	A2/30	0,94	1,00	0,82	1,47	1,00	1,00	1,19	1,00	0,60	1,00	1,00	1,00
19	5,14	1,00	0,00	1,00	1,00	1,00	1,00	1,00		A1/1	1,00	1,00	0,83	1,51	1,00	1,00	1,19	1,00	0,60	1,00	1,00	1,00
	5,14	1,00	0,00		1,00	1,00	1,00			A2/1	1,00	1,00	0,83	1,51	1,00	1,00	1,19	1,00	0,60	1,00	1,00	1,00
									X+	A2/2	0,95	1,00	0,83	1,51	1,00	1,00	1,19	1,00	0,60	1,00	1,00	1,00
									X-	A2/10	0,94	1,00	0,83	1,51	1,00	1,00	1,19	1,00	0,60	1,00	1,00	1,00
									Y+	A2/26	0,95	1,00	0,83	1,51	1,00	1,00	1,19	1,00	0,60	1,00	1,00	1,00
									Y-	A2/30	0,95	1,00	0,83	1,51	1,00	1,00	1,19	1,00	0,60	1,00	1,00	1,00
20	5,14	1,00	0,00	1,00	1,00	1,00	1,00	1,00		A1/1	1,00	1,00	0,83	1,47	1,00	1,00	1,19	1,00	0,60	1,00	1,00	1,00
	5,14	1,00	0,00		1,00	1,00	1,00			A2/1	1,00	1,00	0,83	1,47	1,00	1,00	1,19	1,00	0,60	1,00	1,00	1,00
									X+	A2/2	0,95	1,00	0,83	1,47	1,00	1,00	1,19	1,00	0,60	1,00	1,00	1,00
									X-	A2/10	0,94	1,00	0,83	1,47	1,00	1,00	1,19	1,00	0,60	1,00	1,00	1,00
									Y+	A2/26	0,95	1,00	0,83	1,47	1,00	1,00	1,19	1,00	0,60	1,00	1,00	1,00
									Y-	A2/30	0,95	1,00	0,83	1,47	1,00	1,00	1,19	1,00	0,60	1,00	1,00	1,00
21	5,14	1,00	0,00	1,00	1,00	1,00	1,00	1,00		A1/1	1,00	1,00	0,83	1,47	1,00	1,00	1,19	1,00	0,60	1,00	1,00	1,00
	5,14	1,00	0,00		1,00	1,00	1,00			A2/1	1,00	1,00	0,83	1,47	1,00	1,00	1,19	1,00	0,60	1,00	1,00	1,00
									X+	A2/2	0,95	1,00	0,83	1,47	1,00	1,00	1,19	1,00	0,60	1,00	1,00	1,00
									X-	A2/10	0,94	1,00	0,83	1,47	1,00	1,00	1,19	1,00	0,60	1,00	1,00	1,00
									Y+	A2/26	0,95	1,00	0,83	1,47	1,00	1,00	1,19	1,00	0,60	1,00	1,00	1,00
									Y-	A2/30	0,95	1,00	0,83	1,47	1,00	1,00	1,19	1,00	0,60	1,00	1,00	1,00
22	5,14	1,00	0,00	1,00	1,00	1,00	1,00	1,00		A1/1	1,00	1,00	0,84	1,47	1,00	1,00	1,19	1,00	0,60	1,00	1,00	1,00
	5,14	1,00	0,00		1,00	1,00	1,00			A2/1	1,00	1,00	0,84	1,47	1,00	1,00	1,19	1,00	0,60	1,00	1,00	1,00
									X+	A2/2	0,95	1,00	0,84	1,47	1,00	1,00	1,19	1,00	0,60	1,00	1,00	1,00
									X-	A2/10	0,94	1,00	0,84	1,47	1,00	1,00	1,19	1,00	0,60	1,00	1,00	1,00
									Y+	A2/26	0,95	1,00	0,84	1,47	1,00	1,00	1,19	1,00	0,60	1,00	1,00	1,00
									Y-	A2/30	0,95	1,00	0,84	1,47	1,00	1,00	1,19	1,00	0,60	1,00	1,00	1,00
23	5,14	1,00	0,00	1,00	1,00	1,00	1,00	1,00		A1/1	1,00	1,00	0,84	1,47	1,00	1,00	1,19	1,00	0,60	1,00	1,00	1,00
	5,14	1,00	0,00		1,00	1,00	1,00			A2/1	1,00	1,00	0,84	1,47	1,00	1,00	1,19	1,00	0,60	1,00	1,00	1,00
									X+	A2/2	0,95	1,00	0,84	1,47	1,00	1,00	1,19	1,00	0,60	1,00	1,00	1,00
									X-	A2/10	0,94	1,00	0,84	1,47	1,00	1,00	1,19	1,00	0,60	1,00	1,00	1,00
									Y+	A2/26	0,95	1,00	0,84	1,47	1,00	1,00	1,19	1,00	0,60	1,00	1,00	1,00
									Y-	A2/30	0,95	1,00	0,84	1,47	1,00	1,00	1,19	1,00	0,60	1,00	1,00	1,00
24	5,14	1,00	0,00	1,00	1,00	1,00	1,00	1,00		A1/1	1,00	1,00	0,85	1,51	1,00	1,00	1,19	1,00	0,60	1,00	1,00	1,00
	5,14	1,00	0,00		1,00	1,00	1,00			A2/1	1,00	1,00	0,85	1,51	1,00	1,00	1,19	1,00	0,60	1,00	1,00	1,00
									X+	A2/2	0,94	1,00	0,85	1,51	1,00	1,00	1,19	1,00	0,60	1,00	1,00	1,00
									X-	A2/11	0,94	1,00	0,85	1,51	1,00	1,00	1,19	1,00	0,60	1,00	1,00	1,00
									Y+	A2/27	0,94	1,00	0,85	1,51	1,00	1,00	1,19	1,00	0,60	1,00	1,00	1,00
									Y-	A2/33	0,96	1,00	0,85	1,51	1,00	1,00	1,19	1,00	0,60	1,00	1,00	1,00
25	5,14	1,00	0,00	1,00	1,00	1,00	1,00	1,00		A1/1	1,00	1,00	0,85	1,47	1,00	1,00	1,19	1,00	0,60	1,00	1,00	1,00
	5,14	1,00	0,00		1,00	1,00	1,00			A2/1	1,00	1,00	0,85	1,47	1,00	1,00	1,19	1,00	0,60	1,00	1,00	1,00
									X+	A2/2	0,94	1,00	0,85	1,47	1,00	1,00	1,19	1,00	0,60	1,00	1,00	1,00
									X-	A2/11	0,94	1,00	0,85	1,47	1,00	1,00	1,19	1,00	0,60	1,00	1,00	1,00
									Y+	A2/27	0,94	1,00	0,85	1,47	1,00	1,00	1,19	1,00	0,60	1,00	1,00	1,00
									Y-	A2/33	0,96	1,00	0,85	1,47	1,00	1,00	1,19	1,00	0,60	1,00	1,00	1,00
26	5,14	1,00	0,00	1,00	1,00	1,00	1,00	1,00		A1/1	1,00	1,00	0,85	1,47	1,00	1,00	1,19	1,00	0,60	1,00	1,00	1,00
	5,14	1,00	0,00		1,00	1,00	1,00			A2/1	1,00	1,00	0,85	1,47	1,00	1,00	1,19	1,00	0,60	1,00	1,00	1,00
									X+	A2/2	0,94	1,00	0,85	1,47	1,00	1,00	1,19	1,00	0,60	1,00	1,00	1,00
									X-	A2/11	0,94	1,00	0,85	1,47	1,00	1,00	1,19	1,00	0,60	1,00	1,00	1,00
									Y+	A2/27	0,94	1,00	0,85	1,47	1,00	1,00	1,19	1,00	0,60	1,00	1,00	1,00
									Y-	A2/33	0,96	1,00	0,85	1,47	1,00	1,00	1,19	1,00	0,60	1,00	1,00	1,00
27	5,14	1,00	0,00	1,00	1,00	1,00	1,00	1,00		A1/1	1,00	1,00	0,85	1,47	1,00	1,00	1,19	1,00	0,60	1,00	1,00	1,00
	5,14	1,00	0,00		1,00	1,00	1,00			A2/1	1,00	1,00	0,85	1,47	1,00	1,00	1,19	1,00	0,60	1,00	1,00	1,00
									X+	A2/2	0,94	1,00	0,85	1,47	1,00	1,00	1,19	1,00	0,60	1,00	1,00	1,00
									X-	A2/11	0,94	1,00	0,85	1,47	1,00	1,00	1,19	1,00	0,60	1,00	1,00	1,00
									Y+	A2/27	0,94	1,00	0,85	1,47	1,00	1,00	1,19	1,00	0,60	1,00	1,00	1,00
									Y-	A2/33	0,96	1,00	0,85	1,47	1,00	1,00	1,19	1,00	0,60	1,00	1,00	1,00
28	5,14	1,00	0,00	1,00	1,00	1,00	1,00	1,00		A1/1	1,00	1,00	0,85	1,47	1,00	1,00	1,19	1,00	0,60	1,00	1,00	1,00
	5,14	1,00	0,00		1,00	1,00	1,00			A2/1	1,00	1,00	0,85	1,47	1,00	1,00	1,19	1,00	0,60	1,00	1,00	1,00
									X+	A2/2	0,94	1,00	0,85	1,47	1,00	1,00	1,19	1,00	0,60	1,00	1,00	1,00
									X-	A2/11	0,94	1,00	0,85	1,47	1,00	1,00	1,19	1,00	0,60	1,00	1,00	1,00
									Y+	A2/27	0,94	1,00	0,85	1,47	1,00	1,00	1,19	1,00	0,60	1,00	1,00	1,00
									Y-	A2/33	0,96	1,00	0,85	1,47	1,00	1,00	1,19	1,00	0,60	1,00	1,00	1,00
29	5,14	1,00	0,00	1,00	1,00	1,00	1,00	1,00		A1/1	1,00	1,00	0,87	1,51	1,00	1,00	1,19	1,00	0,60	1,00	1,00	1,00
	5,14	1,00	0,00		1,00	1,00	1,00			A2/1	1,00	1,00	0,87	1,51	1,00	1,00	1,19	1,00	0,60	1,00	1,00	1,00
									X+	A2/2	0,94	1,00	0,87	1,51	1,00	1,00	1,19	1,00	0,60	1,00	1,00	1,00
									X-	A2/11	0,93	1,00	0,87	1,51	1,00	1,00	1,19	1,00	0,60	1,00	1,00	1,00
									Y+	A2/27	0,93	1,00	0,87	1,51	1,00	1,00	1,19	1,00	0,60	1,00	1,00	1,00
									Y-	A2/33	0,97	1,00	0,87	1,51	1,00	1,00	1,19	1,00	0,60	1,00	1,00	1,00

COEFFICIENTI DI PORTANZA PIASTRE WINKLER - CONDIZIONI NON DRENATE

Piast	Brinch Hansen			IclTe	Incl.PianoPosa			Igk	Comb		CoeffIncl.Car.			Affondamento			Forma			Punzonamento		
Nro	Nc	Nq	Ng	Gc=Gq	Bc	Bq	Bg	Sism		N.ro	IcV	IqV	IgV	Dc	Dq	Dg	Sc	Sq	Sg	Psic	Psiq	Psig
30	5,14	1,00	0,00	1,00	1,00	1,00	1,00	1,00		A1/1	1,00	1,00	0,87	1,51	1,00	1,00	1,19	1,00	0,60	1,00	1,00	1,00
	5,14	1,00	0,00		1,00	1,00	1,00			A2/1	1,00	1,00	0,87	1,51	1,00	1,00	1,19	1,00	0,60	1,00	1,00	1,00
									X+	A2/2	0,94	1,00	0,87	1,51	1,00	1,00	1,19	1,00	0,60	1,00	1,00	1,00
									X-	A2/11	0,93	1,00	0,87	1,51	1,00	1,00	1,19	1,00	0,60	1,00	1,00	1,00
									Y+	A2/27	0,93	1,00	0,87	1,51	1,00	1,00	1,19	1,00	0,60	1,00	1,00	1,00
									Y-	A2/33	0,97	1,00	0,87	1,51	1,00	1,00	1,19	1,00	0,60	1,00	1,00	1,00
31	5,14	1,00	0,00	1,00	1,00	1,00	1,00	1,00		A1/1	1,00	1,00	0,87	1,51	1,00	1,00	1,19	1,00	0,60	1,00	1,00	1,00
	5,14	1,00	0,00		1,00	1,00	1,00			A2/1	1,00	1,00	0,87	1,51	1,00	1,00	1,19	1,00	0,60	1,00	1,00	1,00
									X+	A2/2	0,94	1,00	0,87	1,51	1,00	1,00	1,19	1,00	0,60	1,00	1,00	1,00
									X-	A2/11	0,93	1,00	0,87	1,51	1,00	1,00	1,19	1,00	0,60	1,00	1,00	1,00
									Y+	A2/27	0,93	1,00	0,87	1,51	1,00	1,00	1,19	1,00	0,60	1,00	1,00	1,00
									Y-	A2/33	0,97	1,00	0,87	1,51	1,00	1,00	1,19	1,00	0,60	1,00	1,00	1,00
32	5,14	1,00	0,00	1,00	1,00	1,00	1,00	1,00		A1/1	1,00	1,00	0,82	1,47	1,00	1,00	1,19	1,00	0,60	1,00	1,00	1,00
	5,14	1,00	0,00		1,00	1,00	1,00			A2/1	1,00	1,00	0,82	1,47	1,00	1,00	1,19	1,00	0,60	1,00	1,00	1,00
									X+	A2/8	0,94	1,00	0,82	1,47	1,00	1,00	1,19	1,00	0,60	1,00	1,00	1,00
									X-	A2/17	0,94	1,00	0,82	1,47	1,00	1,00	1,19	1,00	0,60	1,00	1,00	1,00
									Y+	A2/18	0,96	1,00	0,82	1,47	1,00	1,00	1,19	1,00	0,60	1,00	1,00	1,00
									Y-	A2/24	0,94	1,00	0,82	1,47	1,00	1,00	1,19	1,00	0,60	1,00	1,00	1,00
33	5,14	1,00	0,00	1,00	1,00	1,00	1,00	1,00		A1/1	1,00	1,00	0,84	1,47	1,00	1,00	1,19	1,00	0,60	1,00	1,00	1,00
	5,14	1,00	0,00		1,00	1,00	1,00			A2/1	1,00	1,00	0,84	1,47	1,00	1,00	1,19	1,00	0,60	1,00	1,00	1,00
									X+	A2/2	0,94	1,00	0,84	1,47	1,00	1,00	1,19	1,00	0,60	1,00	1,00	1,00
									X-	A2/10	0,94	1,00	0,84	1,47	1,00	1,00	1,19	1,00	0,60	1,00	1,00	1,00
									Y+	A2/18	0,95	1,00	0,84	1,47	1,00	1,00	1,19	1,00	0,60	1,00	1,00	1,00
									Y-	A2/22	0,95	1,00	0,84	1,47	1,00	1,00	1,19	1,00	0,60	1,00	1,00	1,00
34	5,14	1,00	0,00	1,00	1,00	1,00	1,00	1,00		A1/1	1,00	1,00	0,85	1,47	1,00	1,00	1,19	1,00	0,60	1,00	1,00	1,00
	5,14	1,00	0,00		1,00	1,00	1,00			A2/1	1,00	1,00	0,85	1,47	1,00	1,00	1,19	1,00	0,60	1,00	1,00	1,00
									X+	A2/5	0,94	1,00	0,85	1,47	1,00	1,00	1,19	1,00	0,60	1,00	1,00	1,00
									X-	A2/12	0,94	1,00	0,85	1,47	1,00	1,00	1,19	1,00	0,60	1,00	1,00	1,00
									Y+	A2/21	0,94	1,00	0,85	1,47	1,00	1,00	1,19	1,00	0,60	1,00	1,00	1,00
									Y-	A2/23	0,96	1,00	0,85	1,47	1,00	1,00	1,19	1,00	0,60	1,00	1,00	1,00
35	5,14	1,00	0,00	1,00	1,00	1,00	1,00	1,00		A1/1	1,00	1,00	0,81	1,51	1,00	1,00	1,19	1,00	0,60	1,00	1,00	1,00
	5,14	1,00	0,00		1,00	1,00	1,00			A2/1	1,00	1,00	0,81	1,51	1,00	1,00	1,19	1,00	0,60	1,00	1,00	1,00
									X+	A2/7	0,93	1,00	0,81	1,51	1,00	1,00	1,19	1,00	0,60	1,00	1,00	1,00
									X-	A2/14	0,93	1,00	0,81	1,51	1,00	1,00	1,19	1,00	0,60	1,00	1,00	1,00
									Y+	A2/28	0,97	1,00	0,81	1,51	1,00	1,00	1,19	1,00	0,60	1,00	1,00	1,00
									Y-	A2/30	0,93	1,00	0,81	1,51	1,00	1,00	1,19	1,00	0,60	1,00	1,00	1,00
36	5,14	1,00	0,00	1,00	1,00	1,00	1,00	1,00		A1/1	1,00	1,00	0,82	1,47	1,00	1,00	1,19	1,00	0,60	1,00	1,00	1,00
	5,14	1,00	0,00		1,00	1,00	1,00			A2/1	1,00	1,00	0,82	1,47	1,00	1,00	1,19	1,00	0,60	1,00	1,00	1,00
									X+	A2/7	0,94	1,00	0,82	1,47	1,00	1,00	1,19	1,00	0,60	1,00	1,00	1,00
									X-	A2/14	0,94	1,00	0,82	1,47	1,00	1,00	1,19	1,00	0,60	1,00	1,00	1,00
									Y+	A2/28	0,96	1,00	0,82	1,47	1,00	1,00	1,19	1,00	0,60	1,00	1,00	1,00
									Y-	A2/30	0,94	1,00	0,82	1,47	1,00	1,00	1,19	1,00	0,60	1,00	1,00	1,00
37	5,14	1,00	0,00	1,00	1,00	1,00	1,00	1,00		A1/1	1,00	1,00	0,84	1,47	1,00	1,00	1,19	1,00	0,60	1,00	1,00	1,00
	5,14	1,00	0,00		1,00	1,00	1,00			A2/1	1,00	1,00	0,84	1,47	1,00	1,00	1,19	1,00	0,60	1,00	1,00	1,00
									X+	A2/2	0,94	1,00	0,84	1,47	1,00	1,00	1,19	1,00	0,60	1,00	1,00	1,00
									X-	A2/10	0,94	1,00	0,84	1,47	1,00	1,00	1,19	1,00	0,60	1,00	1,00	1,00
									Y+	A2/26	0,95	1,00	0,84	1,47	1,00	1,00	1,19	1,00	0,60	1,00	1,00	1,00
									Y-	A2/30	0,95	1,00	0,84	1,47	1,00	1,00	1,19	1,00	0,60	1,00	1,00	1,00
38	5,14	1,00	0,00	1,00	1,00	1,00	1,00	1,00		A1/1	1,00	1,00	0,85	1,47	1,00	1,00	1,19	1,00	0,60	1,00	1,00	1,00
	5,14	1,00	0,00		1,00	1,00	1,00			A2/1	1,00	1,00	0,85	1,47	1,00	1,00	1,19	1,00	0,60	1,00	1,00	1,00
									X+	A2/2	0,94	1,00	0,85	1,47	1,00	1,00	1,19	1,00	0,60	1,00	1,00	1,00
									X-	A2/11	0,94	1,00	0,85	1,47	1,00	1,00	1,19	1,00	0,60	1,00	1,00	1,00
									Y+	A2/27	0,94	1,00	0,85	1,47	1,00	1,00	1,19	1,00	0,60	1,00	1,00	1,00
									Y-	A2/33	0,96	1,00	0,85	1,47	1,00	1,00	1,19	1,00	0,60	1,00	1,00	1,00
39	5,14	1,00	0,00	1,00	1,00	1,00	1,00	1,00		A1/1	1,00	1,00	0,87	1,51	1,00	1,00	1,19	1,00	0,60	1,00	1,00	1,00
	5,14	1,00	0,00		1,00	1,00	1,00			A2/1	1,00	1,00	0,87	1,51	1,00	1,00	1,19	1,00	0,60	1,00	1,00	1,00
									X+	A2/2	0,93	1,00	0,87	1,51	1,00	1,00	1,19	1,00	0,60	1,00	1,00	1,00
									X-	A2/11	0,93	1,00	0,87	1,51	1,00	1,00	1,19	1,00	0,60	1,00	1,00	1,00
									Y+	A2/27	0,93	1,00	0,87	1,51	1,00	1,00	1,19	1,00	0,60	1,00	1,00	1,00
									Y-	A2/33	0,97	1,00	0,87	1,51	1,00	1,00	1,19	1,00	0,60	1,00	1,00	1,00
40	5,14	1,00	0,00	1,00	1,00	1,00	1,00	1,00		A1/1	1,00	1,00	0,81	1,51	1,00	1,00	1,19	1,00	0,60	1,00	1,00	1,00
	5,14	1,00	0,00		1,00	1,00	1,00			A2/1	1,00	1,00	0,81	1,51	1,00	1,00	1,19	1,00	0,60	1,00	1,00	1,00
									X+	A2/7	0,93	1,00	0,81	1,51	1,00	1,00	1,19	1,00	0,60	1,00	1,00	1,00
									X-	A2/14	0,93	1,00	0,81	1,51	1,00	1,00	1,19	1,00	0,60	1,00	1,00	1,00
									Y+	A2/28	0,97	1,00	0,81	1,51	1,00	1,00	1,19	1,00	0,60	1,00	1,00	1,00
									Y-	A2/30	0,93	1,00	0,81	1,51	1,00	1,00	1,19	1,00	0,60	1,00	1,00	1,00
41	5,14	1,00	0,00	1,00	1,00	1,00	1,00	1,00		A1/1	1,00	1,00	0,82	1,47	1,00	1,00	1,19	1,00	0,60	1,00	1,00	1,00
	5,14	1,00	0,00		1,00	1,00	1,00			A2/1	1,00	1,00	0,82	1,47	1,00	1,00	1,19	1,00	0,60	1,00	1,00	1,00
									X+	A2/7	0,94	1,00	0,82	1,47	1,00	1,00	1,19	1,00	0,60	1,00	1,00	1,00
									X-	A2/14	0,94	1,00	0,82	1,47	1,00	1,00	1,19	1,00	0,60	1,00	1,00	1,00
									Y+	A2/28	0,96	1,00	0,82	1,47	1,00	1,00	1,19	1,00	0,60	1,00	1,00	1,00
									Y-	A2/30	0,94	1,00	0,82	1,47	1,00	1,00	1,19	1,00	0,60	1,00	1,00	1,00
42	5,14	1,00	0,00	1,00	1,00	1,00	1,00	1,00		A1/1	1,00	1,00	0,84	1,47	1,00	1,00	1,19	1,00	0,60	1,00	1,00	1,00
	5,14	1,00	0,00		1,00	1,00	1,00			A2/1	1,00	1,00	0,84	1,47	1,00	1,00	1,19	1,00	0,60	1,00	1,00	1,00
									X+	A2/2	0,94	1,00	0,84	1,47	1,00	1,00	1,19	1,00	0,60	1,00	1,00	1,00
									X-	A2/10	0,94	1,00	0,84	1,47	1,00	1,00	1,19	1,00	0,60	1,00	1,00	1,00
									Y+	A2/26	0,95	1,00	0,84	1,47	1,00	1,00	1,19	1,00	0,60	1,00	1,00	1,00

COEFFICIENTI DI PORTANZA PIASTRE WINKLER - CONDIZIONI NON DRENATE

Piast	Brinch Hansen			IclTe	Incl.PianoPosa			Igk	Comb		CoeffIncl.Car.			Affondamento			Forma			Punzonamento		
Nro	Nc	Nq	Ng	Gc=Gq	Bc	Bq	Bg	Sism		N.ro	IcV	IqV	IgV	Dc	Dq	Dg	Sc	Sq	Sg	Psic	Psiq	Psig
									Y-	A2/30	0,95	1,00	0,84	1,47	1,00	1,00	1,19	1,00	0,60	1,00	1,00	1,00
43	5,14	1,00	0,00	1,00	1,00	1,00	1,00	1,00		A1/1	1,00	1,00	0,85	1,47	1,00	1,00	1,19	1,00	0,60	1,00	1,00	1,00
	5,14	1,00	0,00		1,00	1,00	1,00			A2/1	1,00	1,00	0,85	1,47	1,00	1,00	1,19	1,00	0,60	1,00	1,00	1,00
									X+	A2/2	0,94	1,00	0,85	1,47	1,00	1,00	1,19	1,00	0,60	1,00	1,00	1,00
									X-	A2/11	0,94	1,00	0,85	1,47	1,00	1,00	1,19	1,00	0,60	1,00	1,00	1,00
									Y+	A2/27	0,94	1,00	0,85	1,47	1,00	1,00	1,19	1,00	0,60	1,00	1,00	1,00
									Y-	A2/33	0,96	1,00	0,85	1,47	1,00	1,00	1,19	1,00	0,60	1,00	1,00	1,00
44	5,14	1,00	0,00	1,00	1,00	1,00	1,00	1,00		A1/1	1,00	1,00	0,87	1,51	1,00	1,00	1,19	1,00	0,60	1,00	1,00	1,00
	5,14	1,00	0,00		1,00	1,00	1,00			A2/1	1,00	1,00	0,87	1,51	1,00	1,00	1,19	1,00	0,60	1,00	1,00	1,00
									X+	A2/2	0,93	1,00	0,87	1,51	1,00	1,00	1,19	1,00	0,60	1,00	1,00	1,00
									X-	A2/11	0,93	1,00	0,87	1,51	1,00	1,00	1,19	1,00	0,60	1,00	1,00	1,00
									Y+	A2/27	0,93	1,00	0,87	1,51	1,00	1,00	1,19	1,00	0,60	1,00	1,00	1,00
									Y-	A2/33	0,97	1,00	0,87	1,51	1,00	1,00	1,19	1,00	0,60	1,00	1,00	1,00
45	5,14	1,00	0,00	1,00	1,00	1,00	1,00	1,00		A1/1	1,00	1,00	0,81	1,51	1,00	1,00	1,19	1,00	0,60	1,00	1,00	1,00
	5,14	1,00	0,00		1,00	1,00	1,00			A2/1	1,00	1,00	0,81	1,51	1,00	1,00	1,19	1,00	0,60	1,00	1,00	1,00
									X+	A2/7	0,93	1,00	0,81	1,51	1,00	1,00	1,19	1,00	0,60	1,00	1,00	1,00
									X-	A2/14	0,93	1,00	0,81	1,51	1,00	1,00	1,19	1,00	0,60	1,00	1,00	1,00
									Y+	A2/28	0,97	1,00	0,81	1,51	1,00	1,00	1,19	1,00	0,60	1,00	1,00	1,00
									Y-	A2/30	0,93	1,00	0,81	1,51	1,00	1,00	1,19	1,00	0,60	1,00	1,00	1,00
46	5,14	1,00	0,00	1,00	1,00	1,00	1,00	1,00		A1/1	1,00	1,00	0,82	1,47	1,00	1,00	1,19	1,00	0,60	1,00	1,00	1,00
	5,14	1,00	0,00		1,00	1,00	1,00			A2/1	1,00	1,00	0,82	1,47	1,00	1,00	1,19	1,00	0,60	1,00	1,00	1,00
									X+	A2/7	0,94	1,00	0,82	1,47	1,00	1,00	1,19	1,00	0,60	1,00	1,00	1,00
									X-	A2/14	0,94	1,00	0,82	1,47	1,00	1,00	1,19	1,00	0,60	1,00	1,00	1,00
									Y+	A2/28	0,96	1,00	0,82	1,47	1,00	1,00	1,19	1,00	0,60	1,00	1,00	1,00
									Y-	A2/30	0,94	1,00	0,82	1,47	1,00	1,00	1,19	1,00	0,60	1,00	1,00	1,00
47	5,14	1,00	0,00	1,00	1,00	1,00	1,00	1,00		A1/1	1,00	1,00	0,84	1,47	1,00	1,00	1,19	1,00	0,60	1,00	1,00	1,00
	5,14	1,00	0,00		1,00	1,00	1,00			A2/1	1,00	1,00	0,84	1,47	1,00	1,00	1,19	1,00	0,60	1,00	1,00	1,00
									X+	A2/2	0,94	1,00	0,84	1,47	1,00	1,00	1,19	1,00	0,60	1,00	1,00	1,00
									X-	A2/10	0,94	1,00	0,84	1,47	1,00	1,00	1,19	1,00	0,60	1,00	1,00	1,00
									Y+	A2/26	0,95	1,00	0,84	1,47	1,00	1,00	1,19	1,00	0,60	1,00	1,00	1,00
									Y-	A2/30	0,95	1,00	0,84	1,47	1,00	1,00	1,19	1,00	0,60	1,00	1,00	1,00
48	5,14	1,00	0,00	1,00	1,00	1,00	1,00	1,00		A1/1	1,00	1,00	0,85	1,47	1,00	1,00	1,19	1,00	0,60	1,00	1,00	1,00
	5,14	1,00	0,00		1,00	1,00	1,00			A2/1	1,00	1,00	0,85	1,47	1,00	1,00	1,19	1,00	0,60	1,00	1,00	1,00
									X+	A2/2	0,94	1,00	0,85	1,47	1,00	1,00	1,19	1,00	0,60	1,00	1,00	1,00
									X-	A2/11	0,94	1,00	0,85	1,47	1,00	1,00	1,19	1,00	0,60	1,00	1,00	1,00
									Y+	A2/27	0,94	1,00	0,85	1,47	1,00	1,00	1,19	1,00	0,60	1,00	1,00	1,00
									Y-	A2/33	0,96	1,00	0,85	1,47	1,00	1,00	1,19	1,00	0,60	1,00	1,00	1,00
49	5,14	1,00	0,00	1,00	1,00	1,00	1,00	1,00		A1/1	1,00	1,00	0,87	1,51	1,00	1,00	1,19	1,00	0,60	1,00	1,00	1,00
	5,14	1,00	0,00		1,00	1,00	1,00			A2/1	1,00	1,00	0,87	1,51	1,00	1,00	1,19	1,00	0,60	1,00	1,00	1,00
									X+	A2/2	0,93	1,00	0,87	1,51	1,00	1,00	1,19	1,00	0,60	1,00	1,00	1,00
									X-	A2/11	0,93	1,00	0,87	1,51	1,00	1,00	1,19	1,00	0,60	1,00	1,00	1,00
									Y+	A2/27	0,93	1,00	0,87	1,51	1,00	1,00	1,19	1,00	0,60	1,00	1,00	1,00
									Y-	A2/33	0,97	1,00	0,87	1,51	1,00	1,00	1,19	1,00	0,60	1,00	1,00	1,00
50	5,14	1,00	0,00	1,00	1,00	1,00	1,00	1,00		A1/1	1,00	1,00	0,82	1,47	1,00	1,00	1,19	1,00	0,60	1,00	1,00	1,00
	5,14	1,00	0,00		1,00	1,00	1,00			A2/1	1,00	1,00	0,82	1,47	1,00	1,00	1,19	1,00	0,60	1,00	1,00	1,00
									X+	A2/8	0,94	1,00	0,82	1,47	1,00	1,00	1,19	1,00	0,60	1,00	1,00	1,00
									X-	A2/17	0,94	1,00	0,82	1,47	1,00	1,00	1,19	1,00	0,60	1,00	1,00	1,00
									Y+	A2/18	0,96	1,00	0,82	1,47	1,00	1,00	1,19	1,00	0,60	1,00	1,00	1,00
									Y-	A2/24	0,94	1,00	0,82	1,47	1,00	1,00	1,19	1,00	0,60	1,00	1,00	1,00
51	5,14	1,00	0,00	1,00	1,00	1,00	1,00	1,00		A1/1	1,00	1,00	0,84	1,47	1,00	1,00	1,19	1,00	0,60	1,00	1,00	1,00
	5,14	1,00	0,00		1,00	1,00	1,00			A2/1	1,00	1,00	0,84	1,47	1,00	1,00	1,19	1,00	0,60	1,00	1,00	1,00
									X+	A2/2	0,94	1,00	0,84	1,47	1,00	1,00	1,19	1,00	0,60	1,00	1,00	1,00
									X-	A2/10	0,95	1,00	0,84	1,47	1,00	1,00	1,19	1,00	0,60	1,00	1,00	1,00
									Y+	A2/18	0,95	1,00	0,84	1,47	1,00	1,00	1,19	1,00	0,60	1,00	1,00	1,00
									Y-	A2/22	0,95	1,00	0,84	1,47	1,00	1,00	1,19	1,00	0,60	1,00	1,00	1,00
52	5,14	1,00	0,00	1,00	1,00	1,00	1,00	1,00		A1/1	1,00	1,00	0,85	1,47	1,00	1,00	1,19	1,00	0,60	1,00	1,00	1,00
	5,14	1,00	0,00		1,00	1,00	1,00			A2/1	1,00	1,00	0,85	1,47	1,00	1,00	1,19	1,00	0,60	1,00	1,00	1,00
									X+	A2/5	0,94	1,00	0,85	1,47	1,00	1,00	1,19	1,00	0,60	1,00	1,00	1,00
									X-	A2/12	0,94	1,00	0,85	1,47	1,00	1,00	1,19	1,00	0,60	1,00	1,00	1,00
									Y+	A2/21	0,94	1,00	0,85	1,47	1,00	1,00	1,19	1,00	0,60	1,00	1,00	1,00
									Y-	A2/23	0,96	1,00	0,85	1,47	1,00	1,00	1,19	1,00	0,60	1,00	1,00	1,00
53	5,14	1,00	0,00	1,00	1,00	1,00	1,00	1,00		A1/1	1,00	1,00	0,81	1,51	1,00	1,00	1,19	1,00	0,60	1,00	1,00	1,00
	5,14	1,00	0,00		1,00	1,00	1,00			A2/1	1,00	1,00	0,81	1,51	1,00	1,00	1,19	1,00	0,60	1,00	1,00	1,00
									X+	A2/8	0,93	1,00	0,81	1,51	1,00	1,00	1,19	1,00	0,60	1,00	1,00	1,00
									X-	A2/17	0,93	1,00	0,81	1,51	1,00	1,00	1,19	1,00	0,60	1,00	1,00	1,00
									Y+	A2/18	0,97	1,00	0,81	1,51	1,00	1,00	1,19	1,00	0,60	1,00	1,00	1,00
									Y-	A2/24	0,93	1,00	0,81	1,51	1,00	1,00	1,19	1,00	0,60	1,00	1,00	1,00
54	5,14	1,00	0,00	1,00	1,00	1,00	1,00	1,00		A1/1	1,00	1,00	0,82	1,47	1,00	1,00	1,19	1,00	0,60	1,00	1,00	1,00
	5,14	1,00	0,00		1,00	1,00	1,00			A2/1	1,00	1,00	0,82	1,47	1,00	1,00	1,19	1,00	0,60	1,00	1,00	1,00
									X+	A2/8	0,94	1,00	0,82	1,47	1,00	1,00	1,19	1,00	0,60	1,00	1,00	1,00
									X-	A2/17	0,94	1,00	0,82	1,47	1,00	1,00	1,19	1,00	0,60	1,00	1,00	1,00
									Y+	A2/18	0,96	1,00	0,82	1,47	1,00	1,00	1,19	1,00	0,60	1,00	1,00	1,00
									Y-	A2/24	0,94	1,00	0,82	1,47	1,00	1,00	1,19	1,00	0,60	1,00	1,00	1,00
55	5,14	1,00	0,00	1,00	1,00	1,00	1,00	1,00		A1/1	1,00	1,00	0,84	1,47	1,00	1,00	1,19	1,00	0,60	1,00	1,00	1,00
	5,14	1,00	0,00		1,00	1,00	1,00			A2/1	1,00	1,00	0,84	1,47	1,00	1,00	1,19	1,00	0,60	1,00	1,00	1,00
									X+	A2/2	0,94	1,00	0,84	1,47	1,00	1,00	1,19	1,00	0,60	1,00	1,00	1,00

COEFFICIENTI DI PORTANZA PIASTRE WINKLER - CONDIZIONI NON DRENATE

Piast	Brinch Hansen			IclTe	Incl.PianoPosa			Igk	Comb		CoeffIncl.Car.			Affondamento			Forma			Punzonamento		
Nro	Nc	Nq	Ng	Gc=Gq	Bc	Bq	Bg	Sism		N.ro	IcV	IqV	IgV	Dc	Dq	Dg	Sc	Sq	Sg	Psic	Psiq	Psig
									X-	A2/10	0,94	1,00	0,84	1,47	1,00	1,00	1,19	1,00	0,60	1,00	1,00	1,00
									Y+	A2/18	0,95	1,00	0,84	1,47	1,00	1,00	1,19	1,00	0,60	1,00	1,00	1,00
									Y-	A2/22	0,95	1,00	0,84	1,47	1,00	1,00	1,19	1,00	0,60	1,00	1,00	1,00
56	5,14	1,00	0,00	1,00	1,00	1,00	1,00	1,00		A1/1	1,00	1,00	0,85	1,47	1,00	1,00	1,19	1,00	0,60	1,00	1,00	1,00
	5,14	1,00	0,00		1,00	1,00	1,00			A2/1	1,00	1,00	0,85	1,47	1,00	1,00	1,19	1,00	0,60	1,00	1,00	1,00
									X+	A2/5	0,94	1,00	0,85	1,47	1,00	1,00	1,19	1,00	0,60	1,00	1,00	1,00
									X-	A2/12	0,94	1,00	0,85	1,47	1,00	1,00	1,19	1,00	0,60	1,00	1,00	1,00
									Y+	A2/21	0,94	1,00	0,85	1,47	1,00	1,00	1,19	1,00	0,60	1,00	1,00	1,00
									Y-	A2/23	0,96	1,00	0,85	1,47	1,00	1,00	1,19	1,00	0,60	1,00	1,00	1,00
57	5,14	1,00	0,00	1,00	1,00	1,00	1,00	1,00		A1/1	1,00	1,00	0,87	1,51	1,00	1,00	1,19	1,00	0,60	1,00	1,00	1,00
	5,14	1,00	0,00		1,00	1,00	1,00			A2/1	1,00	1,00	0,87	1,51	1,00	1,00	1,19	1,00	0,60	1,00	1,00	1,00
									X+	A2/5	0,93	1,00	0,87	1,51	1,00	1,00	1,19	1,00	0,60	1,00	1,00	1,00
									X-	A2/12	0,93	1,00	0,87	1,51	1,00	1,00	1,19	1,00	0,60	1,00	1,00	1,00
									Y+	A2/21	0,93	1,00	0,87	1,51	1,00	1,00	1,19	1,00	0,60	1,00	1,00	1,00
									Y-	A2/23	0,97	1,00	0,87	1,51	1,00	1,00	1,19	1,00	0,60	1,00	1,00	1,00
58	5,14	1,00	0,00	1,00	1,00	1,00	1,00	1,00		A1/1	1,00	1,00	0,81	1,51	1,00	1,00	1,19	1,00	0,60	1,00	1,00	1,00
	5,14	1,00	0,00		1,00	1,00	1,00			A2/1	1,00	1,00	0,81	1,51	1,00	1,00	1,19	1,00	0,60	1,00	1,00	1,00
									X+	A2/8	0,93	1,00	0,81	1,51	1,00	1,00	1,19	1,00	0,60	1,00	1,00	1,00
									X-	A2/17	0,93	1,00	0,81	1,51	1,00	1,00	1,19	1,00	0,60	1,00	1,00	1,00
									Y+	A2/18	0,97	1,00	0,81	1,51	1,00	1,00	1,19	1,00	0,60	1,00	1,00	1,00
									Y-	A2/24	0,93	1,00	0,81	1,51	1,00	1,00	1,19	1,00	0,60	1,00	1,00	1,00
59	5,14	1,00	0,00	1,00	1,00	1,00	1,00	1,00		A1/1	1,00	1,00	0,82	1,47	1,00	1,00	1,19	1,00	0,60	1,00	1,00	1,00
	5,14	1,00	0,00		1,00	1,00	1,00			A2/1	1,00	1,00	0,82	1,47	1,00	1,00	1,19	1,00	0,60	1,00	1,00	1,00
									X+	A2/8	0,94	1,00	0,82	1,47	1,00	1,00	1,19	1,00	0,60	1,00	1,00	1,00
									X-	A2/17	0,94	1,00	0,82	1,47	1,00	1,00	1,19	1,00	0,60	1,00	1,00	1,00
									Y+	A2/18	0,96	1,00	0,82	1,47	1,00	1,00	1,19	1,00	0,60	1,00	1,00	1,00
									Y-	A2/24	0,94	1,00	0,82	1,47	1,00	1,00	1,19	1,00	0,60	1,00	1,00	1,00
60	5,14	1,00	0,00	1,00	1,00	1,00	1,00	1,00		A1/1	1,00	1,00	0,84	1,47	1,00	1,00	1,19	1,00	0,60	1,00	1,00	1,00
	5,14	1,00	0,00		1,00	1,00	1,00			A2/1	1,00	1,00	0,84	1,47	1,00	1,00	1,19	1,00	0,60	1,00	1,00	1,00
									X+	A2/2	0,94	1,00	0,84	1,47	1,00	1,00	1,19	1,00	0,60	1,00	1,00	1,00
									X-	A2/10	0,94	1,00	0,84	1,47	1,00	1,00	1,19	1,00	0,60	1,00	1,00	1,00
									Y+	A2/18	0,95	1,00	0,84	1,47	1,00	1,00	1,19	1,00	0,60	1,00	1,00	1,00
									Y-	A2/22	0,95	1,00	0,84	1,47	1,00	1,00	1,19	1,00	0,60	1,00	1,00	1,00
61	5,14	1,00	0,00	1,00	1,00	1,00	1,00	1,00		A1/1	1,00	1,00	0,85	1,47	1,00	1,00	1,19	1,00	0,60	1,00	1,00	1,00
	5,14	1,00	0,00		1,00	1,00	1,00			A2/1	1,00	1,00	0,85	1,47	1,00	1,00	1,19	1,00	0,60	1,00	1,00	1,00
									X+	A2/5	0,94	1,00	0,85	1,47	1,00	1,00	1,19	1,00	0,60	1,00	1,00	1,00
									X-	A2/12	0,94	1,00	0,85	1,47	1,00	1,00	1,19	1,00	0,60	1,00	1,00	1,00
									Y+	A2/21	0,94	1,00	0,85	1,47	1,00	1,00	1,19	1,00	0,60	1,00	1,00	1,00
									Y-	A2/23	0,96	1,00	0,85	1,47	1,00	1,00	1,19	1,00	0,60	1,00	1,00	1,00
62	5,14	1,00	0,00	1,00	1,00	1,00	1,00	1,00		A1/1	1,00	1,00	0,87	1,51	1,00	1,00	1,19	1,00	0,60	1,00	1,00	1,00
	5,14	1,00	0,00		1,00	1,00	1,00			A2/1	1,00	1,00	0,87	1,51	1,00	1,00	1,19	1,00	0,60	1,00	1,00	1,00
									X+	A2/5	0,93	1,00	0,87	1,51	1,00	1,00	1,19	1,00	0,60	1,00	1,00	1,00
									X-	A2/12	0,93	1,00	0,87	1,51	1,00	1,00	1,19	1,00	0,60	1,00	1,00	1,00
									Y+	A2/21	0,93	1,00	0,87	1,51	1,00	1,00	1,19	1,00	0,60	1,00	1,00	1,00
									Y-	A2/23	0,97	1,00	0,87	1,51	1,00	1,00	1,19	1,00	0,60	1,00	1,00	1,00
63	5,14	1,00	0,00	1,00	1,00	1,00	1,00	1,00		A1/1	1,00	1,00	0,81	1,51	1,00	1,00	1,19	1,00	0,60	1,00	1,00	1,00
	5,14	1,00	0,00		1,00	1,00	1,00			A2/1	1,00	1,00	0,81	1,51	1,00	1,00	1,19	1,00	0,60	1,00	1,00	1,00
									X+	A2/8	0,93	1,00	0,81	1,51	1,00	1,00	1,19	1,00	0,60	1,00	1,00	1,00
									X-	A2/17	0,93	1,00	0,81	1,51	1,00	1,00	1,19	1,00	0,60	1,00	1,00	1,00
									Y+	A2/18	0,97	1,00	0,81	1,51	1,00	1,00	1,19	1,00	0,60	1,00	1,00	1,00
									Y-	A2/24	0,93	1,00	0,81	1,51	1,00	1,00	1,19	1,00	0,60	1,00	1,00	1,00
64	5,14	1,00	0,00	1,00	1,00	1,00	1,00	1,00		A1/1	1,00	1,00	0,82	1,47	1,00	1,00	1,19	1,00	0,60	1,00	1,00	1,00
	5,14	1,00	0,00		1,00	1,00	1,00			A2/1	1,00	1,00	0,82	1,47	1,00	1,00	1,19	1,00	0,60	1,00	1,00	1,00
									X+	A2/8	0,94	1,00	0,82	1,47	1,00	1,00	1,19	1,00	0,60	1,00	1,00	1,00
									X-	A2/17	0,94	1,00	0,82	1,47	1,00	1,00	1,19	1,00	0,60	1,00	1,00	1,00
									Y+	A2/18	0,96	1,00	0,82	1,47	1,00	1,00	1,19	1,00	0,60	1,00	1,00	1,00
									Y-	A2/24	0,94	1,00	0,82	1,47	1,00	1,00	1,19	1,00	0,60	1,00	1,00	1,00
65	5,14	1,00	0,00	1,00	1,00	1,00	1,00	1,00		A1/1	1,00	1,00	0,84	1,47	1,00	1,00	1,19	1,00	0,60	1,00	1,00	1,00
	5,14	1,00	0,00		1,00	1,00	1,00			A2/1	1,00	1,00	0,84	1,47	1,00	1,00	1,19	1,00	0,60	1,00	1,00	1,00
									X+	A2/2	0,94	1,00	0,84	1,47	1,00	1,00	1,19	1,00	0,60	1,00	1,00	1,00
									X-	A2/10	0,94	1,00	0,84	1,47	1,00	1,00	1,19	1,00	0,60	1,00	1,00	1,00
									Y+	A2/18	0,95	1,00	0,84	1,47	1,00	1,00	1,19	1,00	0,60	1,00	1,00	1,00
									Y-	A2/22	0,95	1,00	0,84	1,47	1,00	1,00	1,19	1,00	0,60	1,00	1,00	1,00
66	5,14	1,00	0,00	1,00	1,00	1,00	1,00	1,00		A1/1	1,00	1,00	0,85	1,47	1,00	1,00	1,19	1,00	0,60	1,00	1,00	1,00
	5,14	1,00	0,00		1,00	1,00	1,00			A2/1	1,00	1,00	0,85	1,47	1,00	1,00	1,19	1,00	0,60	1,00	1,00	1,00
									X+	A2/5	0,94	1,00	0,85	1,47	1,00	1,00	1,19	1,00	0,60	1,00	1,00	1,00
									X-	A2/12	0,94	1,00	0,85	1,47	1,00	1,00	1,19	1,00	0,60	1,00	1,00	1,00
									Y+	A2/21	0,94	1,00	0,85	1,47	1,00	1,00	1,19	1,00	0,60	1,00	1,00	1,00
									Y-	A2/23	0,96	1,00	0,85	1,47	1,00	1,00	1,19	1,00	0,60	1,00	1,00	1,00
67	5,14	1,00	0,00	1,00	1,00	1,00	1,00	1,00		A1/1	1,00	1,00	0,87	1,51	1,00	1,00	1,19	1,00	0,60	1,00	1,00	1,00
	5,14	1,00	0,00		1,00	1,00	1,00			A2/1	1,00	1,00	0,87	1,51	1,00	1,00	1,19	1,00	0,60	1,00	1,00	1,00
									X+	A2/5	0,93	1,00	0,87	1,51	1,00	1,00	1,19	1,00	0,60	1,00	1,00	1,00
									X-	A2/12	0,93	1,00	0,87	1,51	1,00	1,00	1,19	1,00	0,60	1,00	1,00	1,00
									Y+	A2/21	0,93	1,00	0,87	1,51	1,00	1,00	1,19	1,00	0,60	1,00	1,00	1,00
									Y-	A2/23	0,97	1,00	0,87	1,51	1,00	1,00	1,19	1,00	0,60	1,00	1,00	1,00
68	5,14	1,00	0,00	1,00	1,00	1,00	1,00	1,00		A1/1	1,00	1,00	0,82	1,51	1,00	1,00	1,19	1,00	0,60	1,00	1,00	1,00

COEFFICIENTI DI PORTANZA PIASTRE WINKLER - CONDIZIONI NON DRENATE

Piast	Brinch Hansen			IclTe	Incl.PianoPosa			Igk	Comb		CoeffIncl.Car.			Affondamento			Forma			Punzonamento		
Nro	Nc	Nq	Ng	Gc=Gq	Bc	Bq	Bg	Sism		N.ro	IcV	IqV	IgV	Dc	Dq	Dg	Sc	Sq	Sg	Psic	Psiq	Psig
	5,14	1,00	0,00		1,00	1,00	1,00			A2/1	1,00	1,00	0,82	1,51	1,00	1,00	1,19	1,00	0,60	1,00	1,00	1,00
									X+	A2/8	0,94	1,00	0,82	1,51	1,00	1,00	1,19	1,00	0,60	1,00	1,00	1,00
									X-	A2/17	0,94	1,00	0,82	1,51	1,00	1,00	1,19	1,00	0,60	1,00	1,00	1,00
									Y+	A2/18	0,96	1,00	0,82	1,51	1,00	1,00	1,19	1,00	0,60	1,00	1,00	1,00
									Y-	A2/24	0,94	1,00	0,82	1,51	1,00	1,00	1,19	1,00	0,60	1,00	1,00	1,00
69	5,14	1,00	0,00	1,00	1,00	1,00	1,00	1,00		A1/1	1,00	1,00	0,84	1,51	1,00	1,00	1,19	1,00	0,60	1,00	1,00	1,00
	5,14	1,00	0,00		1,00	1,00	1,00			A2/1	1,00	1,00	0,84	1,51	1,00	1,00	1,19	1,00	0,60	1,00	1,00	1,00
									X+	A2/2	0,94	1,00	0,84	1,51	1,00	1,00	1,19	1,00	0,60	1,00	1,00	1,00
									X-	A2/10	0,95	1,00	0,84	1,51	1,00	1,00	1,19	1,00	0,60	1,00	1,00	1,00
									Y+	A2/18	0,95	1,00	0,84	1,51	1,00	1,00	1,19	1,00	0,60	1,00	1,00	1,00
									Y-	A2/22	0,95	1,00	0,84	1,51	1,00	1,00	1,19	1,00	0,60	1,00	1,00	1,00
70	5,14	1,00	0,00	1,00	1,00	1,00	1,00	1,00		A1/1	1,00	1,00	0,85	1,51	1,00	1,00	1,19	1,00	0,60	1,00	1,00	1,00
	5,14	1,00	0,00		1,00	1,00	1,00			A2/1	1,00	1,00	0,85	1,51	1,00	1,00	1,19	1,00	0,60	1,00	1,00	1,00
									X+	A2/5	0,94	1,00	0,85	1,51	1,00	1,00	1,19	1,00	0,60	1,00	1,00	1,00
									X-	A2/12	0,94	1,00	0,85	1,51	1,00	1,00	1,19	1,00	0,60	1,00	1,00	1,00
									Y+	A2/21	0,94	1,00	0,85	1,51	1,00	1,00	1,19	1,00	0,60	1,00	1,00	1,00
									Y-	A2/23	0,96	1,00	0,85	1,51	1,00	1,00	1,19	1,00	0,60	1,00	1,00	1,00
71	5,14	1,00	0,00	1,00	1,00	1,00	1,00	1,00		A1/1	1,00	1,00	0,81	1,51	1,00	1,00	1,19	1,00	0,60	1,00	1,00	1,00
	5,14	1,00	0,00		1,00	1,00	1,00			A2/1	1,00	1,00	0,81	1,51	1,00	1,00	1,19	1,00	0,60	1,00	1,00	1,00
									X+	A2/8	0,93	1,00	0,81	1,51	1,00	1,00	1,19	1,00	0,60	1,00	1,00	1,00
									X-	A2/17	0,94	1,00	0,81	1,51	1,00	1,00	1,19	1,00	0,60	1,00	1,00	1,00
									Y+	A2/18	0,97	1,00	0,81	1,51	1,00	1,00	1,19	1,00	0,60	1,00	1,00	1,00
									Y-	A2/24	0,93	1,00	0,81	1,51	1,00	1,00	1,19	1,00	0,60	1,00	1,00	1,00
72	5,14	1,00	0,00	1,00	1,00	1,00	1,00	1,00		A1/1	1,00	1,00	0,82	1,47	1,00	1,00	1,19	1,00	0,60	1,00	1,00	1,00
	5,14	1,00	0,00		1,00	1,00	1,00			A2/1	1,00	1,00	0,82	1,47	1,00	1,00	1,19	1,00	0,60	1,00	1,00	1,00
									X+	A2/8	0,94	1,00	0,82	1,47	1,00	1,00	1,19	1,00	0,60	1,00	1,00	1,00
									X-	A2/17	0,94	1,00	0,82	1,47	1,00	1,00	1,19	1,00	0,60	1,00	1,00	1,00
									Y+	A2/18	0,96	1,00	0,82	1,47	1,00	1,00	1,19	1,00	0,60	1,00	1,00	1,00
									Y-	A2/24	0,94	1,00	0,82	1,47	1,00	1,00	1,19	1,00	0,60	1,00	1,00	1,00
73	5,14	1,00	0,00	1,00	1,00	1,00	1,00	1,00		A1/1	1,00	1,00	0,84	1,47	1,00	1,00	1,19	1,00	0,60	1,00	1,00	1,00
	5,14	1,00	0,00		1,00	1,00	1,00			A2/1	1,00	1,00	0,84	1,47	1,00	1,00	1,19	1,00	0,60	1,00	1,00	1,00
									X+	A2/2	0,94	1,00	0,84	1,47	1,00	1,00	1,19	1,00	0,60	1,00	1,00	1,00
									X-	A2/10	0,95	1,00	0,84	1,47	1,00	1,00	1,19	1,00	0,60	1,00	1,00	1,00
									Y+	A2/18	0,95	1,00	0,84	1,47	1,00	1,00	1,19	1,00	0,60	1,00	1,00	1,00
									Y-	A2/22	0,95	1,00	0,84	1,47	1,00	1,00	1,19	1,00	0,60	1,00	1,00	1,00
74	5,14	1,00	0,00	1,00	1,00	1,00	1,00	1,00		A1/1	1,00	1,00	0,85	1,47	1,00	1,00	1,19	1,00	0,60	1,00	1,00	1,00
	5,14	1,00	0,00		1,00	1,00	1,00			A2/1	1,00	1,00	0,85	1,47	1,00	1,00	1,19	1,00	0,60	1,00	1,00	1,00
									X+	A2/5	0,94	1,00	0,85	1,47	1,00	1,00	1,19	1,00	0,60	1,00	1,00	1,00
									X-	A2/12	0,94	1,00	0,85	1,47	1,00	1,00	1,19	1,00	0,60	1,00	1,00	1,00
									Y+	A2/21	0,94	1,00	0,85	1,47	1,00	1,00	1,19	1,00	0,60	1,00	1,00	1,00
									Y-	A2/23	0,96	1,00	0,85	1,47	1,00	1,00	1,19	1,00	0,60	1,00	1,00	1,00
75	5,14	1,00	0,00	1,00	1,00	1,00	1,00	1,00		A1/1	1,00	1,00	0,87	1,51	1,00	1,00	1,19	1,00	0,60	1,00	1,00	1,00
	5,14	1,00	0,00		1,00	1,00	1,00			A2/1	1,00	1,00	0,87	1,51	1,00	1,00	1,19	1,00	0,60	1,00	1,00	1,00
									X+	A2/5	0,93	1,00	0,87	1,51	1,00	1,00	1,19	1,00	0,60	1,00	1,00	1,00
									X-	A2/12	0,94	1,00	0,87	1,51	1,00	1,00	1,19	1,00	0,60	1,00	1,00	1,00
									Y+	A2/21	0,93	1,00	0,87	1,51	1,00	1,00	1,19	1,00	0,60	1,00	1,00	1,00
									Y-	A2/23	0,97	1,00	0,87	1,51	1,00	1,00	1,19	1,00	0,60	1,00	1,00	1,00
76	5,14	1,00	0,00	1,00	1,00	1,00	1,00	1,00		A1/1	1,00	1,00	0,81	1,51	1,00	1,00	1,19	1,00	0,60	1,00	1,00	1,00
	5,14	1,00	0,00		1,00	1,00	1,00			A2/1	1,00	1,00	0,81	1,51	1,00	1,00	1,19	1,00	0,60	1,00	1,00	1,00
									X+	A2/8	0,93	1,00	0,81	1,51	1,00	1,00	1,19	1,00	0,60	1,00	1,00	1,00
									X-	A2/17	0,94	1,00	0,81	1,51	1,00	1,00	1,19	1,00	0,60	1,00	1,00	1,00
									Y+	A2/18	0,97	1,00	0,81	1,51	1,00	1,00	1,19	1,00	0,60	1,00	1,00	1,00
									Y-	A2/24	0,93	1,00	0,81	1,51	1,00	1,00	1,19	1,00	0,60	1,00	1,00	1,00
77	5,14	1,00	0,00	1,00	1,00	1,00	1,00	1,00		A1/1	1,00	1,00	0,82	1,47	1,00	1,00	1,19	1,00	0,60	1,00	1,00	1,00
	5,14	1,00	0,00		1,00	1,00	1,00			A2/1	1,00	1,00	0,82	1,47	1,00	1,00	1,19	1,00	0,60	1,00	1,00	1,00
									X+	A2/8	0,94	1,00	0,82	1,47	1,00	1,00	1,19	1,00	0,60	1,00	1,00	1,00
									X-	A2/17	0,94	1,00	0,82	1,47	1,00	1,00	1,19	1,00	0,60	1,00	1,00	1,00
									Y+	A2/18	0,96	1,00	0,82	1,47	1,00	1,00	1,19	1,00	0,60	1,00	1,00	1,00
									Y-	A2/24	0,94	1,00	0,82	1,47	1,00	1,00	1,19	1,00	0,60	1,00	1,00	1,00
78	5,14	1,00	0,00	1,00	1,00	1,00	1,00	1,00		A1/1	1,00	1,00	0,84	1,47	1,00	1,00	1,19	1,00	0,60	1,00	1,00	1,00
	5,14	1,00	0,00		1,00	1,00	1,00			A2/1	1,00	1,00	0,84	1,47	1,00	1,00	1,19	1,00	0,60	1,00	1,00	1,00
									X+	A2/2	0,94	1,00	0,84	1,47	1,00	1,00	1,19	1,00	0,60	1,00	1,00	1,00
									X-	A2/10	0,95	1,00	0,84	1,47	1,00	1,00	1,19	1,00	0,60	1,00	1,00	1,00
									Y+	A2/18	0,95	1,00	0,84	1,47	1,00	1,00	1,19	1,00	0,60	1,00	1,00	1,00
									Y-	A2/22	0,95	1,00	0,84	1,47	1,00	1,00	1,19	1,00	0,60	1,00	1,00	1,00
79	5,14	1,00	0,00	1,00	1,00	1,00	1,00	1,00		A1/1	1,00	1,00	0,85	1,47	1,00	1,00	1,19	1,00	0,60	1,00	1,00	1,00
	5,14	1,00	0,00		1,00	1,00	1,00			A2/1	1,00	1,00	0,85	1,47	1,00	1,00	1,19	1,00	0,60	1,00	1,00	1,00
									X+	A2/5	0,94	1,00	0,85	1,47	1,00	1,00	1,19	1,00	0,60	1,00	1,00	1,00
									X-	A2/12	0,94	1,00	0,85	1,47	1,00	1,00	1,19	1,00	0,60	1,00	1,00	1,00
									Y+	A2/21	0,94	1,00	0,85	1,47	1,00	1,00	1,19	1,00	0,60	1,00	1,00	1,00
									Y-	A2/23	0,96	1,00	0,85	1,47	1,00	1,00	1,19	1,00	0,60	1,00	1,00	1,00
80	5,14	1,00	0,00	1,00	1,00	1,00	1,00	1,00		A1/1	1,00	1,00	0,87	1,51	1,00	1,00	1,19	1,00	0,60	1,00	1,00	1,00
	5,14	1,00	0,00		1,00	1,00	1,00			A2/1	1,00	1,00	0,87	1,51	1,00	1,00	1,19	1,00	0,60	1,00	1,00	1,00
									X+	A2/5	0,93	1,00	0,87	1,51	1,00	1,00	1,19	1,00	0,60	1,00	1,00	1,00
									X-	A2/12	0,94	1,00	0,87	1,51	1,00	1,00	1,19	1,00	0,60	1,00	1,00	1,00
									Y+	A2/21	0,93	1,00	0,87	1,51	1,00	1,00	1,19	1,00	0,60	1,00	1,00	1,00
									Y-	A2/23	0,97	1,00	0,87	1,51	1,00	1,00	1,19	1,00	0,60	1,00	1,00	1,00

COEFFICIENTI DI PORTANZA PIASTRE WINKLER - CONDIZIONI NON DRENATE

Piast Nro	Brinch Hansen Nc	Nq	Ng	IclTe Gc=Gq	Incl.PianoPosa Bc	Bq	Bg	Igk Sism		Comb N.ro	CoeffIncl.Car. IcV	IqV	IgV	Affondamento Dc	Dq	Dg	Forma Sc	Sq	Sg	Punzonamento Psic	Psiq	Psig
81	5,14	1,00	0,00	1,00	1,00	1,00	1,00	1,00		A1/1	1,00	1,00	0,81	1,51	1,00	1,00	1,19	1,00	0,60	1,00	1,00	1,00
	5,14	1,00	0,00		1,00	1,00	1,00			A2/1	1,00	1,00	0,81	1,51	1,00	1,00	1,19	1,00	0,60	1,00	1,00	1,00
									X+	A2/8	0,93	1,00	0,81	1,51	1,00	1,00	1,19	1,00	0,60	1,00	1,00	1,00
									X-	A2/17	0,94	1,00	0,81	1,51	1,00	1,00	1,19	1,00	0,60	1,00	1,00	1,00
									Y+	A2/18	0,97	1,00	0,81	1,51	1,00	1,00	1,19	1,00	0,60	1,00	1,00	1,00
									Y-	A2/24	0,93	1,00	0,81	1,51	1,00	1,00	1,19	1,00	0,60	1,00	1,00	1,00
82	5,14	1,00	0,00	1,00	1,00	1,00	1,00	1,00		A1/1	1,00	1,00	0,82	1,47	1,00	1,00	1,19	1,00	0,60	1,00	1,00	1,00
	5,14	1,00	0,00		1,00	1,00	1,00			A2/1	1,00	1,00	0,82	1,47	1,00	1,00	1,19	1,00	0,60	1,00	1,00	1,00
									X+	A2/8	0,94	1,00	0,82	1,47	1,00	1,00	1,19	1,00	0,60	1,00	1,00	1,00
									X-	A2/17	0,94	1,00	0,82	1,47	1,00	1,00	1,19	1,00	0,60	1,00	1,00	1,00
									Y+	A2/18	0,96	1,00	0,82	1,47	1,00	1,00	1,19	1,00	0,60	1,00	1,00	1,00
									Y-	A2/24	0,94	1,00	0,82	1,47	1,00	1,00	1,19	1,00	0,60	1,00	1,00	1,00
83	5,14	1,00	0,00	1,00	1,00	1,00	1,00	1,00		A1/1	1,00	1,00	0,84	1,47	1,00	1,00	1,19	1,00	0,60	1,00	1,00	1,00
	5,14	1,00	0,00		1,00	1,00	1,00			A2/1	1,00	1,00	0,84	1,47	1,00	1,00	1,19	1,00	0,60	1,00	1,00	1,00
									X+	A2/2	0,94	1,00	0,84	1,47	1,00	1,00	1,19	1,00	0,60	1,00	1,00	1,00
									X-	A2/10	0,95	1,00	0,84	1,47	1,00	1,00	1,19	1,00	0,60	1,00	1,00	1,00
									Y+	A2/18	0,95	1,00	0,84	1,47	1,00	1,00	1,19	1,00	0,60	1,00	1,00	1,00
									Y-	A2/22	0,95	1,00	0,84	1,47	1,00	1,00	1,19	1,00	0,60	1,00	1,00	1,00
84	5,14	1,00	0,00	1,00	1,00	1,00	1,00	1,00		A1/1	1,00	1,00	0,85	1,47	1,00	1,00	1,19	1,00	0,60	1,00	1,00	1,00
	5,14	1,00	0,00		1,00	1,00	1,00			A2/1	1,00	1,00	0,85	1,47	1,00	1,00	1,19	1,00	0,60	1,00	1,00	1,00
									X+	A2/5	0,94	1,00	0,85	1,47	1,00	1,00	1,19	1,00	0,60	1,00	1,00	1,00
									X-	A2/12	0,94	1,00	0,85	1,47	1,00	1,00	1,19	1,00	0,60	1,00	1,00	1,00
									Y+	A2/21	0,94	1,00	0,85	1,47	1,00	1,00	1,19	1,00	0,60	1,00	1,00	1,00
									Y-	A2/23	0,96	1,00	0,85	1,47	1,00	1,00	1,19	1,00	0,60	1,00	1,00	1,00
85	5,14	1,00	0,00	1,00	1,00	1,00	1,00	1,00		A1/1	1,00	1,00	0,87	1,51	1,00	1,00	1,19	1,00	0,60	1,00	1,00	1,00
	5,14	1,00	0,00		1,00	1,00	1,00			A2/1	1,00	1,00	0,87	1,51	1,00	1,00	1,19	1,00	0,60	1,00	1,00	1,00
									X+	A2/5	0,93	1,00	0,87	1,51	1,00	1,00	1,19	1,00	0,60	1,00	1,00	1,00
									X-	A2/12	0,94	1,00	0,87	1,51	1,00	1,00	1,19	1,00	0,60	1,00	1,00	1,00
									Y+	A2/21	0,93	1,00	0,87	1,51	1,00	1,00	1,19	1,00	0,60	1,00	1,00	1,00
									Y-	A2/23	0,97	1,00	0,87	1,51	1,00	1,00	1,19	1,00	0,60	1,00	1,00	1,00

VERIFICA ALLO SCORRIMENTO - CONDIZIONI DRENATE

IDENTIFICATIVO			RISULTATI									
Combinazione N.ro	Tipo Elem.	Elem N.ro	N (t)	Tg(fi)/ Gfi/Gr	C/Gc/Gr t/mq	Area mq	Vres (t)	Fh (t)	Verifica Locale	S(Vres) (t)	S(Fh) (t)	Verifica Globale
A2 / 5	PIASTRA	95	5,89	0,324	1,38	0,700	2,87	0,81	OK	2,87	0,81	OK

VERIFICA ALLO SCORRIMENTO - CONDIZIONI NON DRENATE

IDENTIFICATIVO			RISULTATI									
Combinazione N.ro	Tipo Elem.	Elem N.ro	N (t)	Tg(fi)/ Gfi/Gr	C/Gc/Gr t/mq	Area mq	Vres (t)	Fh (t)	Verifica Locale	S(Vres) (t)	S(Fh) (t)	Verifica Globale
A2 / 21	PIASTRA	95	7,31	0,000	4,48	0,700	3,14	0,82	OK	3,14	0,82	OK

PORTANZA GLOBALE PIASTRE - MOLTIPLICATORI DI COLLASSO

	DRENATE				NON DRENATE				RISULTATI	
Comb N.ro	Risult (t)	Resist (t)	Moltipl. Collasso	%Pl. Moll	Risult (t)	Resist (t)	Moltipl. Collasso	%Pl. Moll	Moltipl. Minimo	STATUS (m)
A1 / 1	961	961	1,000	0	961	961	1,000	0	1,000	OK
A2 / 1	802	802	1,000	0	802	802	1,000	0		OK
A2 / 2	632	632	1,000	0	632	632	1,000	0		OK
A2 / 3	632	632	1,000	0	632	632	1,000	0		OK
A2 / 4	632	632	1,000	0	632	632	1,000	0		OK
A2 / 5	632	632	1,000	0	632	632	1,000	0		OK
A2 / 6	632	632	1,000	0	632	632	1,000	0		OK
A2 / 7	632	632	1,000	0	632	632	1,000	0		OK
A2 / 8	632	632	1,000	0	632	632	1,000	0		OK
A2 / 9	632	632	1,000	0	632	632	1,000	0		OK
A2 / 10	632	632	1,000	0	632	632	1,000	0		OK
A2 / 11	632	632	1,000	0	632	632	1,000	0		OK
A2 / 12	632	632	1,000	0	632	632	1,000	0		OK
A2 / 13	632	632	1,000	0	632	632	1,000	0		OK
A2 / 14	632	632	1,000	0	632	632	1,000	0		OK
A2 / 15	632	632	1,000	0	632	632	1,000	0		OK
A2 / 16	632	632	1,000	0	632	632	1,000	0		OK
A2 / 17	632	632	1,000	0	632	632	1,000	0		OK
A2 / 18	632	632	1,000	0	632	632	1,000	0		OK
A2 / 19	632	632	1,000	0	632	632	1,000	0		OK
A2 / 20	632	632	1,000	0	632	632	1,000	0		OK

PORTANZA GLOBALE PIASTRE - MOLTIPLICATORI DI COLLASSO

	DRENATE				NON DRENATE				RISULTATI	
Comb N.ro	Risult (t)	Resist (t)	Moltipl. Collasso	%Pl. Moll	Risult (t)	Resist (t)	Moltipl. Collasso	%Pl. Moll	Moltipl. Minimo	STATUS (m)
A2 / 21	632	632	1,000	0	632	632	1,000	0		OK
A2 / 22	632	632	1,000	0	632	632	1,000	0		OK
A2 / 23	632	632	1,000	0	632	632	1,000	0		OK
A2 / 24	632	632	1,000	0	632	632	1,000	0		OK
A2 / 25	632	632	1,000	0	632	632	1,000	0		OK
A2 / 26	632	632	1,000	0	632	632	1,000	0		OK
A2 / 27	632	632	1,000	0	632	632	1,000	0		OK
A2 / 28	632	632	1,000	0	632	632	1,000	0		OK
A2 / 29	632	632	1,000	0	632	632	1,000	0		OK
A2 / 30	632	632	1,000	0	632	632	1,000	0		OK
A2 / 31	632	632	1,000	0	632	632	1,000	0		OK
A2 / 32	632	632	1,000	0	632	632	1,000	0		OK
A2 / 33	632	632	1,000	0	632	632	1,000	0		OK

PORTANZA GLOBALE PIASTRE - ABBASSAMENTI COMBINAZ.:A1 / 1

	DRENATE		NON DRENATE			DRENATE		NON DRENATE			DRENATE		NON DRENATE	
Nodo3d N.ro	SpostZ (cm)	SpostZ/ SpostEl	SpostZ (cm)	SpostZ/ SpostEl	Nodo3d N.ro	SpostZ (cm)	SpostZ/ SpostEl	SpostZ (cm)	SpostZ/ SpostEl	Nodo3d N.ro	SpostZ (cm)	SpostZ/ SpostEl	SpostZ (cm)	SpostZ/ SpostEl
1	-0,215	ELAST.	-0,215	ELAST.	2	-0,215	ELAST.	-0,215	ELAST.	3	-0,215	ELAST.	-0,215	ELAST.
4	-0,215	ELAST.	-0,215	ELAST.	5	-0,215	ELAST.	-0,215	ELAST.	6	-0,215	ELAST.	-0,215	ELAST.
7	-0,215	ELAST.	-0,215	ELAST.	8	-0,215	ELAST.	-0,215	ELAST.	9	-0,215	ELAST.	-0,215	ELAST.
10	-0,215	ELAST.	-0,215	ELAST.	21	-0,215	ELAST.	-0,215	ELAST.	22	-0,215	ELAST.	-0,215	ELAST.
23	-0,215	ELAST.	-0,215	ELAST.	24	-0,214	ELAST.	-0,214	ELAST.	25	-0,215	ELAST.	-0,215	ELAST.
26	-0,215	ELAST.	-0,215	ELAST.	27	-0,215	ELAST.	-0,215	ELAST.	28	-0,215	ELAST.	-0,215	ELAST.
29	-0,214	ELAST.	-0,214	ELAST.	30	-0,214	ELAST.	-0,214	ELAST.	31	-0,214	ELAST.	-0,214	ELAST.
32	-0,214	ELAST.	-0,214	ELAST.	33	-0,214	ELAST.	-0,214	ELAST.	34	-0,214	ELAST.	-0,214	ELAST.
35	-0,215	ELAST.	-0,215	ELAST.	36	-0,215	ELAST.	-0,215	ELAST.	37	-0,215	ELAST.	-0,215	ELAST.
38	-0,215	ELAST.	-0,215	ELAST.	39	-0,215	ELAST.	-0,215	ELAST.	40	-0,215	ELAST.	-0,215	ELAST.
41	-0,215	ELAST.	-0,215	ELAST.	42	-0,215	ELAST.	-0,215	ELAST.	43	-0,214	ELAST.	-0,214	ELAST.
44	-0,215	ELAST.	-0,215	ELAST.	45	-0,215	ELAST.	-0,215	ELAST.	46	-0,215	ELAST.	-0,215	ELAST.
47	-0,214	ELAST.	-0,214	ELAST.	48	-0,215	ELAST.	-0,215	ELAST.	49	-0,215	ELAST.	-0,215	ELAST.
50	-0,215	ELAST.	-0,215	ELAST.	51	-0,215	ELAST.	-0,215	ELAST.	52	-0,214	ELAST.	-0,214	ELAST.
53	-0,215	ELAST.	-0,215	ELAST.	54	-0,215	ELAST.	-0,215	ELAST.	55	-0,215	ELAST.	-0,215	ELAST.
56	-0,215	ELAST.	-0,215	ELAST.	57	-0,214	ELAST.	-0,214	ELAST.	58	-0,215	ELAST.	-0,215	ELAST.
59	-0,215	ELAST.	-0,215	ELAST.	60	-0,215	ELAST.	-0,215	ELAST.	61	-0,214	ELAST.	-0,214	ELAST.
62	-0,215	ELAST.	-0,215	ELAST.	63	-0,215	ELAST.	-0,215	ELAST.	64	-0,215	ELAST.	-0,215	ELAST.
65	-0,214	ELAST.	-0,214	ELAST.	66	-0,215	ELAST.	-0,215	ELAST.	67	-0,215	ELAST.	-0,215	ELAST.
68	-0,215	ELAST.	-0,215	ELAST.	69	-0,215	ELAST.	-0,215	ELAST.	70	-0,214	ELAST.	-0,214	ELAST.
71	-0,215	ELAST.	-0,215	ELAST.	72	-0,215	ELAST.	-0,215	ELAST.	73	-0,215	ELAST.	-0,215	ELAST.
74	-0,215	ELAST.	-0,215	ELAST.	75	-0,214	ELAST.	-0,214	ELAST.	76	-0,215	ELAST.	-0,215	ELAST.
77	-0,215	ELAST.	-0,215	ELAST.	78	-0,214	ELAST.	-0,214	ELAST.	79	-0,214	ELAST.	-0,214	ELAST.
80	-0,214	ELAST.	-0,214	ELAST.	81	-0,215	ELAST.	-0,215	ELAST.	82	-0,215	ELAST.	-0,215	ELAST.
83	-0,214	ELAST.	-0,214	ELAST.	84	-0,215	ELAST.	-0,215	ELAST.	85	-0,215	ELAST.	-0,215	ELAST.
86	-0,215	ELAST.	-0,215	ELAST.	87	-0,215	ELAST.	-0,215	ELAST.	88	-0,214	ELAST.	-0,214	ELAST.
89	-0,215	ELAST.	-0,215	ELAST.	90	-0,215	ELAST.	-0,215	ELAST.	91	-0,215	ELAST.	-0,215	ELAST.
92	-0,215	ELAST.	-0,215	ELAST.	93	-0,214	ELAST.	-0,214	ELAST.	94	-0,215	ELAST.	-0,215	ELAST.
95	-0,215	ELAST.	-0,215	ELAST.										

CEDIMENTI ELASTICI ED EDOMETRICI

Filo N.ro	Combinaz N.ro	Ced.El. cm	Ced.Ed. cm	Filo N.ro	Combinaz N.ro	Ced.El. cm	Ced.Ed. cm	Filo N.ro	Combinaz N.ro	Ced.El. cm	Ced.Ed. cm	Filo N.ro	Combinaz N.ro	Ced.El. cm	Ced.Ed. cm
1	Rare 1	0,38	0,94	2	Rare 1	0,59	1,47	3	Rare 1	0,61	1,52	4	Rare 1	0,59	1,47
	Freq 1	0,37	0,92		Freq 1	0,57	1,43		Freq 1	0,59	1,48		Freq 1	0,57	1,43
	Perm 1	0,35	0,89		Perm 1	0,55	1,38		Perm 1	0,57	1,43		Perm 1	0,55	1,38
	MAX.	0,38	0,94		MAX.	0,59	1,47		MAX.	0,61	1,52		MAX.	0,59	1,47
5	Rare 1	0,38	0,94	6	Rare 1	0,38	0,94	7	Rare 1	0,59	1,47	8	Rare 1	0,61	1,52
	Freq 1	0,37	0,92		Freq 1	0,37	0,92		Freq 1	0,57	1,43		Freq 1	0,59	1,48
	Perm 1	0,35	0,89		Perm 1	0,35	0,89		Perm 1	0,55	1,38		Perm 1	0,57	1,43
	MAX.	0,38	0,94		MAX.	0,38	0,94		MAX.	0,59	1,47		MAX.	0,61	1,52
9	Rare 1	0,59	1,47	10	Rare 1	0,38	0,94	11	Rare 1	0,53	1,33	12	Rare 1	0,56	1,40
	Freq 1	0,57	1,43		Freq 1	0,37	0,92		Freq 1	0,52	1,29		Freq 1	0,54	1,36
	Perm 1	0,55	1,38		Perm 1	0,35	0,89		Perm 1	0,50	1,25		Perm 1	0,53	1,32
	MAX.	0,59	1,47		MAX.	0,38	0,94		MAX.	0,53	1,33		MAX.	0,56	1,40
13	Rare 1	0,58	1,44	14	Rare 1	0,47	1,17	15	Rare 1	0,66	1,66	16	Rare 1	0,69	1,73
	Freq 1	0,56	1,40		Freq 1	0,45	1,13		Freq 1	0,64	1,61		Freq 1	0,67	1,68
	Perm 1	0,54	1,35		Perm 1	0,44	1,10		Perm 1	0,62	1,56		Perm 1	0,65	1,63
	MAX.	0,58	1,44		MAX.	0,47	1,17		MAX.	0,66	1,66		MAX.	0,69	1,73
17	Rare 1	0,71	1,77	18	Rare 1	0,72	1,80	19	Rare 1	0,49	1,22	20	Rare 1	0,71	1,77
	Freq 1	0,69	1,72		Freq 1	0,70	1,75		Freq 1	0,47	1,18		Freq 1	0,69	1,72
	Perm 1	0,67	1,67		Perm 1	0,68	1,69		Perm 1	0,46	1,15		Perm 1	0,66	1,66
	MAX.	0,71	1,77		MAX.	0,72	1,80		MAX.	0,49	1,22		MAX.	0,71	1,77

CEDIMENTI ELASTICI ED EDOMETRICI

Filo N.ro	Combinaz N.ro	Ced.El. cm	Ced.Ed. cm	Filo N.ro	Combinaz N.ro	Ced.El. cm	Ced.Ed. cm	Filo N.ro	Combinaz N.ro	Ced.El. cm	Ced.Ed. cm	Filo N.ro	Combinaz N.ro	Ced.El. cm	Ced.Ed. cm
21	Rare 1	0,74	1,85	22	Rare 1	0,76	1,89	23	Rare 1	0,77	1,92	24	Rare 1	0,47	1,17
	Freq 1	0,72	1,79		Freq 1	0,73	1,83		Freq 1	0,74	1,86		Freq 1	0,45	1,13
	Perm 1	0,69	1,73		Perm 1	0,71	1,77		Perm 1	0,72	1,80		Perm 1	0,44	1,10
	MAX.	0,74	1,85		MAX.	0,76	1,89		MAX.	0,77	1,92		MAX.	0,47	1,17
25	Rare 1	0,66	1,66	26	Rare 1	0,69	1,73	27	Rare 1	0,71	1,77	28	Rare 1	0,72	1,80
	Freq 1	0,64	1,61		Freq 1	0,67	1,68		Freq 1	0,69	1,72		Freq 1	0,70	1,75
	Perm 1	0,62	1,56		Perm 1	0,65	1,63		Perm 1	0,67	1,67		Perm 1	0,68	1,69
	MAX.	0,66	1,66		MAX.	0,69	1,73		MAX.	0,71	1,77		MAX.	0,72	1,80
29	Rare 1	0,53	1,33	30	Rare 1	0,56	1,40	31	Rare 1	0,58	1,44	32	Rare 1	0,74	1,85
	Freq 1	0,52	1,29		Freq 1	0,54	1,36		Freq 1	0,56	1,40		Freq 1	0,72	1,80
	Perm 1	0,50	1,25		Perm 1	0,53	1,32		Perm 1	0,54	1,35		Perm 1	0,70	1,74
	MAX.	0,53	1,33		MAX.	0,56	1,40		MAX.	0,58	1,44		MAX.	0,74	1,85
33	Rare 1	0,79	1,97	34	Rare 1	0,74	1,85	35	Rare 1	0,61	1,52	36	Rare 1	0,74	1,85
	Freq 1	0,76	1,91		Freq 1	0,72	1,80		Freq 1	0,59	1,47		Freq 1	0,72	1,80
	Perm 1	0,74	1,85		Perm 1	0,70	1,74		Perm 1	0,57	1,43		Perm 1	0,70	1,74
	MAX.	0,79	1,97		MAX.	0,74	1,85		MAX.	0,61	1,52		MAX.	0,74	1,85
37	Rare 1	0,79	1,97	38	Rare 1	0,74	1,85	39	Rare 1	0,61	1,52	40	Rare 1	0,60	1,51
	Freq 1	0,76	1,91		Freq 1	0,72	1,80		Freq 1	0,59	1,47		Freq 1	0,59	1,47
	Perm 1	0,74	1,85		Perm 1	0,70	1,74		Perm 1	0,57	1,43		Perm 1	0,57	1,42
	MAX.	0,79	1,97		MAX.	0,74	1,85		MAX.	0,61	1,52		MAX.	0,60	1,51
41	Rare 1	0,74	1,84	42	Rare 1	0,78	1,96	43	Rare 1	0,74	1,84	44	Rare 1	0,60	1,51
	Freq 1	0,71	1,79		Freq 1	0,76	1,90		Freq 1	0,71	1,79		Freq 1	0,59	1,47
	Perm 1	0,69	1,73		Perm 1	0,74	1,84		Perm 1	0,69	1,73		Perm 1	0,57	1,42
	MAX.	0,74	1,84		MAX.	0,78	1,96		MAX.	0,74	1,84		MAX.	0,60	1,51
45	Rare 1	0,60	1,49	46	Rare 1	0,73	1,83	47	Rare 1	0,78	1,94	48	Rare 1	0,73	1,83
	Freq 1	0,58	1,45		Freq 1	0,71	1,77		Freq 1	0,75	1,88		Freq 1	0,71	1,77
	Perm 1	0,56	1,40		Perm 1	0,69	1,71		Perm 1	0,73	1,82		Perm 1	0,69	1,71
	MAX.	0,60	1,49		MAX.	0,73	1,83		MAX.	0,78	1,94		MAX.	0,73	1,83
49	Rare 1	0,60	1,49	50	Rare 1	0,72	1,80	51	Rare 1	0,77	1,92	52	Rare 1	0,72	1,80
	Freq 1	0,58	1,45		Freq 1	0,70	1,75		Freq 1	0,74	1,86		Freq 1	0,70	1,75
	Perm 1	0,56	1,40		Perm 1	0,68	1,69		Perm 1	0,72	1,80		Perm 1	0,68	1,69
	MAX.	0,60	1,49		MAX.	0,72	1,80		MAX.	0,77	1,92		MAX.	0,72	1,80
53	Rare 1	0,60	1,49	54	Rare 1	0,73	1,83	55	Rare 1	0,78	1,94	56	Rare 1	0,73	1,83
	Freq 1	0,58	1,45		Freq 1	0,71	1,77		Freq 1	0,75	1,88		Freq 1	0,71	1,77
	Perm 1	0,56	1,40		Perm 1	0,69	1,71		Perm 1	0,73	1,82		Perm 1	0,69	1,71
	MAX.	0,60	1,49		MAX.	0,73	1,83		MAX.	0,78	1,94		MAX.	0,73	1,83
57	Rare 1	0,60	1,49	58	Rare 1	0,60	1,51	59	Rare 1	0,74	1,84	60	Rare 1	0,78	1,96
	Freq 1	0,58	1,45		Freq 1	0,59	1,47		Freq 1	0,71	1,79		Freq 1	0,76	1,90
	Perm 1	0,56	1,40		Perm 1	0,57	1,42		Perm 1	0,69	1,73		Perm 1	0,74	1,84
	MAX.	0,60	1,49		MAX.	0,60	1,51		MAX.	0,74	1,84		MAX.	0,78	1,96
61	Rare 1	0,74	1,84	62	Rare 1	0,60	1,51	63	Rare 1	0,61	1,52	64	Rare 1	0,74	1,85
	Freq 1	0,71	1,79		Freq 1	0,59	1,47		Freq 1	0,59	1,47		Freq 1	0,72	1,80
	Perm 1	0,69	1,73		Perm 1	0,57	1,42		Perm 1	0,57	1,43		Perm 1	0,70	1,74
	MAX.	0,74	1,84		MAX.	0,60	1,51		MAX.	0,61	1,52		MAX.	0,74	1,85
65	Rare 1	0,79	1,97	66	Rare 1	0,74	1,85	67	Rare 1	0,61	1,52	68	Rare 1	0,47	1,17
	Freq 1	0,76	1,91		Freq 1	0,72	1,80		Freq 1	0,59	1,47		Freq 1	0,45	1,13
	Perm 1	0,74	1,85		Perm 1	0,70	1,74		Perm 1	0,57	1,43		Perm 1	0,44	1,10
	MAX.	0,79	1,97		MAX.	0,74	1,85		MAX.	0,61	1,52		MAX.	0,47	1,17
69	Rare 1	0,49	1,22	70	Rare 1	0,47	1,17	71	Rare 1	0,53	1,33	72	Rare 1	0,66	1,66
	Freq 1	0,47	1,19		Freq 1	0,45	1,13		Freq 1	0,52	1,29		Freq 1	0,64	1,61
	Perm 1	0,46	1,15		Perm 1	0,44	1,10		Perm 1	0,50	1,25		Perm 1	0,62	1,56
	MAX.	0,49	1,22		MAX.	0,47	1,17		MAX.	0,53	1,33		MAX.	0,66	1,66
73	Rare 1	0,71	1,77	74	Rare 1	0,66	1,66	75	Rare 1	0,53	1,33	76	Rare 1	0,56	1,40
	Freq 1	0,69	1,72		Freq 1	0,64	1,61		Freq 1	0,52	1,29		Freq 1	0,54	1,36
	Perm 1	0,66	1,66		Perm 1	0,62	1,56		Perm 1	0,50	1,25		Perm 1	0,53	1,32
	MAX.	0,71	1,77		MAX.	0,66	1,66		MAX.	0,53	1,33		MAX.	0,56	1,40
77	Rare 1	0,69	1,73	78	Rare 1	0,74	1,85	79	Rare 1	0,69	1,73	80	Rare 1	0,56	1,40
	Freq 1	0,67	1,68		Freq 1	0,72	1,79		Freq 1	0,67	1,68		Freq 1	0,54	1,36
	Perm 1	0,65	1,63		Perm 1	0,69	1,73		Perm 1	0,65	1,63		Perm 1	0,53	1,32
	MAX.	0,69	1,73		MAX.	0,74	1,85		MAX.	0,69	1,73		MAX.	0,56	1,40
81	Rare 1	0,58	1,44	82	Rare 1	0,71	1,77	83	Rare 1	0,76	1,89	84	Rare 1	0,71	1,77
	Freq 1	0,56	1,40		Freq 1	0,69	1,72		Freq 1	0,73	1,83		Freq 1	0,69	1,72
	Perm 1	0,54	1,35		Perm 1	0,67	1,67		Perm 1	0,71	1,77		Perm 1	0,67	1,67
	MAX.	0,58	1,44		MAX.	0,71	1,77		MAX.	0,76	1,89		MAX.	0,71	1,77
85	Rare 1	0,58	1,44												
	Freq 1	0,56	1,40												
	Perm 1	0,54	1,35												
	MAX.	0,58	1,44												

Calcolo tipo B
Canale coperto (sez. 2.40 mt x 2,00 mt)

- **SPECIFICHE CAMPI TABELLA DI STAMPA**

Le sezioni delle aste in c.a.o. riportate nel seguito sono state raggruppate per tipologia. Le tipologie disponibili sono le seguenti:

1) *RETTANGOLARE*
2) *a T*
3) *ad I*
4) *a C*
5) *CIRCOLARE*
6) *POLIGONALE*

Nelle tabelle sono usate alcune sigle il cui significato è spiegato dagli schemi riportati in appresso:

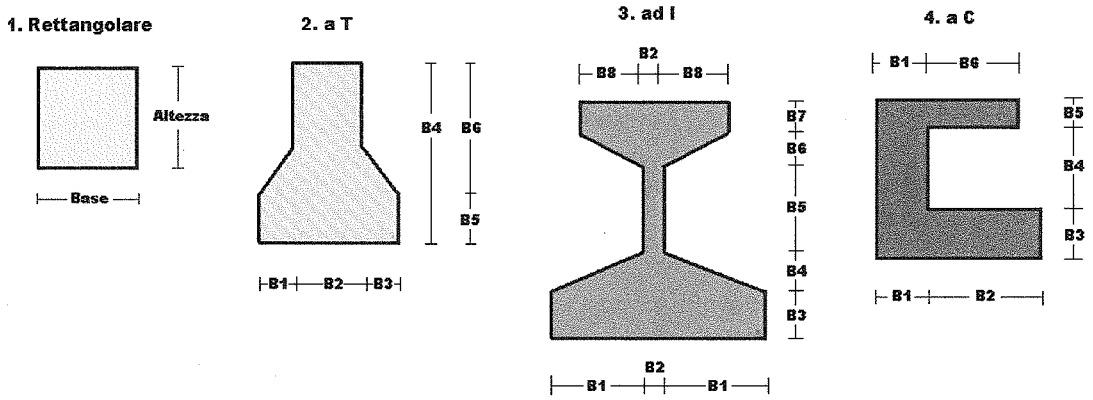

Per quanto attiene alla tipologia poligonale le diciture V1, V2, ..., V10 individuano i vertici della sezione descritta per coordinate.

In coda alle presenti stampe viene riportata la tabellina riassuntiva delle caratteristiche statiche delle sezioni in parola in termini di area, momenti di inerzia baricentrici rispetto all'asse X ed Y (Ixg ed Iyg) e momento d'inerzia polare (Ip).

- **SPECIFICHE CAMPI TABELLA DI STAMPA**

Si riporta di seguito la spiegazione delle sigle usate nella tabella di stampa dell'archivio materiali.

Materiale N.ro	: *Numero identificativo del materiale in esame*
Densità	: *Peso specifico del materiale*
Ex * 1E3	: *Modulo elastico in direzione x moltiplicato per 10 al cubo*
Ni.x	: *Coefficiente di Poisson in direzione x*
Alfa.x	: *Coefficiente di dilatazione termica in direzione x*
Ey * 1E3	: *Modulo elastico in direzione y moltiplicato per 10 al cubo*
Ni.y	: *Coefficiente di Poisson in direzione y*
Alfa.y	: *Coefficiente di dilatazione termica in direzione y*
E11 * 1E3	: *Elemento della matrice elastica moltiplicato per 10 al cubo, 1a riga - 1a colonna*
E12 * 1E3	: *Elemento della matrice elastica moltiplicato per 10 al cubo, 1a riga - 2a colonna*
E13 * 1E3	: *Elemento della matrice elastica moltiplicato per 10 al cubo, 1a riga - 3a colonna*
E22 * 1E3	: *Elemento della matrice elastica moltiplicato per 10 al cubo, 2a riga - 2a colonna*
E23 * 1E3	: *Elemento della matrice elastica moltiplicato per 10 al cubo, 2a riga - 3a colonna*
E33 * 1E3	: *Elemento della matrice elastica moltiplicato per 10 al cubo, 3a riga - 3a colonna*

- **SPECIFICHE CAMPI TABELLA DI STAMPA**

Si riporta di seguito la spiegazione delle sigle usate nella tabella di stampa dell'archivio shell.

Sezione N.ro : *Numero identificativo dell'archivio sezioni (dal numero 601 in poi)*

Spessore : *Spessore dell'elemento*

Base foro : *Base di un eventuale foro sull'elemento (zero nel caso in cui il foro non sia presente)*

Altezza foro : *Altezza di un eventuale foro sull'elemento (zero nel caso in cui il foro non sia presente)*

Codice : *Codice identificativo della posizione del foro (1 = al centro; 0 = qualunque posizione)*

Ascissa foro : *Ascissa dello spigolo inferiore sinistro del foro*

Ordinata foro : *Ordinata dello spigolo inferiore sinistro del foro*

Tipo mater. : *Numero di archivio dei materiali shell*

Tipo elem. : *Schematizzazione dell'elemento a livello di calcolo:*

0 = Lastra – Piastra
1 = Lastra
2 = Piastra

- **SPECIFICHE CAMPI TABELLA DI STAMPA**

Si riporta appresso la spiegazione delle sigle usate nelle tabelle riassuntive dei criteri di progetto per le aste in elevazione, per quelle di fondazione, per i pilastri e per i setti.

Crit.N.ro : *Numero indicativo del criterio di progetto*
Elem. : *Tipo di elemento strutturale*
%Rig.Tors. : *Percentuale di rigidezza torsionale*
Mod. E : *Modulo di elasticità normale*
Poisson : *Coefficiente di Poisson*
Sgmc : *Tensione massima di esercizio del calcestruzzo*
tauc0 : *Tensione tangenziale minima*
tauc1 : *Tensione tangenziale massima*
Sgmf : *Tensione massima di esercizio dell'acciaio*
Om. : *Coefficiente di omogeneizzazione*
Gamma : *Peso specifico del materiale*
Copristaffa : *Distanza tra il lembo esterno della staffa ed il lembo esterno della sezione in calcestruzzo*
Fi min. : *Diametro minimo utilizzabile per le armature longitudinali*
Fi st. : *Diametro delle staffe*
Lar. st. : *Larghezza massima delle staffe*
Psc : *Passo di scansione per i diagrammi delle caratteristiche*
Pos.pol. : *Numero di posizioni delle armature per la verifica di sezioni poligonali*
D arm. : *Passo di incremento dell'armatura per la verifica di sezioni poligonali*
Iteraz. : *Numero massimo di iterazioni per la verifica di sezioni poligonali*
Def. Tag. : *Deformabilità a taglio (si, no)*
%Scorr.Staf. : *Percentuale di scorrimento da far assorbire alle staffe*
P.max staffe : *Passo massimo delle staffe*
P.min.staffe : *Passo minimo delle staffe*
tMt min. : *Tensione di torsione minima al di sotto del quale non si arma a torsione*
Ferri parete : *Presenza di ferri di parete a taglio*
Ecc.lim. : *Eccentricità M/N limite oltre la quale la verifica viene effettuata a flessione pura*
Tipo ver. : *Tipo di verifica (0 = solo Mx; 1 = Mx e My separate; 2 = deviata)*
Fl.rett. : *Flessione retta forzata per sezioni dissimmetriche ma simmetrizzabili (0 = no; 1 = si)*
Den.X pos. : *Denominatore della quantità q*l*l per determinare il momento Mx minimo per la copertura del diagramma positivo*
Den.X neg. : *Denominatore della quantità q*l*l per determinare il momento Mx minimo per la copertura del diagramma negativo*
Den.Y pos. : *Denominatore della quantità q*l*l per determinare il momento My minimo per la copertura del diagramma positivo*
Den.Y neg. : *Denominatore della quantità q*l*l per determinare il momento My minimo per la copertura del diagramma negativo*
%Mag.car. : *Percentuale di maggiorazione dei carichi statici della prima combinazione di carico*
Linear. : *Coefficiente descrittivo del comportamento dell'asta:*
1 = comportamento lineare sia a trazione che a compressione
2 = comportamento non lineare sia a trazione che a compressione.
3 = comportamento lineare solo a trazione.
4 = comportamento non lineare solo a trazione.
5 = comportamento lineare solo a compressione.
6 = comportamento non lineare solo a compressione.
Appesi : *Flag di disposizione del carico sull'asta (1 = appeso, cioè applicato all'intradosso; 0 = non appeso, cioè applicato all'estradosso)*
Min. T/sigma : *Verifica minimo T/sigma (1 = si; 0 = no)*
Verif.Alette : *Verifica alette travi di fondazione (1 = si; 0 = no)*
Kwinkl. : *Costante di sottofondo del terreno*

Si riporta appresso la spiegazione delle sigle usate nelle tabelle riassuntive dei criteri di progetto per le verifiche agli stati limite.

Cri.Nro	: *Numero identificativo del criterio di progetto*
Tipo Elem.	: *Tipo di elemento: trave di elevazione, trave di fondazione, pilastro*
fck	: *Resistenza caratteristica del calcestruzzo*
fcd	: *Resistenza di calcolo del calcestruzzo*
rcd	: *Resistenza di calcolo a flessione del calcestruzzo (massimo del diagramma parabola rettangolo)*
fyk	: *Resistenza caratteristica dell'acciaio*
fyd	: *Resistenza di calcolo dell'acciaio*
Ey	: *Modulo elastico dell'acciaio*
ec0	: *Deformazione limite del calcestruzzo in campo elastico*
ecu	: *Deformazione ultima del calcestruzzo*
eyu	: *Deformazione ultima dell'acciaio*
Ac/At	: *Rapporto dell'incremento fra l'armatura compressa e quella tesa*
Mt/Mtu	: *Rapporto fra il momento torcente di calcolo e il momento torcente resistente ultimo del calcestruzzo al di sotto del quale non si arma a torsione*
Wra	: *Ampiezza limite della fessura per combinazioni rare*
Wfr	: *Ampiezza limite della fessura per combinazioni frequenti*
Wpe	: *Ampiezza limite della fessura per combinazioni permanenti*
σc Rara	: *Sigma massima del calcestruzzo per combinazioni rare*
σc Perm	: *Sigma massima del calcestruzzo per combinazioni permanenti*
σf Rara	: *Sigma massima dell'acciaio per combinazioni rare*
SpRar	: *Rapporto fra la lunghezza dell'elemento e lo spostamento massimo per combinazioni rare*
SpPer	: *Rapporto fra la lunghezza dell'elemento e lo spostamento massimo per combinazioni permanenti*
Coef.Visc.:	: *Coefficiente di viscosità*

- **SPECIFICHE CAMPI TABELLA DI STAMPA**

Si riporta di seguito il significato delle simbologie usate nelle tabelle di stampa dei dati di input dei fili fissi:

- **Filo** : Numero del filo fisso in pianta.
- **Ascissa** : Ascissa.
- **Ordinata** : Ordinata.

Si riporta di seguito il significato delle simbologie usate nelle tabelle di stampa dei dati di input delle quote di piano:

- **Quota** : Numero identificativo della quota del piano.
- **Altezza** : Altezza dallo spiccato di fondazione.
- **Tipologia** : Le tipologie previste sono due:

  0 = Piano sismico, ovvero piano che è sede di massa, sia strutturale che portata, che deve essere considerata ai fini del calcolo sismico. Tutti i nodi a questa quota hanno gli spostamenti orizzontali legati dalla relazione di impalcato rigido.

  1 = Interpiano, ovvero quota intermedia che ha rilevanza ai fini della geometria strutturale ma la cui massa non viene considerata a questa quota ai fini sismici. I nodi a questa quota hanno spostamenti orizzontali indipendenti.

SPECIFICHE CAMPI TABELLA DI STAMPA

Si riporta appresso la spiegazione delle sigle usate nel tabulato di stampa dei dati di input delle travi:

Trave : *Numero identificativo della trave alla quota in esame*
Sez. : *Numero di archivio della sezione della trave. Se il numero sezione è superiore a 600, si tratta di setto di altezza pari all'interpiano e di cui nei successivi dati viene specificato il solo spessore*
Base x Alt. : *Ingombri in X ed Y nel sistema di riferimento locale della sezione. Nel caso di sezioni rettangolari questi ingombri coincidono con base ed altezza*
Magrone : *Larghezza del magrone di fondazione. Se presente individua ai fini del calcolo un'asta su suolo alla Winkler*
Ang. : *Angolo di rotazione della sezione attorno all'asse*
Filo in. : *Numero del filo fisso iniziale della trave*
Filo fin. : *Numero del filo fisso finale della trave*
Quota in. : *Quota dell'estremo iniziale della trave*
Quota fin. : *Quota dell'estremo finale della trave*
dx in : *Scostamento in direzione X del punto iniziale dell'asse della trave dal filo fisso iniziale di riferimento*
dx f : *Scostamento in direzione X del punto finale dell'asse della trave dal filo fisso finale di riferimento*
dy in : *Scostamento in direzione Y del punto iniziale dell'asse della trave dal filo fisso iniziale di riferimento*
dy f : *Scostamento in direzione Y del punto finale dell'asse della trave dal filo fisso finale di riferimento*
Pann. : *Carico sulla trave dovuto a pannelli di solai.*
Tamp. : *Carico sulla trave dovuto a tamponature*
Ball. : *Carico sulla trave dovuto a ballatoi*
Espl. : *Carico sulla trave imposto dal progettista*
Tot. : *Totale dei carichi verticali precedenti*
Torc. : *Momento torcente distribuito agente sulla trave imposto dal progettista*
Orizz. : *Carico orizzontale distribuito agente sulla trave imposto dal progettista*
Assia. : *Carico assiale distribuito agente sulla trave imposto dal progettista*
Ali. : *Aliquota media pesata dei carichi accidentali per la determinazione della massa sismica*
Crit.N.ro : *Numero identificativo del criterio di progetto associato alla trave*

Nel caso di vincoli particolari (situazione diversa dal doppio incastro), segue un'ulteriore tabulato relativo ai vincoli, le cui sigle hanno il seguente significato:

Codice: Codice sintetico identificativo del tipo di vincolo secondo la codifica appresso riportata:
I = incastro; **K** = appoggio scorrevole; **C** = cerniera sferica; **E** = esplicito; **CF** = cerniera flessionale.

Il reale funzionamento dei vincoli (da intendersi come vincoli interni tra asta e nodo) è esplicitato dai successivi dati:

Tx, Ty, Tz : *Valori delle rigidezze alla traslazione imposte al nodo in esame. Il valore -1 indica per convenzione che quella particolare traslazione mutua tra trave e nodo è impedita (ovvero la traslazione assoluta del nodo e dell'estremo dell'asta è la medesima), mentre lo 0 indica che non vi è continuità tra tali elementi ai fini di tale traslazione reciproca (ovvero la traslazione assoluta del nodo e dell'estremo dell'asta sono diverse ed indipendenti). Invece un valore maggiore di zero equivale ad una sconnessione fra il nodo e l'estremo dell'asta (traslazioni assolute diverse), ma sul nodo agirà una forza, nella direzione della sconnessione inserita, di valore pari alla rigidezza per la variazione di spostamento. Se infine viene inserito un valore compreso fra -1 (incastrato) e 0 (libero), fattore di connessione, il programma trasforma in automatico tale numero in una rigidezza esplicita. Gli assi X e Y sono quelli del riferimento locale della sezione, mentre Z è parallelo all'asse della trave.*
Rx, Ry, Rz : *Valori delle rigidezze alla rotazione imposte al nodo in esame. Il valore -1 indica per convenzione che quella particolare rotazione mutua tra trave e nodo è impedita (ovvero la rotazione assoluta del nodo e dell'estremo dell'asta è la medesima), mentre lo 0 indica che*

non vi è continuità tra tali elementi ai fini di tale rotazione reciproca (ovvero la rotazione assoluta del nodo e dell'estremo dell'asta sono diverse ed indipendenti). Invece un valore maggiore di zero equivale ad una sconnessione fra il nodo e l'estremo dell'asta (rotazioni assolute diverse), ma sul nodo agirà un momento, nella direzione della sconnessione inserita, di valore pari alla rigidezza per la variazione di rotazione. Se viene inserito un valore compreso fra -1 (incastrato) e 0 (libero), fattore di connessione, il programma trasforma in automatico tale numero in una rigidezza esplicita. Gli assi X e Y sono quelli del riferimento locale della sezione, mentre Z è parallelo all'asse della trave.

- **SPECIFICHE CAMPI TABELLA DI STAMPA**

Si riporta di seguito la spiegazione delle sigle usate nella tabella di stampa dell'input piastre.

Piastra N.ro : *Numero identificativo della piastra in esame*

Filo 1 : *Numero del filo fisso su cui è stato posto il primo spigolo della piastra*

Filo 2 : *Numero del filo fisso su cui è stato posto il secondo spigolo della piastra*

Filo 3 : *Numero del filo fisso su cui è stato posto il terzo spigolo della piastra*

Filo 4 : *Numero del filo fisso su cui è stato posto il quarto spigolo della piastra*

Tipo carico : *Numero di archivio delle tipologie di carico*

Quota filo 1 : *Quota dello spigolo della piastra inserito in corrispondenza del primo filo fisso*

Quota filo 2 : *Quota dello spigolo della piastra inserito in corrispondenza del secondo filo fisso*

Quota filo 3 :*Quota dello spigolo della piastra inserito in corrispondenza del terzo filo fisso*

Quota filo 4 :*Quota dello spigolo della piastra inserito in corrispondenza del quarto filo fisso*

Tipo sezione :*Numero identificativo della sezione della piastra*

Spessore :*Spessore della piastra*

Kwinkler :*Costante di Winkler del terreno su cui poggia la piastra (zero nel caso di piastre in elevazione)*

Tipo mater. :*Numero di archivio dei materiali shell*

ARCHIVIO MATERIALI PIASTRE: MATRICE ELASTICA

Materiale N.ro	Densita' kg/mc	Ex*1E3 kg/cmq	Ni.x	Alfa.x (*1E5)	Ey*1E3 kg/cmq	Ni.y	Alfa.y (*1E5)	E11*1E3 kg/cmq	E12*1E3 kg/cmq	E13*1E3 kg/cmq	E22*1E3 kg/cmq	E23*1E3 kg/cmq	E33*1E3 kg/cmq
1	2500	315	0,20	1,00	315	0,20	1,00	328	66	0	328	0	131

ARCHIVIO SEZIONI SHELLS

Sezione N.ro	Spessore cm	Tipo Mater.	Tipo Elemento (descrizione)
601	40	1	LASTRA-PIASTRA
602	95	1	LASTRA-PIASTRA

ARCHIVIO TIPOLOGIE DI CARICO

Car. N.ro	Peso Strut kg/mq	Perman. NONstru kg/mq	Varia bile kg/mq	Neve kg/mq	Destinaz. d'Uso	Psi 0	Psi 1	Psi 2	Anal Car. N.ro	DESCRIZIONE SINTETICA DEL TIPO DI CARICO
1	0	0	2300	0	Categ. E	1,0	0,9	0,8		fondazione canale
2	0	0	2000	200	CopNeve<1k	0,5	0,2	0,0		piastra copertura
3	0	0	2200	0	Categ. E	1,0	0,9	0,8		fondazione vasca
4	0	100	2000	0	Categ. E	1,0	0,9	0,8		fondazione muro

CRITERI DI PROGETTO

IDENTIF.		CARATTERISTICHE DEL MATERIALE							DURABILITA'			CARATTER.COSTRUTTIVE					FLAG	
Crit N.ro	Elem.	% Rig Tors.	% Rig Fless	Classe CLS	Classe Acciaio	Mod. El kg/cmq	Pois son	Gamma kg/mc	Tipo Ambiente	Tipo Armatura	Toll. Copr.	Copr staf	Copr ferr	Fi min	Fi st.	Lun sta	Li n.	Ap pe
1	ELEV.	60	100	C20/25	FeB44k	284604	0,20	2500	ORDIN. X0	SENSIBILE	0,00	1,5	2,9	12	8	60	1	0
3	PILAS	60	100	C20/25	FeB44k	284605	0,20	2500	ORDIN. X0	SENSIBILE	0,00	1,5	2,9	12	8	50	0	

CRITERI DI PROGETTO

CRITERI PER IL CALCOLO AGLI STATI LIMITE ULTIMI E DI ESERCIZIO

Cri Nro	Tipo Elem	fck	fcd	rcd	fyk	ftk	fyd	Ey	ec0	ecu	eyu	At/ Ac	Mt/ Mtu	Wra mm	Wfr mm	Wpe mm	σcRar	σcPer	σfRar	Spo Rar	Spo Fre	Spo Per	Coe Vis	euk
		---------- kg/cmq ---- ---------															--- kg/cmq ---							
1	ELEV.	200,0	113,0	113,0	4400	4400	3826	2100000	0,20	0,35	1,00	50	10		0,2	0,1	120,0	90,0	3079				2,0	0,04
3	PILAS	200,0	113,0	113,0	4400	4400	3826	2100000	0,20	0,35	1,00	50	10				120,0	90,0	3079				2,0	0,04

MATERIALI SHELL IN C.A.

IDENT	%	CARATTERISTICHE					DURABILITA'			COPRIFERRO	
Mat. N.ro	Rig Fls	Classe CLS	Classe Acciaio	Mod. E kg/cmq	Pois-son	Gamma kg/mc	Tipo Ambiente	Tipo Armatura	Toll. Copr.	Setti (cm)	Piastre (cm)
1	100	C25/30	B450C	314758	0,20	2500	AGGR. CX4	SENSIBILE	0,00	3,0	3,0

MATERIALI SHELL IN C.A.

CRITERI PER IL CALCOLO AGLI STATI LIMITE ULTIMI E DI ESERCIZIO

Cri Nro	Tipo Elem	fck	fcd	rcd	fyk	ftk	fyd	Ey	ec0	ecu	eyu	At/ Ac	Mt/ Mtu	Wra mm	Wfr mm	Wpe mm	σcRar	σcPer	σfRar	Spo Rar	Spo Fre	Spo Per	Coe Vis	euk
		---------- kg/cmq ---- ---------															--- kg/cmq ---							
1	SETTI	250,0	141,0	141,0	4500	4500	3913	2100000	0,20	0,35	1,00	50			0,2	0,0	150,0	112,0	3600					

CRITERI DI PROGETTO GEOTECNICI - FONDAZIONI SUPERFICIALI E SU PALI

IDEN	COSTANTE WINKLER			IDEN	COSTANTE WINKLER			IDEN	COSTANTE WINKLER	
Crit N.ro	KwVert kg/cmc	KwOriz. kg/cmc		Crit N.ro	KwVert kg/cmc	KwOriz. kg/cmc		Crit N.ro	KwVert kg/cmc	KwOriz. kg/cmc
1	5,00	0,00		2	5,00	0,00		3	5,00	0,00

DATI GENERALI DI STRUTTURA

DATI GENERALI DI STRUTTURA

Massima dimens. dir. X (m)	32,00	Altezza edificio (m)	3,00
Massima dimens. dir. Y (m)	3,00	Differenza temperatura(°C)	15

PARAMETRI SISMICI

Vita Nominale (Anni)	50	Classe d' Uso	SECONDA
Longitudine Est (Grd)	14,80270	Latitudine Nord (Grd)	37,86980
Categoria Suolo	C	Coeff. Condiz. Topogr.	1,00000
Sistema Costruttivo Dir.1	C.A.	Sistema Costruttivo Dir.2	C.A.
Regolarita' in Altezza	SI (KR=1)	Regolarita' in Pianta	SI
Direzione Sisma (Grd)	0	Sisma Verticale	ASSENTE

PARAMETRI SPETTRO ELASTICO - SISMA S.L.D.

Probabilita' Pvr	0,63	Periodo di Ritorno Anni	50,00

Accelerazione Ag/g	0,07	Periodo T'c (sec.)	0,27
Fo	2,51	Fv	0,91
Fattore Stratigrafia 'S'	1,50	Periodo TB (sec.)	0,15
Periodo TC (sec.)	0,44	Periodo TD (sec.)	1,89
PARAMETRI SPETTRO ELASTICO - SISMA S.L.V.			
Probabilita' Pvr	0,10	Periodo di Ritorno Anni	475,00
Accelerazione Ag/g	0,17	Periodo T'c (sec.)	0,33
Fo	2,50	Fv	1,38
Fattore Stratigrafia 'S'	1,45	Periodo TB (sec.)	0,17
Periodo TC (sec.)	0,50	Periodo TD (sec.)	2,26
PARAMETRI SPETTRO ELASTICO - SISMA S.L.C.			
Probabilita' Pvr	0,05	Periodo di Ritorno Anni	975,00
Accelerazione Ag/g	0,21	Periodo T'c (sec.)	0,35
Fo	2,54	Fv	1,57
Fattore Stratigrafia 'S'	1,38	Periodo TB (sec.)	0,17
Periodo TC (sec.)	0,52	Periodo TD (sec.)	2,44
PARAMETRI SISTEMA COSTRUTTIVO C.A. - DIR. 1			
Classe Duttilita'	BASSA	Sotto-Sistema Strutturale	Pareti
AlfaU/Alfa1	1,20	Fattore riduttivo KW	0,37
Fattore di struttura 'q'	1,80		
PARAMETRI SISTEMA COSTRUTTIVO C.A. - DIR. 2			
Classe Duttilita'	BASSA	Sotto-Sistema Strutturale	Pareti
AlfaU/Alfa1	1,20	Fattore riduttivo KW	0,37
Fattore di struttura 'q'	1,80		
COEFFICIENTI DI SICUREZZA PARZIALI DEI MATERIALI			
Acciaio per CLS armato	1,15	Calcestruzzo CLS armato	1,50
Legno per comb. eccez.	1,00	Legno per comb. fondament.:	1,50
Livello conoscenza	LC2		
FRP Collasso Tipo 'A'	1,10	FRP Delaminazione Tipo 'A'	1,20
FRP Collasso Tipo 'B'	1,25	FRP Delaminazione Tipo 'B'	1,50
FRP Resist. Press/Fless	1,00	FRP Resist. Taglio/Torsione	1,20
FRP Resist. Confinamento	1,10		

COORDINATE E TIPOLOGIA FILI FISSI

Filo N.ro	Ascissa m	Ordinata m		Filo N.ro	Ascissa m	Ordinata m
1	0,00	0,00		2	8,00	0,00
3	16,00	0,00		4	24,00	0,00
5	32,00	0,00		6	0,00	2,80
7	8,00	2,80		8	16,00	2,80
9	24,00	2,80		10	32,00	2,80

QUOTE PIANI SISMICI ED INTERPIANI

Quota N.ro	Altezza m	Tipologia	IrregTamp XY	IrregTamp Alt.		Quota N.ro	Altezza m	Tipologia	IrregTamp XY	IrregTamp Alt.
0	0,00	Piano Terra				1	2,40	Interpiano	NO	NO

SETTI ALLA QUOTA 2.4 m

		GEOMETRIA			QUOTE		SCOSTAMENTI						CARICHI VERTICALI									PRESSIONI		RINFORZI MUR		
Sett N.ro	Sez N.r	Sp. cm	Fil in.	Fil fin	Q in. (m)	Q.fin (m)	Dxi cm	Dyi cm	Dzi cm	Dxf cm	Dyf cm	Dzf cm	Pann	Tamp	Ball kg / m	Espl	Tot.	Torc kg	Orizz kg / m	Assia	Ali %	Psup. kg/mq	Pinf.	Mat Nro	Ini cm	Fin. cm
1	601	40	1	2	2,40	2,40	0	0	0	0	0	0	0	0	0	0	0	0	0	0	0	1534	3757			
2	601	40	2	3	2,40	2,40	0	0	0	0	0	0	0	0	0	0	0	0	0	0	0	1534	3757			
3	601	40	3	4	2,40	2,40	0	0	0	0	0	0	0	0	0	0	0	0	0	0	0	1534	3757			
4	601	40	4	5	2,40	2,40	0	0	0	0	0	0	0	0	0	0	0	0	0	0	0	1534	3757			
5	601	40	6	7	2,40	2,40	0	0	0	0	0	0	0	0	0	0	0	0	0	0	0	-1534	-3757			
6	601	40	7	8	2,40	2,40	0	0	0	0	0	0	0	0	0	0	0	0	0	0	0	-1534	-3757			
7	601	40	8	9	2,40	2,40	0	0	0	0	0	0	0	0	0	0	0	0	0	0	0	-1534	-3757			
8	601	40	9	10	2,40	2,40	0	0	0	0	0	0	0	0	0	0	0	0	0	0	0	-1534	-3757			

SPINTA TERRE 2.4 m

IDENTIFICATIVO				ARCHIVIO TERRENO PER CALCOLO SPINTA TERRE										ANALISI DEI CARICHI SPINTE SUI SETTI					
														TERRENO		AGGIUNTIVE		TOTALI	
Pian N.ro	Setto N.ro	Filo in.	Filo fin.	Tipo Terr	Fi Grd	Fi' Grd	Incl Grd	Gamma kg/mc	Sovr. kg/mq	Dh in. (m)	Dh fin. (m)	Inc Sis	Ka	P sup kg/mq	P inf kg/mq	Dp sup kg/mq	Dp inf kg/mq	P sup. kg/mq	P inf. kg/mq
1	1	1	2	1	18	12	0	2000	1000	0,00	0,00	1	0,796	1534	3757	0	0	1534	3757
1	2	2	3	1	18	12	0	2000	1000	0,00	0,00	1	0,796	1534	3757	0	0	1534	3757
1	3	3	4	1	18	12	0	2000	1000	0,00	0,00	1	0,796	1534	3757	0	0	1534	3757
1	4	4	5	1	18	12	0	2000	1000	0,00	0,00	1	0,796	1534	3757	0	0	1534	3757
1	5	6	7	2	18	12	0	2000	1000	0,00	0,00	1	0,796	-1534	-3757	0	0	-1534	-3757
1	6	7	8	2	18	12	0	2000	1000	0,00	0,00	1	0,796	-1534	-3757	0	0	-1534	-3757
1	7	8	9	2	18	12	0	2000	1000	0,00	0,00	1	0,796	-1534	-3757	0	0	-1534	-3757
1	8	9	10	2	18	12	0	2000	1000	0,00	0,00	1	0,796	-1534	-3757	0	0	-1534	-3757

GEOMETRIA PIASTRE ALLA QUOTA 0 m

Piastra N.ro	Filo 1	Filo 2	Filo 3	Filo 4	Tipo Car.	Quota Filo1	Quota Filo2	Quota Filo3	Quota Filo4	Tipo Sez.	Spess. cm	Kwinkl. kg/cmc	Tipo Mat.
1	1	2	7	6	1	0	0	0	0	2	40,0	5,0	1
2	3	8	7	2	1	0	0	0	0	2	40,0	5,0	1
3	4	9	8	3	1	0	0	0	0	2	40,0	5,0	1
4	5	10	9	4	1	0	0	0	0	2	40,0	5,0	1

GEOMETRIA PIASTRE ALLA QUOTA 2.4 m

Piastra N.ro	Filo 1	Filo 2	Filo 3	Filo 4	Tipo Car.	Quota Filo1	Quota Filo2	Quota Filo3	Quota Filo4	Tipo Sez.	Spess. cm	Kwinkl. kg/cmc	Tipo Mat.
1	7	6	1	2	2	1	1	1	1	1	40,0	0,0	1
2	7	2	3	8	2	1	1	1	1	1	40,0	0,0	1
3	8	3	4	9	2	1	1	1	1	1	40,0	0,0	1
4	9	4	5	10	2	1	1	1	1	1	40,0	0,0	1

COMBINAZIONI CARICHI - S.L.V. - A1 / S.L.D.

DESCRIZIONI	1	2	3	4	5	6	7	8	9	10	11	12	13	14	15
PESO STRUTTURALE	1,30	1,00	1,00	1,00	1,00	1,00	1,00	1,00	1,00	1,00	1,00	1,00	1,00	1,00	1,00
PERMAN.NON STRUTTURALE	1,50	1,00	1,00	1,00	1,00	1,00	1,00	1,00	1,00	1,00	1,00	1,00	1,00	1,00	1,00
Var.Bibl.Arch.	1,50	0,80	0,80	0,80	0,80	0,80	0,80	0,80	0,80	0,80	0,80	0,80	0,80	0,80	0,80
Var.Nev.q<1000	1,50	0,00	0,00	0,00	0,00	0,00	0,00	0,00	0,00	0,00	0,00	0,00	0,00	0,00	0,00
Var.Coperture	1,50	0,00	0,00	0,00	0,00	0,00	0,00	0,00	0,00	0,00	0,00	0,00	0,00	0,00	0,00
Corr. Tors. dir. 0	0,00	1,00	-1,00	1,00	-1,00	1,00	-1,00	1,00	-1,00	-1,00	1,00	-1,00	1,00	-1,00	1,00
Corr. Tors. dir. 90	0,00	0,30	0,30	-0,30	-0,30	-0,30	-0,30	0,30	0,30	0,30	0,30	-0,30	-0,30	-0,30	-0,30
SISMA DIREZ. GRD 0	0,00	1,00	1,00	1,00	1,00	1,00	1,00	1,00	1,00	-1,00	-1,00	-1,00	-1,00	-1,00	-1,00
SISMA DIREZ. GRD 90	0,00	0,30	0,30	0,30	0,30	-0,30	-0,30	-0,30	-0,30	0,30	0,30	0,30	0,30	-0,30	-0,30

COMBINAZIONI CARICHI - S.L.V. - A1 / S.L.D.

DESCRIZIONI	16	17	18	19	20	21	22	23	24	25	26	27	28	29	30
PESO STRUTTURALE	1,00	1,00	1,00	1,00	1,00	1,00	1,00	1,00	1,00	1,00	1,00	1,00	1,00	1,00	1,00
PERMAN.NON STRUTTURALE	1,00	1,00	1,00	1,00	1,00	1,00	1,00	1,00	1,00	1,00	1,00	1,00	1,00	1,00	1,00
Var.Bibl.Arch.	0,80	0,80	0,80	0,80	0,80	0,80	0,80	0,80	0,80	0,80	0,80	0,80	0,80	0,80	0,80
Var.Nev.q<1000	0,00	0,00	0,00	0,00	0,00	0,00	0,00	0,00	0,00	0,00	0,00	0,00	0,00	0,00	0,00
Var.Coperture	0,00	0,00	0,00	0,00	0,00	0,00	0,00	0,00	0,00	0,00	0,00	0,00	0,00	0,00	0,00
Corr. Tors. dir. 0	-1,00	1,00	0,30	-0,30	0,30	-0,30	0,30	-0,30	0,30	-0,30	-0,30	0,30	-0,30	0,30	-0,30
Corr. Tors. dir. 90	0,30	0,30	1,00	1,00	-1,00	-1,00	-1,00	-1,00	1,00	1,00	1,00	1,00	-1,00	-1,00	-1,00
SISMA DIREZ. GRD 0	-1,00	-1,00	0,30	0,30	0,30	0,30	0,30	0,30	0,30	0,30	-0,30	-0,30	-0,30	-0,30	-0,30
SISMA DIREZ. GRD 90	-0,30	-0,30	1,00	1,00	1,00	1,00	-1,00	-1,00	-1,00	-1,00	1,00	1,00	1,00	1,00	-1,00

COMBINAZIONI CARICHI - S.L.V. - A1 / S.L.D.

DESCRIZIONI	31	32	33
PESO STRUTTURALE	1,00	1,00	1,00
PERMAN.NON STRUTTURALE	1,00	1,00	1,00
Var.Bibl.Arch.	0,80	0,80	0,80
Var.Nev.q<1000	0,00	0,00	0,00
Var.Coperture	0,00	0,00	0,00
Corr. Tors. dir. 0	0,30	-0,30	0,30
Corr. Tors. dir. 90	-1,00	1,00	1,00
SISMA DIREZ. GRD 0	-0,30	-0,30	-0,30
SISMA DIREZ. GRD 90	-1,00	-1,00	-1,00

COMBINAZIONI RARE - S.L.E.

DESCRIZIONI	1
PESO STRUTTURALE	1,00
PERMAN.NON STRUTTURALE	1,00
Var.Bibl.Arch.	1,00
Var.Nev.q<1000	1,00
Var.Coperture	1,00
Corr. Tors. dir. 0	0,00
Corr. Tors. dir. 90	0,00
SISMA DIREZ. GRD 0	0,00
SISMA DIREZ. GRD 90	0,00

COMBINAZIONI FREQUENTI - S.L.E.

DESCRIZIONI	1

COMBINAZIONI FREQUENTI - S.L.E.

DESCRIZIONI	1
PESO STRUTTURALE	1,00
PERMAN.NON STRUTTURALE	1,00
Var.Bibl.Arch.	0,90
Var.Nev.q<1000	0,20
Var.Coperture	0,00
Corr. Tors. dir. 0	0,00
Corr. Tors. dir. 90	0,00
SISMA DIREZ. GRD 0	0,00
SISMA DIREZ. GRD 90	0,00

COMBINAZIONI PERMANENTI - S.L.E.

DESCRIZIONI	1
PESO STRUTTURALE	1,00
PERMAN.NON STRUTTURALE	1,00
Var.Bibl.Arch.	0,80
Var.Nev.q<1000	0,00
Var.Coperture	0,00
Corr. Tors. dir. 0	0,00
Corr. Tors. dir. 90	0,00
SISMA DIREZ. GRD 0	0,00
SISMA DIREZ. GRD 90	0,00

• SPECIFICHE CAMPI TABELLE DI STAMPA TRAVI

Tratto : *Le aste adiacenti a setti e piastre vengono suddivise in sottoelementi per garantire la congruenza. Il numero di "TRATTO" identifica la posizione sequenziale del sottoelemento attuale a partire dall'estremo iniziale*
Filo in. : *Filo iniziale*
Filo fin. : *Filo finale*

Le altre grandezze descritte di seguito si riferiscono a ciascun estremo dell'asta:

Alt. : *Altezza dell'estremità dell'asta dallo spiccato di fondazione*
Tx : *Taglio lungo la direzione dell'asse 'X' del sistema di riferimento locale di asta (principale d'inerzia)*
Ty : *Taglio lungo la direzione dell'asse 'Y' del sistema di riferimento locale di asta*
N : *Sforzo assiale*
Mx : *Momento agente con asse vettore parallelo all'asse 'X' del sistema di riferimento locale di asta*
My : *Momento agente con asse vettore parallelo all'asse 'Y' del sistema di riferimento locale di asta*
Mt : *Momento torcente dell'asta (agente con asse vettore parallelo all'asse 'Z' locale)*

• SPECIFICHE CAMPI TABELLE DI STAMPA SHELL

SISTEMA DI RIFERIMENTO LOCALE (s.r.l.): Il sistema di riferimento locale dell'elemento shell è così definito:
Origine : *I° punto di inserimento dello shell*
Asse 1 : *Asse X nel s.r.l., definito dal punto origine e dal II° punto di inserimento, nel verso di quest'ultimo*
Piano12 : *Piano XY nel s.r.l., definito dai punti origine, II° e III° di inserimento*
Asse 2 : *Asse Y nel s.r.l., ottenuto nel piano 12 con una rotazione antioraria di 90° dell'asse X intorno al punto origine, in modo che l'asse I-II si sovrapponga all'asse I-III con un angolo<180°*
Asse 3 *Asse Z nel s.r.l., ortogonale al piano 12, in modo da formare una terna destra con gli assi 1 e 2*

Le tensioni di lastra (S) sono costanti lungo lo spessore. Le tensioni di piastra (M) variano linearmente lungo lo spessore, annullandosi in corrispondenza del piano medio (diagramma emisimmetrico o "a farfalla"). I valori del tensore degli sforzi sono riferiti alla faccia positiva (superiore nel s.r.l.) di normale 3 (esempio: Xij tensione X agente sulla faccia di normale i e diretta lungo j).
Le altre grandezze descritte di seguito si riferiscono a ciascun nodo dell'elemento bidimensionale:

Shell Nro : *numero dell'elemento bidimensionale*
nodo N.ro : *numero del nodo dell'elemento bidimensionale a cui sono riferite le tensioni S di lastra e M piastra*
S11 : *tensione normale di lastra*
S22 : *tensione normale di lastra*
S12 *tensione tangenziale di lastra (S12 = S21)*
M11 *tensione normale di piastra sulla faccia positiva*
M22 *tensione normale di piastra sulla faccia positiva*
M12 *tensione tangenziale di piastra sulla faccia positiva*

- **SPECIFICHE CAMPI TABELLA DI STAMPA**

Filo N.ro	:	*Numero del filo del nodo inferiore o superiore*
Quota inf/sup	:	*Quota del nodo inferiore e del nodo superiore*
Nodo inf/sup	:	*Numero dei nodi inferiore e superiore per la determinazione degli spostamenti sismici relativi*
Sisma N.ro	:	*Numero del sisma per cui è massimo il valore dello spostamento totale calcolato per lo S.L.D.*
Spostam. Calcolo	:	*valore dello spostamento totale calcolato per lo S.L.D.*
Spostam. Limite	:	*valore dello spostamento limite per lo S.L.D.*
Sisma N.ro	:	*Numero del sisma per cui è massimo il valore dello spostamento totale calcolato per lo S.L.O.*
Spostam. Calcolo	:	*valore dello spostamento totale calcolato per lo S.L.O.*
Spostam. Limite	:	*valore dello spostamento limite per lo S.L.O.*

- **SPECIFICHE CAMPI TABELLA DI STAMPA**

Si riporta appresso la spiegazione delle sigle usate nel tabulato di stampa.

- Tabulato BARICENTRI MASSE E RIGIDEZZE

PIANO : *Numero del piano sismico*
QUOTA : *Altezza del piano dallo spiccato di fondazione*
PESO : *Peso sismico di piano (peso proprio, carichi permanenti e aliquota dei sovraccarichi variabili)*
XG : *Ascissa del baricentro delle masse rispetto all'origine del sistema di riferimento globale*
YG : *Ordinata del baricentro delle masse rispetto all'origine del sistema di riferimento globale*
XR : *Ascissa del baricentro delle rigidezze rispetto all'origine del sistema di riferimento globale*
YR : *Ordinata del baricentro delle rigidezze rispetto all'origine del sistema di riferimento globale*
DX : *Scostamento in ascissa del baricentro delle rigidezze rispetto a quello delle masse (XR – XG)*
DY : *Scostamento in ordinata del baricentro delle rigidezze rispetto a quello delle masse (YR – YG)*
Lpianta : *Dimensione in pianta del piano nella direzione ortogonale al primo sisma*
Bpianta : *Dimensione in pianta del piano nella direzione ortogonale al secondo sisma*
RigFleX : *Rigidezza flessionale di piano nella direzione primo sisma*
RigFleY : *Rigidezza flessionale di piano nella direzione secondo sisma*
RigTors : *Rigidezza torsionale di piano*
r/ls : *Rapporto di piano per determinare se una struttura è deformabile torsionalmente (vedi DM 2008 7.4.3.1)*

- Tabulato VARIAZIONI MASSE E RIGIDEZZE DI PIANO

PIANO : *Numero del piano sismico*
QUOTA : *Altezza del piano dallo spiccato di fondazione*
PESO : *Peso sismico di piano (peso proprio, carichi permanenti e aliquota dei sovraccarichi variabili)*
Variaz% : *Variazione percentuale della massa rispetto al piano superiore*
Tagliante, t : *Tagliante relativo al piano nella direzione X/Y*
Spost(mm) : *Spostamento relativo del baricentro del piano in direzione X/Y*
Klat(t/m) : *Rigidezza laterale del piano in direzione X/Y*
Variaz(%) : *Variazione della rigidezza della massa rispetto al piano superiore in direzione X/Y*
Teta : *Indice di stabilità per gli effetti p-d (DM 2008, formula 7.3.2)*

- Tabulato REGOLARITA' STRUTTURALE

N. piano : *Numero del piano sismico*
Res X (t) : *Resistenza a taglio complessiva nel piano in direzione X (Sisma1/Sisma2)*
Res Y (t) : *Resistenza a taglio complessiva nel piano in direzione Y (Sisma1/Sisma2)*
Dom X (t) : *Domanda a taglio complessiva nel piano in direzione X (Sisma1/Sisma2)*
Dom Y (t) : *Domanda a taglio complessiva nel piano in direzione Y (Sisma1/Sisma2)*
Res/Dom : *Rapporto tra la resistenza e la domanda (Sisma1/Sisma2)*
Var.R/D : *Variazione del rapporto resistenza/capacità rispetto ai piani superiori (Sisma1/Sisma2)*
Flag Verifica : *Esito del controllo sulla variazione del rapporto resistenza/capacità (DM 2008, 7.2.2 punto g)*

FORZE PESO PROPRIO: SHELL														
Shell Nro	Nodo N.ro	Tx (t)	Ty (t)	Tz (t)	Mx (t*m)	My (t*m)	Mz (t*m)	Nodo N.ro	Tx (t)	Ty (t)	Tz (t)	Mx (t*m)	My (t*m)	Mz (t*m)
1	24	0,00	0,00	3,21	-0,97	0,03	0,00	25	0,00	0,00	3,11	-0,95	0,00	0,00
	1	0,00	0,00	-2,53	-1,02	0,02	0,00	21	0,00	0,00	-2,39	-1,00	-0,01	0,00
2	45	0,00	0,00	-2,44	0,02	0,99	0,00	46	0,00	0,00	3,14	-0,02	0,96	0,00
	5	0,00	0,00	-2,44	-0,02	0,99	0,00	42	0,00	0,00	3,14	0,02	0,96	0,00
3	63	0,00	0,00	-2,44	0,02	0,99	0,00	64	0,00	0,00	3,14	-0,02	0,96	0,00
	7	0,00	0,00	-2,44	-0,02	0,99	0,00	60	0,00	0,00	3,14	0,02	0,96	0,00
4	81	0,00	0,00	-2,39	0,00	1,00	0,00	82	0,00	0,00	3,12	0,00	0,96	0,00
	9	0,00	0,00	-2,52	0,01	1,01	0,00	78	0,00	0,00	3,20	-0,06	0,97	0,00
5	96	0,06	-2,51	-0,33	-0,63	-0,02	-0,01	97	-0,37	-2,67	-0,31	-0,60	0,09	-0,01
	1	0,51	3,89	0,29	1,02	-0,10	0,02	21	-0,20	3,69	0,36	0,99	0,12	0,00
6	100	0,38	-2,60	-0,33	-0,60	-0,09	0,00	104	-0,38	-2,60	-0,33	-0,60	0,09	0,00
	2	0,38	3,80	0,33	0,99	-0,10	0,00	55	-0,38	3,80	0,33	0,99	0,10	0,00
7	107	0,38	-2,60	-0,33	-0,60	-0,09	0,00	111	-0,38	-2,60	-0,33	-0,60	0,09	0,00
	5	0,38	3,80	0,33	0,99	-0,10	0,00	73	-0,38	3,80	0,33	0,99	0,10	0,00
8	114	0,38	-2,60	-0,33	-0,60	-0,09	0,00	118	-0,39	-2,60	-0,33	-0,60	0,09	0,00
	7	0,39	3,80	0,33	0,99	-0,10	0,00	91	-0,38	3,80	0,33	1,00	0,10	0,00
9	125	0,06	-2,51	0,33	0,63	0,02	-0,01	126	-0,37	-2,67	0,31	0,60	-0,09	-0,01
	3	0,51	3,89	-0,29	-1,02	0,10	0,02	39	-0,20	3,69	-0,36	-0,99	-0,12	0,00
10	129	0,38	-2,60	0,33	0,60	0,09	0,00	133	-0,38	-2,60	0,33	0,60	-0,09	0,00
	4	0,38	3,80	-0,33	-0,99	0,10	0,00	59	-0,38	3,80	-0,33	-0,99	-0,10	0,00
11	136	0,38	-2,60	0,33	0,60	0,09	0,00	140	-0,38	-2,60	0,33	0,60	-0,09	0,00
	6	0,38	3,80	-0,33	-0,99	0,10	0,00	77	-0,38	3,80	-0,33	-0,99	-0,10	0,00
12	143	0,38	-2,60	0,33	0,60	0,09	0,00	147	-0,39	-2,60	0,33	0,60	-0,09	0,00
	8	0,39	3,80	-0,33	-0,99	0,10	0,00	95	-0,38	3,80	-0,33	-1,00	-0,10	0,00
13	154	0,00	0,00	-0,70	-0,53	-0,02	0,00	155	0,00	0,00	-0,70	-0,53	0,02	0,00
	17	0,00	0,00	1,40	-0,21	0,00	0,00	132	0,00	0,00	1,40	-0,21	0,00	0,00
14	137	0,00	0,00	1,40	0,00	-0,21	0,00	169	0,00	0,00	-0,70	0,02	-0,53	0,00
	17	0,00	0,00	1,40	0,00	-0,21	0,00	154	0,00	0,00	-0,70	-0,02	-0,53	0,00
15	144	0,00	0,00	1,40	0,00	-0,21	0,00	181	0,00	0,00	-0,70	0,02	-0,53	0,00
	18	0,00	0,00	1,40	0,00	-0,21	0,00	178	0,00	0,00	-0,70	-0,02	-0,53	0,00
16	151	0,00	0,00	1,40	0,00	-0,21	0,00	193	0,00	0,00	-0,70	0,02	-0,53	0,00
	19	0,00	0,00	1,40	0,00	-0,21	0,00	190	0,00	0,00	-0,70	-0,02	-0,53	0,00
17	25	0,00	0,00	3,09	-0,95	-0,02	0,00	26	0,00	0,00	3,14	-0,95	0,02	0,00
	21	0,00	0,00	-2,38	-0,98	0,02	0,00	22	0,00	0,00	-2,44	-0,99	-0,03	0,00
18	26	0,00	0,00	3,14	-0,96	-0,02	0,00	27	0,00	0,00	3,14	-0,96	0,02	0,00
	22	0,00	0,00	-2,44	-1,00	0,02	0,00	23	0,00	0,00	-2,44	-1,00	-0,03	0,00
19	27	0,00	0,00	3,14	-0,96	-0,02	0,00	28	0,00	0,00	3,14	-0,96	0,02	0,00
	23	0,00	0,00	-2,44	-0,99	0,02	0,00	2	0,00	0,00	-2,44	-0,99	-0,02	0,00
20	29	0,00	0,00	1,25	-1,62	0,00	0,00	30	0,00	0,00	1,29	-1,59	0,10	0,00
	24	0,00	0,00	-0,64	0,97	-0,03	0,00	25	0,00	0,00	-0,50	0,95	0,10	0,00
21	30	0,00	0,00	1,23	-1,57	-0,10	0,00	31	0,00	0,00	1,25	-1,58	0,10	0,00
	25	0,00	0,00	-0,53	0,95	-0,08	0,00	26	0,00	0,00	-0,56	0,95	0,08	0,00
22	31	0,00	0,00	1,26	-1,59	-0,10	0,00	32	0,00	0,00	1,26	-1,59	0,10	0,00
	26	0,00	0,00	-0,56	0,96	-0,08	0,00	27	0,00	0,00	-0,56	0,96	0,08	0,00
23	32	0,00	0,00	1,26	-1,59	-0,10	0,00	33	0,00	0,00	1,26	-1,59	0,10	0,00
	27	0,00	0,00	-0,56	0,96	-0,08	0,00	28	0,00	0,00	-0,56	0,96	0,08	0,00
24	34	0,00	0,00	-0,64	-0,97	-0,03	0,00	35	0,00	0,00	-0,50	-0,95	0,10	0,00
	29	0,00	0,00	1,25	1,62	0,00	0,00	30	0,00	0,00	1,29	1,59	0,10	0,00
25	35	0,00	0,00	-0,53	-0,95	-0,08	0,00	36	0,00	0,00	-0,56	-0,95	0,08	0,00
	30	0,00	0,00	1,23	1,57	-0,10	0,00	31	0,00	0,00	1,25	1,58	0,10	0,00
26	36	0,00	0,00	-0,56	-0,96	-0,08	0,00	37	0,00	0,00	-0,56	-0,96	0,08	0,00
	31	0,00	0,00	1,26	1,59	-0,10	0,00	32	0,00	0,00	1,26	1,59	0,10	0,00
27	37	0,00	0,00	-0,56	-0,96	-0,08	0,00	38	0,00	0,00	-0,56	-0,96	0,08	0,00
	32	0,00	0,00	1,26	1,59	-0,10	0,00	33	0,00	0,00	1,26	1,59	0,10	0,00
28	3	0,00	0,00	-2,53	1,02	0,02	0,00	39	0,00	0,00	-2,39	1,00	-0,01	0,00
	34	0,00	0,00	3,21	0,97	0,03	0,00	35	0,00	0,00	3,11	0,95	0,00	0,00
29	39	0,00	0,00	-2,38	0,98	0,02	0,00	40	0,00	0,00	-2,44	0,99	-0,03	0,00
	35	0,00	0,00	3,09	0,95	-0,02	0,00	36	0,00	0,00	3,14	0,95	0,02	0,00
30	40	0,00	0,00	-2,44	1,00	0,02	0,00	41	0,00	0,00	-2,44	1,00	-0,03	0,00
	36	0,00	0,00	3,14	0,96	-0,02	0,00	37	0,00	0,00	3,14	0,96	0,02	0,00
31	41	0,00	0,00	-2,44	0,99	0,02	0,00	4	0,00	0,00	-2,44	0,99	-0,02	0,00
	37	0,00	0,00	3,14	0,96	-0,02	0,00	38	0,00	0,00	3,14	0,96	0,02	0,00
32	46	0,00	0,00	-0,56	-0,08	-0,96	0,00	47	0,00	0,00	1,26	-0,10	1,59	0,00
	42	0,00	0,00	-0,56	0,08	-0,96	0,00	43	0,00	0,00	1,26	0,10	1,59	0,00
33	47	0,00	0,00	1,26	-0,10	-1,59	0,00	48	0,00	0,00	-0,56	-0,08	0,96	0,00
	43	0,00	0,00	1,26	0,10	-1,59	0,00	44	0,00	0,00	-0,56	0,08	0,96	0,00
34	48	0,00	0,00	3,14	-0,02	-0,96	0,00	49	0,00	0,00	-2,44	0,02	-0,99	0,00
	44	0,00	0,00	3,14	0,02	-0,96	0,00	6	0,00	0,00	-2,44	-0,02	-0,99	0,00
35	50	0,00	0,00	-2,44	0,02	0,99	0,00	51	0,00	0,00	3,14	-0,02	0,96	0,00
	45	0,00	0,00	-2,44	-0,02	0,99	0,00	46	0,00	0,00	3,14	0,02	0,96	0,00
36	51	0,00	0,00	-0,56	-0,08	-0,96	0,00	52	0,00	0,00	1,26	-0,10	1,59	0,00
	46	0,00	0,00	-0,56	0,08	-0,96	0,00	47	0,00	0,00	1,26	0,10	1,59	0,00
37	52	0,00	0,00	1,26	-0,10	-1,59	0,00	53	0,00	0,00	-0,56	-0,08	0,96	0,00
	47	0,00	0,00	1,26	0,10	-1,59	0,00	48	0,00	0,00	-0,56	0,08	0,96	0,00
38	53	0,00	0,00	3,14	-0,02	-0,96	0,00	54	0,00	0,00	-2,44	0,02	-0,99	0,00
	48	0,00	0,00	3,14	0,02	-0,96	0,00	49	0,00	0,00	-2,44	-0,02	-0,99	0,00
39	55	0,00	0,00	-2,44	0,02	0,99	0,00	56	0,00	0,00	3,14	-0,02	0,96	0,00
	50	0,00	0,00	-2,44	-0,02	0,99	0,00	51	0,00	0,00	3,14	0,02	0,96	0,00
40	56	0,00	0,00	-0,56	-0,08	-0,96	0,00	57	0,00	0,00	1,26	-0,10	1,59	0,00
	51	0,00	0,00	-0,56	0,08	-0,96	0,00	52	0,00	0,00	1,26	0,10	1,59	0,00
41	57	0,00	0,00	1,26	-0,10	-1,59	0,00	58	0,00	0,00	-0,56	-0,08	0,96	0,00
	52	0,00	0,00	1,26	0,10	-1,59	0,00	53	0,00	0,00	-0,56	0,08	0,96	0,00
42	58	0,00	0,00	3,14	-0,02	-0,96	0,00	59	0,00	0,00	-2,44	0,02	-0,99	0,00
	53	0,00	0,00	3,14	0,02	-0,96	0,00	54	0,00	0,00	-2,44	-0,02	-0,99	0,00
43	2	0,00	0,00	-2,44	0,02	0,99	0,00	28	0,00	0,00	3,14	-0,02	0,96	0,00
	55	0,00	0,00	-2,44	-0,02	0,99	0,00	56	0,00	0,00	3,14	0,02	0,96	0,00
44	28	0,00	0,00	-0,56	-0,08	-0,96	0,00	33	0,00	0,00	1,26	-0,10	1,59	0,00
	56	0,00	0,00	-0,56	0,08	-0,96	0,00	57	0,00	0,00	1,26	0,10	1,59	0,00
45	33	0,00	0,00	1,26	-0,10	-1,59	0,00	38	0,00	0,00	-0,56	-0,08	0,96	0,00
	57	0,00	0,00	1,26	0,10	-1,59	0,00	58	0,00	0,00	-0,56	0,08	0,96	0,00

FORZE PESO PROPRIO: SHELL

Shell Nro	Nodo N.ro	Tx (t)	Ty (t)	Tz (t)	Mx (t*m)	My (t*m)	Mz (t*m)	Nodo N.ro	Tx (t)	Ty (t)	Tz (t)	Mx (t*m)	My (t*m)	Mz (t*m)
46	38	0,00	0,00	3,14	-0,02	-0,96	0,00	4	0,00	0,00	-2,44	0,02	-0,99	0,00
	58	0,00	0,00	3,14	0,02	-0,96	0,00	59	0,00	0,00	-2,44	-0,02	-0,99	0,00
47	64	0,00	0,00	-0,56	-0,08	-0,96	0,00	65	0,00	0,00	1,26	-0,10	1,59	0,00
	60	0,00	0,00	-0,56	0,08	-0,96	0,00	61	0,00	0,00	1,26	0,10	1,59	0,00
48	65	0,00	0,00	1,26	-0,10	-1,59	0,00	66	0,00	0,00	-0,56	-0,08	0,96	0,00
	61	0,00	0,00	1,26	0,10	-1,59	0,00	62	0,00	0,00	-0,56	0,08	0,96	0,00
49	66	0,00	0,00	3,14	-0,02	-0,96	0,00	67	0,00	0,00	-2,44	0,02	-0,99	0,00
	62	0,00	0,00	3,14	0,02	-0,96	0,00	8	0,00	0,00	-2,44	-0,02	-0,99	0,00
50	68	0,00	0,00	-2,44	0,02	0,99	0,00	69	0,00	0,00	3,14	-0,02	0,96	0,00
	63	0,00	0,00	-2,44	-0,02	0,99	0,00	64	0,00	0,00	3,14	0,02	0,96	0,00
51	69	0,00	0,00	-0,56	-0,08	-0,96	0,00	70	0,00	0,00	1,26	-0,10	1,59	0,00
	64	0,00	0,00	-0,56	0,08	-0,96	0,00	65	0,00	0,00	1,26	0,10	1,59	0,00
52	70	0,00	0,00	1,26	-0,10	-1,59	0,00	71	0,00	0,00	-0,56	-0,08	0,96	0,00
	65	0,00	0,00	1,26	0,10	-1,59	0,00	66	0,00	0,00	-0,56	0,08	0,96	0,00
53	71	0,00	0,00	3,14	-0,02	-0,96	0,00	72	0,00	0,00	-2,44	0,02	-0,99	0,00
	66	0,00	0,00	3,14	0,02	-0,96	0,00	67	0,00	0,00	-2,44	-0,02	-0,99	0,00
54	73	0,00	0,00	-2,44	0,02	0,99	0,00	74	0,00	0,00	3,14	-0,02	0,96	0,00
	68	0,00	0,00	-2,44	-0,02	0,99	0,00	69	0,00	0,00	3,14	0,02	0,96	0,00
55	74	0,00	0,00	-0,56	-0,08	-0,96	0,00	75	0,00	0,00	1,26	-0,10	1,59	0,00
	69	0,00	0,00	-0,56	0,08	-0,96	0,00	70	0,00	0,00	1,26	0,10	1,59	0,00
56	75	0,00	0,00	1,26	-0,10	-1,59	0,00	76	0,00	0,00	-0,56	-0,08	0,96	0,00
	70	0,00	0,00	1,26	0,10	-1,59	0,00	71	0,00	0,00	-0,56	0,08	0,96	0,00
57	76	0,00	0,00	3,14	-0,02	-0,96	0,00	77	0,00	0,00	-2,44	0,02	-0,99	0,00
	71	0,00	0,00	3,14	0,02	-0,96	0,00	72	0,00	0,00	-2,44	-0,02	-0,99	0,00
58	5	0,00	0,00	-2,44	0,02	0,99	0,00	42	0,00	0,00	3,14	-0,02	0,96	0,00
	73	0,00	0,00	-2,44	-0,02	0,99	0,00	74	0,00	0,00	3,14	0,02	0,96	0,00
59	42	0,00	0,00	-0,56	-0,08	-0,96	0,00	43	0,00	0,00	1,26	-0,10	1,59	0,00
	74	0,00	0,00	-0,56	0,08	-0,96	0,00	75	0,00	0,00	1,26	0,10	1,59	0,00
60	43	0,00	0,00	1,26	-0,10	-1,59	0,00	44	0,00	0,00	-0,56	-0,08	0,96	0,00
	75	0,00	0,00	1,26	0,10	-1,59	0,00	76	0,00	0,00	-0,56	0,08	0,96	0,00
61	44	0,00	0,00	3,14	-0,02	-0,96	0,00	6	0,00	0,00	-2,44	0,02	-0,99	0,00
	76	0,00	0,00	3,14	0,02	-0,96	0,00	77	0,00	0,00	-2,44	-0,02	-0,99	0,00
62	82	0,00	0,00	-0,51	-0,11	-0,95	0,00	83	0,00	0,00	1,28	-0,10	1,59	0,00
	78	0,00	0,00	-0,62	0,06	-0,97	0,00	79	0,00	0,00	1,25	0,00	1,61	0,00
63	83	0,00	0,00	1,28	-0,10	-1,59	0,00	84	0,00	0,00	-0,51	-0,11	0,95	0,00
	79	0,00	0,00	1,25	0,00	-1,61	0,00	80	0,00	0,00	-0,62	0,06	0,97	0,00
64	84	0,00	0,00	3,12	0,00	-0,96	0,00	85	0,00	0,00	-2,39	0,00	-1,00	0,00
	80	0,00	0,00	3,20	-0,06	-0,97	0,00	10	0,00	0,00	-2,52	0,01	-1,01	0,00
65	86	0,00	0,00	-2,44	0,03	0,99	0,00	87	0,00	0,00	3,14	-0,02	0,95	0,00
	81	0,00	0,00	-2,39	-0,02	0,98	0,00	82	0,00	0,00	3,09	0,02	0,94	0,00
66	87	0,00	0,00	-0,56	-0,08	-0,96	0,00	88	0,00	0,00	1,26	-0,10	1,59	0,00
	82	0,00	0,00	-0,53	0,08	-0,95	0,00	83	0,00	0,00	1,23	0,10	1,58	0,00
67	88	0,00	0,00	1,26	-0,10	-1,59	0,00	89	0,00	0,00	-0,56	-0,08	0,96	0,00
	83	0,00	0,00	1,23	0,10	-1,58	0,00	84	0,00	0,00	-0,53	0,08	0,95	0,00
68	89	0,00	0,00	3,14	-0,02	-0,95	0,00	90	0,00	0,00	-2,44	0,03	-0,99	0,00
	84	0,00	0,00	3,09	0,02	-0,94	0,00	85	0,00	0,00	-2,39	-0,02	-0,98	0,00
69	91	0,00	0,00	-2,44	0,02	1,00	0,00	92	0,00	0,00	3,14	-0,02	0,96	0,00
	86	0,00	0,00	-2,44	-0,02	1,00	0,00	87	0,00	0,00	3,14	0,02	0,96	0,00
70	92	0,00	0,00	-0,56	-0,08	-0,96	0,00	93	0,00	0,00	1,26	-0,10	1,59	0,00
	87	0,00	0,00	-0,56	0,08	-0,96	0,00	88	0,00	0,00	1,26	0,10	1,59	0,00
71	93	0,00	0,00	1,26	-0,10	-1,59	0,00	94	0,00	0,00	-0,56	-0,08	0,96	0,00
	88	0,00	0,00	1,26	0,10	-1,59	0,00	89	0,00	0,00	-0,56	0,08	0,96	0,00
72	94	0,00	0,00	3,14	-0,02	-0,96	0,00	95	0,00	0,00	-2,44	0,02	-1,00	0,00
	89	0,00	0,00	3,14	0,02	-0,96	0,00	90	0,00	0,00	-2,44	-0,02	-1,00	0,00
73	7	0,00	0,00	-2,44	0,02	0,99	0,00	60	0,00	0,00	3,14	-0,02	0,96	0,00
	91	0,00	0,00	-2,44	-0,02	0,99	0,00	92	0,00	0,00	3,14	0,02	0,96	0,00
74	60	0,00	0,00	-0,56	-0,08	-0,96	0,00	61	0,00	0,00	1,26	-0,10	1,59	0,00
	92	0,00	0,00	-0,56	0,08	-0,96	0,00	93	0,00	0,00	1,26	0,10	1,59	0,00
75	61	0,00	0,00	1,26	-0,10	-1,59	0,00	62	0,00	0,00	-0,56	-0,08	0,96	0,00
	93	0,00	0,00	1,26	0,10	-1,59	0,00	94	0,00	0,00	-0,56	0,08	0,96	0,00
76	62	0,00	0,00	3,14	-0,02	-0,96	0,00	8	0,00	0,00	-2,44	0,02	-0,99	0,00
	94	0,00	0,00	3,14	0,02	-0,96	0,00	95	0,00	0,00	-2,44	-0,02	-0,99	0,00
77	97	0,36	-2,60	-0,34	-0,59	-0,09	0,00	98	-0,38	-2,61	-0,32	-0,60	0,09	0,00
	21	0,39	3,81	0,34	0,99	-0,10	0,01	22	-0,37	3,80	0,33	0,99	0,10	-0,01
78	98	0,38	-2,61	-0,33	-0,60	-0,09	0,00	99	-0,38	-2,60	-0,33	-0,60	0,09	0,00
	22	0,38	3,81	0,33	0,99	-0,10	0,00	23	-0,39	3,80	0,33	1,00	0,10	0,00
79	99	0,39	-2,60	-0,33	-0,60	-0,09	0,00	100	-0,38	-2,60	-0,33	-0,60	0,09	0,00
	23	0,38	3,80	0,33	1,00	-0,10	0,00	2	-0,39	3,80	0,33	0,99	0,10	0,00
80	11	0,34	-1,47	-0,38	-0,21	-0,03	0,00	101	-0,08	-1,31	-0,29	-0,21	0,06	-0,01
	96	-0,06	2,51	0,33	0,63	0,02	0,01	97	-0,20	2,67	0,34	0,60	0,06	0,00
81	101	0,26	-1,42	-0,31	-0,21	-0,04	-0,01	102	-0,22	-1,40	-0,33	-0,21	0,04	0,00
	97	0,21	2,60	0,31	0,59	-0,06	0,01	98	-0,24	2,62	0,33	0,60	0,06	0,00
82	102	0,24	-1,40	-0,33	-0,21	-0,04	0,00	103	-0,24	-1,40	-0,33	-0,21	0,04	0,00
	98	0,23	2,60	0,33	0,60	-0,06	0,00	99	-0,24	2,60	0,33	0,60	0,06	0,00
83	103	0,24	-1,40	-0,33	-0,21	-0,04	0,00	12	-0,24	-1,40	-0,33	-0,21	0,04	0,00
	99	0,24	2,60	0,33	0,60	-0,06	0,00	100	-0,24	2,60	0,33	0,60	0,06	0,00
84	104	0,38	-2,60	-0,33	-0,60	-0,09	0,00	105	-0,38	-2,60	-0,33	-0,60	0,09	0,00
	55	0,38	3,80	0,33	0,99	-0,10	0,00	50	-0,38	3,80	0,33	0,99	0,10	0,00
85	105	0,38	-2,60	-0,33	-0,60	-0,09	0,00	106	-0,38	-2,60	-0,33	-0,60	0,09	0,00
	50	0,38	3,80	0,33	0,99	-0,10	0,00	45	-0,38	3,80	0,33	0,99	0,10	0,00
86	106	0,38	-2,60	-0,33	-0,60	-0,09	0,00	107	-0,38	-2,60	-0,33	-0,60	0,09	0,00
	45	0,38	3,80	0,33	0,99	-0,10	0,00	5	-0,38	3,80	0,33	0,99	0,10	0,00
87	12	0,24	-1,40	-0,33	-0,21	-0,04	0,00	108	-0,24	-1,40	-0,33	-0,21	0,04	0,00
	100	0,24	2,60	0,33	0,60	-0,06	0,00	104	-0,24	2,60	0,33	0,60	0,06	0,00
88	108	0,24	-1,40	-0,33	-0,21	-0,04	0,00	109	-0,24	-1,40	-0,33	-0,21	0,04	0,00
	104	0,24	2,60	0,33	0,60	-0,06	0,00	105	-0,24	2,60	0,33	0,60	0,06	0,00
89	109	0,24	-1,40	-0,33	-0,21	-0,04	0,00	110	-0,24	-1,40	-0,33	-0,21	0,04	0,00
	105	0,24	2,60	0,33	0,60	-0,06	0,00	106	-0,24	2,60	0,33	0,60	0,06	0,00
90	110	0,24	-1,40	-0,33	-0,21	-0,04	0,00	13	-0,24	-1,40	-0,33	-0,21	0,04	0,00
	106	0,24	2,60	0,33	0,60	-0,06	0,00	107	-0,24	2,60	0,33	0,60	0,06	0,00
91	111	0,38	-2,60	-0,33	-0,60	-0,09	0,00	112	-0,38	-2,60	-0,33	-0,60	0,09	0,00

FORZE PESO PROPRIO: SHELL

Shell Nro	Nodo N.ro	Tx (t)	Ty (t)	Tz (t)	Mx (t*m)	My (t*m)	Mz (t*m)	Nodo N.ro	Tx (t)	Ty (t)	Tz (t)	Mx (t*m)	My (t*m)	Mz (t*m)
	73	0,38	3,80	0,33	0,99	-0,10	0,00	68	-0,38	3,80	0,33	0,99	0,10	0,00
92	112	0,38	-2,60	-0,33	-0,60	-0,09	0,00	113	-0,38	-2,60	-0,33	-0,60	0,09	0,00
	68	0,38	3,80	0,33	0,99	-0,10	0,00	63	-0,38	3,80	0,33	0,99	0,10	0,00
93	113	0,38	-2,60	-0,33	-0,60	-0,09	0,00	114	-0,38	-2,60	-0,33	-0,60	0,09	0,00
	63	0,38	3,80	0,33	0,99	-0,10	0,00	7	-0,38	3,80	0,33	0,99	0,10	0,00
94	13	0,24	-1,40	-0,33	-0,21	-0,04	0,00	115	-0,24	-1,40	-0,33	-0,21	0,04	0,00
	107	0,24	2,60	0,33	0,60	-0,06	0,00	111	-0,24	2,60	0,33	0,60	0,06	0,00
95	115	0,24	-1,40	-0,33	-0,21	-0,04	0,00	116	-0,24	-1,40	-0,33	-0,21	0,04	0,00
	111	0,24	2,60	0,33	0,60	-0,06	0,00	112	-0,24	2,60	0,33	0,60	0,06	0,00
96	116	0,24	-1,40	-0,33	-0,21	-0,04	0,00	117	-0,24	-1,40	-0,33	-0,21	0,04	0,00
	112	0,24	2,60	0,33	0,60	-0,06	0,00	113	-0,24	2,60	0,33	0,60	0,06	0,00
97	117	0,24	-1,40	-0,33	-0,21	-0,04	0,00	14	-0,24	-1,40	-0,33	-0,21	0,04	0,00
	113	0,24	2,60	0,33	0,60	-0,06	0,00	114	-0,24	2,60	0,33	0,60	0,06	0,00
98	118	0,38	-2,60	-0,33	-0,60	-0,09	0,00	119	-0,38	-2,61	-0,33	-0,60	0,09	0,00
	91	0,39	3,80	0,33	0,99	-0,10	0,00	86	-0,38	3,81	0,33	0,99	0,10	0,00
99	119	0,38	-2,61	-0,33	-0,60	-0,09	0,00	120	-0,35	-2,60	-0,34	-0,59	0,09	0,00
	86	0,37	3,80	0,33	0,99	-0,10	0,00	81	-0,39	3,81	0,34	0,99	0,10	-0,01
100	120	0,36	-2,67	-0,31	-0,60	-0,09	0,00	121	-0,06	-2,50	-0,33	-0,63	0,02	0,00
	81	0,21	3,69	0,36	0,99	-0,12	-0,01	9	-0,51	3,89	0,28	1,01	0,10	0,01
101	14	0,24	-1,40	-0,33	-0,21	-0,04	0,00	122	-0,24	-1,40	-0,33	-0,21	0,04	0,00
	114	0,24	2,60	0,33	0,60	-0,06	0,00	118	-0,24	2,60	0,33	0,60	0,06	0,00
102	122	0,24	-1,40	-0,33	-0,21	-0,04	0,00	123	-0,24	-1,40	-0,33	-0,21	0,04	0,00
	118	0,24	2,60	0,33	0,60	-0,06	0,00	119	-0,24	2,60	0,33	0,60	0,06	0,00
103	123	0,22	-1,40	-0,33	-0,21	-0,04	0,00	124	-0,26	-1,43	-0,31	-0,21	0,04	0,01
	119	0,24	2,62	0,33	0,60	-0,06	0,00	120	-0,20	2,61	0,31	0,59	0,06	0,00
104	124	0,08	-1,31	-0,29	-0,21	-0,06	0,01	15	-0,34	-1,46	-0,38	-0,21	0,03	-0,02
	120	0,20	2,67	0,34	0,60	-0,06	0,00	121	0,06	2,50	0,33	0,63	-0,02	0,00
105	126	0,36	-2,60	0,34	0,59	0,09	0,00	127	-0,38	-2,61	0,32	0,60	-0,09	0,00
	39	0,39	3,81	-0,34	-0,99	0,10	0,01	40	-0,37	3,80	-0,33	-0,99	-0,10	-0,01
106	127	0,38	-2,61	0,33	0,60	0,09	0,00	128	-0,38	-2,60	0,33	0,60	-0,09	0,00
	40	0,38	3,81	-0,33	-0,99	0,10	0,00	41	-0,39	3,80	-0,33	-1,00	-0,10	0,00
107	128	0,39	-2,60	0,33	0,60	0,09	0,00	129	-0,38	-2,60	0,33	0,60	-0,09	0,00
	41	0,38	3,80	-0,33	-1,00	0,10	0,00	4	-0,39	3,80	-0,33	-0,99	-0,10	0,00
108	16	0,34	-1,47	0,38	0,21	0,03	0,00	130	-0,08	-1,31	0,29	0,21	-0,06	-0,01
	125	-0,06	2,51	-0,33	-0,63	-0,02	0,01	126	-0,20	2,67	-0,34	-0,60	-0,06	0,00
109	130	0,26	-1,42	0,31	0,21	0,04	-0,01	131	-0,22	-1,40	0,33	0,21	-0,04	0,00
	126	0,21	2,60	-0,31	-0,59	0,06	0,01	127	-0,24	2,62	-0,33	-0,60	-0,06	0,00
110	131	0,24	-1,40	0,33	0,21	0,04	0,00	132	-0,24	-1,40	0,33	0,21	-0,04	0,00
	127	0,23	2,60	-0,33	-0,60	0,06	0,00	128	-0,24	2,60	-0,33	-0,60	-0,06	0,00
111	132	0,24	-1,40	0,33	0,21	0,04	0,00	17	-0,24	-1,40	0,33	0,21	-0,04	0,00
	128	0,24	2,60	-0,33	-0,60	0,06	0,00	129	-0,24	2,60	-0,33	-0,60	-0,06	0,00
112	133	0,38	-2,60	0,33	0,60	0,09	0,00	134	-0,38	-2,60	0,33	0,60	-0,09	0,00
	59	0,38	3,80	-0,33	-0,99	0,10	0,00	54	-0,38	3,80	-0,33	-0,99	-0,10	0,00
113	134	0,38	-2,60	0,33	0,60	0,09	0,00	135	-0,38	-2,60	0,33	0,60	-0,09	0,00
	54	0,38	3,80	-0,33	-0,99	0,10	0,00	49	-0,38	3,80	-0,33	-0,99	-0,10	0,00
114	135	0,38	-2,60	0,33	0,60	0,09	0,00	136	-0,38	-2,60	0,33	0,60	-0,09	0,00
	49	0,38	3,80	-0,33	-0,99	0,10	0,00	6	-0,38	3,80	-0,33	-0,99	-0,10	0,00
115	17	0,24	-1,40	0,33	0,21	0,04	0,00	137	-0,24	-1,40	0,33	0,21	-0,04	0,00
	129	0,24	2,60	-0,33	-0,60	0,06	0,00	133	-0,24	2,60	-0,33	-0,60	-0,06	0,00
116	137	0,24	-1,40	0,33	0,21	0,04	0,00	138	-0,24	-1,40	0,33	0,21	-0,04	0,00
	133	0,24	2,60	-0,33	-0,60	0,06	0,00	134	-0,24	2,60	-0,33	-0,60	-0,06	0,00
117	138	0,24	-1,40	0,33	0,21	0,04	0,00	139	-0,24	-1,40	0,33	0,21	-0,04	0,00
	134	0,24	2,60	-0,33	-0,60	0,06	0,00	135	-0,24	2,60	-0,33	-0,60	-0,06	0,00
118	139	0,24	-1,40	0,33	0,21	0,04	0,00	18	-0,24	-1,40	0,33	0,21	-0,04	0,00
	135	0,24	2,60	-0,33	-0,60	0,06	0,00	136	-0,24	2,60	-0,33	-0,60	-0,06	0,00
119	140	0,38	-2,60	0,33	0,60	0,09	0,00	141	-0,38	-2,60	0,33	0,60	-0,09	0,00
	77	0,38	3,80	-0,33	-0,99	0,10	0,00	72	-0,38	3,80	-0,33	-0,99	-0,10	0,00
120	141	0,38	-2,60	0,33	0,60	0,09	0,00	142	-0,38	-2,60	0,33	0,60	-0,09	0,00
	72	0,38	3,80	-0,33	-0,99	0,10	0,00	67	-0,38	3,80	-0,33	-0,99	-0,10	0,00
121	142	0,38	-2,60	0,33	0,60	0,09	0,00	143	-0,38	-2,60	0,33	0,60	-0,09	0,00
	67	0,38	3,80	-0,33	-0,99	0,10	0,00	8	-0,38	3,80	-0,33	-0,99	-0,10	0,00
122	18	0,24	-1,40	0,33	0,21	0,04	0,00	144	-0,24	-1,40	0,33	0,21	-0,04	0,00
	136	0,24	2,60	-0,33	-0,60	0,06	0,00	140	-0,24	2,60	-0,33	-0,60	-0,06	0,00
123	144	0,24	-1,40	0,33	0,21	0,04	0,00	145	-0,24	-1,40	0,33	0,21	-0,04	0,00
	140	0,24	2,60	-0,33	-0,60	0,06	0,00	141	-0,24	2,60	-0,33	-0,60	-0,06	0,00
124	145	0,24	-1,40	0,33	0,21	0,04	0,00	146	-0,24	-1,40	0,33	0,21	-0,04	0,00
	141	0,24	2,60	-0,33	-0,60	0,06	0,00	142	-0,24	2,60	-0,33	-0,60	-0,06	0,00
125	146	0,24	-1,40	0,33	0,21	0,04	0,00	19	-0,24	-1,40	0,33	0,21	-0,04	0,00
	142	0,24	2,60	-0,33	-0,60	0,06	0,00	143	-0,24	2,60	-0,33	-0,60	-0,06	0,00
126	147	0,38	-2,60	0,33	0,60	0,09	0,00	148	-0,38	-2,61	0,33	0,60	-0,09	0,00
	95	0,39	3,80	-0,33	-0,99	0,10	0,00	90	-0,38	3,81	-0,33	-0,99	-0,10	0,00
127	148	0,38	-2,61	0,33	0,60	0,09	0,00	149	-0,35	-2,60	0,34	0,59	-0,09	0,00
	90	0,37	3,80	-0,33	-0,99	0,10	0,00	85	-0,39	3,81	-0,34	-0,99	-0,10	-0,01
128	149	0,36	-2,67	0,31	0,60	0,09	0,00	150	-0,06	-2,50	0,33	0,63	-0,02	0,00
	85	0,21	3,69	-0,36	-0,99	0,12	-0,01	10	-0,51	3,89	-0,28	-1,01	-0,10	0,01
129	19	0,24	-1,40	0,33	0,21	0,04	0,00	151	-0,24	-1,40	0,33	0,21	-0,04	0,00
	143	0,24	2,60	-0,33	-0,60	0,06	0,00	147	-0,24	2,60	-0,33	-0,60	-0,06	0,00
130	151	0,24	-1,40	0,33	0,21	0,04	0,00	152	-0,24	-1,40	0,33	0,21	-0,04	0,00
	147	0,24	2,60	-0,33	-0,60	0,06	0,00	148	-0,24	2,60	-0,33	-0,60	-0,06	0,00
131	152	0,22	-1,40	0,33	0,21	0,04	0,00	153	-0,26	-1,43	0,31	0,21	-0,04	0,01
	148	0,24	2,62	-0,33	-0,60	0,06	0,00	149	-0,20	2,61	-0,31	-0,59	-0,06	0,00
132	153	0,08	-1,31	0,29	0,21	0,06	0,01	20	-0,34	-1,46	0,38	0,21	-0,03	-0,02
	149	0,20	2,67	-0,34	-0,60	0,06	0,00	150	0,06	2,50	-0,33	-0,63	0,02	0,00
133	155	0,00	0,00	-0,70	-0,53	-0,02	0,00	156	0,00	0,00	-0,70	-0,53	0,02	0,00
	132	0,00	0,00	1,40	-0,21	0,00	0,00	131	0,00	0,00	1,40	-0,21	0,00	0,00
134	156	0,00	0,00	-0,70	-0,52	-0,02	0,00	157	0,00	0,00	-0,68	-0,52	0,02	0,00
	131	0,00	0,00	1,40	-0,21	0,00	0,00	130	0,00	0,00	1,38	-0,21	0,00	0,00
135	157	0,00	0,00	-0,68	-0,53	-0,01	0,00	158	0,00	0,00	-0,75	-0,54	-0,01	0,00
	130	0,00	0,00	1,36	-0,21	-0,02	0,00	16	0,00	0,00	1,47	-0,21	0,00	0,00
136	159	0,00	0,00	0,00	-0,77	-0,05	0,00	160	0,00	0,00	0,00	-0,77	0,05	0,00
	154	0,00	0,00	0,70	0,53	-0,04	0,00	155	0,00	0,00	0,70	0,53	0,04	0,00

FORZE PESO PROPRIO: SHELL

Shell Nro	Nodo N.ro	Tx (t)	Ty (t)	Tz (t)	Mx (t*m)	My (t*m)	Mz (t*m)	Nodo N.ro	Tx (t)	Ty (t)	Tz (t)	Mx (t*m)	My (t*m)	Mz (t*m)
137	160	0,00	0,00	0,00	-0,77	-0,05	0,00	161	0,00	0,00	0,00	-0,77	0,05	0,00
	155	0,00	0,00	0,70	0,53	-0,04	0,00	156	0,00	0,00	0,70	0,53	0,04	0,00
138	161	0,00	0,00	0,00	-0,76	-0,05	0,00	162	0,00	0,00	0,01	-0,76	0,05	0,00
	156	0,00	0,00	0,70	0,52	-0,04	0,00	157	0,00	0,00	0,69	0,52	0,04	0,00
139	162	0,00	0,00	-0,01	-0,77	-0,05	0,00	163	0,00	0,00	0,00	-0,79	0,00	0,00
	157	0,00	0,00	0,67	0,53	-0,05	0,00	158	0,00	0,00	0,75	0,54	0,01	0,00
140	164	0,00	0,00	0,70	-0,53	-0,04	0,00	165	0,00	0,00	0,70	-0,53	0,04	0,00
	159	0,00	0,00	0,00	0,77	-0,05	0,00	160	0,00	0,00	0,00	0,77	0,05	0,00
141	165	0,00	0,00	0,70	-0,53	-0,04	0,00	166	0,00	0,00	0,70	-0,53	0,04	0,00
	160	0,00	0,00	0,00	0,77	-0,05	0,00	161	0,00	0,00	0,00	0,77	0,05	0,00
142	166	0,00	0,00	0,70	-0,52	-0,04	0,00	167	0,00	0,00	0,69	-0,52	0,04	0,00
	161	0,00	0,00	0,00	0,76	-0,05	0,00	162	0,00	0,00	0,01	0,76	0,05	0,00
143	167	0,00	0,00	0,67	-0,53	-0,05	0,00	168	0,00	0,00	0,75	-0,54	0,01	0,00
	162	0,00	0,00	-0,01	0,77	-0,05	0,00	163	0,00	0,00	0,00	0,79	0,00	0,00
144	12	0,00	0,00	1,40	0,21	0,00	0,00	103	0,00	0,00	1,40	0,21	0,00	0,00
	164	0,00	0,00	-0,70	0,53	-0,02	0,00	165	0,00	0,00	-0,70	0,53	0,02	0,00
145	103	0,00	0,00	1,40	0,21	0,00	0,00	102	0,00	0,00	1,40	0,21	0,00	0,00
	165	0,00	0,00	-0,70	0,53	-0,02	0,00	166	0,00	0,00	-0,70	0,53	0,02	0,00
146	102	0,00	0,00	1,40	0,21	0,00	0,00	101	0,00	0,00	1,38	0,21	0,00	0,00
	166	0,00	0,00	-0,70	0,52	-0,02	0,00	167	0,00	0,00	-0,68	0,52	0,02	0,00
147	101	0,00	0,00	1,36	0,21	-0,02	0,00	11	0,00	0,00	1,47	0,21	0,00	0,00
	167	0,00	0,00	-0,68	0,53	-0,01	0,00	168	0,00	0,00	-0,75	0,54	-0,01	0,00
148	169	0,00	0,00	0,70	0,04	0,53	0,00	170	0,00	0,00	0,00	0,05	-0,77	0,00
	154	0,00	0,00	0,70	-0,04	0,53	0,00	159	0,00	0,00	0,00	-0,05	-0,77	0,00
149	170	0,00	0,00	0,00	0,05	0,77	0,00	171	0,00	0,00	0,70	0,04	-0,53	0,00
	159	0,00	0,00	0,00	-0,05	0,77	0,00	164	0,00	0,00	0,70	-0,04	-0,53	0,00
150	171	0,00	0,00	-0,70	0,02	0,53	0,00	108	0,00	0,00	1,40	0,00	0,21	0,00
	164	0,00	0,00	-0,70	-0,02	0,53	0,00	12	0,00	0,00	1,40	0,00	0,21	0,00
151	138	0,00	0,00	1,40	0,00	-0,21	0,00	172	0,00	0,00	-0,70	0,02	-0,53	0,00
	137	0,00	0,00	1,40	0,00	-0,21	0,00	169	0,00	0,00	-0,70	-0,02	-0,53	0,00
152	172	0,00	0,00	0,70	0,04	0,53	0,00	173	0,00	0,00	0,00	0,05	-0,77	0,00
	169	0,00	0,00	0,70	-0,04	0,53	0,00	170	0,00	0,00	0,00	-0,05	-0,77	0,00
153	173	0,00	0,00	0,00	0,05	0,77	0,00	174	0,00	0,00	0,70	0,04	-0,53	0,00
	170	0,00	0,00	0,00	-0,05	0,77	0,00	171	0,00	0,00	0,70	-0,04	-0,53	0,00
154	174	0,00	0,00	-0,70	0,02	0,53	0,00	109	0,00	0,00	1,40	0,00	0,21	0,00
	171	0,00	0,00	-0,70	-0,02	0,53	0,00	108	0,00	0,00	1,40	0,00	0,21	0,00
155	139	0,00	0,00	1,40	0,00	-0,21	0,00	175	0,00	0,00	-0,70	0,02	-0,53	0,00
	138	0,00	0,00	1,40	0,00	-0,21	0,00	172	0,00	0,00	-0,70	-0,02	-0,53	0,00
156	175	0,00	0,00	0,70	0,04	0,53	0,00	176	0,00	0,00	0,00	0,05	-0,77	0,00
	172	0,00	0,00	0,70	-0,04	0,53	0,00	173	0,00	0,00	0,00	-0,05	-0,77	0,00
157	176	0,00	0,00	0,00	0,05	0,77	0,00	177	0,00	0,00	0,70	0,04	-0,53	0,00
	173	0,00	0,00	0,00	-0,05	0,77	0,00	174	0,00	0,00	0,70	-0,04	-0,53	0,00
158	177	0,00	0,00	-0,70	0,02	0,53	0,00	110	0,00	0,00	1,40	0,00	0,21	0,00
	174	0,00	0,00	-0,70	-0,02	0,53	0,00	109	0,00	0,00	1,40	0,00	0,21	0,00
159	18	0,00	0,00	1,40	0,00	-0,21	0,00	178	0,00	0,00	-0,70	0,02	-0,53	0,00
	139	0,00	0,00	1,40	0,00	-0,21	0,00	175	0,00	0,00	-0,70	-0,02	-0,53	0,00
160	178	0,00	0,00	0,70	0,04	0,53	0,00	179	0,00	0,00	0,00	0,05	-0,77	0,00
	175	0,00	0,00	0,70	-0,04	0,53	0,00	176	0,00	0,00	0,00	-0,05	-0,77	0,00
161	179	0,00	0,00	0,00	0,05	0,77	0,00	180	0,00	0,00	0,70	0,04	-0,53	0,00
	176	0,00	0,00	0,00	-0,05	0,77	0,00	177	0,00	0,00	0,70	-0,04	-0,53	0,00
162	180	0,00	0,00	-0,70	0,02	0,53	0,00	13	0,00	0,00	1,40	0,00	0,21	0,00
	177	0,00	0,00	-0,70	-0,02	0,53	0,00	110	0,00	0,00	1,40	0,00	0,21	0,00
163	181	0,00	0,00	0,70	0,04	0,53	0,00	182	0,00	0,00	0,00	0,05	-0,77	0,00
	178	0,00	0,00	0,70	-0,04	0,53	0,00	179	0,00	0,00	0,00	-0,05	-0,77	0,00
164	182	0,00	0,00	0,00	0,05	0,77	0,00	183	0,00	0,00	0,70	0,04	-0,53	0,00
	179	0,00	0,00	0,00	-0,05	0,77	0,00	180	0,00	0,00	0,70	-0,04	-0,53	0,00
165	183	0,00	0,00	-0,70	0,02	0,53	0,00	115	0,00	0,00	1,40	0,00	0,21	0,00
	180	0,00	0,00	-0,70	-0,02	0,53	0,00	13	0,00	0,00	1,40	0,00	0,21	0,00
166	145	0,00	0,00	1,40	0,00	-0,21	0,00	184	0,00	0,00	-0,70	0,02	-0,53	0,00
	144	0,00	0,00	1,40	0,00	-0,21	0,00	181	0,00	0,00	-0,70	-0,02	-0,53	0,00
167	184	0,00	0,00	0,70	0,04	0,53	0,00	185	0,00	0,00	0,00	0,05	-0,77	0,00
	181	0,00	0,00	0,70	-0,04	0,53	0,00	182	0,00	0,00	0,00	-0,05	-0,77	0,00
168	185	0,00	0,00	0,00	0,05	0,77	0,00	186	0,00	0,00	0,70	0,04	-0,53	0,00
	182	0,00	0,00	0,00	-0,05	0,77	0,00	183	0,00	0,00	0,70	-0,04	-0,53	0,00
169	186	0,00	0,00	-0,70	0,02	0,53	0,00	116	0,00	0,00	1,40	0,00	0,21	0,00
	183	0,00	0,00	-0,70	-0,02	0,53	0,00	115	0,00	0,00	1,40	0,00	0,21	0,00
170	146	0,00	0,00	1,40	0,00	-0,21	0,00	187	0,00	0,00	-0,70	0,02	-0,53	0,00
	145	0,00	0,00	1,40	0,00	-0,21	0,00	184	0,00	0,00	-0,70	-0,02	-0,53	0,00
171	187	0,00	0,00	0,70	0,04	0,53	0,00	188	0,00	0,00	0,00	0,05	-0,77	0,00
	184	0,00	0,00	0,70	-0,04	0,53	0,00	185	0,00	0,00	0,00	-0,05	-0,77	0,00
172	188	0,00	0,00	0,00	0,05	0,77	0,00	189	0,00	0,00	0,70	0,04	-0,53	0,00
	185	0,00	0,00	0,00	-0,05	0,77	0,00	186	0,00	0,00	0,70	-0,04	-0,53	0,00
173	189	0,00	0,00	-0,70	0,02	0,53	0,00	117	0,00	0,00	1,40	0,00	0,21	0,00
	186	0,00	0,00	-0,70	-0,02	0,53	0,00	116	0,00	0,00	1,40	0,00	0,21	0,00
174	19	0,00	0,00	1,40	0,00	-0,21	0,00	190	0,00	0,00	-0,70	0,02	-0,53	0,00
	146	0,00	0,00	1,40	0,00	-0,21	0,00	187	0,00	0,00	-0,70	-0,02	-0,53	0,00
175	190	0,00	0,00	0,70	0,04	0,53	0,00	191	0,00	0,00	0,00	0,05	-0,77	0,00
	187	0,00	0,00	0,70	-0,04	0,53	0,00	188	0,00	0,00	0,00	-0,05	-0,77	0,00
176	191	0,00	0,00	0,00	0,05	0,77	0,00	192	0,00	0,00	0,70	0,04	-0,53	0,00
	188	0,00	0,00	0,00	-0,05	0,77	0,00	189	0,00	0,00	0,70	-0,04	-0,53	0,00
177	192	0,00	0,00	-0,70	0,02	0,53	0,00	14	0,00	0,00	1,40	0,00	0,21	0,00
	189	0,00	0,00	-0,70	-0,02	0,53	0,00	117	0,00	0,00	1,40	0,00	0,21	0,00
178	193	0,00	0,00	0,70	0,04	0,53	0,00	194	0,00	0,00	0,00	0,05	-0,77	0,00
	190	0,00	0,00	0,70	-0,04	0,53	0,00	191	0,00	0,00	0,00	-0,05	-0,77	0,00
179	194	0,00	0,00	0,00	0,05	0,77	0,00	195	0,00	0,00	0,70	0,04	-0,53	0,00
	191	0,00	0,00	0,00	-0,05	0,77	0,00	192	0,00	0,00	0,70	-0,04	-0,53	0,00
180	195	0,00	0,00	-0,70	0,02	0,53	0,00	122	0,00	0,00	1,40	0,00	0,21	0,00
	192	0,00	0,00	-0,70	-0,02	0,53	0,00	14	0,00	0,00	1,40	0,00	0,21	0,00
181	152	0,00	0,00	1,40	0,00	-0,21	0,00	196	0,00	0,00	-0,70	0,02	-0,53	0,00
	151	0,00	0,00	1,40	0,00	-0,21	0,00	193	0,00	0,00	-0,70	-0,02	-0,53	0,00
182	196	0,00	0,00	0,70	0,04	0,52	0,00	197	0,00	0,00	0,00	0,05	-0,77	0,00

FORZE PESO PROPRIO: SHELL

Shell Nro	Nodo N.ro	Tx (t)	Ty (t)	Tz (t)	Mx (t*m)	My (t*m)	Mz (t*m)	Nodo N.ro	Tx (t)	Ty (t)	Tz (t)	Mx (t*m)	My (t*m)	Mz (t*m)
	193	0,00	0,00	0,70	-0,04	0,53	0,00	194	0,00	0,00	0,00	-0,05	-0,77	0,00
183	197	0,00	0,00	0,00	0,05	0,77	0,00	198	0,00	0,00	0,70	0,04	-0,52	0,00
	194	0,00	0,00	0,00	-0,05	0,77	0,00	195	0,00	0,00	0,70	-0,04	-0,53	0,00
184	198	0,00	0,00	-0,70	0,02	0,53	0,00	123	0,00	0,00	1,40	0,00	0,21	0,00
	195	0,00	0,00	-0,70	-0,02	0,53	0,00	122	0,00	0,00	1,40	0,00	0,21	0,00
185	153	0,00	0,00	1,38	0,00	-0,21	0,00	199	0,00	0,00	-0,68	0,02	-0,52	0,00
	152	0,00	0,00	1,40	0,00	-0,21	0,00	196	0,00	0,00	-0,70	-0,02	-0,52	0,00
186	199	0,00	0,00	0,69	0,04	0,52	0,00	200	0,00	0,00	0,01	0,05	-0,76	0,00
	196	0,00	0,00	0,70	-0,04	0,52	0,00	197	0,00	0,00	0,00	-0,05	-0,77	0,00
187	200	0,00	0,00	0,01	0,05	0,76	0,00	201	0,00	0,00	0,69	0,04	-0,52	0,00
	197	0,00	0,00	0,00	-0,05	0,77	0,00	198	0,00	0,00	0,70	-0,04	-0,52	0,00
188	201	0,00	0,00	-0,68	0,02	0,52	0,00	124	0,00	0,00	1,38	0,00	0,21	0,00
	198	0,00	0,00	-0,70	-0,02	0,52	0,00	123	0,00	0,00	1,40	0,00	0,21	0,00
189	20	0,00	0,00	1,46	0,02	-0,21	0,00	202	0,00	0,00	-0,74	-0,03	-0,54	0,00
	153	0,00	0,00	1,36	-0,02	-0,21	0,00	199	0,00	0,00	-0,68	-0,01	-0,53	0,00
190	202	0,00	0,00	0,74	0,03	0,54	0,00	203	0,00	0,00	0,00	0,00	-0,79	0,00
	199	0,00	0,00	0,67	-0,06	0,52	0,00	200	0,00	0,00	-0,01	-0,05	-0,77	0,00
191	203	0,00	0,00	0,00	0,00	0,79	0,00	204	0,00	0,00	0,74	0,03	-0,54	0,00
	200	0,00	0,00	-0,01	-0,05	0,77	0,00	201	0,00	0,00	0,67	-0,06	-0,52	0,00
192	204	0,00	0,00	-0,74	-0,03	0,54	0,00	15	0,00	0,00	1,46	0,02	0,21	0,00
	201	0,00	0,00	-0,68	-0,01	0,53	0,00	124	0,00	0,00	1,36	-0,02	0,21	0,00

TENS. PESO PROPRIO: SHELL

Shell Nro	Nodo N.ro	S11 kg/cmq	S22 kg/cmq	S12 kg/cmq	M11 kg/cmq	M22 kg/cmq	M12 kg/cmq	Nodo N.ro	S11 kg/cmq	S22 kg/cmq	S12 kg/cmq	M11 kg/cmq	M22 kg/cmq	M12 kg/cmq
1	24	0,00	0,00	0,00	-0,16	-3,67	-0,43	25	0,00	0,00	0,00	-0,78	-3,54	0,20
	1	0,00	0,00	0,00	0,63	3,88	-0,43	21	0,00	0,00	0,00	0,85	3,67	0,20
2	45	0,00	0,00	0,00	3,73	0,75	0,00	46	0,00	0,00	0,00	-3,59	-0,72	0,00
	5	0,00	0,00	0,00	3,73	0,75	0,00	42	0,00	0,00	0,00	-3,59	-0,72	0,00
3	63	0,00	0,00	0,00	3,73	0,75	0,00	64	0,00	0,00	0,00	-3,59	-0,72	0,00
	7	0,00	0,00	0,00	3,73	0,75	0,00	60	0,00	0,00	0,00	-3,59	-0,72	0,00
4	81	0,00	0,00	0,00	3,67	0,78	0,12	82	0,00	0,00	0,00	-3,52	-0,79	0,14
	9	0,00	0,00	0,00	3,86	0,76	-0,31	78	0,00	0,00	0,00	-3,70	-0,25	-0,30
5	96	-0,08	-0,80	-0,06	0,06	-2,39	-0,15	97	-0,07	-0,78	-0,01	-0,56	-2,22	0,14
	1	-0,16	-0,81	-0,07	-0,77	-3,84	-0,26	21	-0,16	-0,80	-0,01	-0,74	-3,69	0,03
6	100	-0,16	-0,80	0,00	-0,45	-2,26	0,00	104	-0,16	-0,80	0,00	-0,45	-2,26	0,00
	2	-0,16	-0,80	0,00	-0,75	-3,73	0,00	55	-0,16	-0,80	0,00	-0,75	-3,73	0,00
7	107	-0,16	-0,80	0,00	-0,45	-2,26	0,00	111	-0,16	-0,80	0,00	-0,45	-2,26	0,00
	5	-0,16	-0,80	0,00	-0,75	-3,73	0,00	73	-0,16	-0,80	0,00	-0,75	-3,73	0,00
8	114	-0,16	-0,80	0,00	-0,45	-2,26	0,00	118	-0,16	-0,80	0,00	-0,45	-2,26	0,00
	7	-0,16	-0,80	0,00	-0,75	-3,73	0,00	91	-0,16	-0,80	0,00	-0,75	-3,73	0,00
9	125	-0,08	-0,80	-0,06	-0,06	2,39	0,15	126	-0,07	-0,78	-0,01	0,56	2,22	-0,14
	3	-0,16	-0,81	-0,07	0,77	3,84	0,26	39	-0,16	-0,80	-0,01	0,74	3,69	-0,03
10	129	-0,16	-0,80	0,00	0,45	2,26	0,00	133	-0,16	-0,80	0,00	0,45	2,26	0,00
	4	-0,16	-0,80	0,00	0,75	3,73	0,00	59	-0,16	-0,80	0,00	0,75	3,73	0,00
11	136	-0,16	-0,80	0,00	0,45	2,26	0,00	140	-0,16	-0,80	0,00	0,45	2,26	0,00
	6	-0,16	-0,80	0,00	0,75	3,73	0,00	77	-0,16	-0,80	0,00	0,75	3,73	0,00
12	143	-0,16	-0,80	0,00	0,45	2,26	0,00	147	-0,16	-0,80	0,00	0,45	2,26	0,00
	8	-0,16	-0,80	0,00	0,75	3,73	0,00	95	-0,16	-0,80	0,00	0,75	3,73	0,00
13	154	0,00	0,00	0,00	0,39	1,97	0,00	155	0,00	0,00	0,00	0,40	1,97	0,00
	17	0,00	0,00	0,00	-0,15	-0,78	0,00	132	0,00	0,00	0,00	-0,16	-0,78	0,00
14	137	0,00	0,00	0,00	-0,78	-0,15	0,00	169	0,00	0,00	0,00	1,97	0,39	0,00
	17	0,00	0,00	0,00	-0,78	-0,16	0,00	154	0,00	0,00	0,00	1,97	0,39	0,00
15	144	0,00	0,00	0,00	-0,78	-0,16	0,00	181	0,00	0,00	0,00	1,97	0,39	0,00
	18	0,00	0,00	0,00	-0,78	-0,16	0,00	178	0,00	0,00	0,00	1,97	0,39	0,00
16	151	0,00	0,00	0,00	-0,78	-0,16	0,00	193	0,00	0,00	0,00	1,97	0,39	0,00
	19	0,00	0,00	0,00	-0,78	-0,15	0,00	190	0,00	0,00	0,00	1,97	0,39	0,00
17	25	0,00	0,00	0,00	-0,73	-3,53	0,03	26	0,00	0,00	0,00	-0,73	-3,59	0,02
	21	0,00	0,00	0,00	0,67	3,64	0,03	22	0,00	0,00	0,00	0,79	3,75	0,02
18	26	0,00	0,00	0,00	-0,73	-3,59	0,01	27	0,00	0,00	0,00	-0,72	-3,59	0,00
	22	0,00	0,00	0,00	0,74	3,74	0,01	23	0,00	0,00	0,00	0,75	3,73	0,00
19	27	0,00	0,00	0,00	-0,72	-3,59	0,00	28	0,00	0,00	0,00	-0,72	-3,59	0,00
	23	0,00	0,00	0,00	0,74	3,73	0,00	2	0,00	0,00	0,00	0,75	3,73	0,00
20	29	0,00	0,00	0,00	-0,15	-6,14	-0,22	30	0,00	0,00	0,00	-1,39	-5,88	0,21
	24	0,00	0,00	0,00	-0,15	-3,65	-0,33	25	0,00	0,00	0,00	-0,79	-3,56	0,10
21	30	0,00	0,00	0,00	-1,21	-5,85	0,01	31	0,00	0,00	0,00	-1,20	-5,97	-0,01
	25	0,00	0,00	0,00	-0,73	-3,55	0,04	26	0,00	0,00	0,00	-0,73	-3,58	0,02
22	31	0,00	0,00	0,00	-1,22	-5,97	0,00	32	0,00	0,00	0,00	-1,19	-5,97	-0,01
	26	0,00	0,00	0,00	-0,73	-3,58	0,01	27	0,00	0,00	0,00	-0,72	-3,59	0,00
23	32	0,00	0,00	0,00	-1,19	-5,97	0,00	33	0,00	0,00	0,00	-1,19	-5,97	0,00
	27	0,00	0,00	0,00	-0,72	-3,59	0,00	28	0,00	0,00	0,00	-0,72	-3,59	0,00
24	34	0,00	0,00	0,00	-0,15	-3,65	0,33	35	0,00	0,00	0,00	-0,79	-3,56	-0,10
	29	0,00	0,00	0,00	-0,15	-6,14	0,22	30	0,00	0,00	0,00	-1,39	-5,88	-0,21
25	35	0,00	0,00	0,00	-0,73	-3,55	-0,04	36	0,00	0,00	0,00	-0,73	-3,58	-0,02
	30	0,00	0,00	0,00	-1,21	-5,85	-0,01	31	0,00	0,00	0,00	-1,20	-5,97	0,01
26	36	0,00	0,00	0,00	-0,73	-3,58	-0,01	37	0,00	0,00	0,00	-0,72	-3,59	0,00
	31	0,00	0,00	0,00	-1,22	-5,97	0,00	32	0,00	0,00	0,00	-1,19	-5,97	0,01
27	37	0,00	0,00	0,00	-0,72	-3,59	0,00	38	0,00	0,00	0,00	-0,72	-3,59	0,00
	32	0,00	0,00	0,00	-1,19	-5,97	0,00	33	0,00	0,00	0,00	-1,19	-5,97	0,00
28	3	0,00	0,00	0,00	0,63	3,88	0,43	39	0,00	0,00	0,00	0,85	3,67	-0,20
	34	0,00	0,00	0,00	-0,16	-3,67	0,43	35	0,00	0,00	0,00	-0,78	-3,54	-0,20
29	39	0,00	0,00	0,00	0,67	3,64	-0,03	40	0,00	0,00	0,00	0,79	3,75	-0,02
	35	0,00	0,00	0,00	-0,73	-3,53	-0,03	36	0,00	0,00	0,00	-0,73	-3,59	-0,02
30	40	0,00	0,00	0,00	0,74	3,74	-0,01	41	0,00	0,00	0,00	0,75	3,73	0,00
	36	0,00	0,00	0,00	-0,73	-3,59	-0,01	37	0,00	0,00	0,00	-0,72	-3,59	0,00
31	41	0,00	0,00	0,00	0,74	3,73	0,00	4	0,00	0,00	0,00	0,75	3,73	0,00
	37	0,00	0,00	0,00	-0,72	-3,59	0,00	38	0,00	0,00	0,00	-0,72	-3,59	0,00
32	46	0,00	0,00	0,00	-3,59	-0,72	0,00	47	0,00	0,00	0,00	-5,97	-1,19	0,00
	42	0,00	0,00	0,00	-3,59	-0,72	0,00	43	0,00	0,00	0,00	-5,97	-1,19	0,00
33	47	0,00	0,00	0,00	-5,97	-1,19	0,00	48	0,00	0,00	0,00	-3,59	-0,72	0,00

TENS. PESO PROPRIO: SHELL

Shell Nro	Nodo N.ro	S11 kg/cmq	S22 kg/cmq	S12 kg/cmq	M11 kg/cmq	M22 kg/cmq	M12 kg/cmq	Nodo N.ro	S11 kg/cmq	S22 kg/cmq	S12 kg/cmq	M11 kg/cmq	M22 kg/cmq	M12 kg/cmq
	43	0,00	0,00	0,00	-5,97	-1,19	0,00	44	0,00	0,00	0,00	-3,59	-0,72	0,00
34	48	0,00	0,00	0,00	-3,59	-0,72	0,00	49	0,00	0,00	0,00	3,73	0,75	0,00
	44	0,00	0,00	0,00	-3,59	-0,72	0,00	6	0,00	0,00	0,00	3,73	0,75	0,00
35	50	0,00	0,00	0,00	3,73	0,75	0,00	51	0,00	0,00	0,00	-3,59	-0,72	0,00
	45	0,00	0,00	0,00	3,73	0,75	0,00	46	0,00	0,00	0,00	-3,59	-0,72	0,00
36	51	0,00	0,00	0,00	-3,59	-0,72	0,00	52	0,00	0,00	0,00	-5,97	-1,19	0,00
	46	0,00	0,00	0,00	-3,59	-0,72	0,00	47	0,00	0,00	0,00	-5,97	-1,19	0,00
37	52	0,00	0,00	0,00	-5,97	-1,19	0,00	53	0,00	0,00	0,00	-3,59	-0,72	0,00
	47	0,00	0,00	0,00	-5,97	-1,19	0,00	48	0,00	0,00	0,00	-3,59	-0,72	0,00
38	53	0,00	0,00	0,00	-3,59	-0,72	0,00	54	0,00	0,00	0,00	3,73	0,75	0,00
	48	0,00	0,00	0,00	-3,59	-0,72	0,00	49	0,00	0,00	0,00	3,73	0,75	0,00
39	55	0,00	0,00	0,00	3,73	0,75	0,00	56	0,00	0,00	0,00	-3,59	-0,72	0,00
	50	0,00	0,00	0,00	3,73	0,75	0,00	51	0,00	0,00	0,00	-3,59	-0,72	0,00
40	56	0,00	0,00	0,00	-3,59	-0,72	0,00	57	0,00	0,00	0,00	-5,97	-1,19	0,00
	51	0,00	0,00	0,00	-3,59	-0,72	0,00	52	0,00	0,00	0,00	-5,97	-1,19	0,00
41	57	0,00	0,00	0,00	-5,97	-1,19	0,00	58	0,00	0,00	0,00	-3,59	-0,72	0,00
	52	0,00	0,00	0,00	-5,97	-1,19	0,00	53	0,00	0,00	0,00	-3,59	-0,72	0,00
42	58	0,00	0,00	0,00	-3,59	-0,72	0,00	59	0,00	0,00	0,00	3,73	0,75	0,00
	53	0,00	0,00	0,00	-3,59	-0,72	0,00	54	0,00	0,00	0,00	3,73	0,75	0,00
43	2	0,00	0,00	0,00	3,73	0,74	0,00	28	0,00	0,00	0,00	-3,59	-0,72	0,00
	55	0,00	0,00	0,00	3,73	0,75	0,00	56	0,00	0,00	0,00	-3,59	-0,72	0,00
44	28	0,00	0,00	0,00	-3,59	-0,72	0,00	33	0,00	0,00	0,00	-5,97	-1,19	0,00
	56	0,00	0,00	0,00	-3,59	-0,72	0,00	57	0,00	0,00	0,00	-5,97	-1,19	0,00
45	33	0,00	0,00	0,00	-5,97	-1,19	0,00	38	0,00	0,00	0,00	-3,59	-0,72	0,00
	57	0,00	0,00	0,00	-5,97	-1,19	0,00	58	0,00	0,00	0,00	-3,59	-0,72	0,00
46	38	0,00	0,00	0,00	-3,59	-0,72	0,00	4	0,00	0,00	0,00	3,73	0,74	0,00
	58	0,00	0,00	0,00	-3,59	-0,72	0,00	59	0,00	0,00	0,00	3,73	0,75	0,00
47	64	0,00	0,00	0,00	-3,59	-0,72	0,00	65	0,00	0,00	0,00	-5,97	-1,19	0,00
	60	0,00	0,00	0,00	-3,59	-0,72	0,00	61	0,00	0,00	0,00	-5,97	-1,19	0,00
48	65	0,00	0,00	0,00	-5,97	-1,19	0,00	66	0,00	0,00	0,00	-3,59	-0,72	0,00
	61	0,00	0,00	0,00	-5,97	-1,19	0,00	62	0,00	0,00	0,00	-3,59	-0,72	0,00
49	66	0,00	0,00	0,00	-3,59	-0,72	0,00	67	0,00	0,00	0,00	3,73	0,75	0,00
	62	0,00	0,00	0,00	-3,59	-0,72	0,00	8	0,00	0,00	0,00	3,73	0,75	0,00
50	68	0,00	0,00	0,00	3,73	0,75	0,00	69	0,00	0,00	0,00	-3,59	-0,72	0,00
	63	0,00	0,00	0,00	3,73	0,75	0,00	64	0,00	0,00	0,00	-3,59	-0,72	0,00
51	69	0,00	0,00	0,00	-3,59	-0,72	0,00	70	0,00	0,00	0,00	-5,97	-1,19	0,00
	64	0,00	0,00	0,00	-3,59	-0,72	0,00	65	0,00	0,00	0,00	-5,97	-1,19	0,00
52	70	0,00	0,00	0,00	-5,97	-1,19	0,00	71	0,00	0,00	0,00	-3,59	-0,72	0,00
	65	0,00	0,00	0,00	-5,97	-1,19	0,00	66	0,00	0,00	0,00	-3,59	-0,72	0,00
53	71	0,00	0,00	0,00	-3,59	-0,72	0,00	72	0,00	0,00	0,00	3,73	0,75	0,00
	66	0,00	0,00	0,00	-3,59	-0,72	0,00	67	0,00	0,00	0,00	3,73	0,75	0,00
54	73	0,00	0,00	0,00	3,73	0,75	0,00	74	0,00	0,00	0,00	-3,59	-0,72	0,00
	68	0,00	0,00	0,00	3,73	0,75	0,00	69	0,00	0,00	0,00	-3,59	-0,72	0,00
55	74	0,00	0,00	0,00	-3,59	-0,72	0,00	75	0,00	0,00	0,00	-5,97	-1,19	0,00
	69	0,00	0,00	0,00	-3,59	-0,72	0,00	70	0,00	0,00	0,00	-5,97	-1,19	0,00
56	75	0,00	0,00	0,00	-5,97	-1,19	0,00	76	0,00	0,00	0,00	-3,59	-0,72	0,00
	70	0,00	0,00	0,00	-5,97	-1,19	0,00	71	0,00	0,00	0,00	-3,59	-0,72	0,00
57	76	0,00	0,00	0,00	-3,59	-0,72	0,00	77	0,00	0,00	0,00	3,73	0,75	0,00
	71	0,00	0,00	0,00	-3,59	-0,72	0,00	72	0,00	0,00	0,00	3,73	0,75	0,00
58	5	0,00	0,00	0,00	3,73	0,75	0,00	42	0,00	0,00	0,00	-3,59	-0,72	0,00
	73	0,00	0,00	0,00	3,73	0,75	0,00	74	0,00	0,00	0,00	-3,59	-0,72	0,00
59	42	0,00	0,00	0,00	-3,59	-0,72	0,00	43	0,00	0,00	0,00	-5,97	-1,19	0,00
	74	0,00	0,00	0,00	-3,59	-0,72	0,00	75	0,00	0,00	0,00	-5,97	-1,19	0,00
60	43	0,00	0,00	0,00	-5,97	-1,19	0,00	44	0,00	0,00	0,00	-3,59	-0,72	0,00
	75	0,00	0,00	0,00	-5,97	-1,19	0,00	76	0,00	0,00	0,00	-3,59	-0,72	0,00
61	44	0,00	0,00	0,00	-3,59	-0,72	0,00	6	0,00	0,00	0,00	3,73	0,75	0,00
	76	0,00	0,00	0,00	-3,59	-0,72	0,00	77	0,00	0,00	0,00	3,73	0,75	0,00
62	82	0,00	0,00	0,00	-3,59	-0,80	0,06	83	0,00	0,00	0,00	-5,92	-1,38	0,12
	78	0,00	0,00	0,00	-3,59	-0,23	-0,21	79	0,00	0,00	0,00	-6,09	-0,41	-0,14
63	83	0,00	0,00	0,00	-5,92	-1,38	-0,12	84	0,00	0,00	0,00	-3,59	-0,80	-0,06
	79	0,00	0,00	0,00	-6,09	-0,41	0,14	80	0,00	0,00	0,00	-3,59	-0,23	0,21
64	84	0,00	0,00	0,00	-3,52	-0,79	-0,14	85	0,00	0,00	0,00	3,67	0,78	-0,12
	80	0,00	0,00	0,00	-3,70	-0,25	0,30	10	0,00	0,00	0,00	3,86	0,76	0,31
65	86	0,00	0,00	0,00	3,75	0,78	0,02	87	0,00	0,00	0,00	-3,60	-0,72	0,01
	81	0,00	0,00	0,00	3,65	0,68	0,02	82	0,00	0,00	0,00	-3,51	-0,72	0,02
66	87	0,00	0,00	0,00	-3,58	-0,72	0,01	88	0,00	0,00	0,00	-5,97	-1,21	0,00
	82	0,00	0,00	0,00	-3,58	-0,74	0,01	83	0,00	0,00	0,00	-5,88	-1,19	0,00
67	88	0,00	0,00	0,00	-5,97	-1,21	0,00	89	0,00	0,00	0,00	-3,58	-0,72	-0,01
	83	0,00	0,00	0,00	-5,88	-1,19	0,00	84	0,00	0,00	0,00	-3,58	-0,74	-0,01
68	89	0,00	0,00	0,00	-3,60	-0,72	-0,01	90	0,00	0,00	0,00	3,75	0,78	-0,02
	84	0,00	0,00	0,00	-3,51	-0,72	-0,02	85	0,00	0,00	0,00	3,65	0,68	-0,02
69	91	0,00	0,00	0,00	3,73	0,75	0,00	92	0,00	0,00	0,00	-3,59	-0,72	0,00
	86	0,00	0,00	0,00	3,74	0,74	0,00	87	0,00	0,00	0,00	-3,60	-0,73	0,00
70	92	0,00	0,00	0,00	-3,59	-0,72	0,00	93	0,00	0,00	0,00	-5,97	-1,19	0,00
	87	0,00	0,00	0,00	-3,58	-0,72	0,00	88	0,00	0,00	0,00	-5,97	-1,20	0,00
71	93	0,00	0,00	0,00	-5,97	-1,19	0,00	94	0,00	0,00	0,00	-3,59	-0,72	0,00
	88	0,00	0,00	0,00	-5,97	-1,20	0,00	89	0,00	0,00	0,00	-3,58	-0,72	0,00
72	94	0,00	0,00	0,00	-3,59	-0,72	0,00	95	0,00	0,00	0,00	3,73	0,75	0,00
	89	0,00	0,00	0,00	-3,60	-0,73	0,00	90	0,00	0,00	0,00	3,74	0,74	0,00
73	7	0,00	0,00	0,00	3,73	0,75	0,00	60	0,00	0,00	0,00	-3,59	-0,72	0,00
	91	0,00	0,00	0,00	3,73	0,74	0,00	92	0,00	0,00	0,00	-3,59	-0,72	0,00
74	60	0,00	0,00	0,00	-3,59	-0,72	0,00	61	0,00	0,00	0,00	-5,97	-1,19	0,00
	92	0,00	0,00	0,00	-3,59	-0,72	0,00	93	0,00	0,00	0,00	-5,97	-1,19	0,00
75	61	0,00	0,00	0,00	-5,97	-1,19	0,00	62	0,00	0,00	0,00	-3,59	-0,72	0,00
	93	0,00	0,00	0,00	-5,97	-1,19	0,00	94	0,00	0,00	0,00	-3,59	-0,72	0,00
76	62	0,00	0,00	0,00	-3,59	-0,72	0,00	8	0,00	0,00	0,00	3,73	0,75	0,00
	94	0,00	0,00	0,00	-3,59	-0,72	0,00	95	0,00	0,00	0,00	3,73	0,74	0,00
77	97	-0,15	-0,80	-0,01	-0,44	-2,20	0,00	98	-0,15	-0,80	0,00	-0,45	-2,24	0,00
	21	-0,16	-0,80	0,00	-0,74	-3,69	0,02	22	-0,16	-0,80	0,00	-0,75	-3,73	0,02
78	98	-0,16	-0,80	0,00	-0,46	-2,25	0,00	99	-0,16	-0,80	0,00	-0,45	-2,26	0,00
	22	-0,16	-0,80	0,00	-0,75	-3,73	0,01	23	-0,16	-0,80	0,00	-0,75	-3,73	0,00

TENS. PESO PROPRIO: SHELL														
Shell Nro	Nodo N.ro	S11 kg/cmq	S22 kg/cmq	S12 kg/cmq	M11 kg/cmq	M22 kg/cmq	M12 kg/cmq	Nodo N.ro	S11 kg/cmq	S22 kg/cmq	S12 kg/cmq	M11 kg/cmq	M22 kg/cmq	M12 kg/cmq
79	99	-0,16	-0,80	0,00	-0,45	-2,26	0,00	100	-0,16	-0,80	0,00	-0,45	-2,26	0,00
	23	-0,16	-0,80	0,00	-0,75	-3,73	0,00	2	-0,16	-0,80	0,00	-0,75	-3,73	0,00
80	11	-0,10	-0,51	0,06	-0,16	-0,79	0,24	101	-0,10	-0,51	0,00	-0,16	-0,78	-0,05
	96	-0,02	-0,49	0,06	0,06	-2,40	0,16	97	-0,02	-0,49	0,00	-0,56	-2,21	-0,13
81	101	-0,10	-0,51	0,01	-0,16	-0,78	-0,02	102	-0,10	-0,50	0,00	-0,16	-0,78	-0,01
	97	-0,09	-0,50	0,01	-0,44	-2,19	-0,01	98	-0,09	-0,50	0,00	-0,46	-2,25	0,00
82	102	-0,10	-0,50	0,00	-0,16	-0,78	-0,01	103	-0,10	-0,50	0,00	-0,16	-0,78	0,00
	98	-0,10	-0,50	0,00	-0,46	-2,25	0,00	99	-0,10	-0,50	0,00	-0,45	-2,26	0,00
83	103	-0,10	-0,50	0,00	-0,16	-0,78	0,00	12	-0,10	-0,50	0,00	-0,16	-0,78	0,00
	99	-0,10	-0,50	0,00	-0,45	-2,26	0,00	100	-0,10	-0,50	0,00	-0,45	-2,26	0,00
84	104	-0,16	-0,80	0,00	-0,45	-2,26	0,00	105	-0,16	-0,80	0,00	-0,45	-2,26	0,00
	55	-0,16	-0,80	0,00	-0,75	-3,73	0,00	50	-0,16	-0,80	0,00	-0,75	-3,73	0,00
85	105	-0,16	-0,80	0,00	-0,45	-2,26	0,00	106	-0,16	-0,80	0,00	-0,45	-2,26	0,00
	50	-0,16	-0,80	0,00	-0,75	-3,73	0,00	45	-0,16	-0,80	0,00	-0,75	-3,73	0,00
86	106	-0,16	-0,80	0,00	-0,45	-2,26	0,00	107	-0,16	-0,80	0,00	-0,45	-2,26	0,00
	45	-0,16	-0,80	0,00	-0,75	-3,73	0,00	5	-0,16	-0,80	0,00	-0,75	-3,73	0,00
87	12	-0,10	-0,50	0,00	-0,16	-0,78	0,00	108	-0,10	-0,50	0,00	-0,16	-0,78	0,00
	100	-0,10	-0,50	0,00	-0,45	-2,26	0,00	104	-0,10	-0,50	0,00	-0,45	-2,26	0,00
88	108	-0,10	-0,50	0,00	-0,16	-0,78	0,00	109	-0,10	-0,50	0,00	-0,16	-0,78	0,00
	104	-0,10	-0,50	0,00	-0,45	-2,26	0,00	105	-0,10	-0,50	0,00	-0,45	-2,26	0,00
89	109	-0,10	-0,50	0,00	-0,16	-0,78	0,00	110	-0,10	-0,50	0,00	-0,16	-0,78	0,00
	105	-0,10	-0,50	0,00	-0,45	-2,26	0,00	106	-0,10	-0,50	0,00	-0,45	-2,26	0,00
90	110	-0,10	-0,50	0,00	-0,16	-0,78	0,00	13	-0,10	-0,50	0,00	-0,16	-0,78	0,00
	106	-0,10	-0,50	0,00	-0,45	-2,26	0,00	107	-0,10	-0,50	0,00	-0,45	-2,26	0,00
91	111	-0,16	-0,80	0,00	-0,45	-2,26	0,00	112	-0,16	-0,80	0,00	-0,45	-2,26	0,00
	73	-0,16	-0,80	0,00	-0,75	-3,73	0,00	68	-0,16	-0,80	0,00	-0,75	-3,73	0,00
92	112	-0,16	-0,80	0,00	-0,45	-2,26	0,00	113	-0,16	-0,80	0,00	-0,45	-2,26	0,00
	68	-0,16	-0,80	0,00	-0,75	-3,73	0,00	63	-0,16	-0,80	0,00	-0,75	-3,73	0,00
93	113	-0,16	-0,80	0,00	-0,45	-2,26	0,00	114	-0,16	-0,80	0,00	-0,45	-2,26	0,00
	63	-0,16	-0,80	0,00	-0,75	-3,73	0,00	7	-0,16	-0,80	0,00	-0,75	-3,73	0,00
94	13	-0,10	-0,50	0,00	-0,16	-0,78	0,00	115	-0,10	-0,50	0,00	-0,16	-0,78	0,00
	107	-0,10	-0,50	0,00	-0,45	-2,26	0,00	111	-0,10	-0,50	0,00	-0,45	-2,26	0,00
95	115	-0,10	-0,50	0,00	-0,16	-0,78	0,00	116	-0,10	-0,50	0,00	-0,16	-0,78	0,00
	111	-0,10	-0,50	0,00	-0,45	-2,26	0,00	112	-0,10	-0,50	0,00	-0,45	-2,26	0,00
96	116	-0,10	-0,50	0,00	-0,16	-0,78	0,00	117	-0,10	-0,50	0,00	-0,16	-0,78	0,00
	112	-0,10	-0,50	0,00	-0,45	-2,26	0,00	113	-0,10	-0,50	0,00	-0,45	-2,26	0,00
97	117	-0,10	-0,50	0,00	-0,16	-0,78	0,00	14	-0,10	-0,50	0,00	-0,16	-0,78	0,00
	113	-0,10	-0,50	0,00	-0,45	-2,26	0,00	114	-0,10	-0,50	0,00	-0,45	-2,26	0,00
98	118	-0,16	-0,80	0,00	-0,45	-2,26	0,00	119	-0,16	-0,80	0,00	-0,46	-2,25	0,00
	91	-0,16	-0,80	0,00	-0,75	-3,73	0,00	86	-0,16	-0,80	0,00	-0,74	-3,72	-0,01
99	119	-0,15	-0,80	0,00	-0,45	-2,25	0,00	120	-0,15	-0,80	0,01	-0,45	-2,19	-0,01
	86	-0,16	-0,80	0,00	-0,74	-3,72	-0,01	81	-0,16	-0,80	0,01	-0,74	-3,72	-0,02
100	120	-0,08	-0,79	0,01	-0,57	-2,22	-0,14	121	-0,08	-0,79	0,07	0,06	-2,38	0,15
	81	-0,16	-0,80	0,01	-0,74	-3,72	-0,05	9	-0,16	-0,81	0,07	-0,76	-3,78	0,23
101	14	-0,10	-0,50	0,00	-0,16	-0,78	0,00	122	-0,10	-0,50	0,00	-0,16	-0,78	0,00
	114	-0,10	-0,50	0,00	-0,45	-2,26	0,00	118	-0,10	-0,50	0,00	-0,45	-2,26	0,00
102	122	-0,10	-0,50	0,00	-0,16	-0,78	0,00	123	-0,10	-0,50	0,00	-0,16	-0,78	0,00
	118	-0,10	-0,50	0,00	-0,45	-2,26	0,00	119	-0,10	-0,50	0,00	-0,46	-2,25	0,00
103	123	-0,10	-0,50	0,00	-0,16	-0,78	0,01	124	-0,10	-0,51	-0,01	-0,16	-0,81	0,02
	119	-0,09	-0,50	0,00	-0,45	-2,25	0,00	120	-0,09	-0,51	-0,01	-0,45	-2,19	0,01
104	124	-0,10	-0,51	0,00	-0,16	-0,81	0,06	15	-0,10	-0,50	-0,06	-0,15	-0,75	-0,22
	120	-0,02	-0,49	0,00	-0,57	-2,21	0,12	121	-0,02	-0,49	-0,06	0,06	-2,39	-0,16
105	126	-0,15	-0,80	-0,01	0,44	2,20	0,00	127	-0,15	-0,80	0,00	0,45	2,24	0,00
	39	-0,16	-0,80	0,00	0,74	3,69	-0,02	40	-0,16	-0,80	0,00	0,75	3,73	-0,02
106	127	-0,16	-0,80	0,00	0,46	2,25	0,00	128	-0,16	-0,80	0,00	0,45	2,26	0,00
	40	-0,16	-0,80	0,00	0,75	3,73	-0,01	41	-0,16	-0,80	0,00	0,75	3,73	0,00
107	128	-0,16	-0,80	0,00	0,45	2,26	0,00	129	-0,16	-0,80	0,00	0,45	2,26	0,00
	41	-0,16	-0,80	0,00	0,75	3,73	0,00	4	-0,16	-0,80	0,00	0,75	3,73	0,00
108	16	-0,10	-0,51	0,06	0,16	0,79	-0,24	130	-0,10	-0,51	0,00	0,16	0,78	0,05
	125	-0,02	-0,49	0,06	-0,06	2,40	-0,16	126	-0,02	-0,49	0,00	0,56	2,21	0,13
109	130	-0,10	-0,51	0,01	0,16	0,78	0,02	131	-0,10	-0,50	0,00	0,16	0,78	0,01
	126	-0,09	-0,50	0,01	0,44	2,19	0,01	127	-0,09	-0,50	0,00	0,46	2,25	0,00
110	131	-0,10	-0,50	0,00	0,16	0,78	0,01	132	-0,10	-0,50	0,00	0,16	0,78	0,00
	127	-0,10	-0,50	0,00	0,46	2,25	0,00	128	-0,10	-0,50	0,00	0,45	2,26	0,00
111	132	-0,10	-0,50	0,00	0,16	0,78	0,00	17	-0,10	-0,50	0,00	0,16	0,78	0,00
	128	-0,10	-0,50	0,00	0,45	2,26	0,00	129	-0,10	-0,50	0,00	0,45	2,26	0,00
112	133	-0,16	-0,80	0,00	0,45	2,26	0,00	134	-0,16	-0,80	0,00	0,45	2,26	0,00
	59	-0,16	-0,80	0,00	0,75	3,73	0,00	54	-0,16	-0,80	0,00	0,75	3,73	0,00
113	134	-0,16	-0,80	0,00	0,45	2,26	0,00	135	-0,16	-0,80	0,00	0,45	2,26	0,00
	54	-0,16	-0,80	0,00	0,75	3,73	0,00	49	-0,16	-0,80	0,00	0,75	3,73	0,00
114	135	-0,16	-0,80	0,00	0,45	2,26	0,00	136	-0,16	-0,80	0,00	0,45	2,26	0,00
	49	-0,16	-0,80	0,00	0,75	3,73	0,00	6	-0,16	-0,80	0,00	0,75	3,73	0,00
115	17	-0,10	-0,50	0,00	0,16	0,78	0,00	137	-0,10	-0,50	0,00	0,16	0,78	0,00
	129	-0,10	-0,50	0,00	0,45	2,26	0,00	133	-0,10	-0,50	0,00	0,45	2,26	0,00
116	137	-0,10	-0,50	0,00	0,16	0,78	0,00	138	-0,10	-0,50	0,00	0,16	0,78	0,00
	133	-0,10	-0,50	0,00	0,45	2,26	0,00	134	-0,10	-0,50	0,00	0,45	2,26	0,00
117	138	-0,10	-0,50	0,00	0,16	0,78	0,00	139	-0,10	-0,50	0,00	0,16	0,78	0,00
	134	-0,10	-0,50	0,00	0,45	2,26	0,00	135	-0,10	-0,50	0,00	0,45	2,26	0,00
118	139	-0,10	-0,50	0,00	0,16	0,78	0,00	18	-0,10	-0,50	0,00	0,16	0,78	0,00
	135	-0,10	-0,50	0,00	0,45	2,26	0,00	136	-0,10	-0,50	0,00	0,45	2,26	0,00
119	140	-0,16	-0,80	0,00	0,45	2,26	0,00	141	-0,16	-0,80	0,00	0,45	2,26	0,00
	77	-0,16	-0,80	0,00	0,75	3,73	0,00	72	-0,16	-0,80	0,00	0,75	3,73	0,00
120	141	-0,16	-0,80	0,00	0,45	2,26	0,00	142	-0,16	-0,80	0,00	0,45	2,26	0,00
	72	-0,16	-0,80	0,00	0,75	3,73	0,00	67	-0,16	-0,80	0,00	0,75	3,73	0,00
121	142	-0,16	-0,80	0,00	0,45	2,26	0,00	143	-0,16	-0,80	0,00	0,45	2,26	0,00
	67	-0,16	-0,80	0,00	0,75	3,73	0,00	8	-0,16	-0,80	0,00	0,75	3,73	0,00
122	18	-0,10	-0,50	0,00	0,16	0,78	0,00	144	-0,10	-0,50	0,00	0,16	0,78	0,00
	136	-0,10	-0,50	0,00	0,45	2,26	0,00	140	-0,10	-0,50	0,00	0,45	2,26	0,00
123	144	-0,10	-0,50	0,00	0,16	0,78	0,00	145	-0,10	-0,50	0,00	0,16	0,78	0,00
	140	-0,10	-0,50	0,00	0,45	2,26	0,00	141	-0,10	-0,50	0,00	0,45	2,26	0,00
124	145	-0,10	-0,50	0,00	0,16	0,78	0,00	146	-0,10	-0,50	0,00	0,16	0,78	0,00

TENS. PESO PROPRIO: SHELL

Shell Nro	Nodo N.ro	S11 kg/cmq	S22 kg/cmq	S12 kg/cmq	M11 kg/cmq	M22 kg/cmq	M12 kg/cmq	Nodo N.ro	S11 kg/cmq	S22 kg/cmq	S12 kg/cmq	M11 kg/cmq	M22 kg/cmq	M12 kg/cmq
	141	-0,10	-0,50	0,00	0,45	2,26	0,00	142	-0,10	-0,50	0,00	0,45	2,26	0,00
125	146	-0,10	-0,50	0,00	0,16	0,78	0,00	19	-0,10	-0,50	0,00	0,16	0,78	0,00
	142	-0,10	-0,50	0,00	0,45	2,26	0,00	143	-0,10	-0,50	0,00	0,45	2,26	0,00
126	147	-0,16	-0,80	0,00	0,45	2,26	0,00	148	-0,16	-0,80	0,00	0,46	2,25	0,00
	95	-0,16	-0,80	0,00	0,75	3,73	0,00	90	-0,16	-0,80	0,00	0,74	3,72	0,01
127	148	-0,15	-0,80	0,00	0,45	2,25	0,00	149	-0,15	-0,80	0,01	0,45	2,19	0,01
	90	-0,16	-0,80	0,00	0,74	3,72	0,01	85	-0,16	-0,80	0,01	0,74	3,72	0,02
128	149	-0,08	-0,79	0,01	0,57	2,22	0,14	150	-0,08	-0,79	0,07	-0,06	2,38	-0,15
	85	-0,16	-0,80	0,01	0,74	3,72	0,05	10	-0,16	-0,81	0,07	0,76	3,78	-0,23
129	19	-0,10	-0,50	0,00	0,16	0,78	0,00	151	-0,10	-0,50	0,00	0,16	0,78	0,00
	143	-0,10	-0,50	0,00	0,45	2,26	0,00	147	-0,10	-0,50	0,00	0,45	2,26	0,00
130	151	-0,10	-0,50	0,00	0,16	0,78	0,00	152	-0,10	-0,50	0,00	0,16	0,78	0,00
	147	-0,10	-0,50	0,00	0,45	2,26	0,00	148	-0,10	-0,50	0,00	0,46	2,25	0,00
131	152	-0,10	-0,50	0,00	0,16	0,78	-0,01	153	-0,10	-0,51	-0,01	0,16	0,81	-0,02
	148	-0,09	-0,50	0,00	0,45	2,25	0,00	149	-0,09	-0,51	-0,01	0,45	2,19	-0,01
132	153	-0,10	-0,51	0,00	0,16	0,81	-0,06	20	-0,10	-0,50	-0,06	0,15	0,75	0,22
	149	-0,02	-0,49	0,00	0,57	2,21	-0,12	150	-0,02	-0,49	-0,06	-0,06	2,39	0,16
133	155	0,00	0,00	0,00	0,39	1,97	0,00	156	0,00	0,00	0,00	0,40	1,97	0,01
	132	0,00	0,00	0,00	-0,15	-0,78	0,00	131	0,00	0,00	0,00	-0,17	-0,79	0,01
134	156	0,00	0,00	0,00	0,40	1,97	0,01	157	0,00	0,00	0,00	0,40	1,93	0,02
	131	0,00	0,00	0,00	-0,15	-0,79	0,01	130	0,00	0,00	0,00	-0,15	-0,76	0,02
135	157	0,00	0,00	0,00	0,43	1,94	0,10	158	0,00	0,00	0,00	0,06	2,05	-0,25
	130	0,00	0,00	0,00	-0,15	-0,76	0,09	16	0,00	0,00	0,00	-0,18	-0,82	-0,27
136	159	0,00	0,00	0,00	0,58	2,89	0,00	160	0,00	0,00	0,00	0,58	2,89	0,00
	154	0,00	0,00	0,00	0,39	1,97	0,00	155	0,00	0,00	0,00	0,40	1,97	0,00
137	160	0,00	0,00	0,00	0,58	2,89	0,00	161	0,00	0,00	0,00	0,59	2,89	0,00
	155	0,00	0,00	0,00	0,39	1,97	0,00	156	0,00	0,00	0,00	0,40	1,97	0,00
138	161	0,00	0,00	0,00	0,58	2,89	0,00	162	0,00	0,00	0,00	0,58	2,83	0,00
	156	0,00	0,00	0,00	0,40	1,97	0,01	157	0,00	0,00	0,00	0,40	1,94	0,02
139	162	0,00	0,00	0,00	0,66	2,84	0,09	163	0,00	0,00	0,00	0,05	3,01	-0,09
	157	0,00	0,00	0,00	0,44	1,95	0,02	158	0,00	0,00	0,00	0,06	2,04	-0,16
140	164	0,00	0,00	0,00	0,39	1,97	0,00	165	0,00	0,00	0,00	0,40	1,97	0,00
	159	0,00	0,00	0,00	0,58	2,89	0,00	160	0,00	0,00	0,00	0,58	2,89	0,00
141	165	0,00	0,00	0,00	0,39	1,97	0,00	166	0,00	0,00	0,00	0,40	1,97	0,00
	160	0,00	0,00	0,00	0,58	2,89	0,00	161	0,00	0,00	0,00	0,59	2,89	0,00
142	166	0,00	0,00	0,00	0,40	1,97	-0,01	167	0,00	0,00	0,00	0,40	1,94	-0,02
	161	0,00	0,00	0,00	0,58	2,89	0,00	162	0,00	0,00	0,00	0,58	2,83	0,00
143	167	0,00	0,00	0,00	0,44	1,95	-0,02	168	0,00	0,00	0,00	0,06	2,04	0,16
	162	0,00	0,00	0,00	0,66	2,84	-0,09	163	0,00	0,00	0,00	0,05	3,01	0,09
144	12	0,00	0,00	0,00	-0,15	-0,78	0,00	103	0,00	0,00	0,00	-0,16	-0,78	0,00
	164	0,00	0,00	0,00	0,39	1,97	0,00	165	0,00	0,00	0,00	0,40	1,97	0,00
145	103	0,00	0,00	0,00	-0,15	-0,78	0,00	102	0,00	0,00	0,00	-0,17	-0,79	-0,01
	165	0,00	0,00	0,00	0,39	1,97	0,00	166	0,00	0,00	0,00	0,40	1,97	-0,01
146	102	0,00	0,00	0,00	-0,15	-0,79	-0,01	101	0,00	0,00	0,00	-0,15	-0,76	-0,02
	166	0,00	0,00	0,00	0,40	1,97	-0,01	167	0,00	0,00	0,00	0,40	1,93	-0,02
147	101	0,00	0,00	0,00	-0,15	-0,76	-0,09	11	0,00	0,00	0,00	-0,18	-0,82	0,27
	167	0,00	0,00	0,00	0,43	1,94	-0,10	168	0,00	0,00	0,00	0,06	2,05	0,25
148	169	0,00	0,00	0,00	1,97	0,39	0,00	170	0,00	0,00	0,00	2,89	0,58	0,00
	154	0,00	0,00	0,00	1,97	0,39	0,00	159	0,00	0,00	0,00	2,89	0,58	0,00
149	170	0,00	0,00	0,00	2,89	0,58	0,00	171	0,00	0,00	0,00	1,97	0,39	0,00
	159	0,00	0,00	0,00	2,89	0,58	0,00	164	0,00	0,00	0,00	1,97	0,39	0,00
150	171	0,00	0,00	0,00	1,97	0,39	0,00	108	0,00	0,00	0,00	-0,78	-0,15	0,00
	164	0,00	0,00	0,00	1,97	0,39	0,00	12	0,00	0,00	0,00	-0,78	-0,16	0,00
151	138	0,00	0,00	0,00	-0,78	-0,16	0,00	172	0,00	0,00	0,00	1,97	0,39	0,00
	137	0,00	0,00	0,00	-0,78	-0,16	0,00	169	0,00	0,00	0,00	1,97	0,39	0,00
152	172	0,00	0,00	0,00	1,97	0,39	0,00	173	0,00	0,00	0,00	2,89	0,58	0,00
	169	0,00	0,00	0,00	1,97	0,39	0,00	170	0,00	0,00	0,00	2,89	0,58	0,00
153	173	0,00	0,00	0,00	2,89	0,58	0,00	174	0,00	0,00	0,00	1,97	0,39	0,00
	170	0,00	0,00	0,00	2,89	0,58	0,00	171	0,00	0,00	0,00	1,97	0,39	0,00
154	174	0,00	0,00	0,00	1,97	0,39	0,00	109	0,00	0,00	0,00	-0,78	-0,16	0,00
	171	0,00	0,00	0,00	1,97	0,39	0,00	108	0,00	0,00	0,00	-0,78	-0,16	0,00
155	139	0,00	0,00	0,00	-0,78	-0,16	0,00	175	0,00	0,00	0,00	1,97	0,39	0,00
	138	0,00	0,00	0,00	-0,78	-0,16	0,00	172	0,00	0,00	0,00	1,97	0,39	0,00
156	175	0,00	0,00	0,00	1,97	0,39	0,00	176	0,00	0,00	0,00	2,89	0,58	0,00
	172	0,00	0,00	0,00	1,97	0,39	0,00	173	0,00	0,00	0,00	2,89	0,58	0,00
157	176	0,00	0,00	0,00	2,89	0,58	0,00	177	0,00	0,00	0,00	1,97	0,39	0,00
	173	0,00	0,00	0,00	2,89	0,58	0,00	174	0,00	0,00	0,00	1,97	0,39	0,00
158	177	0,00	0,00	0,00	1,97	0,39	0,00	110	0,00	0,00	0,00	-0,78	-0,16	0,00
	174	0,00	0,00	0,00	1,97	0,39	0,00	109	0,00	0,00	0,00	-0,78	-0,16	0,00
159	18	0,00	0,00	0,00	-0,78	-0,16	0,00	178	0,00	0,00	0,00	1,97	0,39	0,00
	139	0,00	0,00	0,00	-0,78	-0,16	0,00	175	0,00	0,00	0,00	1,97	0,39	0,00
160	178	0,00	0,00	0,00	1,97	0,39	0,00	179	0,00	0,00	0,00	2,89	0,58	0,00
	175	0,00	0,00	0,00	1,97	0,39	0,00	176	0,00	0,00	0,00	2,89	0,58	0,00
161	179	0,00	0,00	0,00	2,89	0,58	0,00	180	0,00	0,00	0,00	1,97	0,39	0,00
	176	0,00	0,00	0,00	2,89	0,58	0,00	177	0,00	0,00	0,00	1,97	0,39	0,00
162	180	0,00	0,00	0,00	1,97	0,39	0,00	13	0,00	0,00	0,00	-0,78	-0,16	0,00
	177	0,00	0,00	0,00	1,97	0,39	0,00	110	0,00	0,00	0,00	-0,78	-0,16	0,00
163	181	0,00	0,00	0,00	1,97	0,39	0,00	182	0,00	0,00	0,00	2,89	0,58	0,00
	178	0,00	0,00	0,00	1,97	0,39	0,00	179	0,00	0,00	0,00	2,89	0,58	0,00
164	182	0,00	0,00	0,00	2,89	0,58	0,00	183	0,00	0,00	0,00	1,97	0,39	0,00
	179	0,00	0,00	0,00	2,89	0,58	0,00	180	0,00	0,00	0,00	1,97	0,39	0,00
165	183	0,00	0,00	0,00	1,97	0,39	0,00	115	0,00	0,00	0,00	-0,78	-0,16	0,00
	180	0,00	0,00	0,00	1,97	0,39	0,00	13	0,00	0,00	0,00	-0,78	-0,16	0,00
166	145	0,00	0,00	0,00	-0,78	-0,16	0,00	184	0,00	0,00	0,00	1,97	0,39	0,00
	144	0,00	0,00	0,00	-0,78	-0,16	0,00	181	0,00	0,00	0,00	1,97	0,39	0,00
167	184	0,00	0,00	0,00	1,97	0,39	0,00	185	0,00	0,00	0,00	2,89	0,58	0,00
	181	0,00	0,00	0,00	1,97	0,39	0,00	182	0,00	0,00	0,00	2,89	0,58	0,00
168	185	0,00	0,00	0,00	2,89	0,58	0,00	186	0,00	0,00	0,00	1,97	0,39	0,00
	182	0,00	0,00	0,00	2,89	0,58	0,00	183	0,00	0,00	0,00	1,97	0,39	0,00
169	186	0,00	0,00	0,00	1,97	0,39	0,00	116	0,00	0,00	0,00	-0,78	-0,16	0,00
	183	0,00	0,00	0,00	1,97	0,39	0,00	115	0,00	0,00	0,00	-0,78	-0,16	0,00

TENS. PESO PROPRIO: SHELL

Shell Nro	Nodo N.ro	S11 kg/cmq	S22 kg/cmq	S12 kg/cmq	M11 kg/cmq	M22 kg/cmq	M12 kg/cmq	Nodo N.ro	S11 kg/cmq	S22 kg/cmq	S12 kg/cmq	M11 kg/cmq	M22 kg/cmq	M12 kg/cmq
170	146	0,00	0,00	0,00	-0,78	-0,16	0,00	187	0,00	0,00	0,00	1,97	0,39	0,00
	145	0,00	0,00	0,00	-0,78	-0,16	0,00	184	0,00	0,00	0,00	1,97	0,39	0,00
171	187	0,00	0,00	0,00	1,97	0,39	0,00	188	0,00	0,00	0,00	2,89	0,58	0,00
	184	0,00	0,00	0,00	1,97	0,39	0,00	185	0,00	0,00	0,00	2,89	0,58	0,00
172	188	0,00	0,00	0,00	2,89	0,58	0,00	189	0,00	0,00	0,00	1,97	0,39	0,00
	185	0,00	0,00	0,00	2,89	0,58	0,00	186	0,00	0,00	0,00	1,97	0,39	0,00
173	189	0,00	0,00	0,00	1,97	0,39	0,00	117	0,00	0,00	0,00	-0,78	-0,16	0,00
	186	0,00	0,00	0,00	1,97	0,39	0,00	116	0,00	0,00	0,00	-0,78	-0,16	0,00
174	19	0,00	0,00	0,00	-0,78	-0,16	0,00	190	0,00	0,00	0,00	1,97	0,39	0,00
	146	0,00	0,00	0,00	-0,78	-0,16	0,00	187	0,00	0,00	0,00	1,97	0,39	0,00
175	190	0,00	0,00	0,00	1,97	0,39	0,00	191	0,00	0,00	0,00	2,89	0,58	0,00
	187	0,00	0,00	0,00	1,97	0,39	0,00	188	0,00	0,00	0,00	2,89	0,58	0,00
176	191	0,00	0,00	0,00	2,89	0,58	0,00	192	0,00	0,00	0,00	1,97	0,39	0,00
	188	0,00	0,00	0,00	2,89	0,58	0,00	189	0,00	0,00	0,00	1,97	0,39	0,00
177	192	0,00	0,00	0,00	1,97	0,39	0,00	14	0,00	0,00	0,00	-0,78	-0,16	0,00
	189	0,00	0,00	0,00	1,97	0,39	0,00	117	0,00	0,00	0,00	-0,78	-0,16	0,00
178	193	0,00	0,00	0,00	1,97	0,40	0,00	194	0,00	0,00	0,00	2,89	0,58	0,00
	190	0,00	0,00	0,00	1,97	0,39	0,00	191	0,00	0,00	0,00	2,89	0,58	0,00
179	194	0,00	0,00	0,00	2,89	0,58	0,00	195	0,00	0,00	0,00	1,97	0,40	0,00
	191	0,00	0,00	0,00	2,89	0,58	0,00	192	0,00	0,00	0,00	1,97	0,39	0,00
180	195	0,00	0,00	0,00	1,97	0,39	0,00	122	0,00	0,00	0,00	-0,78	-0,16	0,00
	192	0,00	0,00	0,00	1,97	0,39	0,00	14	0,00	0,00	0,00	-0,78	-0,15	0,00
181	152	0,00	0,00	0,00	-0,79	-0,16	0,00	196	0,00	0,00	0,00	1,98	0,40	0,00
	151	0,00	0,00	0,00	-0,78	-0,15	0,00	193	0,00	0,00	0,00	1,97	0,39	0,00
182	196	0,00	0,00	0,00	1,96	0,39	0,00	197	0,00	0,00	0,00	2,89	0,58	0,00
	193	0,00	0,00	0,00	1,97	0,40	0,00	194	0,00	0,00	0,00	2,89	0,58	0,00
183	197	0,00	0,00	0,00	2,89	0,58	0,00	198	0,00	0,00	0,00	1,96	0,39	0,00
	194	0,00	0,00	0,00	2,89	0,58	0,00	195	0,00	0,00	0,00	1,97	0,40	0,00
184	198	0,00	0,00	0,00	1,98	0,40	0,00	123	0,00	0,00	0,00	-0,79	-0,16	0,00
	195	0,00	0,00	0,00	1,97	0,39	0,00	122	0,00	0,00	0,00	-0,78	-0,15	0,00
185	153	0,00	0,00	0,00	-0,76	-0,14	0,01	199	0,00	0,00	0,00	1,92	0,39	0,01
	152	0,00	0,00	0,00	-0,79	-0,16	0,01	196	0,00	0,00	0,00	1,98	0,40	0,01
186	199	0,00	0,00	0,00	1,96	0,40	0,01	200	0,00	0,00	0,00	2,85	0,57	0,00
	196	0,00	0,00	0,00	1,96	0,39	0,01	197	0,00	0,00	0,00	2,89	0,58	0,00
187	200	0,00	0,00	0,00	2,85	0,57	0,00	201	0,00	0,00	0,00	1,96	0,40	-0,01
	197	0,00	0,00	0,00	2,89	0,58	0,00	198	0,00	0,00	0,00	1,96	0,39	-0,01
188	201	0,00	0,00	0,00	1,92	0,39	-0,01	124	0,00	0,00	0,00	-0,76	-0,14	-0,01
	198	0,00	0,00	0,00	1,98	0,40	-0,01	123	0,00	0,00	0,00	-0,79	-0,16	-0,01
189	20	0,00	0,00	0,00	-0,82	-0,23	-0,19	202	0,00	0,00	0,00	2,06	0,12	-0,17
	153	0,00	0,00	0,00	-0,76	-0,13	0,05	199	0,00	0,00	0,00	1,93	0,44	0,07
190	202	0,00	0,00	0,00	2,00	0,11	-0,11	203	0,00	0,00	0,00	2,97	0,17	-0,06
	199	0,00	0,00	0,00	1,97	0,45	0,01	200	0,00	0,00	0,00	2,86	0,66	0,06
191	203	0,00	0,00	0,00	2,97	0,17	0,06	204	0,00	0,00	0,00	2,00	0,11	0,11
	200	0,00	0,00	0,00	2,86	0,66	-0,06	201	0,00	0,00	0,00	1,97	0,45	-0,01
192	204	0,00	0,00	0,00	2,06	0,12	0,17	15	0,00	0,00	0,00	-0,82	-0,23	0,19
	201	0,00	0,00	0,00	1,93	0,44	-0,07	124	0,00	0,00	0,00	-0,76	-0,13	-0,05

FORZE SOVRACCARICO PERMAN.: SHELL

Shell Nro	Nodo N.ro	Tx (t)	Ty (t)	Tz (t)	Mx (t*m)	My (t*m)	Mz (t*m)	Nodo N.ro	Tx (t)	Ty (t)	Tz (t)	Mx (t*m)	My (t*m)	Mz (t*m)
1	24	0,00	0,00	0,00	0,44	0,00	0,00	25	0,00	0,00	0,04	0,43	-0,02	0,00
	1	0,00	0,00	0,02	-0,45	0,02	0,00	21	0,00	0,00	-0,06	-0,45	-0,05	0,00
2	45	0,00	0,00	-0,03	0,03	0,45	0,00	46	0,00	0,00	0,03	0,03	-0,43	0,00
	5	0,00	0,00	-0,03	-0,03	0,45	0,00	42	0,00	0,00	0,03	-0,03	-0,43	0,00
3	63	0,00	0,00	-0,03	0,03	0,45	0,00	64	0,00	0,00	0,03	0,03	-0,43	0,00
	7	0,00	0,00	-0,03	-0,03	0,45	0,00	60	0,00	0,00	0,03	-0,03	-0,43	0,00
4	81	0,00	0,00	-0,06	0,05	0,45	0,00	82	0,00	0,00	0,04	0,02	-0,43	0,00
	9	0,00	0,00	0,02	-0,03	0,46	0,00	78	0,00	0,00	0,00	0,01	-0,44	0,00
5	96	0,00	0,04	0,33	1,49	0,00	-0,01	97	0,01	-0,01	0,30	1,46	-0,10	-0,01
	1	-0,01	-0,05	3,59	0,45	0,01	0,02	21	0,00	0,01	3,47	0,45	-0,05	-0,01
6	100	0,00	0,00	0,33	1,46	0,10	0,00	104	0,00	0,00	0,33	1,46	-0,10	0,00
	2	0,00	0,00	3,51	0,45	0,02	0,00	55	0,00	0,00	3,51	0,45	-0,02	0,00
7	107	0,00	0,00	0,33	1,46	0,10	0,00	111	0,00	0,00	0,33	1,46	-0,10	0,00
	5	0,00	0,00	3,51	0,45	0,02	0,00	73	0,00	0,00	3,51	0,45	-0,02	0,00
8	114	0,00	0,00	0,33	1,46	0,10	0,00	118	0,00	0,00	0,33	1,46	-0,10	0,00
	7	0,00	0,00	3,51	0,45	0,02	0,00	91	0,00	0,00	3,51	0,45	-0,02	0,00
9	125	0,00	0,04	-0,33	-1,49	0,00	-0,01	126	0,01	-0,01	-0,30	-1,46	0,10	-0,01
	3	-0,01	-0,05	-3,59	-0,45	-0,01	0,02	39	0,00	0,01	-3,47	-0,45	0,05	-0,01
10	129	0,00	0,00	-0,33	-1,46	-0,10	0,00	133	0,00	0,00	-0,33	-1,46	0,10	0,00
	4	0,00	0,00	-3,51	-0,45	-0,02	0,00	59	0,00	0,00	-3,51	-0,45	0,02	0,00
11	136	0,00	0,00	-0,33	-1,46	-0,10	0,00	140	0,00	0,00	-0,33	-1,46	0,10	0,00
	6	0,00	0,00	-3,51	-0,45	-0,02	0,00	77	0,00	0,00	-3,51	-0,45	0,02	0,00
12	143	0,00	0,00	-0,33	-1,46	-0,10	0,00	147	0,00	0,00	-0,33	-1,46	0,10	0,00
	8	0,00	0,00	-3,51	-0,45	-0,02	0,00	95	0,00	0,00	-3,51	-0,45	0,02	0,00
13	154	0,00	0,00	0,00	0,44	0,03	0,00	155	0,00	0,00	0,00	0,44	-0,03	0,00
	17	0,00	0,00	0,00	-0,44	0,03	0,00	132	0,00	0,00	0,00	-0,44	-0,03	0,00
14	137	0,00	0,00	0,00	-0,03	-0,44	0,00	169	0,00	0,00	0,00	-0,03	0,44	0,00
	17	0,00	0,00	0,00	0,03	-0,44	0,00	154	0,00	0,00	0,00	0,03	0,44	0,00
15	144	0,00	0,00	0,00	-0,03	-0,44	0,00	181	0,00	0,00	0,00	-0,03	0,44	0,00
	18	0,00	0,00	0,00	0,03	-0,44	0,00	178	0,00	0,00	0,00	0,03	0,44	0,00
16	151	0,00	0,00	0,00	-0,03	-0,44	0,00	193	0,00	0,00	0,00	-0,03	0,44	0,00
	19	0,00	0,00	0,00	0,03	-0,44	0,00	190	0,00	0,00	0,00	0,03	0,44	0,00
17	25	0,00	0,00	0,04	0,42	0,03	0,00	26	0,00	0,00	0,02	0,43	-0,03	0,00
	21	0,00	0,00	-0,04	-0,45	0,03	0,00	22	0,00	0,00	-0,02	-0,45	-0,03	0,00
18	26	0,00	0,00	0,03	0,43	0,03	0,00	27	0,00	0,00	0,03	0,43	-0,03	0,00
	22	0,00	0,00	-0,03	-0,45	0,03	0,00	23	0,00	0,00	-0,03	-0,45	-0,03	0,00
19	27	0,00	0,00	0,03	0,43	0,03	0,00	28	0,00	0,00	0,03	0,43	-0,03	0,00
	23	0,00	0,00	-0,03	-0,45	0,03	0,00	2	0,00	0,00	-0,03	-0,45	-0,03	0,00
20	29	0,00	0,00	0,02	0,43	0,00	0,00	30	0,00	0,00	0,01	0,42	-0,03	0,00
	24	0,00	0,00	0,01	-0,44	0,00	0,00	25	0,00	0,00	-0,05	-0,43	-0,04	0,00

FORZE SOVRACCARICO PERMAN.: SHELL

Shell Nro	Nodo N.ro	Tx (t)	Ty (t)	Tz (t)	Mx (t*m)	My (t*m)	Mz (t*m)	Nodo N.ro	Tx (t)	Ty (t)	Tz (t)	Mx (t*m)	My (t*m)	Mz (t*m)
21	30	0,00	0,00	0,02	0,41	0,03	0,00	31	0,00	0,00	0,01	0,42	-0,03	0,00
	25	0,00	0,00	-0,02	-0,43	0,03	0,00	26	0,00	0,00	-0,01	-0,43	-0,03	0,00
22	31	0,00	0,00	0,02	0,42	0,03	0,00	32	0,00	0,00	0,02	0,42	-0,03	0,00
	26	0,00	0,00	-0,02	-0,43	0,03	0,00	27	0,00	0,00	-0,02	-0,43	-0,03	0,00
23	32	0,00	0,00	0,02	0,42	0,03	0,00	33	0,00	0,00	0,02	0,42	-0,03	0,00
	27	0,00	0,00	-0,02	-0,43	0,03	0,00	28	0,00	0,00	-0,02	-0,43	-0,03	0,00
24	34	0,00	0,00	0,01	0,44	0,00	0,00	35	0,00	0,00	-0,05	0,43	-0,04	0,00
	29	0,00	0,00	0,02	-0,43	0,00	0,00	30	0,00	0,00	0,01	-0,42	-0,03	0,00
25	35	0,00	0,00	-0,02	0,43	0,03	0,00	36	0,00	0,00	-0,01	0,43	-0,03	0,00
	30	0,00	0,00	0,02	-0,41	0,03	0,00	31	0,00	0,00	0,01	-0,42	-0,03	0,00
26	36	0,00	0,00	-0,02	0,43	0,03	0,00	37	0,00	0,00	-0,02	0,43	-0,03	0,00
	31	0,00	0,00	0,02	-0,42	0,03	0,00	32	0,00	0,00	0,02	-0,42	-0,03	0,00
27	37	0,00	0,00	-0,02	0,43	0,03	0,00	38	0,00	0,00	-0,02	0,43	-0,03	0,00
	32	0,00	0,00	0,02	-0,42	0,03	0,00	33	0,00	0,00	0,02	-0,42	-0,03	0,00
28	3	0,00	0,00	0,02	0,45	0,02	0,00	39	0,00	0,00	-0,06	0,45	-0,05	0,00
	34	0,00	0,00	0,00	-0,44	0,00	0,00	35	0,00	0,00	0,04	-0,43	-0,02	0,00
29	39	0,00	0,00	-0,04	0,45	0,03	0,00	40	0,00	0,00	-0,02	0,45	-0,03	0,00
	35	0,00	0,00	0,04	-0,42	0,03	0,00	36	0,00	0,00	0,02	-0,43	-0,03	0,00
30	40	0,00	0,00	-0,03	0,45	0,03	0,00	41	0,00	0,00	-0,03	0,45	-0,03	0,00
	36	0,00	0,00	0,03	-0,43	0,03	0,00	37	0,00	0,00	0,03	-0,43	-0,03	0,00
31	41	0,00	0,00	-0,03	0,45	0,03	0,00	4	0,00	0,00	-0,03	0,45	-0,03	0,00
	37	0,00	0,00	0,03	-0,43	0,03	0,00	38	0,00	0,00	0,03	-0,43	-0,03	0,00
32	46	0,00	0,00	-0,02	0,03	0,43	0,00	47	0,00	0,00	0,02	0,03	-0,42	0,00
	42	0,00	0,00	-0,02	-0,03	0,43	0,00	43	0,00	0,00	0,02	-0,03	-0,42	0,00
33	47	0,00	0,00	0,02	0,03	0,42	0,00	48	0,00	0,00	-0,02	0,03	-0,43	0,00
	43	0,00	0,00	0,02	-0,03	0,42	0,00	44	0,00	0,00	-0,02	-0,03	-0,43	0,00
34	48	0,00	0,00	0,03	0,03	0,43	0,00	49	0,00	0,00	-0,03	0,03	-0,45	0,00
	44	0,00	0,00	0,03	-0,03	0,43	0,00	6	0,00	0,00	-0,03	-0,03	-0,45	0,00
35	50	0,00	0,00	-0,03	0,03	0,45	0,00	51	0,00	0,00	0,03	0,03	-0,43	0,00
	45	0,00	0,00	-0,03	-0,03	0,45	0,00	46	0,00	0,00	0,03	-0,03	-0,43	0,00
36	51	0,00	0,00	-0,02	0,03	0,43	0,00	52	0,00	0,00	0,02	0,03	-0,42	0,00
	46	0,00	0,00	-0,02	-0,03	0,43	0,00	47	0,00	0,00	0,02	-0,03	-0,42	0,00
37	52	0,00	0,00	0,02	0,03	0,42	0,00	53	0,00	0,00	-0,02	0,03	-0,43	0,00
	47	0,00	0,00	0,02	-0,03	0,42	0,00	48	0,00	0,00	-0,02	-0,03	-0,43	0,00
38	53	0,00	0,00	0,03	0,03	0,43	0,00	54	0,00	0,00	-0,03	0,03	-0,45	0,00
	48	0,00	0,00	0,03	-0,03	0,43	0,00	49	0,00	0,00	-0,03	-0,03	-0,45	0,00
39	55	0,00	0,00	-0,03	0,03	0,45	0,00	56	0,00	0,00	0,03	0,03	-0,43	0,00
	50	0,00	0,00	-0,03	-0,03	0,45	0,00	51	0,00	0,00	0,03	-0,03	-0,43	0,00
40	56	0,00	0,00	-0,02	0,03	0,43	0,00	57	0,00	0,00	0,02	0,03	-0,42	0,00
	51	0,00	0,00	-0,02	-0,03	0,43	0,00	52	0,00	0,00	0,02	-0,03	-0,42	0,00
41	57	0,00	0,00	0,02	0,03	0,42	0,00	58	0,00	0,00	-0,02	0,03	-0,43	0,00
	52	0,00	0,00	0,02	-0,03	0,42	0,00	53	0,00	0,00	-0,02	-0,03	-0,43	0,00
42	58	0,00	0,00	0,03	0,03	0,43	0,00	59	0,00	0,00	-0,03	0,03	-0,45	0,00
	53	0,00	0,00	0,03	-0,03	0,43	0,00	54	0,00	0,00	-0,03	-0,03	-0,45	0,00
43	2	0,00	0,00	-0,03	0,03	0,45	0,00	28	0,00	0,00	0,03	0,03	-0,43	0,00
	55	0,00	0,00	-0,03	-0,03	0,45	0,00	56	0,00	0,00	0,03	-0,03	-0,43	0,00
44	28	0,00	0,00	-0,02	0,03	0,43	0,00	33	0,00	0,00	0,02	0,03	-0,42	0,00
	56	0,00	0,00	-0,02	-0,03	0,43	0,00	57	0,00	0,00	0,02	-0,03	-0,42	0,00
45	33	0,00	0,00	0,02	0,03	0,42	0,00	38	0,00	0,00	-0,02	0,03	-0,43	0,00
	57	0,00	0,00	0,02	-0,03	0,42	0,00	58	0,00	0,00	-0,02	-0,03	-0,43	0,00
46	38	0,00	0,00	0,03	0,03	0,43	0,00	4	0,00	0,00	-0,03	0,03	-0,45	0,00
	58	0,00	0,00	0,03	-0,03	0,43	0,00	59	0,00	0,00	-0,03	-0,03	-0,45	0,00
47	64	0,00	0,00	-0,02	0,03	0,43	0,00	65	0,00	0,00	0,02	0,03	-0,42	0,00
	60	0,00	0,00	-0,02	-0,03	0,43	0,00	61	0,00	0,00	0,02	-0,03	-0,42	0,00
48	65	0,00	0,00	0,02	0,03	0,42	0,00	66	0,00	0,00	-0,02	0,03	-0,43	0,00
	61	0,00	0,00	0,02	-0,03	0,42	0,00	62	0,00	0,00	-0,02	-0,03	-0,43	0,00
49	66	0,00	0,00	0,03	0,03	0,43	0,00	67	0,00	0,00	-0,03	0,03	-0,45	0,00
	62	0,00	0,00	0,03	-0,03	0,43	0,00	8	0,00	0,00	-0,03	-0,03	-0,45	0,00
50	68	0,00	0,00	-0,03	0,03	0,45	0,00	69	0,00	0,00	0,03	0,03	-0,43	0,00
	63	0,00	0,00	-0,03	-0,03	0,45	0,00	64	0,00	0,00	0,03	-0,03	-0,43	0,00
51	69	0,00	0,00	-0,02	0,03	0,43	0,00	70	0,00	0,00	0,02	0,03	-0,42	0,00
	64	0,00	0,00	-0,02	-0,03	0,43	0,00	65	0,00	0,00	0,02	-0,03	-0,42	0,00
52	70	0,00	0,00	0,02	0,03	0,42	0,00	71	0,00	0,00	-0,02	0,03	-0,43	0,00
	65	0,00	0,00	0,02	-0,03	0,42	0,00	66	0,00	0,00	-0,02	-0,03	-0,43	0,00
53	71	0,00	0,00	0,03	0,03	0,43	0,00	72	0,00	0,00	-0,03	0,03	-0,45	0,00
	66	0,00	0,00	0,03	-0,03	0,43	0,00	67	0,00	0,00	-0,03	-0,03	-0,45	0,00
54	73	0,00	0,00	-0,03	0,03	0,45	0,00	74	0,00	0,00	0,03	0,03	-0,43	0,00
	68	0,00	0,00	-0,03	-0,03	0,45	0,00	69	0,00	0,00	0,03	-0,03	-0,43	0,00
55	74	0,00	0,00	-0,02	0,03	0,43	0,00	75	0,00	0,00	0,02	0,03	-0,42	0,00
	69	0,00	0,00	-0,02	-0,03	0,43	0,00	70	0,00	0,00	0,02	-0,03	-0,42	0,00
56	75	0,00	0,00	0,02	0,03	0,42	0,00	76	0,00	0,00	-0,02	0,03	-0,43	0,00
	70	0,00	0,00	0,02	-0,03	0,42	0,00	71	0,00	0,00	-0,02	-0,03	-0,43	0,00
57	76	0,00	0,00	0,03	0,03	0,43	0,00	77	0,00	0,00	-0,03	0,03	-0,45	0,00
	71	0,00	0,00	0,03	-0,03	0,43	0,00	72	0,00	0,00	-0,03	-0,03	-0,45	0,00
58	5	0,00	0,00	-0,03	0,03	0,45	0,00	42	0,00	0,00	0,03	0,03	-0,43	0,00
	73	0,00	0,00	-0,03	-0,03	0,45	0,00	74	0,00	0,00	0,03	-0,03	-0,43	0,00
59	42	0,00	0,00	-0,02	0,03	0,43	0,00	43	0,00	0,00	0,02	0,03	-0,42	0,00
	74	0,00	0,00	-0,02	-0,03	0,43	0,00	75	0,00	0,00	0,02	-0,03	-0,42	0,00
60	43	0,00	0,00	0,02	0,03	0,42	0,00	44	0,00	0,00	-0,02	0,03	-0,43	0,00
	75	0,00	0,00	0,02	-0,03	0,42	0,00	76	0,00	0,00	-0,02	-0,03	-0,43	0,00
61	44	0,00	0,00	0,03	0,03	0,43	0,00	6	0,00	0,00	-0,03	0,03	-0,45	0,00
	76	0,00	0,00	0,03	-0,03	0,43	0,00	77	0,00	0,00	-0,03	-0,03	-0,45	0,00
62	82	0,00	0,00	-0,04	0,04	0,43	0,00	83	0,00	0,00	0,01	0,03	-0,42	0,00
	78	0,00	0,00	0,01	-0,01	0,44	0,00	79	0,00	0,00	0,02	0,00	-0,43	0,00
63	83	0,00	0,00	0,01	0,03	0,42	0,00	84	0,00	0,00	-0,04	0,04	-0,43	0,00
	79	0,00	0,00	0,02	0,00	0,43	0,00	80	0,00	0,00	0,01	-0,01	-0,44	0,00
64	84	0,00	0,00	0,04	0,02	0,43	0,00	85	0,00	0,00	-0,06	0,05	-0,45	0,00
	80	0,00	0,00	0,00	0,01	0,44	0,00	10	0,00	0,00	0,02	-0,03	-0,46	0,00
65	86	0,00	0,00	-0,03	0,03	0,45	0,00	87	0,00	0,00	0,03	0,03	-0,43	0,00
	81	0,00	0,00	-0,04	-0,03	0,45	0,00	82	0,00	0,00	0,04	-0,03	-0,42	0,00
66	87	0,00	0,00	-0,02	0,03	0,43	0,00	88	0,00	0,00	0,02	0,03	-0,42	0,00

FORZE SOVRACCARICO PERMAN.: SHELL

Shell Nro	Nodo N.ro	Tx (t)	Ty (t)	Tz (t)	Mx (t*m)	My (t*m)	Mz (t*m)	Nodo N.ro	Tx (t)	Ty (t)	Tz (t)	Mx (t*m)	My (t*m)	Mz (t*m)
	82	0,00	0,00	-0,02	-0,03	0,43	0,00	83	0,00	0,00	0,02	-0,03	-0,42	0,00
67	88	0,00	0,00	0,02	0,03	0,42	0,00	89	0,00	0,00	-0,02	0,03	-0,43	0,00
	83	0,00	0,00	0,02	-0,03	0,42	0,00	84	0,00	0,00	-0,02	-0,03	-0,43	0,00
68	89	0,00	0,00	0,03	0,03	0,43	0,00	90	0,00	0,00	-0,03	0,03	-0,45	0,00
	84	0,00	0,00	0,04	-0,03	0,42	0,00	85	0,00	0,00	-0,04	-0,03	-0,45	0,00
69	91	0,00	0,00	-0,03	0,03	0,45	0,00	92	0,00	0,00	0,03	0,03	-0,43	0,00
	86	0,00	0,00	-0,03	-0,03	0,45	0,00	87	0,00	0,00	0,03	-0,03	-0,43	0,00
70	92	0,00	0,00	-0,02	0,03	0,43	0,00	93	0,00	0,00	0,02	0,03	-0,42	0,00
	87	0,00	0,00	-0,02	-0,03	0,43	0,00	88	0,00	0,00	0,02	-0,03	-0,42	0,00
71	93	0,00	0,00	0,02	0,03	0,42	0,00	94	0,00	0,00	-0,02	0,03	-0,43	0,00
	88	0,00	0,00	0,02	-0,03	0,42	0,00	89	0,00	0,00	-0,02	-0,03	-0,43	0,00
72	94	0,00	0,00	0,03	0,03	0,43	0,00	95	0,00	0,00	-0,03	0,03	-0,45	0,00
	89	0,00	0,00	0,03	-0,03	0,43	0,00	90	0,00	0,00	-0,03	-0,03	-0,45	0,00
73	7	0,00	0,00	-0,03	0,03	0,45	0,00	60	0,00	0,00	0,03	0,03	-0,43	0,00
	91	0,00	0,00	-0,03	-0,03	0,45	0,00	92	0,00	0,00	0,03	-0,03	-0,43	0,00
74	60	0,00	0,00	-0,02	0,03	0,43	0,00	61	0,00	0,00	0,02	0,03	-0,42	0,00
	92	0,00	0,00	-0,02	-0,03	0,43	0,00	93	0,00	0,00	0,02	-0,03	-0,42	0,00
75	61	0,00	0,00	0,02	0,03	0,42	0,00	62	0,00	0,00	-0,02	0,03	-0,43	0,00
	93	0,00	0,00	0,02	-0,03	0,42	0,00	94	0,00	0,00	-0,02	-0,03	-0,43	0,00
76	62	0,00	0,00	0,03	0,03	0,43	0,00	8	0,00	0,00	-0,03	0,03	-0,45	0,00
	94	0,00	0,00	0,03	-0,03	0,43	0,00	95	0,00	0,00	-0,03	-0,03	-0,45	0,00
77	97	-0,02	-0,03	0,35	1,44	0,10	0,00	98	-0,01	-0,02	0,33	1,45	-0,10	0,00
	21	0,01	0,04	3,49	0,45	0,02	0,00	22	0,01	0,00	3,51	0,45	-0,02	0,00
78	98	0,00	0,00	0,33	1,46	0,10	0,00	99	0,00	0,00	0,33	1,46	-0,10	0,00
	22	0,00	0,00	3,51	0,45	0,02	0,00	23	0,00	0,00	3,51	0,45	-0,02	0,00
79	99	0,00	0,00	0,33	1,46	0,10	0,00	100	0,00	0,00	0,33	1,46	-0,10	0,00
	23	0,00	0,00	3,51	0,45	0,02	0,00	2	0,00	0,00	3,51	0,45	-0,02	0,00
80	11	-0,01	0,06	2,90	-0,44	0,01	-0,02	101	-0,01	-0,01	2,79	-0,44	-0,05	0,01
	96	0,00	-0,04	-0,33	-1,49	0,00	0,01	97	0,02	0,00	-0,35	-1,46	-0,10	0,01
81	101	0,01	-0,04	2,81	-0,43	0,02	0,00	102	0,01	-0,01	2,83	-0,44	-0,02	0,00
	97	-0,01	0,03	-0,30	-1,44	0,10	0,00	98	0,00	0,02	-0,33	-1,45	-0,10	0,00
82	102	0,00	0,01	2,83	-0,44	0,02	0,00	103	0,00	0,00	2,84	-0,44	-0,02	0,00
	98	0,00	0,00	-0,33	-1,46	0,10	0,00	99	0,00	0,00	-0,33	-1,46	-0,10	0,00
83	103	0,00	0,00	2,83	-0,44	0,02	0,00	12	0,00	0,00	2,83	-0,44	-0,02	0,00
	99	0,00	0,00	-0,33	-1,46	0,10	0,00	100	0,00	0,00	-0,33	-1,46	-0,10	0,00
84	104	0,00	0,00	0,33	1,46	0,10	0,00	105	0,00	0,00	0,33	1,46	-0,10	0,00
	55	0,00	0,00	3,51	0,45	0,02	0,00	50	0,00	0,00	3,51	0,45	-0,02	0,00
85	105	0,00	0,00	0,33	1,46	0,10	0,00	106	0,00	0,00	0,33	1,46	-0,10	0,00
	50	0,00	0,00	3,51	0,45	0,02	0,00	45	0,00	0,00	3,51	0,45	-0,02	0,00
86	106	0,00	0,00	0,33	1,46	0,10	0,00	107	0,00	0,00	0,33	1,46	-0,10	0,00
	45	0,00	0,00	3,51	0,45	0,02	0,00	5	0,00	0,00	3,51	0,45	-0,02	0,00
87	12	0,00	0,00	2,83	-0,44	0,02	0,00	108	0,00	0,00	2,83	-0,44	-0,02	0,00
	100	0,00	0,00	-0,33	-1,46	0,10	0,00	104	0,00	0,00	-0,33	-1,46	-0,10	0,00
88	108	0,00	0,00	2,83	-0,44	0,02	0,00	109	0,00	0,00	2,83	-0,44	-0,02	0,00
	104	0,00	0,00	-0,33	-1,46	0,10	0,00	105	0,00	0,00	-0,33	-1,46	-0,10	0,00
89	109	0,00	0,00	2,83	-0,44	0,02	0,00	110	0,00	0,00	2,83	-0,44	-0,02	0,00
	105	0,00	0,00	-0,33	-1,46	0,10	0,00	106	0,00	0,00	-0,33	-1,46	-0,10	0,00
90	110	0,00	0,00	2,83	-0,44	0,02	0,00	13	0,00	0,00	2,83	-0,44	-0,02	0,00
	106	0,00	0,00	-0,33	-1,46	0,10	0,00	107	0,00	0,00	-0,33	-1,46	-0,10	0,00
91	111	0,00	0,00	0,33	1,46	0,10	0,00	112	0,00	0,00	0,33	1,46	-0,10	0,00
	73	0,00	0,00	3,51	0,45	0,02	0,00	68	0,00	0,00	3,51	0,45	-0,02	0,00
92	112	0,00	0,00	0,33	1,46	0,10	0,00	113	0,00	0,00	0,33	1,46	-0,10	0,00
	68	0,00	0,00	3,51	0,45	0,02	0,00	63	0,00	0,00	3,51	0,45	-0,02	0,00
93	113	0,00	0,00	0,33	1,46	0,10	0,00	114	0,00	0,00	0,33	1,46	-0,10	0,00
	63	0,00	0,00	3,51	0,45	0,02	0,00	7	0,00	0,00	3,51	0,45	-0,02	0,00
94	13	0,00	0,00	2,83	-0,44	0,02	0,00	115	0,00	0,00	2,83	-0,44	-0,02	0,00
	107	0,00	0,00	-0,33	-1,46	0,10	0,00	111	0,00	0,00	-0,33	-1,46	-0,10	0,00
95	115	0,00	0,00	2,83	-0,44	0,02	0,00	116	0,00	0,00	2,83	-0,44	-0,02	0,00
	111	0,00	0,00	-0,33	-1,46	0,10	0,00	112	0,00	0,00	-0,33	-1,46	-0,10	0,00
96	116	0,00	0,00	2,83	-0,44	0,02	0,00	117	0,00	0,00	2,83	-0,44	-0,02	0,00
	112	0,00	0,00	-0,33	-1,46	0,10	0,00	113	0,00	0,00	-0,33	-1,46	-0,10	0,00
97	117	0,00	0,00	2,83	-0,44	0,02	0,00	14	0,00	0,00	2,83	-0,44	-0,02	0,00
	113	0,00	0,00	-0,33	-1,46	0,10	0,00	114	0,00	0,00	-0,33	-1,46	-0,10	0,00
98	118	0,00	0,00	0,33	1,46	0,10	0,00	119	0,00	0,00	0,33	1,46	-0,10	0,00
	91	0,00	0,00	3,52	0,45	0,02	0,00	86	0,00	0,00	3,52	0,45	-0,02	0,00
99	119	0,01	-0,02	0,33	1,45	0,10	0,00	120	0,01	-0,02	0,36	1,44	-0,10	0,00
	86	-0,01	0,00	3,51	0,45	0,02	0,00	81	-0,01	0,04	3,48	0,44	-0,02	0,00
100	120	-0,01	-0,01	0,30	1,46	0,10	0,01	121	0,00	0,04	0,33	1,49	0,00	0,01
	81	0,00	0,01	3,47	0,45	0,05	0,01	9	0,01	-0,04	3,59	0,46	-0,01	-0,03
101	14	0,00	0,00	2,83	-0,44	0,02	0,00	122	0,00	0,00	2,83	-0,44	-0,02	0,00
	114	0,00	0,00	-0,33	-1,46	0,10	0,00	118	0,00	0,00	-0,33	-1,46	-0,10	0,00
102	122	0,00	0,00	2,84	-0,44	0,02	0,00	123	0,00	0,00	2,84	-0,44	-0,02	0,00
	118	0,00	0,00	-0,33	-1,46	0,10	0,00	119	0,00	0,00	-0,33	-1,46	-0,10	0,00
103	123	-0,01	-0,01	2,83	-0,44	0,02	0,00	124	-0,01	-0,04	2,81	-0,43	-0,02	0,00
	119	0,00	0,02	-0,33	-1,45	0,10	0,00	120	0,01	0,03	-0,30	-1,44	-0,10	0,00
104	124	0,01	-0,01	2,79	-0,44	0,05	-0,01	15	0,01	0,05	2,90	-0,44	-0,01	0,04
	120	-0,02	0,00	-0,36	-1,46	0,10	-0,01	121	0,00	-0,04	-0,33	-1,49	0,00	-0,01
105	126	-0,02	-0,03	-0,35	-1,44	-0,10	0,00	127	-0,01	-0,02	-0,33	-1,45	0,10	0,00
	39	0,01	0,04	-3,49	-0,45	-0,02	0,00	40	0,01	0,00	-3,51	-0,45	0,02	0,00
106	127	0,00	0,00	-0,33	-1,46	-0,10	0,00	128	0,00	0,00	-0,33	-1,46	0,10	0,00
	40	0,00	0,00	-3,51	-0,45	-0,02	0,00	41	0,00	0,00	-3,51	-0,45	0,02	0,00
107	128	0,00	0,00	-0,33	-1,46	-0,10	0,00	129	0,00	0,00	-0,33	-1,46	0,10	0,00
	41	0,00	0,00	-3,51	-0,45	-0,02	0,00	4	0,00	0,00	-3,51	-0,45	0,02	0,00
108	16	-0,01	0,06	-2,90	0,44	-0,01	-0,02	130	-0,01	-0,01	-2,79	0,44	0,05	0,01
	125	0,00	-0,04	0,33	1,49	0,00	0,01	126	0,02	0,00	0,35	1,46	0,10	0,01
109	130	0,01	-0,04	-2,81	0,43	-0,02	0,00	131	0,01	-0,01	-2,83	0,44	0,02	0,00
	126	-0,01	0,03	0,30	1,44	-0,10	0,00	127	0,00	0,02	0,33	1,45	0,10	0,00
110	131	0,00	0,01	-2,83	0,44	-0,02	0,00	132	0,00	0,00	-2,84	0,44	0,02	0,00
	127	0,00	0,00	0,33	1,46	-0,10	0,00	128	0,00	0,00	0,33	1,46	0,10	0,00
111	132	0,00	0,00	-2,83	0,44	-0,02	0,00	17	0,00	0,00	-2,83	0,44	0,02	0,00
	128	0,00	0,00	0,33	1,46	-0,10	0,00	129	0,00	0,00	0,33	1,46	0,10	0,00

FORZE SOVRACCARICO PERMAN.: SHELL

Shell Nro	Nodo N.ro	Tx (t)	Ty (t)	Tz (t)	Mx (t*m)	My (t*m)	Mz (t*m)	Nodo N.ro	Tx (t)	Ty (t)	Tz (t)	Mx (t*m)	My (t*m)	Mz (t*m)
112	133	0,00	0,00	-0,33	-1,46	-0,10	0,00	134	0,00	0,00	-0,33	-1,46	0,10	0,00
	59	0,00	0,00	-3,51	-0,45	-0,02	0,00	54	0,00	0,00	-3,51	-0,45	0,02	0,00
113	134	0,00	0,00	-0,33	-1,46	-0,10	0,00	135	0,00	0,00	-0,33	-1,46	0,10	0,00
	54	0,00	0,00	-3,51	-0,45	-0,02	0,00	49	0,00	0,00	-3,51	-0,45	0,02	0,00
114	135	0,00	0,00	-0,33	-1,46	-0,10	0,00	136	0,00	0,00	-0,33	-1,46	0,10	0,00
	49	0,00	0,00	-3,51	-0,45	-0,02	0,00	6	0,00	0,00	-3,51	-0,45	0,02	0,00
115	17	0,00	0,00	-2,83	0,44	-0,02	0,00	137	0,00	0,00	-2,83	0,44	0,02	0,00
	129	0,00	0,00	0,33	1,46	-0,10	0,00	133	0,00	0,00	0,33	1,46	0,10	0,00
116	137	0,00	0,00	-2,83	0,44	-0,02	0,00	138	0,00	0,00	-2,83	0,44	0,02	0,00
	133	0,00	0,00	0,33	1,46	-0,10	0,00	134	0,00	0,00	0,33	1,46	0,10	0,00
117	138	0,00	0,00	-2,83	0,44	-0,02	0,00	139	0,00	0,00	-2,83	0,44	0,02	0,00
	134	0,00	0,00	0,33	1,46	-0,10	0,00	135	0,00	0,00	0,33	1,46	0,10	0,00
118	139	0,00	0,00	-2,83	0,44	-0,02	0,00	18	0,00	0,00	-2,83	0,44	0,02	0,00
	135	0,00	0,00	0,33	1,46	-0,10	0,00	136	0,00	0,00	0,33	1,46	0,10	0,00
119	140	0,00	0,00	-0,33	-1,46	-0,10	0,00	141	0,00	0,00	-0,33	-1,46	0,10	0,00
	77	0,00	0,00	-3,51	-0,45	-0,02	0,00	72	0,00	0,00	-3,51	-0,45	0,02	0,00
120	141	0,00	0,00	-0,33	-1,46	-0,10	0,00	142	0,00	0,00	-0,33	-1,46	0,10	0,00
	72	0,00	0,00	-3,51	-0,45	-0,02	0,00	67	0,00	0,00	-3,51	-0,45	0,02	0,00
121	142	0,00	0,00	-0,33	-1,46	-0,10	0,00	143	0,00	0,00	-0,33	-1,46	0,10	0,00
	67	0,00	0,00	-3,51	-0,45	-0,02	0,00	8	0,00	0,00	-3,51	-0,45	0,02	0,00
122	18	0,00	0,00	-2,83	0,44	-0,02	0,00	144	0,00	0,00	-2,83	0,44	0,02	0,00
	136	0,00	0,00	0,33	1,46	-0,10	0,00	140	0,00	0,00	0,33	1,46	0,10	0,00
123	144	0,00	0,00	-2,83	0,44	-0,02	0,00	145	0,00	0,00	-2,83	0,44	0,02	0,00
	140	0,00	0,00	0,33	1,46	-0,10	0,00	141	0,00	0,00	0,33	1,46	0,10	0,00
124	145	0,00	0,00	-2,83	0,44	-0,02	0,00	146	0,00	0,00	-2,83	0,44	0,02	0,00
	141	0,00	0,00	0,33	1,46	-0,10	0,00	142	0,00	0,00	0,33	1,46	0,10	0,00
125	146	0,00	0,00	-2,83	0,44	-0,02	0,00	19	0,00	0,00	-2,83	0,44	0,02	0,00
	142	0,00	0,00	0,33	1,46	-0,10	0,00	143	0,00	0,00	0,33	1,46	0,10	0,00
126	147	0,00	0,00	-0,33	-1,46	-0,10	0,00	148	0,00	0,00	-0,33	-1,46	0,10	0,00
	95	0,00	0,00	-3,52	-0,45	-0,02	0,00	90	0,00	0,00	-3,52	-0,45	0,02	0,00
127	148	0,01	-0,02	-0,33	-1,45	-0,10	0,00	149	0,01	-0,02	-0,36	-1,44	0,10	0,00
	90	-0,01	0,00	-3,51	-0,45	-0,02	0,00	85	-0,01	0,04	-3,48	-0,44	0,02	0,00
128	149	-0,01	-0,01	-0,30	-1,46	-0,10	0,01	150	0,00	0,04	-0,33	-1,49	0,00	0,01
	85	0,00	0,01	-3,47	-0,45	-0,05	0,01	10	0,01	-0,04	-3,59	-0,46	0,01	-0,03
129	19	0,00	0,00	-2,83	0,44	-0,02	0,00	151	0,00	0,00	-2,83	0,44	0,02	0,00
	143	0,00	0,00	0,33	1,46	-0,10	0,00	147	0,00	0,00	0,33	1,46	0,10	0,00
130	151	0,00	0,00	-2,84	0,44	-0,02	0,00	152	0,00	0,00	-2,84	0,44	0,02	0,00
	147	0,00	0,00	0,33	1,46	-0,10	0,00	148	0,00	0,00	0,33	1,46	0,10	0,00
131	152	-0,01	-0,01	-2,83	0,44	-0,02	0,00	153	-0,01	-0,04	-2,81	0,43	0,02	0,00
	148	0,00	0,02	0,33	1,45	-0,10	0,00	149	0,01	0,03	0,30	1,44	0,10	0,00
132	153	0,01	-0,01	-2,79	0,44	-0,05	-0,01	20	0,01	0,05	-2,90	0,44	0,01	0,04
	149	-0,02	0,00	0,36	1,46	-0,10	-0,01	150	0,00	-0,04	0,33	1,49	0,00	-0,01
133	155	0,00	0,00	0,00	0,44	0,03	0,00	156	0,00	0,00	0,00	0,44	-0,03	0,00
	132	0,00	0,00	0,00	-0,44	0,03	0,00	131	0,00	0,00	0,00	-0,44	-0,03	0,00
134	156	0,00	0,00	0,00	0,43	0,03	0,00	157	0,00	0,00	-0,02	0,43	-0,03	0,00
	131	0,00	0,00	0,00	-0,44	0,03	0,00	130	0,00	0,00	0,02	-0,44	-0,03	0,00
135	157	0,00	0,00	-0,02	0,44	0,02	0,00	158	0,00	0,00	0,03	0,45	0,00	0,00
	130	0,00	0,00	0,04	-0,44	0,04	0,00	16	0,00	0,00	-0,06	-0,44	-0,02	0,00
136	159	0,00	0,00	0,00	0,44	0,03	0,00	160	0,00	0,00	0,00	0,44	-0,03	0,00
	154	0,00	0,00	0,00	-0,44	0,03	0,00	155	0,00	0,00	0,00	-0,44	-0,03	0,00
137	160	0,00	0,00	0,00	0,44	0,03	0,00	161	0,00	0,00	0,00	0,44	-0,03	0,00
	155	0,00	0,00	0,00	-0,44	0,03	0,00	156	0,00	0,00	0,00	-0,44	-0,03	0,00
138	161	0,00	0,00	0,00	0,43	0,03	0,00	162	0,00	0,00	0,00	0,43	-0,03	0,00
	156	0,00	0,00	0,00	-0,43	0,03	0,00	157	0,00	0,00	0,00	-0,43	-0,03	0,00
139	162	0,00	0,00	0,00	0,44	0,03	0,00	163	0,00	0,00	0,00	0,45	0,00	0,00
	157	0,00	0,00	0,03	-0,44	0,04	0,00	158	0,00	0,00	-0,03	-0,45	0,00	0,00
140	164	0,00	0,00	0,00	0,44	0,03	0,00	165	0,00	0,00	0,00	0,44	-0,03	0,00
	159	0,00	0,00	0,00	-0,44	0,03	0,00	160	0,00	0,00	0,00	-0,44	-0,03	0,00
141	165	0,00	0,00	0,00	0,44	0,03	0,00	166	0,00	0,00	0,00	0,44	-0,03	0,00
	160	0,00	0,00	0,00	-0,44	0,03	0,00	161	0,00	0,00	0,00	-0,44	-0,03	0,00
142	166	0,00	0,00	0,00	0,43	0,03	0,00	167	0,00	0,00	0,00	0,43	-0,03	0,00
	161	0,00	0,00	0,00	-0,43	0,03	0,00	162	0,00	0,00	0,00	-0,43	-0,03	0,00
143	167	0,00	0,00	0,03	0,44	0,04	0,00	168	0,00	0,00	-0,03	0,45	0,00	0,00
	162	0,00	0,00	0,00	-0,44	0,03	0,00	163	0,00	0,00	0,00	-0,45	0,00	0,00
144	12	0,00	0,00	0,00	0,44	0,03	0,00	103	0,00	0,00	0,00	0,44	-0,03	0,00
	164	0,00	0,00	0,00	-0,44	0,03	0,00	165	0,00	0,00	0,00	-0,44	-0,03	0,00
145	103	0,00	0,00	0,00	0,44	0,03	0,00	102	0,00	0,00	0,00	0,44	-0,03	0,00
	165	0,00	0,00	0,00	-0,44	0,03	0,00	166	0,00	0,00	0,00	-0,44	-0,03	0,00
146	102	0,00	0,00	0,00	0,44	0,03	0,00	101	0,00	0,00	0,02	0,44	-0,03	0,00
	166	0,00	0,00	0,00	-0,43	0,03	0,00	167	0,00	0,00	-0,02	-0,43	-0,03	0,00
147	101	0,00	0,00	0,04	0,44	0,04	0,00	11	0,00	0,00	-0,06	0,44	-0,02	0,00
	167	0,00	0,00	-0,02	-0,44	0,02	0,00	168	0,00	0,00	0,03	-0,45	0,00	0,00
148	169	0,00	0,00	0,00	-0,03	-0,44	0,00	170	0,00	0,00	0,00	-0,03	0,44	0,00
	154	0,00	0,00	0,00	0,03	-0,44	0,00	159	0,00	0,00	0,00	0,03	0,44	0,00
149	170	0,00	0,00	0,00	-0,03	-0,44	0,00	171	0,00	0,00	0,00	-0,03	0,44	0,00
	159	0,00	0,00	0,00	0,03	-0,44	0,00	164	0,00	0,00	0,00	0,03	0,44	0,00
150	171	0,00	0,00	0,00	-0,03	-0,44	0,00	108	0,00	0,00	0,00	-0,03	0,44	0,00
	164	0,00	0,00	0,00	0,03	-0,44	0,00	12	0,00	0,00	0,00	0,03	0,44	0,00
151	138	0,00	0,00	0,00	-0,03	-0,44	0,00	172	0,00	0,00	0,00	-0,03	0,44	0,00
	137	0,00	0,00	0,00	0,03	-0,44	0,00	169	0,00	0,00	0,00	0,03	0,44	0,00
152	172	0,00	0,00	0,00	-0,03	-0,44	0,00	173	0,00	0,00	0,00	-0,03	0,44	0,00
	169	0,00	0,00	0,00	0,03	-0,44	0,00	170	0,00	0,00	0,00	0,03	0,44	0,00
153	173	0,00	0,00	0,00	-0,03	-0,44	0,00	174	0,00	0,00	0,00	-0,03	0,44	0,00
	170	0,00	0,00	0,00	0,03	-0,44	0,00	171	0,00	0,00	0,00	0,03	0,44	0,00
154	174	0,00	0,00	0,00	-0,03	-0,44	0,00	109	0,00	0,00	0,00	-0,03	0,44	0,00
	171	0,00	0,00	0,00	0,03	-0,44	0,00	108	0,00	0,00	0,00	0,03	0,44	0,00
155	139	0,00	0,00	0,00	-0,03	-0,44	0,00	175	0,00	0,00	0,00	-0,03	0,44	0,00
	138	0,00	0,00	0,00	0,03	-0,44	0,00	172	0,00	0,00	0,00	0,03	0,44	0,00
156	175	0,00	0,00	0,00	-0,03	-0,44	0,00	176	0,00	0,00	0,00	-0,03	0,44	0,00
	172	0,00	0,00	0,00	0,03	-0,44	0,00	173	0,00	0,00	0,00	0,03	0,44	0,00
157	176	0,00	0,00	0,00	-0,03	-0,44	0,00	177	0,00	0,00	0,00	-0,03	0,44	0,00

FORZE SOVRACCARICO PERMAN.: SHELL

Shell Nro	Nodo N.ro	Tx (t)	Ty (t)	Tz (t)	Mx (t*m)	My (t*m)	Mz (t*m)	Nodo N.ro	Tx (t)	Ty (t)	Tz (t)	Mx (t*m)	My (t*m)	Mz (t*m)
	173	0,00	0,00	0,00	0,03	-0,44	0,00	174	0,00	0,00	0,00	0,03	0,44	0,00
158	177	0,00	0,00	0,00	-0,03	-0,44	0,00	110	0,00	0,00	0,00	-0,03	0,44	0,00
	174	0,00	0,00	0,00	0,03	-0,44	0,00	109	0,00	0,00	0,00	0,03	0,44	0,00
159	18	0,00	0,00	0,00	-0,03	-0,44	0,00	178	0,00	0,00	0,00	-0,03	0,44	0,00
	139	0,00	0,00	0,00	0,03	-0,44	0,00	175	0,00	0,00	0,00	0,03	0,44	0,00
160	178	0,00	0,00	0,00	-0,03	-0,44	0,00	179	0,00	0,00	0,00	-0,03	0,44	0,00
	175	0,00	0,00	0,00	0,03	-0,44	0,00	176	0,00	0,00	0,00	0,03	0,44	0,00
161	179	0,00	0,00	0,00	-0,03	-0,44	0,00	180	0,00	0,00	0,00	-0,03	0,44	0,00
	176	0,00	0,00	0,00	0,03	-0,44	0,00	177	0,00	0,00	0,00	0,03	0,44	0,00
162	180	0,00	0,00	0,00	-0,03	-0,44	0,00	13	0,00	0,00	0,00	-0,03	0,44	0,00
	177	0,00	0,00	0,00	0,03	-0,44	0,00	110	0,00	0,00	0,00	0,03	0,44	0,00
163	181	0,00	0,00	0,00	-0,03	-0,44	0,00	182	0,00	0,00	0,00	-0,03	0,44	0,00
	178	0,00	0,00	0,00	0,03	-0,44	0,00	179	0,00	0,00	0,00	0,03	0,44	0,00
164	182	0,00	0,00	0,00	-0,03	-0,44	0,00	183	0,00	0,00	0,00	-0,03	0,44	0,00
	179	0,00	0,00	0,00	0,03	-0,44	0,00	180	0,00	0,00	0,00	0,03	0,44	0,00
165	183	0,00	0,00	0,00	-0,03	-0,44	0,00	115	0,00	0,00	0,00	-0,03	0,44	0,00
	180	0,00	0,00	0,00	0,03	-0,44	0,00	13	0,00	0,00	0,00	0,03	0,44	0,00
166	145	0,00	0,00	0,00	-0,03	-0,44	0,00	184	0,00	0,00	0,00	-0,03	0,44	0,00
	144	0,00	0,00	0,00	0,03	-0,44	0,00	181	0,00	0,00	0,00	0,03	0,44	0,00
167	184	0,00	0,00	0,00	-0,03	-0,44	0,00	185	0,00	0,00	0,00	-0,03	0,44	0,00
	181	0,00	0,00	0,00	0,03	-0,44	0,00	182	0,00	0,00	0,00	0,03	0,44	0,00
168	185	0,00	0,00	0,00	-0,03	-0,44	0,00	186	0,00	0,00	0,00	-0,03	0,44	0,00
	182	0,00	0,00	0,00	0,03	-0,44	0,00	183	0,00	0,00	0,00	0,03	0,44	0,00
169	186	0,00	0,00	0,00	-0,03	-0,44	0,00	116	0,00	0,00	0,00	-0,03	0,44	0,00
	183	0,00	0,00	0,00	0,03	-0,44	0,00	115	0,00	0,00	0,00	0,03	0,44	0,00
170	146	0,00	0,00	0,00	-0,03	-0,44	0,00	187	0,00	0,00	0,00	-0,03	0,44	0,00
	145	0,00	0,00	0,00	0,03	-0,44	0,00	184	0,00	0,00	0,00	0,03	0,44	0,00
171	187	0,00	0,00	0,00	-0,03	-0,44	0,00	188	0,00	0,00	0,00	-0,03	0,44	0,00
	184	0,00	0,00	0,00	0,03	-0,44	0,00	185	0,00	0,00	0,00	0,03	0,44	0,00
172	188	0,00	0,00	0,00	-0,03	-0,44	0,00	189	0,00	0,00	0,00	-0,03	0,44	0,00
	185	0,00	0,00	0,00	0,03	-0,44	0,00	186	0,00	0,00	0,00	0,03	0,44	0,00
173	189	0,00	0,00	0,00	-0,03	-0,44	0,00	117	0,00	0,00	0,00	-0,03	0,44	0,00
	186	0,00	0,00	0,00	0,03	-0,44	0,00	116	0,00	0,00	0,00	0,03	0,44	0,00
174	19	0,00	0,00	0,00	-0,03	-0,44	0,00	190	0,00	0,00	0,00	-0,03	0,44	0,00
	146	0,00	0,00	0,00	0,03	-0,44	0,00	187	0,00	0,00	0,00	0,03	0,44	0,00
175	190	0,00	0,00	0,00	-0,03	-0,44	0,00	191	0,00	0,00	0,00	-0,03	0,44	0,00
	187	0,00	0,00	0,00	0,03	-0,44	0,00	188	0,00	0,00	0,00	0,03	0,44	0,00
176	191	0,00	0,00	0,00	-0,03	-0,44	0,00	192	0,00	0,00	0,00	-0,03	0,44	0,00
	188	0,00	0,00	0,00	0,03	-0,44	0,00	189	0,00	0,00	0,00	0,03	0,44	0,00
177	192	0,00	0,00	0,00	-0,03	-0,44	0,00	14	0,00	0,00	0,00	-0,03	0,44	0,00
	189	0,00	0,00	0,00	0,03	-0,44	0,00	117	0,00	0,00	0,00	0,03	0,44	0,00
178	193	0,00	0,00	0,00	-0,03	-0,44	0,00	194	0,00	0,00	0,00	-0,03	0,44	0,00
	190	0,00	0,00	0,00	0,03	-0,44	0,00	191	0,00	0,00	0,00	0,03	0,44	0,00
179	194	0,00	0,00	0,00	-0,03	-0,44	0,00	195	0,00	0,00	0,00	-0,03	0,44	0,00
	191	0,00	0,00	0,00	0,03	-0,44	0,00	192	0,00	0,00	0,00	0,03	0,44	0,00
180	195	0,00	0,00	0,00	-0,03	-0,44	0,00	122	0,00	0,00	0,00	-0,03	0,44	0,00
	192	0,00	0,00	0,00	0,03	-0,44	0,00	14	0,00	0,00	0,00	0,03	0,44	0,00
181	152	0,00	0,00	0,00	-0,03	-0,44	0,00	196	0,00	0,00	0,00	-0,03	0,44	0,00
	151	0,00	0,00	0,00	0,03	-0,44	0,00	193	0,00	0,00	0,00	0,03	0,44	0,00
182	196	0,00	0,00	0,00	-0,03	-0,44	0,00	197	0,00	0,00	0,00	-0,03	0,44	0,00
	193	0,00	0,00	0,00	0,03	-0,44	0,00	194	0,00	0,00	0,00	0,03	0,44	0,00
183	197	0,00	0,00	0,00	-0,03	-0,44	0,00	198	0,00	0,00	0,00	-0,03	0,44	0,00
	194	0,00	0,00	0,00	0,03	-0,44	0,00	195	0,00	0,00	0,00	0,03	0,44	0,00
184	198	0,00	0,00	0,00	-0,03	-0,44	0,00	123	0,00	0,00	0,00	-0,03	0,44	0,00
	195	0,00	0,00	0,00	0,03	-0,44	0,00	122	0,00	0,00	0,00	0,03	0,44	0,00
185	153	0,00	0,00	0,01	-0,03	-0,44	0,00	199	0,00	0,00	-0,01	-0,03	0,43	0,00
	152	0,00	0,00	0,00	0,03	-0,44	0,00	196	0,00	0,00	0,00	0,03	0,43	0,00
186	199	0,00	0,00	0,00	-0,03	-0,43	0,00	200	0,00	0,00	0,00	-0,03	0,43	0,00
	196	0,00	0,00	0,00	0,03	-0,44	0,00	197	0,00	0,00	0,00	0,03	0,43	0,00
187	200	0,00	0,00	0,00	-0,03	-0,43	0,00	201	0,00	0,00	0,00	-0,03	0,43	0,00
	197	0,00	0,00	0,00	0,03	-0,43	0,00	198	0,00	0,00	0,00	0,03	0,44	0,00
188	201	0,00	0,00	-0,01	-0,03	-0,43	0,00	124	0,00	0,00	0,01	-0,03	0,44	0,00
	198	0,00	0,00	0,00	0,03	-0,43	0,00	123	0,00	0,00	0,00	0,03	0,44	0,00
189	20	0,00	0,00	-0,05	-0,04	-0,44	0,00	202	0,00	0,00	0,03	0,01	0,45	0,00
	153	0,00	0,00	0,04	0,05	-0,43	0,00	199	0,00	0,00	-0,01	0,02	0,44	0,00
190	202	0,00	0,00	-0,03	-0,01	-0,45	0,00	203	0,00	0,00	0,00	0,00	0,45	0,00
	199	0,00	0,00	0,03	0,04	-0,44	0,00	200	0,00	0,00	0,00	0,03	0,44	0,00
191	203	0,00	0,00	0,00	0,00	-0,45	0,00	204	0,00	0,00	-0,03	-0,01	0,45	0,00
	200	0,00	0,00	0,00	0,03	-0,44	0,00	201	0,00	0,00	0,03	0,04	0,44	0,00
192	204	0,00	0,00	0,03	0,01	-0,45	0,00	15	0,00	0,00	-0,05	-0,04	0,44	0,00
	201	0,00	0,00	-0,01	0,02	-0,44	0,00	124	0,00	0,00	0,04	0,05	0,43	0,00

TENS. SOVRACCARICO PERMAN.: SHELL

Shell Nro	Nodo N.ro	S11 kg/cmq	S22 kg/cmq	S12 kg/cmq	M11 kg/cmq	M22 kg/cmq	M12 kg/cmq	Nodo N.ro	S11 kg/cmq	S22 kg/cmq	S12 kg/cmq	M11 kg/cmq	M22 kg/cmq	M12 kg/cmq
1	24	0,00	0,00	0,00	-0,01	1,69	0,19	25	0,00	0,00	0,00	0,38	1,59	-0,09
	1	0,00	0,00	0,00	0,27	1,71	0,22	21	0,00	0,00	0,00	0,36	1,68	-0,06
2	45	0,00	0,00	0,00	1,69	0,34	0,00	46	0,00	0,00	0,00	1,62	0,32	0,00
	5	0,00	0,00	0,00	1,69	0,34	0,00	42	0,00	0,00	0,00	1,62	0,32	0,00
3	63	0,00	0,00	0,00	1,69	0,34	0,00	64	0,00	0,00	0,00	1,62	0,32	0,00
	7	0,00	0,00	0,00	1,69	0,34	0,00	60	0,00	0,00	0,00	1,62	0,32	0,00
4	81	0,00	0,00	0,00	1,69	0,38	-0,02	82	0,00	0,00	0,00	1,59	0,37	-0,05
	9	0,00	0,00	0,00	1,71	0,22	0,16	78	0,00	0,00	0,00	1,69	0,06	0,13
5	96	0,01	0,02	0,00	0,40	5,64	0,21	97	0,00	-0,01	0,00	1,26	5,41	-0,17
	1	0,00	0,02	0,00	-0,35	-1,74	0,29	21	0,00	-0,01	0,01	-0,33	-1,66	-0,09
6	100	0,00	0,00	0,00	1,10	5,48	0,00	104	0,00	0,00	0,00	1,10	5,48	0,00
	2	0,00	0,00	0,00	-0,34	-1,69	0,00	55	0,00	0,00	0,00	-0,34	-1,69	0,00
7	107	0,00	0,00	0,00	1,10	5,48	0,00	111	0,00	0,00	0,00	1,10	5,48	0,00
	5	0,00	0,00	0,00	-0,34	-1,69	0,00	73	0,00	0,00	0,00	-0,34	-1,69	0,00
8	114	0,00	0,00	0,00	1,10	5,48	0,00	118	0,00	0,00	0,00	1,09	5,48	0,00

TENS. SOVRACCARICO PERMAN.: SHELL

Shell Nro	Nodo N.ro	S11 kg/cmq	S22 kg/cmq	S12 kg/cmq	M11 kg/cmq	M22 kg/cmq	M12 kg/cmq	Nodo N.ro	S11 kg/cmq	S22 kg/cmq	S12 kg/cmq	M11 kg/cmq	M22 kg/cmq	M12 kg/cmq
	7	0,00	0,00	0,00	-0,34	-1,69	0,00	91	0,00	0,00	0,00	-0,34	-1,69	0,00
9	125	0,01	0,02	0,00	-0,40	-5,64	-0,21	126	0,00	-0,01	0,00	-1,26	-5,41	0,17
	3	0,00	0,02	0,00	0,35	1,74	-0,29	39	0,00	-0,01	0,01	0,33	1,66	0,09
10	129	0,00	0,00	0,00	-1,10	-5,48	0,00	133	0,00	0,00	0,00	-1,10	-5,48	0,00
	4	0,00	0,00	0,00	0,34	1,69	0,00	59	0,00	0,00	0,00	0,34	1,69	0,00
11	136	0,00	0,00	0,00	-1,10	-5,48	0,00	140	0,00	0,00	0,00	-1,10	-5,48	0,00
	6	0,00	0,00	0,00	0,34	1,69	0,00	77	0,00	0,00	0,00	0,34	1,69	0,00
12	143	0,00	0,00	0,00	-1,10	-5,48	0,00	147	0,00	0,00	0,00	-1,09	-5,48	0,00
	8	0,00	0,00	0,00	0,34	1,69	0,00	95	0,00	0,00	0,00	0,34	1,69	0,00
13	154	0,00	0,00	0,00	-0,33	-1,64	0,00	155	0,00	0,00	0,00	-0,33	-1,64	0,00
	17	0,00	0,00	0,00	-0,33	-1,64	0,00	132	0,00	0,00	0,00	-0,33	-1,64	0,00
14	137	0,00	0,00	0,00	-1,64	-0,33	0,00	169	0,00	0,00	0,00	-1,64	-0,33	0,00
	17	0,00	0,00	0,00	-1,64	-0,33	0,00	154	0,00	0,00	0,00	-1,64	-0,33	0,00
15	144	0,00	0,00	0,00	-1,64	-0,33	0,00	181	0,00	0,00	0,00	-1,64	-0,33	0,00
	18	0,00	0,00	0,00	-1,64	-0,33	0,00	178	0,00	0,00	0,00	-1,64	-0,33	0,00
16	151	0,00	0,00	0,00	-1,64	-0,33	0,00	193	0,00	0,00	0,00	-1,64	-0,33	0,00
	19	0,00	0,00	0,00	-1,64	-0,33	0,00	190	0,00	0,00	0,00	-1,64	-0,33	0,00
17	25	0,00	0,00	0,00	0,32	1,58	-0,01	26	0,00	0,00	0,00	0,33	1,62	-0,01
	21	0,00	0,00	0,00	0,34	1,68	-0,02	22	0,00	0,00	0,00	0,34	1,69	-0,01
18	26	0,00	0,00	0,00	0,33	1,62	-0,01	27	0,00	0,00	0,00	0,32	1,62	0,00
	22	0,00	0,00	0,00	0,34	1,69	-0,01	23	0,00	0,00	0,00	0,34	1,69	0,00
19	27	0,00	0,00	0,00	0,32	1,62	0,00	28	0,00	0,00	0,00	0,32	1,62	0,00
	23	0,00	0,00	0,00	0,34	1,69	0,00	2	0,00	0,00	0,00	0,34	1,69	0,00
20	29	0,00	0,00	0,00	-0,01	1,64	0,02	30	0,00	0,00	0,00	0,33	1,55	-0,02
	24	0,00	0,00	0,00	-0,01	1,68	0,07	25	0,00	0,00	0,00	0,38	1,59	0,03
21	30	0,00	0,00	0,00	0,31	1,55	0,00	31	0,00	0,00	0,00	0,32	1,57	0,00
	25	0,00	0,00	0,00	0,32	1,58	-0,01	26	0,00	0,00	0,00	0,33	1,62	-0,01
22	31	0,00	0,00	0,00	0,32	1,57	0,00	32	0,00	0,00	0,00	0,32	1,58	0,00
	26	0,00	0,00	0,00	0,33	1,62	0,00	27	0,00	0,00	0,00	0,32	1,62	0,00
23	32	0,00	0,00	0,00	0,32	1,58	0,00	33	0,00	0,00	0,00	0,32	1,58	0,00
	27	0,00	0,00	0,00	0,32	1,62	0,00	28	0,00	0,00	0,00	0,32	1,62	0,00
24	34	0,00	0,00	0,00	-0,01	1,68	-0,07	35	0,00	0,00	0,00	0,38	1,59	-0,03
	29	0,00	0,00	0,00	-0,01	1,64	-0,02	30	0,00	0,00	0,00	0,33	1,55	0,02
25	35	0,00	0,00	0,00	0,32	1,58	0,01	36	0,00	0,00	0,00	0,33	1,62	0,01
	30	0,00	0,00	0,00	0,31	1,55	0,00	31	0,00	0,00	0,00	0,32	1,57	0,00
26	36	0,00	0,00	0,00	0,33	1,62	0,00	37	0,00	0,00	0,00	0,32	1,62	0,00
	31	0,00	0,00	0,00	0,32	1,57	0,00	32	0,00	0,00	0,00	0,32	1,58	0,00
27	37	0,00	0,00	0,00	0,32	1,62	0,00	38	0,00	0,00	0,00	0,32	1,62	0,00
	32	0,00	0,00	0,00	0,32	1,58	0,00	33	0,00	0,00	0,00	0,32	1,58	0,00
28	3	0,00	0,00	0,00	0,27	1,71	-0,22	39	0,00	0,00	0,00	0,36	1,68	0,06
	34	0,00	0,00	0,00	-0,01	1,69	-0,19	35	0,00	0,00	0,00	0,38	1,59	0,09
29	39	0,00	0,00	0,00	0,34	1,68	0,02	40	0,00	0,00	0,00	0,34	1,69	0,01
	35	0,00	0,00	0,00	0,32	1,58	0,01	36	0,00	0,00	0,00	0,33	1,62	0,01
30	40	0,00	0,00	0,00	0,34	1,69	0,01	41	0,00	0,00	0,00	0,34	1,69	0,00
	36	0,00	0,00	0,00	0,33	1,62	0,01	37	0,00	0,00	0,00	0,32	1,62	0,00
31	41	0,00	0,00	0,00	0,34	1,69	0,00	4	0,00	0,00	0,00	0,34	1,69	0,00
	37	0,00	0,00	0,00	0,32	1,62	0,00	38	0,00	0,00	0,00	0,32	1,62	0,00
32	46	0,00	0,00	0,00	1,62	0,32	0,00	47	0,00	0,00	0,00	1,58	0,32	0,00
	42	0,00	0,00	0,00	1,62	0,32	0,00	43	0,00	0,00	0,00	1,58	0,32	0,00
33	47	0,00	0,00	0,00	1,58	0,32	0,00	48	0,00	0,00	0,00	1,62	0,32	0,00
	43	0,00	0,00	0,00	1,58	0,32	0,00	44	0,00	0,00	0,00	1,62	0,32	0,00
34	48	0,00	0,00	0,00	1,62	0,32	0,00	49	0,00	0,00	0,00	1,69	0,34	0,00
	44	0,00	0,00	0,00	1,62	0,32	0,00	6	0,00	0,00	0,00	1,69	0,34	0,00
35	50	0,00	0,00	0,00	1,69	0,34	0,00	51	0,00	0,00	0,00	1,62	0,32	0,00
	45	0,00	0,00	0,00	1,69	0,34	0,00	46	0,00	0,00	0,00	1,62	0,32	0,00
36	51	0,00	0,00	0,00	1,62	0,32	0,00	52	0,00	0,00	0,00	1,58	0,32	0,00
	46	0,00	0,00	0,00	1,62	0,32	0,00	47	0,00	0,00	0,00	1,58	0,32	0,00
37	52	0,00	0,00	0,00	1,58	0,32	0,00	53	0,00	0,00	0,00	1,62	0,32	0,00
	47	0,00	0,00	0,00	1,58	0,32	0,00	48	0,00	0,00	0,00	1,62	0,32	0,00
38	53	0,00	0,00	0,00	1,62	0,32	0,00	54	0,00	0,00	0,00	1,69	0,34	0,00
	48	0,00	0,00	0,00	1,62	0,32	0,00	49	0,00	0,00	0,00	1,69	0,34	0,00
39	55	0,00	0,00	0,00	1,69	0,34	0,00	56	0,00	0,00	0,00	1,62	0,32	0,00
	50	0,00	0,00	0,00	1,69	0,34	0,00	51	0,00	0,00	0,00	1,62	0,32	0,00
40	56	0,00	0,00	0,00	1,62	0,32	0,00	57	0,00	0,00	0,00	1,58	0,32	0,00
	51	0,00	0,00	0,00	1,62	0,32	0,00	52	0,00	0,00	0,00	1,58	0,32	0,00
41	57	0,00	0,00	0,00	1,58	0,32	0,00	58	0,00	0,00	0,00	1,62	0,32	0,00
	52	0,00	0,00	0,00	1,58	0,32	0,00	53	0,00	0,00	0,00	1,62	0,32	0,00
42	58	0,00	0,00	0,00	1,62	0,32	0,00	59	0,00	0,00	0,00	1,69	0,34	0,00
	53	0,00	0,00	0,00	1,62	0,32	0,00	54	0,00	0,00	0,00	1,69	0,34	0,00
43	2	0,00	0,00	0,00	1,69	0,34	0,00	28	0,00	0,00	0,00	1,62	0,32	0,00
	55	0,00	0,00	0,00	1,69	0,34	0,00	56	0,00	0,00	0,00	1,62	0,32	0,00
44	28	0,00	0,00	0,00	1,62	0,32	0,00	33	0,00	0,00	0,00	1,58	0,32	0,00
	56	0,00	0,00	0,00	1,62	0,32	0,00	57	0,00	0,00	0,00	1,58	0,32	0,00
45	33	0,00	0,00	0,00	1,58	0,32	0,00	38	0,00	0,00	0,00	1,62	0,32	0,00
	57	0,00	0,00	0,00	1,58	0,32	0,00	58	0,00	0,00	0,00	1,62	0,32	0,00
46	38	0,00	0,00	0,00	1,62	0,32	0,00	4	0,00	0,00	0,00	1,69	0,34	0,00
	58	0,00	0,00	0,00	1,62	0,32	0,00	59	0,00	0,00	0,00	1,69	0,34	0,00
47	64	0,00	0,00	0,00	1,62	0,32	0,00	65	0,00	0,00	0,00	1,58	0,32	0,00
	60	0,00	0,00	0,00	1,62	0,32	0,00	61	0,00	0,00	0,00	1,58	0,32	0,00
48	65	0,00	0,00	0,00	1,58	0,32	0,00	66	0,00	0,00	0,00	1,62	0,32	0,00
	61	0,00	0,00	0,00	1,58	0,32	0,00	62	0,00	0,00	0,00	1,62	0,32	0,00
49	66	0,00	0,00	0,00	1,62	0,32	0,00	67	0,00	0,00	0,00	1,69	0,34	0,00
	62	0,00	0,00	0,00	1,62	0,32	0,00	8	0,00	0,00	0,00	1,69	0,34	0,00
50	68	0,00	0,00	0,00	1,69	0,34	0,00	69	0,00	0,00	0,00	1,62	0,32	0,00
	63	0,00	0,00	0,00	1,69	0,34	0,00	64	0,00	0,00	0,00	1,62	0,32	0,00
51	69	0,00	0,00	0,00	1,62	0,32	0,00	70	0,00	0,00	0,00	1,58	0,32	0,00
	64	0,00	0,00	0,00	1,62	0,32	0,00	65	0,00	0,00	0,00	1,58	0,32	0,00
52	70	0,00	0,00	0,00	1,58	0,32	0,00	71	0,00	0,00	0,00	1,62	0,32	0,00
	65	0,00	0,00	0,00	1,58	0,32	0,00	66	0,00	0,00	0,00	1,62	0,32	0,00
53	71	0,00	0,00	0,00	1,62	0,32	0,00	72	0,00	0,00	0,00	1,69	0,34	0,00
	66	0,00	0,00	0,00	1,62	0,32	0,00	67	0,00	0,00	0,00	1,69	0,34	0,00

TENS. SOVRACCARICO PERMAN.: SHELL														
Shell Nro	Nodo N.ro	S11 kg/cmq	S22 kg/cmq	S12 kg/cmq	M11 kg/cmq	M22 kg/cmq	M12 kg/cmq	Nodo N.ro	S11 kg/cmq	S22 kg/cmq	S12 kg/cmq	M11 kg/cmq	M22 kg/cmq	M12 kg/cmq
54	73	0,00	0,00	0,00	1,69	0,34	0,00	74	0,00	0,00	0,00	1,62	0,32	0,00
	68	0,00	0,00	0,00	1,69	0,34	0,00	69	0,00	0,00	0,00	1,62	0,32	0,00
55	74	0,00	0,00	0,00	1,62	0,32	0,00	75	0,00	0,00	0,00	1,58	0,32	0,00
	69	0,00	0,00	0,00	1,62	0,32	0,00	70	0,00	0,00	0,00	1,58	0,32	0,00
56	75	0,00	0,00	0,00	1,58	0,32	0,00	76	0,00	0,00	0,00	1,62	0,32	0,00
	70	0,00	0,00	0,00	1,58	0,32	0,00	71	0,00	0,00	0,00	1,62	0,32	0,00
57	76	0,00	0,00	0,00	1,62	0,32	0,00	77	0,00	0,00	0,00	1,69	0,34	0,00
	71	0,00	0,00	0,00	1,62	0,32	0,00	72	0,00	0,00	0,00	1,69	0,34	0,00
58	5	0,00	0,00	0,00	1,69	0,34	0,00	42	0,00	0,00	0,00	1,62	0,32	0,00
	73	0,00	0,00	0,00	1,69	0,34	0,00	74	0,00	0,00	0,00	1,62	0,32	0,00
59	42	0,00	0,00	0,00	1,62	0,32	0,00	43	0,00	0,00	0,00	1,58	0,32	0,00
	74	0,00	0,00	0,00	1,62	0,32	0,00	75	0,00	0,00	0,00	1,58	0,32	0,00
60	43	0,00	0,00	0,00	1,58	0,32	0,00	44	0,00	0,00	0,00	1,62	0,32	0,00
	75	0,00	0,00	0,00	1,58	0,32	0,00	76	0,00	0,00	0,00	1,62	0,32	0,00
61	44	0,00	0,00	0,00	1,62	0,32	0,00	6	0,00	0,00	0,00	1,69	0,34	0,00
	76	0,00	0,00	0,00	1,62	0,32	0,00	77	0,00	0,00	0,00	1,69	0,34	0,00
62	82	0,00	0,00	0,00	1,62	0,37	0,01	83	0,00	0,00	0,00	1,56	0,35	-0,02
	78	0,00	0,00	0,00	1,65	0,06	0,05	79	0,00	0,00	0,00	1,63	0,03	0,02
63	83	0,00	0,00	0,00	1,56	0,35	0,02	84	0,00	0,00	0,00	1,62	0,37	-0,01
	79	0,00	0,00	0,00	1,63	0,03	-0,02	80	0,00	0,00	0,00	1,65	0,06	-0,05
64	84	0,00	0,00	0,00	1,59	0,37	0,05	85	0,00	0,00	0,00	1,69	0,38	0,02
	80	0,00	0,00	0,00	1,69	0,06	-0,13	10	0,00	0,00	0,00	1,71	0,22	-0,16
65	86	0,00	0,00	0,00	1,69	0,34	-0,01	87	0,00	0,00	0,00	1,62	0,33	0,00
	81	0,00	0,00	0,00	1,68	0,34	-0,01	82	0,00	0,00	0,00	1,58	0,32	0,00
66	87	0,00	0,00	0,00	1,61	0,33	0,00	88	0,00	0,00	0,00	1,57	0,32	0,00
	82	0,00	0,00	0,00	1,60	0,32	0,00	83	0,00	0,00	0,00	1,56	0,31	0,00
67	88	0,00	0,00	0,00	1,57	0,32	0,00	89	0,00	0,00	0,00	1,61	0,33	0,00
	83	0,00	0,00	0,00	1,56	0,31	0,00	84	0,00	0,00	0,00	1,60	0,32	0,00
68	89	0,00	0,00	0,00	1,62	0,33	0,00	90	0,00	0,00	0,00	1,69	0,34	0,01
	84	0,00	0,00	0,00	1,58	0,32	0,00	85	0,00	0,00	0,00	1,68	0,34	0,01
69	91	0,00	0,00	0,00	1,69	0,34	0,00	92	0,00	0,00	0,00	1,62	0,32	0,00
	86	0,00	0,00	0,00	1,69	0,34	0,00	87	0,00	0,00	0,00	1,62	0,33	0,00
70	92	0,00	0,00	0,00	1,62	0,32	0,00	93	0,00	0,00	0,00	1,58	0,32	0,00
	87	0,00	0,00	0,00	1,61	0,33	0,00	88	0,00	0,00	0,00	1,57	0,32	0,00
71	93	0,00	0,00	0,00	1,58	0,32	0,00	94	0,00	0,00	0,00	1,62	0,32	0,00
	88	0,00	0,00	0,00	1,57	0,32	0,00	89	0,00	0,00	0,00	1,61	0,33	0,00
72	94	0,00	0,00	0,00	1,62	0,32	0,00	95	0,00	0,00	0,00	1,69	0,34	0,00
	89	0,00	0,00	0,00	1,62	0,33	0,00	90	0,00	0,00	0,00	1,69	0,34	0,00
73	7	0,00	0,00	0,00	1,69	0,34	0,00	60	0,00	0,00	0,00	1,62	0,32	0,00
	91	0,00	0,00	0,00	1,69	0,34	0,00	92	0,00	0,00	0,00	1,62	0,32	0,00
74	60	0,00	0,00	0,00	1,62	0,32	0,00	61	0,00	0,00	0,00	1,58	0,32	0,00
	92	0,00	0,00	0,00	1,62	0,32	0,00	93	0,00	0,00	0,00	1,58	0,32	0,00
75	61	0,00	0,00	0,00	1,58	0,32	0,00	62	0,00	0,00	0,00	1,62	0,32	0,00
	93	0,00	0,00	0,00	1,58	0,32	0,00	94	0,00	0,00	0,00	1,62	0,32	0,00
76	62	0,00	0,00	0,00	1,62	0,32	0,00	8	0,00	0,00	0,00	1,69	0,34	0,00
	94	0,00	0,00	0,00	1,62	0,32	0,00	95	0,00	0,00	0,00	1,69	0,34	0,00
77	97	0,00	-0,01	0,00	1,10	5,38	-0,02	98	0,00	0,00	0,00	1,10	5,48	0,00
	21	0,00	-0,01	-0,01	-0,33	-1,66	-0,03	22	0,00	0,00	0,00	-0,34	-1,70	-0,01
78	98	0,00	0,00	0,00	1,11	5,48	0,00	99	0,00	0,00	0,00	1,09	5,48	0,00
	22	0,00	0,00	0,00	-0,34	-1,70	-0,01	23	0,00	0,00	0,00	-0,34	-1,69	0,00
79	99	0,00	0,00	0,00	1,09	5,48	0,00	100	0,00	0,00	0,00	1,10	5,48	0,00
	23	0,00	0,00	0,00	-0,34	-1,69	0,00	2	0,00	0,00	0,00	-0,34	-1,69	0,00
80	11	0,00	0,02	-0,01	-0,34	-1,68	-0,29	101	0,00	-0,01	-0,01	-0,32	-1,61	0,09
	96	0,01	0,02	0,00	0,40	5,64	-0,21	97	0,00	-0,01	0,00	1,26	5,41	0,17
81	101	0,00	-0,01	0,01	-0,32	-1,61	0,03	102	0,00	0,00	0,00	-0,33	-1,65	0,01
	97	0,00	-0,01	0,00	1,10	5,38	0,02	98	0,00	0,00	0,00	1,10	5,48	0,00
82	102	0,00	0,00	0,00	-0,33	-1,65	0,01	103	0,00	0,00	0,00	-0,33	-1,64	0,00
	98	0,00	0,00	0,00	1,11	5,48	0,00	99	0,00	0,00	0,00	1,09	5,48	0,00
83	103	0,00	0,00	0,00	-0,33	-1,64	0,00	12	0,00	0,00	0,00	-0,33	-1,64	0,00
	99	0,00	0,00	0,00	1,09	5,48	0,00	100	0,00	0,00	0,00	1,10	5,48	0,00
84	104	0,00	0,00	0,00	1,10	5,48	0,00	105	0,00	0,00	0,00	1,10	5,48	0,00
	55	0,00	0,00	0,00	-0,34	-1,69	0,00	50	0,00	0,00	0,00	-0,34	-1,69	0,00
85	105	0,00	0,00	0,00	1,10	5,48	0,00	106	0,00	0,00	0,00	1,10	5,48	0,00
	50	0,00	0,00	0,00	-0,34	-1,69	0,00	45	0,00	0,00	0,00	-0,34	-1,69	0,00
86	106	0,00	0,00	0,00	1,10	5,48	0,00	107	0,00	0,00	0,00	1,10	5,48	0,00
	45	0,00	0,00	0,00	-0,34	-1,69	0,00	5	0,00	0,00	0,00	-0,34	-1,69	0,00
87	12	0,00	0,00	0,00	-0,33	-1,64	0,00	108	0,00	0,00	0,00	-0,33	-1,64	0,00
	100	0,00	0,00	0,00	1,10	5,48	0,00	104	0,00	0,00	0,00	1,10	5,48	0,00
88	108	0,00	0,00	0,00	-0,33	-1,64	0,00	109	0,00	0,00	0,00	-0,33	-1,64	0,00
	104	0,00	0,00	0,00	1,10	5,48	0,00	105	0,00	0,00	0,00	1,10	5,48	0,00
89	109	0,00	0,00	0,00	-0,33	-1,64	0,00	110	0,00	0,00	0,00	-0,33	-1,64	0,00
	105	0,00	0,00	0,00	1,10	5,48	0,00	106	0,00	0,00	0,00	1,10	5,48	0,00
90	110	0,00	0,00	0,00	-0,33	-1,64	0,00	13	0,00	0,00	0,00	-0,33	-1,64	0,00
	106	0,00	0,00	0,00	1,10	5,48	0,00	107	0,00	0,00	0,00	1,10	5,48	0,00
91	111	0,00	0,00	0,00	1,10	5,48	0,00	112	0,00	0,00	0,00	1,10	5,48	0,00
	73	0,00	0,00	0,00	-0,34	-1,69	0,00	68	0,00	0,00	0,00	-0,34	-1,69	0,00
92	112	0,00	0,00	0,00	1,10	5,48	0,00	113	0,00	0,00	0,00	1,10	5,48	0,00
	68	0,00	0,00	0,00	-0,34	-1,69	0,00	63	0,00	0,00	0,00	-0,34	-1,69	0,00
93	113	0,00	0,00	0,00	1,10	5,48	0,00	114	0,00	0,00	0,00	1,10	5,48	0,00
	63	0,00	0,00	0,00	-0,34	-1,69	0,00	7	0,00	0,00	0,00	-0,34	-1,69	0,00
94	13	0,00	0,00	0,00	-0,33	-1,64	0,00	115	0,00	0,00	0,00	-0,33	-1,64	0,00
	107	0,00	0,00	0,00	1,10	5,48	0,00	111	0,00	0,00	0,00	1,10	5,48	0,00
95	115	0,00	0,00	0,00	-0,33	-1,64	0,00	116	0,00	0,00	0,00	-0,33	-1,64	0,00
	111	0,00	0,00	0,00	1,10	5,48	0,00	112	0,00	0,00	0,00	1,10	5,48	0,00
96	116	0,00	0,00	0,00	-0,33	-1,64	0,00	117	0,00	0,00	0,00	-0,33	-1,64	0,00
	112	0,00	0,00	0,00	1,10	5,48	0,00	113	0,00	0,00	0,00	1,10	5,48	0,00
97	117	0,00	0,00	0,00	-0,33	-1,64	0,00	14	0,00	0,00	0,00	-0,33	-1,64	0,00
	113	0,00	0,00	0,00	1,10	5,48	0,00	114	0,00	0,00	0,00	1,10	5,48	0,00
98	118	0,00	0,00	0,00	1,09	5,48	0,00	119	0,00	0,00	0,00	1,11	5,48	0,00
	91	0,00	0,00	0,00	-0,34	-1,69	0,00	86	0,00	0,00	0,00	-0,34	-1,70	0,00
99	119	0,00	0,00	0,00	1,10	5,48	0,00	120	0,00	-0,01	0,00	1,11	5,38	0,02

TENS. SOVRACCARICO PERMAN.: SHELL

Shell Nro	Nodo N.ro	S11 kg/cmq	S22 kg/cmq	S12 kg/cmq	M11 kg/cmq	M22 kg/cmq	M12 kg/cmq	Nodo N.ro	S11 kg/cmq	S22 kg/cmq	S12 kg/cmq	M11 kg/cmq	M22 kg/cmq	M12 kg/cmq
	86	0,00	0,00	0,00	-0,34	-1,70	0,01	81	0,00	-0,01	0,01	-0,33	-1,64	0,03
100	120	0,00	-0,01	0,00	1,27	5,41	0,16	121	0,01	0,02	0,00	0,40	5,63	-0,21
	81	0,00	-0,01	-0,01	-0,33	-1,64	0,10	9	0,00	0,02	0,00	-0,36	-1,78	-0,27
101	14	0,00	0,00	0,00	-0,33	-1,64	0,00	122	0,00	0,00	0,00	-0,33	-1,64	0,00
	114	0,00	0,00	0,00	1,10	5,48	0,00	118	0,00	0,00	0,00	1,09	5,48	0,00
102	122	0,00	0,00	0,00	-0,33	-1,64	0,00	123	0,00	0,00	0,00	-0,33	-1,65	0,00
	118	0,00	0,00	0,00	1,09	5,48	0,00	119	0,00	0,00	0,00	1,11	5,48	0,00
103	123	0,00	0,00	0,00	-0,33	-1,65	-0,01	124	0,00	-0,01	0,00	-0,32	-1,59	-0,03
	119	0,00	0,00	0,00	1,10	5,48	0,00	120	0,00	-0,01	0,00	1,11	5,38	-0,02
104	124	0,00	-0,01	0,01	-0,32	-1,59	-0,10	15	0,00	0,02	0,01	-0,34	-1,72	0,28
	120	0,00	-0,01	0,00	1,27	5,41	-0,17	121	0,01	0,02	0,00	0,40	5,63	0,21
105	126	0,00	-0,01	0,00	-1,10	-5,38	0,02	127	0,00	0,00	0,00	-1,10	-5,48	0,00
	39	0,00	-0,01	-0,01	0,33	1,66	0,03	40	0,00	0,00	0,00	0,34	1,70	0,01
106	127	0,00	0,00	0,00	-1,11	-5,48	0,00	128	0,00	0,00	0,00	-1,09	-5,48	0,00
	40	0,00	0,00	0,00	0,34	1,70	0,01	41	0,00	0,00	0,00	0,34	1,69	0,00
107	128	0,00	0,00	0,00	-1,09	-5,48	0,00	129	0,00	0,00	0,00	-1,10	-5,48	0,00
	41	0,00	0,00	0,00	0,34	1,69	0,00	4	0,00	0,00	0,00	0,34	1,69	0,00
108	16	0,00	0,02	-0,01	0,34	1,68	0,29	130	0,00	-0,01	-0,01	0,32	1,61	-0,09
	125	0,01	0,02	0,00	-0,40	-5,64	0,21	126	0,00	-0,01	0,00	-1,26	-5,41	-0,17
109	130	0,00	-0,01	0,01	0,32	1,61	-0,03	131	0,00	0,00	0,00	0,33	1,65	-0,01
	126	0,00	-0,01	0,00	-1,10	-5,38	-0,02	127	0,00	0,00	0,00	-1,10	-5,48	0,00
110	131	0,00	0,00	0,00	0,33	1,65	-0,01	132	0,00	0,00	0,00	0,33	1,64	0,00
	127	0,00	0,00	0,00	-1,11	-5,48	0,00	128	0,00	0,00	0,00	-1,09	-5,48	0,00
111	132	0,00	0,00	0,00	0,33	1,64	0,00	17	0,00	0,00	0,00	0,33	1,64	0,00
	128	0,00	0,00	0,00	-1,09	-5,48	0,00	129	0,00	0,00	0,00	-1,10	-5,48	0,00
112	133	0,00	0,00	0,00	-1,10	-5,48	0,00	134	0,00	0,00	0,00	-1,10	-5,48	0,00
	59	0,00	0,00	0,00	0,34	1,69	0,00	54	0,00	0,00	0,00	0,34	1,69	0,00
113	134	0,00	0,00	0,00	-1,10	-5,48	0,00	135	0,00	0,00	0,00	-1,10	-5,48	0,00
	54	0,00	0,00	0,00	0,34	1,69	0,00	49	0,00	0,00	0,00	0,34	1,69	0,00
114	135	0,00	0,00	0,00	-1,10	-5,48	0,00	136	0,00	0,00	0,00	-1,10	-5,48	0,00
	49	0,00	0,00	0,00	0,34	1,69	0,00	6	0,00	0,00	0,00	0,34	1,69	0,00
115	17	0,00	0,00	0,00	0,33	1,64	0,00	137	0,00	0,00	0,00	0,33	1,64	0,00
	129	0,00	0,00	0,00	-1,10	-5,48	0,00	133	0,00	0,00	0,00	-1,10	-5,48	0,00
116	137	0,00	0,00	0,00	0,33	1,64	0,00	138	0,00	0,00	0,00	0,33	1,64	0,00
	133	0,00	0,00	0,00	-1,10	-5,48	0,00	134	0,00	0,00	0,00	-1,10	-5,48	0,00
117	138	0,00	0,00	0,00	0,33	1,64	0,00	139	0,00	0,00	0,00	0,33	1,64	0,00
	134	0,00	0,00	0,00	-1,10	-5,48	0,00	135	0,00	0,00	0,00	-1,10	-5,48	0,00
118	139	0,00	0,00	0,00	0,33	1,64	0,00	18	0,00	0,00	0,00	0,33	1,64	0,00
	135	0,00	0,00	0,00	-1,10	-5,48	0,00	136	0,00	0,00	0,00	-1,10	-5,48	0,00
119	140	0,00	0,00	0,00	-1,10	-5,48	0,00	141	0,00	0,00	0,00	-1,10	-5,48	0,00
	77	0,00	0,00	0,00	0,34	1,69	0,00	72	0,00	0,00	0,00	0,34	1,69	0,00
120	141	0,00	0,00	0,00	-1,10	-5,48	0,00	142	0,00	0,00	0,00	-1,10	-5,48	0,00
	72	0,00	0,00	0,00	0,34	1,69	0,00	67	0,00	0,00	0,00	0,34	1,69	0,00
121	142	0,00	0,00	0,00	-1,10	-5,48	0,00	143	0,00	0,00	0,00	-1,10	-5,48	0,00
	67	0,00	0,00	0,00	0,34	1,69	0,00	8	0,00	0,00	0,00	0,34	1,69	0,00
122	18	0,00	0,00	0,00	0,33	1,64	0,00	144	0,00	0,00	0,00	0,33	1,64	0,00
	136	0,00	0,00	0,00	-1,10	-5,48	0,00	140	0,00	0,00	0,00	-1,10	-5,48	0,00
123	144	0,00	0,00	0,00	0,33	1,64	0,00	145	0,00	0,00	0,00	0,33	1,64	0,00
	140	0,00	0,00	0,00	-1,10	-5,48	0,00	141	0,00	0,00	0,00	-1,10	-5,48	0,00
124	145	0,00	0,00	0,00	0,33	1,64	0,00	146	0,00	0,00	0,00	0,33	1,64	0,00
	141	0,00	0,00	0,00	-1,10	-5,48	0,00	142	0,00	0,00	0,00	-1,10	-5,48	0,00
125	146	0,00	0,00	0,00	0,33	1,64	0,00	19	0,00	0,00	0,00	0,33	1,64	0,00
	142	0,00	0,00	0,00	-1,10	-5,48	0,00	143	0,00	0,00	0,00	-1,10	-5,48	0,00
126	147	0,00	0,00	0,00	-1,09	-5,48	0,00	148	0,00	0,00	0,00	-1,11	-5,48	0,00
	95	0,00	0,00	0,00	0,34	1,69	0,00	90	0,00	0,00	0,00	0,34	1,70	0,00
127	148	0,00	0,00	0,00	-1,10	-5,48	0,00	149	0,00	-0,01	0,00	-1,11	-5,38	-0,02
	90	0,00	0,00	0,00	0,34	1,70	-0,01	85	0,00	-0,01	0,01	0,33	1,64	-0,03
128	149	0,00	-0,01	0,00	-1,27	-5,41	-0,16	150	0,01	0,02	0,00	-0,40	-5,63	0,21
	85	0,00	-0,01	-0,01	0,33	1,64	-0,10	10	0,00	0,02	0,00	0,36	1,78	0,27
129	19	0,00	0,00	0,00	0,33	1,64	0,00	151	0,00	0,00	0,00	0,33	1,64	0,00
	143	0,00	0,00	0,00	-1,10	-5,48	0,00	147	0,00	0,00	0,00	-1,09	-5,48	0,00
130	151	0,00	0,00	0,00	0,33	1,64	0,00	152	0,00	0,00	0,00	0,33	1,65	0,00
	147	0,00	0,00	0,00	-1,09	-5,48	0,00	148	0,00	0,00	0,00	-1,11	-5,48	0,00
131	152	0,00	0,00	0,00	0,33	1,65	0,01	153	0,00	-0,01	0,00	0,32	1,59	0,03
	148	0,00	0,00	0,00	-1,10	-5,48	0,00	149	0,00	-0,01	0,00	-1,11	-5,38	0,02
132	153	0,00	-0,01	0,01	0,32	1,59	0,10	20	0,00	0,02	0,01	0,34	1,72	-0,28
	149	0,00	-0,01	0,00	-1,27	-5,41	0,17	150	0,01	0,02	0,00	-0,40	-5,63	-0,21
133	155	0,00	0,00	0,00	-0,33	-1,64	0,00	156	0,00	0,00	0,00	-0,34	-1,64	-0,01
	132	0,00	0,00	0,00	-0,33	-1,64	0,00	131	0,00	0,00	0,00	-0,33	-1,64	-0,01
134	156	0,00	0,00	0,00	-0,33	-1,64	-0,01	157	0,00	0,00	0,00	-0,32	-1,60	-0,01
	131	0,00	0,00	0,00	-0,33	-1,64	-0,01	130	0,00	0,00	0,00	-0,33	-1,64	-0,02
135	157	0,00	0,00	0,00	-0,38	-1,61	-0,09	158	0,00	0,00	0,00	0,01	-1,72	0,20
	130	0,00	0,00	0,00	-0,34	-1,64	-0,06	16	0,00	0,00	0,00	-0,26	-1,64	0,23
136	159	0,00	0,00	0,00	-0,33	-1,64	0,00	160	0,00	0,00	0,00	-0,33	-1,64	0,00
	154	0,00	0,00	0,00	-0,33	-1,64	0,00	155	0,00	0,00	0,00	-0,33	-1,64	0,00
137	160	0,00	0,00	0,00	-0,33	-1,64	0,00	161	0,00	0,00	0,00	-0,34	-1,63	0,00
	155	0,00	0,00	0,00	-0,33	-1,64	0,00	156	0,00	0,00	0,00	-0,34	-1,64	0,00
138	161	0,00	0,00	0,00	-0,33	-1,63	0,00	162	0,00	0,00	0,00	-0,32	-1,60	0,00
	156	0,00	0,00	0,00	-0,33	-1,64	-0,01	157	0,00	0,00	0,00	-0,32	-1,60	-0,01
139	162	0,00	0,00	0,00	-0,34	-1,61	-0,02	163	0,00	0,00	0,00	0,01	-1,72	0,02
	157	0,00	0,00	0,00	-0,38	-1,61	0,03	158	0,00	0,00	0,00	0,01	-1,71	0,07
140	164	0,00	0,00	0,00	-0,33	-1,64	0,00	165	0,00	0,00	0,00	-0,33	-1,64	0,00
	159	0,00	0,00	0,00	-0,33	-1,64	0,00	160	0,00	0,00	0,00	-0,33	-1,64	0,00
141	165	0,00	0,00	0,00	-0,33	-1,64	0,00	166	0,00	0,00	0,00	-0,34	-1,64	0,00
	160	0,00	0,00	0,00	-0,33	-1,64	0,00	161	0,00	0,00	0,00	-0,34	-1,63	0,00
142	166	0,00	0,00	0,00	-0,33	-1,64	0,01	167	0,00	0,00	0,00	-0,32	-1,60	0,01
	161	0,00	0,00	0,00	-0,33	-1,63	0,00	162	0,00	0,00	0,00	-0,32	-1,60	0,00
143	167	0,00	0,00	0,00	-0,38	-1,61	-0,03	168	0,00	0,00	0,00	0,01	-1,71	-0,07
	162	0,00	0,00	0,00	-0,34	-1,61	0,02	163	0,00	0,00	0,00	0,01	-1,72	-0,02
144	12	0,00	0,00	0,00	-0,33	-1,64	0,00	103	0,00	0,00	0,00	-0,33	-1,64	0,00
	164	0,00	0,00	0,00	-0,33	-1,64	0,00	165	0,00	0,00	0,00	-0,33	-1,64	0,00

TENS. SOVRACCARICO PERMAN.: SHELL

Shell Nro	Nodo N.ro	S11 kg/cmq	S22 kg/cmq	S12 kg/cmq	M11 kg/cmq	M22 kg/cmq	M12 kg/cmq	Nodo N.ro	S11 kg/cmq	S22 kg/cmq	S12 kg/cmq	M11 kg/cmq	M22 kg/cmq	M12 kg/cmq
145	103	0,00	0,00	0,00	-0,33	-1,64	0,00	102	0,00	0,00	0,00	-0,33	-1,64	0,01
	165	0,00	0,00	0,00	-0,33	-1,64	0,00	166	0,00	0,00	0,00	-0,34	-1,64	0,01
146	102	0,00	0,00	0,00	-0,33	-1,64	0,01	101	0,00	0,00	0,00	-0,33	-1,64	0,02
	166	0,00	0,00	0,00	-0,33	-1,64	0,01	167	0,00	0,00	0,00	-0,32	-1,60	0,01
147	101	0,00	0,00	0,00	-0,34	-1,64	0,06	11	0,00	0,00	0,00	-0,26	-1,64	-0,23
	167	0,00	0,00	0,00	-0,38	-1,61	0,09	168	0,00	0,00	0,00	0,01	-1,72	-0,20
148	169	0,00	0,00	0,00	-1,64	-0,33	0,00	170	0,00	0,00	0,00	-1,64	-0,33	0,00
	154	0,00	0,00	0,00	-1,64	-0,33	0,00	159	0,00	0,00	0,00	-1,64	-0,33	0,00
149	170	0,00	0,00	0,00	-1,64	-0,33	0,00	171	0,00	0,00	0,00	-1,64	-0,33	0,00
	159	0,00	0,00	0,00	-1,64	-0,33	0,00	164	0,00	0,00	0,00	-1,64	-0,33	0,00
150	171	0,00	0,00	0,00	-1,64	-0,33	0,00	108	0,00	0,00	0,00	-1,64	-0,33	0,00
	164	0,00	0,00	0,00	-1,64	-0,33	0,00	12	0,00	0,00	0,00	-1,64	-0,33	0,00
151	138	0,00	0,00	0,00	-1,64	-0,33	0,00	172	0,00	0,00	0,00	-1,64	-0,33	0,00
	137	0,00	0,00	0,00	-1,64	-0,33	0,00	169	0,00	0,00	0,00	-1,64	-0,33	0,00
152	172	0,00	0,00	0,00	-1,64	-0,33	0,00	173	0,00	0,00	0,00	-1,64	-0,33	0,00
	169	0,00	0,00	0,00	-1,64	-0,33	0,00	170	0,00	0,00	0,00	-1,64	-0,33	0,00
153	173	0,00	0,00	0,00	-1,64	-0,33	0,00	174	0,00	0,00	0,00	-1,64	-0,33	0,00
	170	0,00	0,00	0,00	-1,64	-0,33	0,00	171	0,00	0,00	0,00	-1,64	-0,33	0,00
154	174	0,00	0,00	0,00	-1,64	-0,33	0,00	109	0,00	0,00	0,00	-1,64	-0,33	0,00
	171	0,00	0,00	0,00	-1,64	-0,33	0,00	108	0,00	0,00	0,00	-1,64	-0,33	0,00
155	139	0,00	0,00	0,00	-1,64	-0,33	0,00	175	0,00	0,00	0,00	-1,64	-0,33	0,00
	138	0,00	0,00	0,00	-1,64	-0,33	0,00	172	0,00	0,00	0,00	-1,64	-0,33	0,00
156	175	0,00	0,00	0,00	-1,64	-0,33	0,00	176	0,00	0,00	0,00	-1,64	-0,33	0,00
	172	0,00	0,00	0,00	-1,64	-0,33	0,00	173	0,00	0,00	0,00	-1,64	-0,33	0,00
157	176	0,00	0,00	0,00	-1,64	-0,33	0,00	177	0,00	0,00	0,00	-1,64	-0,33	0,00
	173	0,00	0,00	0,00	-1,64	-0,33	0,00	174	0,00	0,00	0,00	-1,64	-0,33	0,00
158	177	0,00	0,00	0,00	-1,64	-0,33	0,00	110	0,00	0,00	0,00	-1,64	-0,33	0,00
	174	0,00	0,00	0,00	-1,64	-0,33	0,00	109	0,00	0,00	0,00	-1,64	-0,33	0,00
159	18	0,00	0,00	0,00	-1,64	-0,33	0,00	178	0,00	0,00	0,00	-1,64	-0,33	0,00
	139	0,00	0,00	0,00	-1,64	-0,33	0,00	175	0,00	0,00	0,00	-1,64	-0,33	0,00
160	178	0,00	0,00	0,00	-1,64	-0,33	0,00	179	0,00	0,00	0,00	-1,64	-0,33	0,00
	175	0,00	0,00	0,00	-1,64	-0,33	0,00	176	0,00	0,00	0,00	-1,64	-0,33	0,00
161	179	0,00	0,00	0,00	-1,64	-0,33	0,00	180	0,00	0,00	0,00	-1,64	-0,33	0,00
	176	0,00	0,00	0,00	-1,64	-0,33	0,00	177	0,00	0,00	0,00	-1,64	-0,33	0,00
162	180	0,00	0,00	0,00	-1,64	-0,33	0,00	13	0,00	0,00	0,00	-1,64	-0,33	0,00
	177	0,00	0,00	0,00	-1,64	-0,33	0,00	110	0,00	0,00	0,00	-1,64	-0,33	0,00
163	181	0,00	0,00	0,00	-1,64	-0,33	0,00	182	0,00	0,00	0,00	-1,64	-0,33	0,00
	178	0,00	0,00	0,00	-1,64	-0,33	0,00	179	0,00	0,00	0,00	-1,64	-0,33	0,00
164	182	0,00	0,00	0,00	-1,64	-0,33	0,00	183	0,00	0,00	0,00	-1,64	-0,33	0,00
	179	0,00	0,00	0,00	-1,64	-0,33	0,00	180	0,00	0,00	0,00	-1,64	-0,33	0,00
165	183	0,00	0,00	0,00	-1,64	-0,33	0,00	115	0,00	0,00	0,00	-1,64	-0,33	0,00
	180	0,00	0,00	0,00	-1,64	-0,33	0,00	13	0,00	0,00	0,00	-1,64	-0,33	0,00
166	145	0,00	0,00	0,00	-1,64	-0,33	0,00	184	0,00	0,00	0,00	-1,64	-0,33	0,00
	144	0,00	0,00	0,00	-1,64	-0,33	0,00	181	0,00	0,00	0,00	-1,64	-0,33	0,00
167	184	0,00	0,00	0,00	-1,64	-0,33	0,00	185	0,00	0,00	0,00	-1,64	-0,33	0,00
	181	0,00	0,00	0,00	-1,64	-0,33	0,00	182	0,00	0,00	0,00	-1,64	-0,33	0,00
168	185	0,00	0,00	0,00	-1,64	-0,33	0,00	186	0,00	0,00	0,00	-1,64	-0,33	0,00
	182	0,00	0,00	0,00	-1,64	-0,33	0,00	183	0,00	0,00	0,00	-1,64	-0,33	0,00
169	186	0,00	0,00	0,00	-1,64	-0,33	0,00	116	0,00	0,00	0,00	-1,64	-0,33	0,00
	183	0,00	0,00	0,00	-1,64	-0,33	0,00	115	0,00	0,00	0,00	-1,64	-0,33	0,00
170	146	0,00	0,00	0,00	-1,64	-0,33	0,00	187	0,00	0,00	0,00	-1,64	-0,33	0,00
	145	0,00	0,00	0,00	-1,64	-0,33	0,00	184	0,00	0,00	0,00	-1,64	-0,33	0,00
171	187	0,00	0,00	0,00	-1,64	-0,33	0,00	188	0,00	0,00	0,00	-1,64	-0,33	0,00
	184	0,00	0,00	0,00	-1,64	-0,33	0,00	185	0,00	0,00	0,00	-1,64	-0,33	0,00
172	188	0,00	0,00	0,00	-1,64	-0,33	0,00	189	0,00	0,00	0,00	-1,64	-0,33	0,00
	185	0,00	0,00	0,00	-1,64	-0,33	0,00	186	0,00	0,00	0,00	-1,64	-0,33	0,00
173	189	0,00	0,00	0,00	-1,64	-0,33	0,00	117	0,00	0,00	0,00	-1,64	-0,33	0,00
	186	0,00	0,00	0,00	-1,64	-0,33	0,00	116	0,00	0,00	0,00	-1,64	-0,33	0,00
174	19	0,00	0,00	0,00	-1,64	-0,33	0,00	190	0,00	0,00	0,00	-1,64	-0,33	0,00
	146	0,00	0,00	0,00	-1,64	-0,33	0,00	187	0,00	0,00	0,00	-1,64	-0,33	0,00
175	190	0,00	0,00	0,00	-1,64	-0,33	0,00	191	0,00	0,00	0,00	-1,64	-0,33	0,00
	187	0,00	0,00	0,00	-1,64	-0,33	0,00	188	0,00	0,00	0,00	-1,64	-0,33	0,00
176	191	0,00	0,00	0,00	-1,64	-0,33	0,00	192	0,00	0,00	0,00	-1,64	-0,33	0,00
	188	0,00	0,00	0,00	-1,64	-0,33	0,00	189	0,00	0,00	0,00	-1,64	-0,33	0,00
177	192	0,00	0,00	0,00	-1,64	-0,33	0,00	14	0,00	0,00	0,00	-1,64	-0,33	0,00
	189	0,00	0,00	0,00	-1,64	-0,33	0,00	117	0,00	0,00	0,00	-1,64	-0,33	0,00
178	193	0,00	0,00	0,00	-1,64	-0,33	0,00	194	0,00	0,00	0,00	-1,64	-0,33	0,00
	190	0,00	0,00	0,00	-1,64	-0,33	0,00	191	0,00	0,00	0,00	-1,64	-0,33	0,00
179	194	0,00	0,00	0,00	-1,64	-0,33	0,00	195	0,00	0,00	0,00	-1,64	-0,33	0,00
	191	0,00	0,00	0,00	-1,64	-0,33	0,00	192	0,00	0,00	0,00	-1,64	-0,33	0,00
180	195	0,00	0,00	0,00	-1,64	-0,33	0,00	122	0,00	0,00	0,00	-1,64	-0,33	0,00
	192	0,00	0,00	0,00	-1,64	-0,33	0,00	14	0,00	0,00	0,00	-1,64	-0,33	0,00
181	152	0,00	0,00	0,00	-1,64	-0,33	0,00	196	0,00	0,00	0,00	-1,64	-0,33	0,00
	151	0,00	0,00	0,00	-1,64	-0,33	0,00	193	0,00	0,00	0,00	-1,64	-0,33	0,00
182	196	0,00	0,00	0,00	-1,63	-0,33	0,00	197	0,00	0,00	0,00	-1,63	-0,33	0,00
	193	0,00	0,00	0,00	-1,64	-0,33	0,00	194	0,00	0,00	0,00	-1,64	-0,33	0,00
183	197	0,00	0,00	0,00	-1,63	-0,33	0,00	198	0,00	0,00	0,00	-1,63	-0,33	0,00
	194	0,00	0,00	0,00	-1,64	-0,33	0,00	195	0,00	0,00	0,00	-1,64	-0,33	0,00
184	198	0,00	0,00	0,00	-1,64	-0,33	0,00	123	0,00	0,00	0,00	-1,64	-0,33	0,00
	195	0,00	0,00	0,00	-1,64	-0,33	0,00	122	0,00	0,00	0,00	-1,64	-0,33	0,00
185	153	0,00	0,00	0,00	-1,64	-0,33	-0,01	199	0,00	0,00	0,00	-1,60	-0,32	0,00
	152	0,00	0,00	0,00	-1,64	-0,33	-0,01	196	0,00	0,00	0,00	-1,64	-0,33	0,00
186	199	0,00	0,00	0,00	-1,62	-0,32	0,00	200	0,00	0,00	0,00	-1,61	-0,32	0,00
	196	0,00	0,00	0,00	-1,63	-0,33	0,00	197	0,00	0,00	0,00	-1,63	-0,33	0,00
187	200	0,00	0,00	0,00	-1,61	-0,32	0,00	201	0,00	0,00	0,00	-1,62	-0,32	0,00
	197	0,00	0,00	0,00	-1,63	-0,33	0,00	198	0,00	0,00	0,00	-1,63	-0,33	0,00
188	201	0,00	0,00	0,00	-1,60	-0,32	0,00	124	0,00	0,00	0,00	-1,64	-0,33	0,01
	198	0,00	0,00	0,00	-1,64	-0,33	0,00	123	0,00	0,00	0,00	-1,64	-0,33	0,01
189	20	0,00	0,00	0,00	-1,64	-0,21	0,16	202	0,00	0,00	0,00	-1,72	-0,07	0,13
	153	0,00	0,00	0,00	-1,64	-0,37	-0,02	199	0,00	0,00	0,00	-1,61	-0,37	-0,05
190	202	0,00	0,00	0,00	-1,68	-0,06	0,06	203	0,00	0,00	0,00	-1,70	-0,04	0,02

TENS. SOVRACCARICO PERMAN.: SHELL

Shell Nro	Nodo N.ro	S11 kg/cmq	S22 kg/cmq	S12 kg/cmq	M11 kg/cmq	M22 kg/cmq	M12 kg/cmq	Nodo N.ro	S11 kg/cmq	S22 kg/cmq	S12 kg/cmq	M11 kg/cmq	M22 kg/cmq	M12 kg/cmq
	199	0,00	0,00	0,00	-1,64	-0,38	0,01	200	0,00	0,00	0,00	-1,62	-0,36	-0,02
191	203	0,00	0,00	0,00	-1,70	-0,04	-0,02	204	0,00	0,00	0,00	-1,68	-0,06	-0,06
	200	0,00	0,00	0,00	-1,62	-0,36	0,02	201	0,00	0,00	0,00	-1,64	-0,38	-0,01
192	204	0,00	0,00	0,00	-1,72	-0,07	-0,13	15	0,00	0,00	0,00	-1,64	-0,21	-0,16
	201	0,00	0,00	0,00	-1,61	-0,37	0,05	124	0,00	0,00	0,00	-1,64	-0,37	0,02

FORZE Var.Bibl.Arch.: SHELL

Shell Nro	Nodo N.ro	Tx (t)	Ty (t)	Tz (t)	Mx (t*m)	My (t*m)	Mz (t*m)	Nodo N.ro	Tx (t)	Ty (t)	Tz (t)	Mx (t*m)	My (t*m)	Mz (t*m)
1	24	0,00	0,00	0,81	0,00	0,00	0,00	25	0,00	0,00	0,81	0,00	0,00	0,00
	1	0,00	0,00	0,81	0,00	0,00	0,00	21	0,00	0,00	0,81	0,00	0,00	0,00
2	45	0,00	0,00	0,81	0,00	0,00	0,00	46	0,00	0,00	0,81	0,00	0,00	0,00
	5	0,00	0,00	0,81	0,00	0,00	0,00	42	0,00	0,00	0,81	0,00	0,00	0,00
3	63	0,00	0,00	0,81	0,00	0,00	0,00	64	0,00	0,00	0,81	0,00	0,00	0,00
	7	0,00	0,00	0,81	0,00	0,00	0,00	60	0,00	0,00	0,81	0,00	0,00	0,00
4	81	0,00	0,00	0,81	0,00	0,00	0,00	82	0,00	0,00	0,81	0,00	0,00	0,00
	9	0,00	0,00	0,81	0,00	0,00	0,00	78	0,00	0,00	0,81	0,00	0,00	0,00
5	96	0,00	0,00	0,00	0,00	0,00	0,00	97	0,00	0,00	0,00	0,00	0,00	0,00
	1	0,00	0,00	0,00	0,00	0,00	0,00	21	0,00	0,00	0,00	0,00	0,00	0,00
6	100	0,00	0,00	0,00	0,00	0,00	0,00	104	0,00	0,00	0,00	0,00	0,00	0,00
	2	0,00	0,00	0,00	0,00	0,00	0,00	55	0,00	0,00	0,00	0,00	0,00	0,00
7	107	0,00	0,00	0,00	0,00	0,00	0,00	111	0,00	0,00	0,00	0,00	0,00	0,00
	5	0,00	0,00	0,00	0,00	0,00	0,00	73	0,00	0,00	0,00	0,00	0,00	0,00
8	114	0,00	0,00	0,00	0,00	0,00	0,00	118	0,00	0,00	0,00	0,00	0,00	0,00
	7	0,00	0,00	0,00	0,00	0,00	0,00	91	0,00	0,00	0,00	0,00	0,00	0,00
9	125	0,00	0,00	0,00	0,00	0,00	0,00	126	0,00	0,00	0,00	0,00	0,00	0,00
	3	0,00	0,00	0,00	0,00	0,00	0,00	39	0,00	0,00	0,00	0,00	0,00	0,00
10	129	0,00	0,00	0,00	0,00	0,00	0,00	133	0,00	0,00	0,00	0,00	0,00	0,00
	4	0,00	0,00	0,00	0,00	0,00	0,00	59	0,00	0,00	0,00	0,00	0,00	0,00
11	136	0,00	0,00	0,00	0,00	0,00	0,00	140	0,00	0,00	0,00	0,00	0,00	0,00
	6	0,00	0,00	0,00	0,00	0,00	0,00	77	0,00	0,00	0,00	0,00	0,00	0,00
12	143	0,00	0,00	0,00	0,00	0,00	0,00	147	0,00	0,00	0,00	0,00	0,00	0,00
	8	0,00	0,00	0,00	0,00	0,00	0,00	95	0,00	0,00	0,00	0,00	0,00	0,00
13	154	0,00	0,00	0,00	0,00	0,00	0,00	155	0,00	0,00	0,00	0,00	0,00	0,00
	17	0,00	0,00	0,00	0,00	0,00	0,00	132	0,00	0,00	0,00	0,00	0,00	0,00
14	137	0,00	0,00	0,00	0,00	0,00	0,00	169	0,00	0,00	0,00	0,00	0,00	0,00
	17	0,00	0,00	0,00	0,00	0,00	0,00	154	0,00	0,00	0,00	0,00	0,00	0,00
15	144	0,00	0,00	0,00	0,00	0,00	0,00	181	0,00	0,00	0,00	0,00	0,00	0,00
	18	0,00	0,00	0,00	0,00	0,00	0,00	178	0,00	0,00	0,00	0,00	0,00	0,00
16	151	0,00	0,00	0,00	0,00	0,00	0,00	193	0,00	0,00	0,00	0,00	0,00	0,00
	19	0,00	0,00	0,00	0,00	0,00	0,00	190	0,00	0,00	0,00	0,00	0,00	0,00
17	25	0,00	0,00	0,81	0,00	0,00	0,00	26	0,00	0,00	0,81	0,00	0,00	0,00
	21	0,00	0,00	0,81	0,00	0,00	0,00	22	0,00	0,00	0,81	0,00	0,00	0,00
18	26	0,00	0,00	0,81	0,00	0,00	0,00	27	0,00	0,00	0,81	0,00	0,00	0,00
	22	0,00	0,00	0,81	0,00	0,00	0,00	23	0,00	0,00	0,81	0,00	0,00	0,00
19	27	0,00	0,00	0,81	0,00	0,00	0,00	28	0,00	0,00	0,81	0,00	0,00	0,00
	23	0,00	0,00	0,81	0,00	0,00	0,00	2	0,00	0,00	0,81	0,00	0,00	0,00
20	29	0,00	0,00	0,81	0,00	0,00	0,00	30	0,00	0,00	0,81	0,00	0,00	0,00
	24	0,00	0,00	0,81	0,00	0,00	0,00	25	0,00	0,00	0,81	0,00	0,00	0,00
21	30	0,00	0,00	0,81	0,00	0,00	0,00	31	0,00	0,00	0,81	0,00	0,00	0,00
	25	0,00	0,00	0,81	0,00	0,00	0,00	26	0,00	0,00	0,81	0,00	0,00	0,00
22	31	0,00	0,00	0,81	0,00	0,00	0,00	32	0,00	0,00	0,81	0,00	0,00	0,00
	26	0,00	0,00	0,81	0,00	0,00	0,00	27	0,00	0,00	0,81	0,00	0,00	0,00
23	32	0,00	0,00	0,81	0,00	0,00	0,00	33	0,00	0,00	0,81	0,00	0,00	0,00
	27	0,00	0,00	0,81	0,00	0,00	0,00	28	0,00	0,00	0,81	0,00	0,00	0,00
24	34	0,00	0,00	0,81	0,00	0,00	0,00	35	0,00	0,00	0,81	0,00	0,00	0,00
	29	0,00	0,00	0,81	0,00	0,00	0,00	30	0,00	0,00	0,81	0,00	0,00	0,00
25	35	0,00	0,00	0,81	0,00	0,00	0,00	36	0,00	0,00	0,81	0,00	0,00	0,00
	30	0,00	0,00	0,81	0,00	0,00	0,00	31	0,00	0,00	0,81	0,00	0,00	0,00
26	36	0,00	0,00	0,81	0,00	0,00	0,00	37	0,00	0,00	0,81	0,00	0,00	0,00
	31	0,00	0,00	0,81	0,00	0,00	0,00	32	0,00	0,00	0,81	0,00	0,00	0,00
27	37	0,00	0,00	0,81	0,00	0,00	0,00	38	0,00	0,00	0,81	0,00	0,00	0,00
	32	0,00	0,00	0,81	0,00	0,00	0,00	33	0,00	0,00	0,81	0,00	0,00	0,00
28	3	0,00	0,00	0,81	0,00	0,00	0,00	39	0,00	0,00	0,81	0,00	0,00	0,00
	34	0,00	0,00	0,81	0,00	0,00	0,00	35	0,00	0,00	0,81	0,00	0,00	0,00
29	39	0,00	0,00	0,81	0,00	0,00	0,00	40	0,00	0,00	0,81	0,00	0,00	0,00
	35	0,00	0,00	0,81	0,00	0,00	0,00	36	0,00	0,00	0,81	0,00	0,00	0,00
30	40	0,00	0,00	0,81	0,00	0,00	0,00	41	0,00	0,00	0,81	0,00	0,00	0,00
	36	0,00	0,00	0,81	0,00	0,00	0,00	37	0,00	0,00	0,81	0,00	0,00	0,00
31	41	0,00	0,00	0,81	0,00	0,00	0,00	4	0,00	0,00	0,81	0,00	0,00	0,00
	37	0,00	0,00	0,81	0,00	0,00	0,00	38	0,00	0,00	0,81	0,00	0,00	0,00
32	46	0,00	0,00	0,81	0,00	0,00	0,00	47	0,00	0,00	0,81	0,00	0,00	0,00
	42	0,00	0,00	0,81	0,00	0,00	0,00	43	0,00	0,00	0,81	0,00	0,00	0,00
33	47	0,00	0,00	0,80	0,00	0,00	0,00	48	0,00	0,00	0,80	0,00	0,00	0,00
	43	0,00	0,00	0,80	0,00	0,00	0,00	44	0,00	0,00	0,80	0,00	0,00	0,00
34	48	0,00	0,00	0,81	0,00	0,00	0,00	49	0,00	0,00	0,81	0,00	0,00	0,00
	44	0,00	0,00	0,81	0,00	0,00	0,00	6	0,00	0,00	0,81	0,00	0,00	0,00
35	50	0,00	0,00	0,81	0,00	0,00	0,00	51	0,00	0,00	0,81	0,00	0,00	0,00
	45	0,00	0,00	0,81	0,00	0,00	0,00	46	0,00	0,00	0,81	0,00	0,00	0,00
36	51	0,00	0,00	0,81	0,00	0,00	0,00	52	0,00	0,00	0,81	0,00	0,00	0,00
	46	0,00	0,00	0,81	0,00	0,00	0,00	47	0,00	0,00	0,81	0,00	0,00	0,00
37	52	0,00	0,00	0,80	0,00	0,00	0,00	53	0,00	0,00	0,80	0,00	0,00	0,00
	47	0,00	0,00	0,80	0,00	0,00	0,00	48	0,00	0,00	0,80	0,00	0,00	0,00
38	53	0,00	0,00	0,81	0,00	0,00	0,00	54	0,00	0,00	0,81	0,00	0,00	0,00
	48	0,00	0,00	0,81	0,00	0,00	0,00	49	0,00	0,00	0,81	0,00	0,00	0,00
39	55	0,00	0,00	0,81	0,00	0,00	0,00	56	0,00	0,00	0,81	0,00	0,00	0,00
	50	0,00	0,00	0,81	0,00	0,00	0,00	51	0,00	0,00	0,81	0,00	0,00	0,00
40	56	0,00	0,00	0,81	0,00	0,00	0,00	57	0,00	0,00	0,81	0,00	0,00	0,00
	51	0,00	0,00	0,81	0,00	0,00	0,00	52	0,00	0,00	0,81	0,00	0,00	0,00
41	57	0,00	0,00	0,80	0,00	0,00	0,00	58	0,00	0,00	0,80	0,00	0,00	0,00

FORZE Var.Bibl.Arch.: SHELL

Shell Nro	Nodo N.ro	Tx (t)	Ty (t)	Tz (t)	Mx (t*m)	My (t*m)	Mz (t*m)	Nodo N.ro	Tx (t)	Ty (t)	Tz (t)	Mx (t*m)	My (t*m)	Mz (t*m)
	52	0,00	0,00	0,80	0,00	0,00	0,00	53	0,00	0,00	0,80	0,00	0,00	0,00
42	58	0,00	0,00	0,81	0,00	0,00	0,00	59	0,00	0,00	0,81	0,00	0,00	0,00
	53	0,00	0,00	0,81	0,00	0,00	0,00	54	0,00	0,00	0,81	0,00	0,00	0,00
43	2	0,00	0,00	0,81	0,00	0,00	0,00	28	0,00	0,00	0,81	0,00	0,00	0,00
	55	0,00	0,00	0,81	0,00	0,00	0,00	56	0,00	0,00	0,81	0,00	0,00	0,00
44	28	0,00	0,00	0,81	0,00	0,00	0,00	33	0,00	0,00	0,81	0,00	0,00	0,00
	56	0,00	0,00	0,81	0,00	0,00	0,00	57	0,00	0,00	0,81	0,00	0,00	0,00
45	33	0,00	0,00	0,80	0,00	0,00	0,00	38	0,00	0,00	0,80	0,00	0,00	0,00
	57	0,00	0,00	0,80	0,00	0,00	0,00	58	0,00	0,00	0,80	0,00	0,00	0,00
46	38	0,00	0,00	0,81	0,00	0,00	0,00	4	0,00	0,00	0,81	0,00	0,00	0,00
	58	0,00	0,00	0,81	0,00	0,00	0,00	59	0,00	0,00	0,81	0,00	0,00	0,00
47	64	0,00	0,00	0,81	0,00	0,00	0,00	65	0,00	0,00	0,81	0,00	0,00	0,00
	60	0,00	0,00	0,81	0,00	0,00	0,00	61	0,00	0,00	0,81	0,00	0,00	0,00
48	65	0,00	0,00	0,80	0,00	0,00	0,00	66	0,00	0,00	0,80	0,00	0,00	0,00
	61	0,00	0,00	0,80	0,00	0,00	0,00	62	0,00	0,00	0,80	0,00	0,00	0,00
49	66	0,00	0,00	0,81	0,00	0,00	0,00	67	0,00	0,00	0,81	0,00	0,00	0,00
	62	0,00	0,00	0,81	0,00	0,00	0,00	8	0,00	0,00	0,81	0,00	0,00	0,00
50	68	0,00	0,00	0,81	0,00	0,00	0,00	69	0,00	0,00	0,81	0,00	0,00	0,00
	63	0,00	0,00	0,81	0,00	0,00	0,00	64	0,00	0,00	0,81	0,00	0,00	0,00
51	69	0,00	0,00	0,81	0,00	0,00	0,00	70	0,00	0,00	0,81	0,00	0,00	0,00
	64	0,00	0,00	0,81	0,00	0,00	0,00	65	0,00	0,00	0,81	0,00	0,00	0,00
52	70	0,00	0,00	0,80	0,00	0,00	0,00	71	0,00	0,00	0,80	0,00	0,00	0,00
	65	0,00	0,00	0,80	0,00	0,00	0,00	66	0,00	0,00	0,80	0,00	0,00	0,00
53	71	0,00	0,00	0,81	0,00	0,00	0,00	72	0,00	0,00	0,81	0,00	0,00	0,00
	66	0,00	0,00	0,81	0,00	0,00	0,00	67	0,00	0,00	0,81	0,00	0,00	0,00
54	73	0,00	0,00	0,81	0,00	0,00	0,00	74	0,00	0,00	0,81	0,00	0,00	0,00
	68	0,00	0,00	0,81	0,00	0,00	0,00	69	0,00	0,00	0,81	0,00	0,00	0,00
55	74	0,00	0,00	0,81	0,00	0,00	0,00	75	0,00	0,00	0,81	0,00	0,00	0,00
	69	0,00	0,00	0,81	0,00	0,00	0,00	70	0,00	0,00	0,81	0,00	0,00	0,00
56	75	0,00	0,00	0,80	0,00	0,00	0,00	76	0,00	0,00	0,80	0,00	0,00	0,00
	70	0,00	0,00	0,80	0,00	0,00	0,00	71	0,00	0,00	0,80	0,00	0,00	0,00
57	76	0,00	0,00	0,81	0,00	0,00	0,00	77	0,00	0,00	0,81	0,00	0,00	0,00
	71	0,00	0,00	0,81	0,00	0,00	0,00	72	0,00	0,00	0,81	0,00	0,00	0,00
58	5	0,00	0,00	0,81	0,00	0,00	0,00	42	0,00	0,00	0,81	0,00	0,00	0,00
	73	0,00	0,00	0,81	0,00	0,00	0,00	74	0,00	0,00	0,81	0,00	0,00	0,00
59	42	0,00	0,00	0,81	0,00	0,00	0,00	43	0,00	0,00	0,81	0,00	0,00	0,00
	74	0,00	0,00	0,81	0,00	0,00	0,00	75	0,00	0,00	0,81	0,00	0,00	0,00
60	43	0,00	0,00	0,80	0,00	0,00	0,00	44	0,00	0,00	0,80	0,00	0,00	0,00
	75	0,00	0,00	0,80	0,00	0,00	0,00	76	0,00	0,00	0,80	0,00	0,00	0,00
61	44	0,00	0,00	0,81	0,00	0,00	0,00	6	0,00	0,00	0,81	0,00	0,00	0,00
	76	0,00	0,00	0,81	0,00	0,00	0,00	77	0,00	0,00	0,81	0,00	0,00	0,00
62	82	0,00	0,00	0,81	0,00	0,00	0,00	83	0,00	0,00	0,81	0,00	0,00	0,00
	78	0,00	0,00	0,81	0,00	0,00	0,00	79	0,00	0,00	0,81	0,00	0,00	0,00
63	83	0,00	0,00	0,80	0,00	0,00	0,00	84	0,00	0,00	0,80	0,00	0,00	0,00
	79	0,00	0,00	0,80	0,00	0,00	0,00	80	0,00	0,00	0,80	0,00	0,00	0,00
64	84	0,00	0,00	0,81	0,00	0,00	0,00	85	0,00	0,00	0,81	0,00	0,00	0,00
	80	0,00	0,00	0,81	0,00	0,00	0,00	10	0,00	0,00	0,81	0,00	0,00	0,00
65	86	0,00	0,00	0,81	0,00	0,00	0,00	87	0,00	0,00	0,81	0,00	0,00	0,00
	81	0,00	0,00	0,81	0,00	0,00	0,00	82	0,00	0,00	0,81	0,00	0,00	0,00
66	87	0,00	0,00	0,81	0,00	0,00	0,00	88	0,00	0,00	0,81	0,00	0,00	0,00
	82	0,00	0,00	0,81	0,00	0,00	0,00	83	0,00	0,00	0,81	0,00	0,00	0,00
67	88	0,00	0,00	0,80	0,00	0,00	0,00	89	0,00	0,00	0,80	0,00	0,00	0,00
	83	0,00	0,00	0,80	0,00	0,00	0,00	84	0,00	0,00	0,80	0,00	0,00	0,00
68	89	0,00	0,00	0,81	0,00	0,00	0,00	90	0,00	0,00	0,81	0,00	0,00	0,00
	84	0,00	0,00	0,81	0,00	0,00	0,00	85	0,00	0,00	0,81	0,00	0,00	0,00
69	91	0,00	0,00	0,81	0,00	0,00	0,00	92	0,00	0,00	0,81	0,00	0,00	0,00
	86	0,00	0,00	0,81	0,00	0,00	0,00	87	0,00	0,00	0,81	0,00	0,00	0,00
70	92	0,00	0,00	0,81	0,00	0,00	0,00	93	0,00	0,00	0,81	0,00	0,00	0,00
	87	0,00	0,00	0,81	0,00	0,00	0,00	88	0,00	0,00	0,81	0,00	0,00	0,00
71	93	0,00	0,00	0,80	0,00	0,00	0,00	94	0,00	0,00	0,80	0,00	0,00	0,00
	88	0,00	0,00	0,80	0,00	0,00	0,00	89	0,00	0,00	0,80	0,00	0,00	0,00
72	94	0,00	0,00	0,81	0,00	0,00	0,00	95	0,00	0,00	0,81	0,00	0,00	0,00
	89	0,00	0,00	0,81	0,00	0,00	0,00	90	0,00	0,00	0,81	0,00	0,00	0,00
73	7	0,00	0,00	0,81	0,00	0,00	0,00	60	0,00	0,00	0,81	0,00	0,00	0,00
	91	0,00	0,00	0,81	0,00	0,00	0,00	92	0,00	0,00	0,81	0,00	0,00	0,00
74	60	0,00	0,00	0,81	0,00	0,00	0,00	61	0,00	0,00	0,81	0,00	0,00	0,00
	92	0,00	0,00	0,81	0,00	0,00	0,00	93	0,00	0,00	0,81	0,00	0,00	0,00
75	61	0,00	0,00	0,80	0,00	0,00	0,00	62	0,00	0,00	0,80	0,00	0,00	0,00
	93	0,00	0,00	0,80	0,00	0,00	0,00	94	0,00	0,00	0,80	0,00	0,00	0,00
76	62	0,00	0,00	0,81	0,00	0,00	0,00	8	0,00	0,00	0,81	0,00	0,00	0,00
	94	0,00	0,00	0,81	0,00	0,00	0,00	95	0,00	0,00	0,81	0,00	0,00	0,00
77	97	0,00	0,00	0,00	0,00	0,00	0,00	98	0,00	0,00	0,00	0,00	0,00	0,00
	21	0,00	0,00	0,00	0,00	0,00	0,00	22	0,00	0,00	0,00	0,00	0,00	0,00
78	98	0,00	0,00	0,00	0,00	0,00	0,00	99	0,00	0,00	0,00	0,00	0,00	0,00
	22	0,00	0,00	0,00	0,00	0,00	0,00	23	0,00	0,00	0,00	0,00	0,00	0,00
79	99	0,00	0,00	0,00	0,00	0,00	0,00	100	0,00	0,00	0,00	0,00	0,00	0,00
	23	0,00	0,00	0,00	0,00	0,00	0,00	2	0,00	0,00	0,00	0,00	0,00	0,00
80	11	0,00	0,00	0,00	0,00	0,00	0,00	101	0,00	0,00	0,00	0,00	0,00	0,00
	96	0,00	0,00	0,00	0,00	0,00	0,00	97	0,00	0,00	0,00	0,00	0,00	0,00
81	101	0,00	0,00	0,00	0,00	0,00	0,00	102	0,00	0,00	0,00	0,00	0,00	0,00
	97	0,00	0,00	0,00	0,00	0,00	0,00	98	0,00	0,00	0,00	0,00	0,00	0,00
82	102	0,00	0,00	0,00	0,00	0,00	0,00	103	0,00	0,00	0,00	0,00	0,00	0,00
	98	0,00	0,00	0,00	0,00	0,00	0,00	99	0,00	0,00	0,00	0,00	0,00	0,00
83	103	0,00	0,00	0,00	0,00	0,00	0,00	12	0,00	0,00	0,00	0,00	0,00	0,00
	99	0,00	0,00	0,00	0,00	0,00	0,00	100	0,00	0,00	0,00	0,00	0,00	0,00
84	104	0,00	0,00	0,00	0,00	0,00	0,00	105	0,00	0,00	0,00	0,00	0,00	0,00
	55	0,00	0,00	0,00	0,00	0,00	0,00	50	0,00	0,00	0,00	0,00	0,00	0,00
85	105	0,00	0,00	0,00	0,00	0,00	0,00	106	0,00	0,00	0,00	0,00	0,00	0,00
	50	0,00	0,00	0,00	0,00	0,00	0,00	45	0,00	0,00	0,00	0,00	0,00	0,00
86	106	0,00	0,00	0,00	0,00	0,00	0,00	107	0,00	0,00	0,00	0,00	0,00	0,00
	45	0,00	0,00	0,00	0,00	0,00	0,00	5	0,00	0,00	0,00	0,00	0,00	0,00

FORZE Var.Bibl.Arch.: SHELL

Shell Nro	Nodo N.ro	Tx (t)	Ty (t)	Tz (t)	Mx (t*m)	My (t*m)	Mz (t*m)	Nodo N.ro	Tx (t)	Ty (t)	Tz (t)	Mx (t*m)	My (t*m)	Mz (t*m)
87	12	0,00	0,00	0,00	0,00	0,00	0,00	108	0,00	0,00	0,00	0,00	0,00	0,00
	100	0,00	0,00	0,00	0,00	0,00	0,00	104	0,00	0,00	0,00	0,00	0,00	0,00
88	108	0,00	0,00	0,00	0,00	0,00	0,00	109	0,00	0,00	0,00	0,00	0,00	0,00
	104	0,00	0,00	0,00	0,00	0,00	0,00	105	0,00	0,00	0,00	0,00	0,00	0,00
89	109	0,00	0,00	0,00	0,00	0,00	0,00	110	0,00	0,00	0,00	0,00	0,00	0,00
	105	0,00	0,00	0,00	0,00	0,00	0,00	106	0,00	0,00	0,00	0,00	0,00	0,00
90	110	0,00	0,00	0,00	0,00	0,00	0,00	13	0,00	0,00	0,00	0,00	0,00	0,00
	106	0,00	0,00	0,00	0,00	0,00	0,00	107	0,00	0,00	0,00	0,00	0,00	0,00
91	111	0,00	0,00	0,00	0,00	0,00	0,00	112	0,00	0,00	0,00	0,00	0,00	0,00
	73	0,00	0,00	0,00	0,00	0,00	0,00	68	0,00	0,00	0,00	0,00	0,00	0,00
92	112	0,00	0,00	0,00	0,00	0,00	0,00	113	0,00	0,00	0,00	0,00	0,00	0,00
	68	0,00	0,00	0,00	0,00	0,00	0,00	63	0,00	0,00	0,00	0,00	0,00	0,00
93	113	0,00	0,00	0,00	0,00	0,00	0,00	114	0,00	0,00	0,00	0,00	0,00	0,00
	63	0,00	0,00	0,00	0,00	0,00	0,00	7	0,00	0,00	0,00	0,00	0,00	0,00
94	13	0,00	0,00	0,00	0,00	0,00	0,00	115	0,00	0,00	0,00	0,00	0,00	0,00
	107	0,00	0,00	0,00	0,00	0,00	0,00	111	0,00	0,00	0,00	0,00	0,00	0,00
95	115	0,00	0,00	0,00	0,00	0,00	0,00	116	0,00	0,00	0,00	0,00	0,00	0,00
	111	0,00	0,00	0,00	0,00	0,00	0,00	112	0,00	0,00	0,00	0,00	0,00	0,00
96	116	0,00	0,00	0,00	0,00	0,00	0,00	117	0,00	0,00	0,00	0,00	0,00	0,00
	112	0,00	0,00	0,00	0,00	0,00	0,00	113	0,00	0,00	0,00	0,00	0,00	0,00
97	117	0,00	0,00	0,00	0,00	0,00	0,00	14	0,00	0,00	0,00	0,00	0,00	0,00
	113	0,00	0,00	0,00	0,00	0,00	0,00	114	0,00	0,00	0,00	0,00	0,00	0,00
98	118	0,00	0,00	0,00	0,00	0,00	0,00	119	0,00	0,00	0,00	0,00	0,00	0,00
	91	0,00	0,00	0,00	0,00	0,00	0,00	86	0,00	0,00	0,00	0,00	0,00	0,00
99	119	0,00	0,00	0,00	0,00	0,00	0,00	120	0,00	0,00	0,00	0,00	0,00	0,00
	86	0,00	0,00	0,00	0,00	0,00	0,00	81	0,00	0,00	0,00	0,00	0,00	0,00
100	120	0,00	0,00	0,00	0,00	0,00	0,00	121	0,00	0,00	0,00	0,00	0,00	0,00
	81	0,00	0,00	0,00	0,00	0,00	0,00	9	0,00	0,00	0,00	0,00	0,00	0,00
101	14	0,00	0,00	0,00	0,00	0,00	0,00	122	0,00	0,00	0,00	0,00	0,00	0,00
	114	0,00	0,00	0,00	0,00	0,00	0,00	118	0,00	0,00	0,00	0,00	0,00	0,00
102	122	0,00	0,00	0,00	0,00	0,00	0,00	123	0,00	0,00	0,00	0,00	0,00	0,00
	118	0,00	0,00	0,00	0,00	0,00	0,00	119	0,00	0,00	0,00	0,00	0,00	0,00
103	123	0,00	0,00	0,00	0,00	0,00	0,00	124	0,00	0,00	0,00	0,00	0,00	0,00
	119	0,00	0,00	0,00	0,00	0,00	0,00	120	0,00	0,00	0,00	0,00	0,00	0,00
104	124	0,00	0,00	0,00	0,00	0,00	0,00	15	0,00	0,00	0,00	0,00	0,00	0,00
	120	0,00	0,00	0,00	0,00	0,00	0,00	121	0,00	0,00	0,00	0,00	0,00	0,00
105	126	0,00	0,00	0,00	0,00	0,00	0,00	127	0,00	0,00	0,00	0,00	0,00	0,00
	39	0,00	0,00	0,00	0,00	0,00	0,00	40	0,00	0,00	0,00	0,00	0,00	0,00
106	127	0,00	0,00	0,00	0,00	0,00	0,00	128	0,00	0,00	0,00	0,00	0,00	0,00
	40	0,00	0,00	0,00	0,00	0,00	0,00	41	0,00	0,00	0,00	0,00	0,00	0,00
107	128	0,00	0,00	0,00	0,00	0,00	0,00	129	0,00	0,00	0,00	0,00	0,00	0,00
	41	0,00	0,00	0,00	0,00	0,00	0,00	4	0,00	0,00	0,00	0,00	0,00	0,00
108	16	0,00	0,00	0,00	0,00	0,00	0,00	130	0,00	0,00	0,00	0,00	0,00	0,00
	125	0,00	0,00	0,00	0,00	0,00	0,00	126	0,00	0,00	0,00	0,00	0,00	0,00
109	130	0,00	0,00	0,00	0,00	0,00	0,00	131	0,00	0,00	0,00	0,00	0,00	0,00
	126	0,00	0,00	0,00	0,00	0,00	0,00	127	0,00	0,00	0,00	0,00	0,00	0,00
110	131	0,00	0,00	0,00	0,00	0,00	0,00	132	0,00	0,00	0,00	0,00	0,00	0,00
	127	0,00	0,00	0,00	0,00	0,00	0,00	128	0,00	0,00	0,00	0,00	0,00	0,00
111	132	0,00	0,00	0,00	0,00	0,00	0,00	17	0,00	0,00	0,00	0,00	0,00	0,00
	128	0,00	0,00	0,00	0,00	0,00	0,00	129	0,00	0,00	0,00	0,00	0,00	0,00
112	133	0,00	0,00	0,00	0,00	0,00	0,00	134	0,00	0,00	0,00	0,00	0,00	0,00
	59	0,00	0,00	0,00	0,00	0,00	0,00	54	0,00	0,00	0,00	0,00	0,00	0,00
113	134	0,00	0,00	0,00	0,00	0,00	0,00	135	0,00	0,00	0,00	0,00	0,00	0,00
	54	0,00	0,00	0,00	0,00	0,00	0,00	49	0,00	0,00	0,00	0,00	0,00	0,00
114	135	0,00	0,00	0,00	0,00	0,00	0,00	136	0,00	0,00	0,00	0,00	0,00	0,00
	49	0,00	0,00	0,00	0,00	0,00	0,00	6	0,00	0,00	0,00	0,00	0,00	0,00
115	17	0,00	0,00	0,00	0,00	0,00	0,00	137	0,00	0,00	0,00	0,00	0,00	0,00
	129	0,00	0,00	0,00	0,00	0,00	0,00	133	0,00	0,00	0,00	0,00	0,00	0,00
116	137	0,00	0,00	0,00	0,00	0,00	0,00	138	0,00	0,00	0,00	0,00	0,00	0,00
	133	0,00	0,00	0,00	0,00	0,00	0,00	134	0,00	0,00	0,00	0,00	0,00	0,00
117	138	0,00	0,00	0,00	0,00	0,00	0,00	139	0,00	0,00	0,00	0,00	0,00	0,00
	134	0,00	0,00	0,00	0,00	0,00	0,00	135	0,00	0,00	0,00	0,00	0,00	0,00
118	139	0,00	0,00	0,00	0,00	0,00	0,00	18	0,00	0,00	0,00	0,00	0,00	0,00
	135	0,00	0,00	0,00	0,00	0,00	0,00	136	0,00	0,00	0,00	0,00	0,00	0,00
119	140	0,00	0,00	0,00	0,00	0,00	0,00	141	0,00	0,00	0,00	0,00	0,00	0,00
	77	0,00	0,00	0,00	0,00	0,00	0,00	72	0,00	0,00	0,00	0,00	0,00	0,00
120	141	0,00	0,00	0,00	0,00	0,00	0,00	142	0,00	0,00	0,00	0,00	0,00	0,00
	72	0,00	0,00	0,00	0,00	0,00	0,00	67	0,00	0,00	0,00	0,00	0,00	0,00
121	142	0,00	0,00	0,00	0,00	0,00	0,00	143	0,00	0,00	0,00	0,00	0,00	0,00
	67	0,00	0,00	0,00	0,00	0,00	0,00	8	0,00	0,00	0,00	0,00	0,00	0,00
122	18	0,00	0,00	0,00	0,00	0,00	0,00	144	0,00	0,00	0,00	0,00	0,00	0,00
	136	0,00	0,00	0,00	0,00	0,00	0,00	140	0,00	0,00	0,00	0,00	0,00	0,00
123	144	0,00	0,00	0,00	0,00	0,00	0,00	145	0,00	0,00	0,00	0,00	0,00	0,00
	140	0,00	0,00	0,00	0,00	0,00	0,00	141	0,00	0,00	0,00	0,00	0,00	0,00
124	145	0,00	0,00	0,00	0,00	0,00	0,00	146	0,00	0,00	0,00	0,00	0,00	0,00
	141	0,00	0,00	0,00	0,00	0,00	0,00	142	0,00	0,00	0,00	0,00	0,00	0,00
125	146	0,00	0,00	0,00	0,00	0,00	0,00	19	0,00	0,00	0,00	0,00	0,00	0,00
	142	0,00	0,00	0,00	0,00	0,00	0,00	143	0,00	0,00	0,00	0,00	0,00	0,00
126	147	0,00	0,00	0,00	0,00	0,00	0,00	148	0,00	0,00	0,00	0,00	0,00	0,00
	95	0,00	0,00	0,00	0,00	0,00	0,00	90	0,00	0,00	0,00	0,00	0,00	0,00
127	148	0,00	0,00	0,00	0,00	0,00	0,00	149	0,00	0,00	0,00	0,00	0,00	0,00
	90	0,00	0,00	0,00	0,00	0,00	0,00	85	0,00	0,00	0,00	0,00	0,00	0,00
128	149	0,00	0,00	0,00	0,00	0,00	0,00	150	0,00	0,00	0,00	0,00	0,00	0,00
	85	0,00	0,00	0,00	0,00	0,00	0,00	10	0,00	0,00	0,00	0,00	0,00	0,00
129	19	0,00	0,00	0,00	0,00	0,00	0,00	151	0,00	0,00	0,00	0,00	0,00	0,00
	143	0,00	0,00	0,00	0,00	0,00	0,00	147	0,00	0,00	0,00	0,00	0,00	0,00
130	151	0,00	0,00	0,00	0,00	0,00	0,00	152	0,00	0,00	0,00	0,00	0,00	0,00
	147	0,00	0,00	0,00	0,00	0,00	0,00	148	0,00	0,00	0,00	0,00	0,00	0,00
131	152	0,00	0,00	0,00	0,00	0,00	0,00	153	0,00	0,00	0,00	0,00	0,00	0,00
	148	0,00	0,00	0,00	0,00	0,00	0,00	149	0,00	0,00	0,00	0,00	0,00	0,00
132	153	0,00	0,00	0,00	0,00	0,00	0,00	20	0,00	0,00	0,00	0,00	0,00	0,00

FORZE Var.Bibl.Arch.: SHELL

Shell Nro	Nodo N.ro	Tx (t)	Ty (t)	Tz (t)	Mx (t*m)	My (t*m)	Mz (t*m)	Nodo N.ro	Tx (t)	Ty (t)	Tz (t)	Mx (t*m)	My (t*m)	Mz (t*m)
	149	0,00	0,00	0,00	0,00	0,00	0,00	150	0,00	0,00	0,00	0,00	0,00	0,00
133	155	0,00	0,00	0,00	0,00	0,00	0,00	156	0,00	0,00	0,00	0,00	0,00	0,00
	132	0,00	0,00	0,00	0,00	0,00	0,00	131	0,00	0,00	0,00	0,00	0,00	0,00
134	156	0,00	0,00	0,00	0,00	0,00	0,00	157	0,00	0,00	0,00	0,00	0,00	0,00
	131	0,00	0,00	0,00	0,00	0,00	0,00	130	0,00	0,00	0,00	0,00	0,00	0,00
135	157	0,00	0,00	0,00	0,00	0,00	0,00	158	0,00	0,00	0,00	0,00	0,00	0,00
	130	0,00	0,00	0,00	0,00	0,00	0,00	16	0,00	0,00	0,00	0,00	0,00	0,00
136	159	0,00	0,00	0,00	0,00	0,00	0,00	160	0,00	0,00	0,00	0,00	0,00	0,00
	154	0,00	0,00	0,00	0,00	0,00	0,00	155	0,00	0,00	0,00	0,00	0,00	0,00
137	160	0,00	0,00	0,00	0,00	0,00	0,00	161	0,00	0,00	0,00	0,00	0,00	0,00
	155	0,00	0,00	0,00	0,00	0,00	0,00	156	0,00	0,00	0,00	0,00	0,00	0,00
138	161	0,00	0,00	0,00	0,00	0,00	0,00	162	0,00	0,00	0,00	0,00	0,00	0,00
	156	0,00	0,00	0,00	0,00	0,00	0,00	157	0,00	0,00	0,00	0,00	0,00	0,00
139	162	0,00	0,00	0,00	0,00	0,00	0,00	163	0,00	0,00	0,00	0,00	0,00	0,00
	157	0,00	0,00	0,00	0,00	0,00	0,00	158	0,00	0,00	0,00	0,00	0,00	0,00
140	164	0,00	0,00	0,00	0,00	0,00	0,00	165	0,00	0,00	0,00	0,00	0,00	0,00
	159	0,00	0,00	0,00	0,00	0,00	0,00	160	0,00	0,00	0,00	0,00	0,00	0,00
141	165	0,00	0,00	0,00	0,00	0,00	0,00	166	0,00	0,00	0,00	0,00	0,00	0,00
	160	0,00	0,00	0,00	0,00	0,00	0,00	161	0,00	0,00	0,00	0,00	0,00	0,00
142	166	0,00	0,00	0,00	0,00	0,00	0,00	167	0,00	0,00	0,00	0,00	0,00	0,00
	161	0,00	0,00	0,00	0,00	0,00	0,00	162	0,00	0,00	0,00	0,00	0,00	0,00
143	167	0,00	0,00	0,00	0,00	0,00	0,00	168	0,00	0,00	0,00	0,00	0,00	0,00
	162	0,00	0,00	0,00	0,00	0,00	0,00	163	0,00	0,00	0,00	0,00	0,00	0,00
144	12	0,00	0,00	0,00	0,00	0,00	0,00	103	0,00	0,00	0,00	0,00	0,00	0,00
	164	0,00	0,00	0,00	0,00	0,00	0,00	165	0,00	0,00	0,00	0,00	0,00	0,00
145	103	0,00	0,00	0,00	0,00	0,00	0,00	102	0,00	0,00	0,00	0,00	0,00	0,00
	165	0,00	0,00	0,00	0,00	0,00	0,00	166	0,00	0,00	0,00	0,00	0,00	0,00
146	102	0,00	0,00	0,00	0,00	0,00	0,00	101	0,00	0,00	0,00	0,00	0,00	0,00
	166	0,00	0,00	0,00	0,00	0,00	0,00	167	0,00	0,00	0,00	0,00	0,00	0,00
147	101	0,00	0,00	0,00	0,00	0,00	0,00	11	0,00	0,00	0,00	0,00	0,00	0,00
	167	0,00	0,00	0,00	0,00	0,00	0,00	168	0,00	0,00	0,00	0,00	0,00	0,00
148	169	0,00	0,00	0,00	0,00	0,00	0,00	170	0,00	0,00	0,00	0,00	0,00	0,00
	154	0,00	0,00	0,00	0,00	0,00	0,00	159	0,00	0,00	0,00	0,00	0,00	0,00
149	170	0,00	0,00	0,00	0,00	0,00	0,00	171	0,00	0,00	0,00	0,00	0,00	0,00
	159	0,00	0,00	0,00	0,00	0,00	0,00	164	0,00	0,00	0,00	0,00	0,00	0,00
150	171	0,00	0,00	0,00	0,00	0,00	0,00	108	0,00	0,00	0,00	0,00	0,00	0,00
	164	0,00	0,00	0,00	0,00	0,00	0,00	12	0,00	0,00	0,00	0,00	0,00	0,00
151	138	0,00	0,00	0,00	0,00	0,00	0,00	172	0,00	0,00	0,00	0,00	0,00	0,00
	137	0,00	0,00	0,00	0,00	0,00	0,00	169	0,00	0,00	0,00	0,00	0,00	0,00
152	172	0,00	0,00	0,00	0,00	0,00	0,00	173	0,00	0,00	0,00	0,00	0,00	0,00
	169	0,00	0,00	0,00	0,00	0,00	0,00	170	0,00	0,00	0,00	0,00	0,00	0,00
153	173	0,00	0,00	0,00	0,00	0,00	0,00	174	0,00	0,00	0,00	0,00	0,00	0,00
	170	0,00	0,00	0,00	0,00	0,00	0,00	171	0,00	0,00	0,00	0,00	0,00	0,00
154	174	0,00	0,00	0,00	0,00	0,00	0,00	109	0,00	0,00	0,00	0,00	0,00	0,00
	171	0,00	0,00	0,00	0,00	0,00	0,00	108	0,00	0,00	0,00	0,00	0,00	0,00
155	139	0,00	0,00	0,00	0,00	0,00	0,00	175	0,00	0,00	0,00	0,00	0,00	0,00
	138	0,00	0,00	0,00	0,00	0,00	0,00	172	0,00	0,00	0,00	0,00	0,00	0,00
156	175	0,00	0,00	0,00	0,00	0,00	0,00	176	0,00	0,00	0,00	0,00	0,00	0,00
	172	0,00	0,00	0,00	0,00	0,00	0,00	173	0,00	0,00	0,00	0,00	0,00	0,00
157	176	0,00	0,00	0,00	0,00	0,00	0,00	177	0,00	0,00	0,00	0,00	0,00	0,00
	173	0,00	0,00	0,00	0,00	0,00	0,00	174	0,00	0,00	0,00	0,00	0,00	0,00
158	177	0,00	0,00	0,00	0,00	0,00	0,00	110	0,00	0,00	0,00	0,00	0,00	0,00
	174	0,00	0,00	0,00	0,00	0,00	0,00	109	0,00	0,00	0,00	0,00	0,00	0,00
159	18	0,00	0,00	0,00	0,00	0,00	0,00	178	0,00	0,00	0,00	0,00	0,00	0,00
	139	0,00	0,00	0,00	0,00	0,00	0,00	175	0,00	0,00	0,00	0,00	0,00	0,00
160	178	0,00	0,00	0,00	0,00	0,00	0,00	179	0,00	0,00	0,00	0,00	0,00	0,00
	175	0,00	0,00	0,00	0,00	0,00	0,00	176	0,00	0,00	0,00	0,00	0,00	0,00
161	179	0,00	0,00	0,00	0,00	0,00	0,00	180	0,00	0,00	0,00	0,00	0,00	0,00
	176	0,00	0,00	0,00	0,00	0,00	0,00	177	0,00	0,00	0,00	0,00	0,00	0,00
162	180	0,00	0,00	0,00	0,00	0,00	0,00	13	0,00	0,00	0,00	0,00	0,00	0,00
	177	0,00	0,00	0,00	0,00	0,00	0,00	110	0,00	0,00	0,00	0,00	0,00	0,00
163	181	0,00	0,00	0,00	0,00	0,00	0,00	182	0,00	0,00	0,00	0,00	0,00	0,00
	178	0,00	0,00	0,00	0,00	0,00	0,00	179	0,00	0,00	0,00	0,00	0,00	0,00
164	182	0,00	0,00	0,00	0,00	0,00	0,00	183	0,00	0,00	0,00	0,00	0,00	0,00
	179	0,00	0,00	0,00	0,00	0,00	0,00	180	0,00	0,00	0,00	0,00	0,00	0,00
165	183	0,00	0,00	0,00	0,00	0,00	0,00	115	0,00	0,00	0,00	0,00	0,00	0,00
	180	0,00	0,00	0,00	0,00	0,00	0,00	13	0,00	0,00	0,00	0,00	0,00	0,00
166	145	0,00	0,00	0,00	0,00	0,00	0,00	184	0,00	0,00	0,00	0,00	0,00	0,00
	144	0,00	0,00	0,00	0,00	0,00	0,00	181	0,00	0,00	0,00	0,00	0,00	0,00
167	184	0,00	0,00	0,00	0,00	0,00	0,00	185	0,00	0,00	0,00	0,00	0,00	0,00
	181	0,00	0,00	0,00	0,00	0,00	0,00	182	0,00	0,00	0,00	0,00	0,00	0,00
168	185	0,00	0,00	0,00	0,00	0,00	0,00	186	0,00	0,00	0,00	0,00	0,00	0,00
	182	0,00	0,00	0,00	0,00	0,00	0,00	183	0,00	0,00	0,00	0,00	0,00	0,00
169	186	0,00	0,00	0,00	0,00	0,00	0,00	116	0,00	0,00	0,00	0,00	0,00	0,00
	183	0,00	0,00	0,00	0,00	0,00	0,00	115	0,00	0,00	0,00	0,00	0,00	0,00
170	146	0,00	0,00	0,00	0,00	0,00	0,00	187	0,00	0,00	0,00	0,00	0,00	0,00
	145	0,00	0,00	0,00	0,00	0,00	0,00	184	0,00	0,00	0,00	0,00	0,00	0,00
171	187	0,00	0,00	0,00	0,00	0,00	0,00	188	0,00	0,00	0,00	0,00	0,00	0,00
	184	0,00	0,00	0,00	0,00	0,00	0,00	185	0,00	0,00	0,00	0,00	0,00	0,00
172	188	0,00	0,00	0,00	0,00	0,00	0,00	189	0,00	0,00	0,00	0,00	0,00	0,00
	185	0,00	0,00	0,00	0,00	0,00	0,00	186	0,00	0,00	0,00	0,00	0,00	0,00
173	189	0,00	0,00	0,00	0,00	0,00	0,00	117	0,00	0,00	0,00	0,00	0,00	0,00
	186	0,00	0,00	0,00	0,00	0,00	0,00	116	0,00	0,00	0,00	0,00	0,00	0,00
174	19	0,00	0,00	0,00	0,00	0,00	0,00	190	0,00	0,00	0,00	0,00	0,00	0,00
	146	0,00	0,00	0,00	0,00	0,00	0,00	187	0,00	0,00	0,00	0,00	0,00	0,00
175	190	0,00	0,00	0,00	0,00	0,00	0,00	191	0,00	0,00	0,00	0,00	0,00	0,00
	187	0,00	0,00	0,00	0,00	0,00	0,00	188	0,00	0,00	0,00	0,00	0,00	0,00
176	191	0,00	0,00	0,00	0,00	0,00	0,00	192	0,00	0,00	0,00	0,00	0,00	0,00
	188	0,00	0,00	0,00	0,00	0,00	0,00	189	0,00	0,00	0,00	0,00	0,00	0,00
177	192	0,00	0,00	0,00	0,00	0,00	0,00	14	0,00	0,00	0,00	0,00	0,00	0,00
	189	0,00	0,00	0,00	0,00	0,00	0,00	117	0,00	0,00	0,00	0,00	0,00	0,00

FORZE Var.Bibl.Arch.: SHELL

Shell Nro	Nodo N.ro	Tx (t)	Ty (t)	Tz (t)	Mx (t*m)	My (t*m)	Mz (t*m)	Nodo N.ro	Tx (t)	Ty (t)	Tz (t)	Mx (t*m)	My (t*m)	Mz (t*m)
178	193	0,00	0,00	0,00	0,00	0,00	0,00	194	0,00	0,00	0,00	0,00	0,00	0,00
	190	0,00	0,00	0,00	0,00	0,00	0,00	191	0,00	0,00	0,00	0,00	0,00	0,00
179	194	0,00	0,00	0,00	0,00	0,00	0,00	195	0,00	0,00	0,00	0,00	0,00	0,00
	191	0,00	0,00	0,00	0,00	0,00	0,00	192	0,00	0,00	0,00	0,00	0,00	0,00
180	195	0,00	0,00	0,00	0,00	0,00	0,00	122	0,00	0,00	0,00	0,00	0,00	0,00
	192	0,00	0,00	0,00	0,00	0,00	0,00	14	0,00	0,00	0,00	0,00	0,00	0,00
181	152	0,00	0,00	0,00	0,00	0,00	0,00	196	0,00	0,00	0,00	0,00	0,00	0,00
	151	0,00	0,00	0,00	0,00	0,00	0,00	193	0,00	0,00	0,00	0,00	0,00	0,00
182	196	0,00	0,00	0,00	0,00	0,00	0,00	197	0,00	0,00	0,00	0,00	0,00	0,00
	193	0,00	0,00	0,00	0,00	0,00	0,00	194	0,00	0,00	0,00	0,00	0,00	0,00
183	197	0,00	0,00	0,00	0,00	0,00	0,00	198	0,00	0,00	0,00	0,00	0,00	0,00
	194	0,00	0,00	0,00	0,00	0,00	0,00	195	0,00	0,00	0,00	0,00	0,00	0,00
184	198	0,00	0,00	0,00	0,00	0,00	0,00	123	0,00	0,00	0,00	0,00	0,00	0,00
	195	0,00	0,00	0,00	0,00	0,00	0,00	122	0,00	0,00	0,00	0,00	0,00	0,00
185	153	0,00	0,00	0,00	0,00	0,00	0,00	199	0,00	0,00	0,00	0,00	0,00	0,00
	152	0,00	0,00	0,00	0,00	0,00	0,00	196	0,00	0,00	0,00	0,00	0,00	0,00
186	199	0,00	0,00	0,00	0,00	0,00	0,00	200	0,00	0,00	0,00	0,00	0,00	0,00
	196	0,00	0,00	0,00	0,00	0,00	0,00	197	0,00	0,00	0,00	0,00	0,00	0,00
187	200	0,00	0,00	0,00	0,00	0,00	0,00	201	0,00	0,00	0,00	0,00	0,00	0,00
	197	0,00	0,00	0,00	0,00	0,00	0,00	198	0,00	0,00	0,00	0,00	0,00	0,00
188	201	0,00	0,00	0,00	0,00	0,00	0,00	124	0,00	0,00	0,00	0,00	0,00	0,00
	198	0,00	0,00	0,00	0,00	0,00	0,00	123	0,00	0,00	0,00	0,00	0,00	0,00
189	20	0,00	0,00	0,00	0,00	0,00	0,00	202	0,00	0,00	0,00	0,00	0,00	0,00
	153	0,00	0,00	0,00	0,00	0,00	0,00	199	0,00	0,00	0,00	0,00	0,00	0,00
190	202	0,00	0,00	0,00	0,00	0,00	0,00	203	0,00	0,00	0,00	0,00	0,00	0,00
	199	0,00	0,00	0,00	0,00	0,00	0,00	200	0,00	0,00	0,00	0,00	0,00	0,00
191	203	0,00	0,00	0,00	0,00	0,00	0,00	204	0,00	0,00	0,00	0,00	0,00	0,00
	200	0,00	0,00	0,00	0,00	0,00	0,00	201	0,00	0,00	0,00	0,00	0,00	0,00
192	204	0,00	0,00	0,00	0,00	0,00	0,00	15	0,00	0,00	0,00	0,00	0,00	0,00
	201	0,00	0,00	0,00	0,00	0,00	0,00	124	0,00	0,00	0,00	0,00	0,00	0,00

TENS. Var.Bibl.Arch.: SHELL

Shell Nro	Nodo N.ro	S11 kg/cmq	S22 kg/cmq	S12 kg/cmq	M11 kg/cmq	M22 kg/cmq	M12 kg/cmq	Nodo N.ro	S11 kg/cmq	S22 kg/cmq	S12 kg/cmq	M11 kg/cmq	M22 kg/cmq	M12 kg/cmq
1	24	0,00	0,00	0,00	0,00	0,00	0,00	25	0,00	0,00	0,00	0,00	0,00	0,00
	1	0,00	0,00	0,00	0,00	0,00	0,00	21	0,00	0,00	0,00	0,00	0,00	0,00
2	45	0,00	0,00	0,00	0,00	0,00	0,00	46	0,00	0,00	0,00	0,00	0,00	0,00
	5	0,00	0,00	0,00	0,00	0,00	0,00	42	0,00	0,00	0,00	0,00	0,00	0,00
3	63	0,00	0,00	0,00	0,00	0,00	0,00	64	0,00	0,00	0,00	0,00	0,00	0,00
	7	0,00	0,00	0,00	0,00	0,00	0,00	60	0,00	0,00	0,00	0,00	0,00	0,00
4	81	0,00	0,00	0,00	0,00	0,00	0,00	82	0,00	0,00	0,00	0,00	0,00	0,00
	9	0,00	0,00	0,00	0,00	0,00	0,00	78	0,00	0,00	0,00	0,00	0,00	0,00
5	96	0,00	0,00	0,00	0,00	0,00	0,00	97	0,00	0,00	0,00	0,00	0,00	0,00
	1	0,00	0,00	0,00	0,00	0,00	0,00	21	0,00	0,00	0,00	0,00	0,00	0,00
6	100	0,00	0,00	0,00	0,00	0,00	0,00	104	0,00	0,00	0,00	0,00	0,00	0,00
	2	0,00	0,00	0,00	0,00	0,00	0,00	55	0,00	0,00	0,00	0,00	0,00	0,00
7	107	0,00	0,00	0,00	0,00	0,00	0,00	111	0,00	0,00	0,00	0,00	0,00	0,00
	5	0,00	0,00	0,00	0,00	0,00	0,00	73	0,00	0,00	0,00	0,00	0,00	0,00
8	114	0,00	0,00	0,00	0,00	0,00	0,00	118	0,00	0,00	0,00	0,00	0,00	0,00
	7	0,00	0,00	0,00	0,00	0,00	0,00	91	0,00	0,00	0,00	0,00	0,00	0,00
9	125	0,00	0,00	0,00	0,00	0,00	0,00	126	0,00	0,00	0,00	0,00	0,00	0,00
	3	0,00	0,00	0,00	0,00	0,00	0,00	39	0,00	0,00	0,00	0,00	0,00	0,00
10	129	0,00	0,00	0,00	0,00	0,00	0,00	133	0,00	0,00	0,00	0,00	0,00	0,00
	4	0,00	0,00	0,00	0,00	0,00	0,00	59	0,00	0,00	0,00	0,00	0,00	0,00
11	136	0,00	0,00	0,00	0,00	0,00	0,00	140	0,00	0,00	0,00	0,00	0,00	0,00
	6	0,00	0,00	0,00	0,00	0,00	0,00	77	0,00	0,00	0,00	0,00	0,00	0,00
12	143	0,00	0,00	0,00	0,00	0,00	0,00	147	0,00	0,00	0,00	0,00	0,00	0,00
	8	0,00	0,00	0,00	0,00	0,00	0,00	95	0,00	0,00	0,00	0,00	0,00	0,00
13	154	0,00	0,00	0,00	0,00	0,00	0,00	155	0,00	0,00	0,00	0,00	0,00	0,00
	17	0,00	0,00	0,00	0,00	0,00	0,00	132	0,00	0,00	0,00	0,00	0,00	0,00
14	137	0,00	0,00	0,00	0,00	0,00	0,00	169	0,00	0,00	0,00	0,00	0,00	0,00
	17	0,00	0,00	0,00	0,00	0,00	0,00	154	0,00	0,00	0,00	0,00	0,00	0,00
15	144	0,00	0,00	0,00	0,00	0,00	0,00	181	0,00	0,00	0,00	0,00	0,00	0,00
	18	0,00	0,00	0,00	0,00	0,00	0,00	178	0,00	0,00	0,00	0,00	0,00	0,00
16	151	0,00	0,00	0,00	0,00	0,00	0,00	193	0,00	0,00	0,00	0,00	0,00	0,00
	19	0,00	0,00	0,00	0,00	0,00	0,00	190	0,00	0,00	0,00	0,00	0,00	0,00
17	25	0,00	0,00	0,00	0,00	0,00	0,00	26	0,00	0,00	0,00	0,00	0,00	0,00
	21	0,00	0,00	0,00	0,00	0,00	0,00	22	0,00	0,00	0,00	0,00	0,00	0,00
18	26	0,00	0,00	0,00	0,00	0,00	0,00	27	0,00	0,00	0,00	0,00	0,00	0,00
	22	0,00	0,00	0,00	0,00	0,00	0,00	23	0,00	0,00	0,00	0,00	0,00	0,00
19	27	0,00	0,00	0,00	0,00	0,00	0,00	28	0,00	0,00	0,00	0,00	0,00	0,00
	23	0,00	0,00	0,00	0,00	0,00	0,00	2	0,00	0,00	0,00	0,00	0,00	0,00
20	29	0,00	0,00	0,00	0,00	0,00	0,00	30	0,00	0,00	0,00	0,00	0,00	0,00
	24	0,00	0,00	0,00	0,00	0,00	0,00	25	0,00	0,00	0,00	0,00	0,00	0,00
21	30	0,00	0,00	0,00	0,00	0,00	0,00	31	0,00	0,00	0,00	0,00	0,00	0,00
	25	0,00	0,00	0,00	0,00	0,00	0,00	26	0,00	0,00	0,00	0,00	0,00	0,00
22	31	0,00	0,00	0,00	0,00	0,00	0,00	32	0,00	0,00	0,00	0,00	0,00	0,00
	26	0,00	0,00	0,00	0,00	0,00	0,00	27	0,00	0,00	0,00	0,00	0,00	0,00
23	32	0,00	0,00	0,00	0,00	0,00	0,00	33	0,00	0,00	0,00	0,00	0,00	0,00
	27	0,00	0,00	0,00	0,00	0,00	0,00	28	0,00	0,00	0,00	0,00	0,00	0,00
24	34	0,00	0,00	0,00	0,00	0,00	0,00	35	0,00	0,00	0,00	0,00	0,00	0,00
	29	0,00	0,00	0,00	0,00	0,00	0,00	30	0,00	0,00	0,00	0,00	0,00	0,00
25	35	0,00	0,00	0,00	0,00	0,00	0,00	36	0,00	0,00	0,00	0,00	0,00	0,00
	30	0,00	0,00	0,00	0,00	0,00	0,00	31	0,00	0,00	0,00	0,00	0,00	0,00
26	36	0,00	0,00	0,00	0,00	0,00	0,00	37	0,00	0,00	0,00	0,00	0,00	0,00
	31	0,00	0,00	0,00	0,00	0,00	0,00	32	0,00	0,00	0,00	0,00	0,00	0,00
27	37	0,00	0,00	0,00	0,00	0,00	0,00	38	0,00	0,00	0,00	0,00	0,00	0,00
	32	0,00	0,00	0,00	0,00	0,00	0,00	33	0,00	0,00	0,00	0,00	0,00	0,00
28	3	0,00	0,00	0,00	0,00	0,00	0,00	39	0,00	0,00	0,00	0,00	0,00	0,00
	34	0,00	0,00	0,00	0,00	0,00	0,00	35	0,00	0,00	0,00	0,00	0,00	0,00

TENS. Var.Bibl.Arch.: SHELL

Shell Nro	Nodo N.ro	S11 kg/cmq	S22 kg/cmq	S12 kg/cmq	M11 kg/cmq	M22 kg/cmq	M12 kg/cmq	Nodo N.ro	S11 kg/cmq	S22 kg/cmq	S12 kg/cmq	M11 kg/cmq	M22 kg/cmq	M12 kg/cmq
29	39	0,00	0,00	0,00	0,00	0,00	0,00	40	0,00	0,00	0,00	0,00	0,00	0,00
	35	0,00	0,00	0,00	0,00	0,00	0,00	36	0,00	0,00	0,00	0,00	0,00	0,00
30	40	0,00	0,00	0,00	0,00	0,00	0,00	41	0,00	0,00	0,00	0,00	0,00	0,00
	36	0,00	0,00	0,00	0,00	0,00	0,00	37	0,00	0,00	0,00	0,00	0,00	0,00
31	41	0,00	0,00	0,00	0,00	0,00	0,00	4	0,00	0,00	0,00	0,00	0,00	0,00
	37	0,00	0,00	0,00	0,00	0,00	0,00	38	0,00	0,00	0,00	0,00	0,00	0,00
32	46	0,00	0,00	0,00	0,00	0,00	0,00	47	0,00	0,00	0,00	0,00	0,00	0,00
	42	0,00	0,00	0,00	0,00	0,00	0,00	43	0,00	0,00	0,00	0,00	0,00	0,00
33	47	0,00	0,00	0,00	0,00	0,00	0,00	48	0,00	0,00	0,00	0,00	0,00	0,00
	43	0,00	0,00	0,00	0,00	0,00	0,00	44	0,00	0,00	0,00	0,00	0,00	0,00
34	48	0,00	0,00	0,00	0,00	0,00	0,00	49	0,00	0,00	0,00	0,00	0,00	0,00
	44	0,00	0,00	0,00	0,00	0,00	0,00	6	0,00	0,00	0,00	0,00	0,00	0,00
35	50	0,00	0,00	0,00	0,00	0,00	0,00	51	0,00	0,00	0,00	0,00	0,00	0,00
	45	0,00	0,00	0,00	0,00	0,00	0,00	46	0,00	0,00	0,00	0,00	0,00	0,00
36	51	0,00	0,00	0,00	0,00	0,00	0,00	52	0,00	0,00	0,00	0,00	0,00	0,00
	46	0,00	0,00	0,00	0,00	0,00	0,00	47	0,00	0,00	0,00	0,00	0,00	0,00
37	52	0,00	0,00	0,00	0,00	0,00	0,00	53	0,00	0,00	0,00	0,00	0,00	0,00
	47	0,00	0,00	0,00	0,00	0,00	0,00	48	0,00	0,00	0,00	0,00	0,00	0,00
38	53	0,00	0,00	0,00	0,00	0,00	0,00	54	0,00	0,00	0,00	0,00	0,00	0,00
	48	0,00	0,00	0,00	0,00	0,00	0,00	49	0,00	0,00	0,00	0,00	0,00	0,00
39	55	0,00	0,00	0,00	0,00	0,00	0,00	56	0,00	0,00	0,00	0,00	0,00	0,00
	50	0,00	0,00	0,00	0,00	0,00	0,00	51	0,00	0,00	0,00	0,00	0,00	0,00
40	56	0,00	0,00	0,00	0,00	0,00	0,00	57	0,00	0,00	0,00	0,00	0,00	0,00
	51	0,00	0,00	0,00	0,00	0,00	0,00	52	0,00	0,00	0,00	0,00	0,00	0,00
41	57	0,00	0,00	0,00	0,00	0,00	0,00	58	0,00	0,00	0,00	0,00	0,00	0,00
	52	0,00	0,00	0,00	0,00	0,00	0,00	53	0,00	0,00	0,00	0,00	0,00	0,00
42	58	0,00	0,00	0,00	0,00	0,00	0,00	59	0,00	0,00	0,00	0,00	0,00	0,00
	53	0,00	0,00	0,00	0,00	0,00	0,00	54	0,00	0,00	0,00	0,00	0,00	0,00
43	2	0,00	0,00	0,00	0,00	0,00	0,00	28	0,00	0,00	0,00	0,00	0,00	0,00
	55	0,00	0,00	0,00	0,00	0,00	0,00	56	0,00	0,00	0,00	0,00	0,00	0,00
44	28	0,00	0,00	0,00	0,00	0,00	0,00	33	0,00	0,00	0,00	0,00	0,00	0,00
	56	0,00	0,00	0,00	0,00	0,00	0,00	57	0,00	0,00	0,00	0,00	0,00	0,00
45	33	0,00	0,00	0,00	0,00	0,00	0,00	38	0,00	0,00	0,00	0,00	0,00	0,00
	57	0,00	0,00	0,00	0,00	0,00	0,00	58	0,00	0,00	0,00	0,00	0,00	0,00
46	38	0,00	0,00	0,00	0,00	0,00	0,00	4	0,00	0,00	0,00	0,00	0,00	0,00
	58	0,00	0,00	0,00	0,00	0,00	0,00	59	0,00	0,00	0,00	0,00	0,00	0,00
47	64	0,00	0,00	0,00	0,00	0,00	0,00	65	0,00	0,00	0,00	0,00	0,00	0,00
	60	0,00	0,00	0,00	0,00	0,00	0,00	61	0,00	0,00	0,00	0,00	0,00	0,00
48	65	0,00	0,00	0,00	0,00	0,00	0,00	66	0,00	0,00	0,00	0,00	0,00	0,00
	61	0,00	0,00	0,00	0,00	0,00	0,00	62	0,00	0,00	0,00	0,00	0,00	0,00
49	66	0,00	0,00	0,00	0,00	0,00	0,00	67	0,00	0,00	0,00	0,00	0,00	0,00
	62	0,00	0,00	0,00	0,00	0,00	0,00	8	0,00	0,00	0,00	0,00	0,00	0,00
50	68	0,00	0,00	0,00	0,00	0,00	0,00	69	0,00	0,00	0,00	0,00	0,00	0,00
	63	0,00	0,00	0,00	0,00	0,00	0,00	64	0,00	0,00	0,00	0,00	0,00	0,00
51	69	0,00	0,00	0,00	0,00	0,00	0,00	70	0,00	0,00	0,00	0,00	0,00	0,00
	64	0,00	0,00	0,00	0,00	0,00	0,00	65	0,00	0,00	0,00	0,00	0,00	0,00
52	70	0,00	0,00	0,00	0,00	0,00	0,00	71	0,00	0,00	0,00	0,00	0,00	0,00
	65	0,00	0,00	0,00	0,00	0,00	0,00	66	0,00	0,00	0,00	0,00	0,00	0,00
53	71	0,00	0,00	0,00	0,00	0,00	0,00	72	0,00	0,00	0,00	0,00	0,00	0,00
	66	0,00	0,00	0,00	0,00	0,00	0,00	67	0,00	0,00	0,00	0,00	0,00	0,00
54	73	0,00	0,00	0,00	0,00	0,00	0,00	74	0,00	0,00	0,00	0,00	0,00	0,00
	68	0,00	0,00	0,00	0,00	0,00	0,00	69	0,00	0,00	0,00	0,00	0,00	0,00
55	74	0,00	0,00	0,00	0,00	0,00	0,00	75	0,00	0,00	0,00	0,00	0,00	0,00
	69	0,00	0,00	0,00	0,00	0,00	0,00	70	0,00	0,00	0,00	0,00	0,00	0,00
56	75	0,00	0,00	0,00	0,00	0,00	0,00	76	0,00	0,00	0,00	0,00	0,00	0,00
	70	0,00	0,00	0,00	0,00	0,00	0,00	71	0,00	0,00	0,00	0,00	0,00	0,00
57	76	0,00	0,00	0,00	0,00	0,00	0,00	77	0,00	0,00	0,00	0,00	0,00	0,00
	71	0,00	0,00	0,00	0,00	0,00	0,00	72	0,00	0,00	0,00	0,00	0,00	0,00
58	5	0,00	0,00	0,00	0,00	0,00	0,00	42	0,00	0,00	0,00	0,00	0,00	0,00
	73	0,00	0,00	0,00	0,00	0,00	0,00	74	0,00	0,00	0,00	0,00	0,00	0,00
59	42	0,00	0,00	0,00	0,00	0,00	0,00	43	0,00	0,00	0,00	0,00	0,00	0,00
	74	0,00	0,00	0,00	0,00	0,00	0,00	75	0,00	0,00	0,00	0,00	0,00	0,00
60	43	0,00	0,00	0,00	0,00	0,00	0,00	44	0,00	0,00	0,00	0,00	0,00	0,00
	75	0,00	0,00	0,00	0,00	0,00	0,00	76	0,00	0,00	0,00	0,00	0,00	0,00
61	44	0,00	0,00	0,00	0,00	0,00	0,00	6	0,00	0,00	0,00	0,00	0,00	0,00
	76	0,00	0,00	0,00	0,00	0,00	0,00	77	0,00	0,00	0,00	0,00	0,00	0,00
62	82	0,00	0,00	0,00	0,00	0,00	0,00	83	0,00	0,00	0,00	0,00	0,00	0,00
	78	0,00	0,00	0,00	0,00	0,00	0,00	79	0,00	0,00	0,00	0,00	0,00	0,00
63	83	0,00	0,00	0,00	0,00	0,00	0,00	84	0,00	0,00	0,00	0,00	0,00	0,00
	79	0,00	0,00	0,00	0,00	0,00	0,00	80	0,00	0,00	0,00	0,00	0,00	0,00
64	84	0,00	0,00	0,00	0,00	0,00	0,00	85	0,00	0,00	0,00	0,00	0,00	0,00
	80	0,00	0,00	0,00	0,00	0,00	0,00	10	0,00	0,00	0,00	0,00	0,00	0,00
65	86	0,00	0,00	0,00	0,00	0,00	0,00	87	0,00	0,00	0,00	0,00	0,00	0,00
	81	0,00	0,00	0,00	0,00	0,00	0,00	82	0,00	0,00	0,00	0,00	0,00	0,00
66	87	0,00	0,00	0,00	0,00	0,00	0,00	88	0,00	0,00	0,00	0,00	0,00	0,00
	82	0,00	0,00	0,00	0,00	0,00	0,00	83	0,00	0,00	0,00	0,00	0,00	0,00
67	88	0,00	0,00	0,00	0,00	0,00	0,00	89	0,00	0,00	0,00	0,00	0,00	0,00
	83	0,00	0,00	0,00	0,00	0,00	0,00	84	0,00	0,00	0,00	0,00	0,00	0,00
68	89	0,00	0,00	0,00	0,00	0,00	0,00	90	0,00	0,00	0,00	0,00	0,00	0,00
	84	0,00	0,00	0,00	0,00	0,00	0,00	85	0,00	0,00	0,00	0,00	0,00	0,00
69	91	0,00	0,00	0,00	0,00	0,00	0,00	92	0,00	0,00	0,00	0,00	0,00	0,00
	86	0,00	0,00	0,00	0,00	0,00	0,00	87	0,00	0,00	0,00	0,00	0,00	0,00
70	92	0,00	0,00	0,00	0,00	0,00	0,00	93	0,00	0,00	0,00	0,00	0,00	0,00
	87	0,00	0,00	0,00	0,00	0,00	0,00	88	0,00	0,00	0,00	0,00	0,00	0,00
71	93	0,00	0,00	0,00	0,00	0,00	0,00	94	0,00	0,00	0,00	0,00	0,00	0,00
	88	0,00	0,00	0,00	0,00	0,00	0,00	89	0,00	0,00	0,00	0,00	0,00	0,00
72	94	0,00	0,00	0,00	0,00	0,00	0,00	95	0,00	0,00	0,00	0,00	0,00	0,00
	89	0,00	0,00	0,00	0,00	0,00	0,00	90	0,00	0,00	0,00	0,00	0,00	0,00
73	7	0,00	0,00	0,00	0,00	0,00	0,00	60	0,00	0,00	0,00	0,00	0,00	0,00
	91	0,00	0,00	0,00	0,00	0,00	0,00	92	0,00	0,00	0,00	0,00	0,00	0,00
74	60	0,00	0,00	0,00	0,00	0,00	0,00	61	0,00	0,00	0,00	0,00	0,00	0,00

TENS. Var.Bibl.Arch.: SHELL

Shell Nro	Nodo N.ro	S11 kg/cmq	S22 kg/cmq	S12 kg/cmq	M11 kg/cmq	M22 kg/cmq	M12 kg/cmq	Nodo N.ro	S11 kg/cmq	S22 kg/cmq	S12 kg/cmq	M11 kg/cmq	M22 kg/cmq	M12 kg/cmq
	92	0,00	0,00	0,00	0,00	0,00	0,00	93	0,00	0,00	0,00	0,00	0,00	0,00
75	61	0,00	0,00	0,00	0,00	0,00	0,00	62	0,00	0,00	0,00	0,00	0,00	0,00
	93	0,00	0,00	0,00	0,00	0,00	0,00	94	0,00	0,00	0,00	0,00	0,00	0,00
76	62	0,00	0,00	0,00	0,00	0,00	0,00	8	0,00	0,00	0,00	0,00	0,00	0,00
	94	0,00	0,00	0,00	0,00	0,00	0,00	95	0,00	0,00	0,00	0,00	0,00	0,00
77	97	0,00	0,00	0,00	0,00	0,00	0,00	98	0,00	0,00	0,00	0,00	0,00	0,00
	21	0,00	0,00	0,00	0,00	0,00	0,00	22	0,00	0,00	0,00	0,00	0,00	0,00
78	98	0,00	0,00	0,00	0,00	0,00	0,00	99	0,00	0,00	0,00	0,00	0,00	0,00
	22	0,00	0,00	0,00	0,00	0,00	0,00	23	0,00	0,00	0,00	0,00	0,00	0,00
79	99	0,00	0,00	0,00	0,00	0,00	0,00	100	0,00	0,00	0,00	0,00	0,00	0,00
	23	0,00	0,00	0,00	0,00	0,00	0,00	2	0,00	0,00	0,00	0,00	0,00	0,00
80	11	0,00	0,00	0,00	0,00	0,00	0,00	101	0,00	0,00	0,00	0,00	0,00	0,00
	96	0,00	0,00	0,00	0,00	0,00	0,00	97	0,00	0,00	0,00	0,00	0,00	0,00
81	101	0,00	0,00	0,00	0,00	0,00	0,00	102	0,00	0,00	0,00	0,00	0,00	0,00
	97	0,00	0,00	0,00	0,00	0,00	0,00	98	0,00	0,00	0,00	0,00	0,00	0,00
82	102	0,00	0,00	0,00	0,00	0,00	0,00	103	0,00	0,00	0,00	0,00	0,00	0,00
	98	0,00	0,00	0,00	0,00	0,00	0,00	99	0,00	0,00	0,00	0,00	0,00	0,00
83	103	0,00	0,00	0,00	0,00	0,00	0,00	12	0,00	0,00	0,00	0,00	0,00	0,00
	99	0,00	0,00	0,00	0,00	0,00	0,00	100	0,00	0,00	0,00	0,00	0,00	0,00
84	104	0,00	0,00	0,00	0,00	0,00	0,00	105	0,00	0,00	0,00	0,00	0,00	0,00
	55	0,00	0,00	0,00	0,00	0,00	0,00	50	0,00	0,00	0,00	0,00	0,00	0,00
85	105	0,00	0,00	0,00	0,00	0,00	0,00	106	0,00	0,00	0,00	0,00	0,00	0,00
	50	0,00	0,00	0,00	0,00	0,00	0,00	45	0,00	0,00	0,00	0,00	0,00	0,00
86	106	0,00	0,00	0,00	0,00	0,00	0,00	107	0,00	0,00	0,00	0,00	0,00	0,00
	45	0,00	0,00	0,00	0,00	0,00	0,00	5	0,00	0,00	0,00	0,00	0,00	0,00
87	12	0,00	0,00	0,00	0,00	0,00	0,00	108	0,00	0,00	0,00	0,00	0,00	0,00
	100	0,00	0,00	0,00	0,00	0,00	0,00	104	0,00	0,00	0,00	0,00	0,00	0,00
88	108	0,00	0,00	0,00	0,00	0,00	0,00	109	0,00	0,00	0,00	0,00	0,00	0,00
	104	0,00	0,00	0,00	0,00	0,00	0,00	105	0,00	0,00	0,00	0,00	0,00	0,00
89	109	0,00	0,00	0,00	0,00	0,00	0,00	110	0,00	0,00	0,00	0,00	0,00	0,00
	105	0,00	0,00	0,00	0,00	0,00	0,00	106	0,00	0,00	0,00	0,00	0,00	0,00
90	110	0,00	0,00	0,00	0,00	0,00	0,00	13	0,00	0,00	0,00	0,00	0,00	0,00
	106	0,00	0,00	0,00	0,00	0,00	0,00	107	0,00	0,00	0,00	0,00	0,00	0,00
91	111	0,00	0,00	0,00	0,00	0,00	0,00	112	0,00	0,00	0,00	0,00	0,00	0,00
	73	0,00	0,00	0,00	0,00	0,00	0,00	68	0,00	0,00	0,00	0,00	0,00	0,00
92	112	0,00	0,00	0,00	0,00	0,00	0,00	113	0,00	0,00	0,00	0,00	0,00	0,00
	68	0,00	0,00	0,00	0,00	0,00	0,00	63	0,00	0,00	0,00	0,00	0,00	0,00
93	113	0,00	0,00	0,00	0,00	0,00	0,00	114	0,00	0,00	0,00	0,00	0,00	0,00
	63	0,00	0,00	0,00	0,00	0,00	0,00	7	0,00	0,00	0,00	0,00	0,00	0,00
94	13	0,00	0,00	0,00	0,00	0,00	0,00	115	0,00	0,00	0,00	0,00	0,00	0,00
	107	0,00	0,00	0,00	0,00	0,00	0,00	111	0,00	0,00	0,00	0,00	0,00	0,00
95	115	0,00	0,00	0,00	0,00	0,00	0,00	116	0,00	0,00	0,00	0,00	0,00	0,00
	111	0,00	0,00	0,00	0,00	0,00	0,00	112	0,00	0,00	0,00	0,00	0,00	0,00
96	116	0,00	0,00	0,00	0,00	0,00	0,00	117	0,00	0,00	0,00	0,00	0,00	0,00
	112	0,00	0,00	0,00	0,00	0,00	0,00	113	0,00	0,00	0,00	0,00	0,00	0,00
97	117	0,00	0,00	0,00	0,00	0,00	0,00	14	0,00	0,00	0,00	0,00	0,00	0,00
	113	0,00	0,00	0,00	0,00	0,00	0,00	114	0,00	0,00	0,00	0,00	0,00	0,00
98	118	0,00	0,00	0,00	0,00	0,00	0,00	119	0,00	0,00	0,00	0,00	0,00	0,00
	91	0,00	0,00	0,00	0,00	0,00	0,00	86	0,00	0,00	0,00	0,00	0,00	0,00
99	119	0,00	0,00	0,00	0,00	0,00	0,00	120	0,00	0,00	0,00	0,00	0,00	0,00
	86	0,00	0,00	0,00	0,00	0,00	0,00	81	0,00	0,00	0,00	0,00	0,00	0,00
100	120	0,00	0,00	0,00	0,00	0,00	0,00	121	0,00	0,00	0,00	0,00	0,00	0,00
	81	0,00	0,00	0,00	0,00	0,00	0,00	9	0,00	0,00	0,00	0,00	0,00	0,00
101	14	0,00	0,00	0,00	0,00	0,00	0,00	122	0,00	0,00	0,00	0,00	0,00	0,00
	114	0,00	0,00	0,00	0,00	0,00	0,00	118	0,00	0,00	0,00	0,00	0,00	0,00
102	122	0,00	0,00	0,00	0,00	0,00	0,00	123	0,00	0,00	0,00	0,00	0,00	0,00
	118	0,00	0,00	0,00	0,00	0,00	0,00	119	0,00	0,00	0,00	0,00	0,00	0,00
103	123	0,00	0,00	0,00	0,00	0,00	0,00	124	0,00	0,00	0,00	0,00	0,00	0,00
	119	0,00	0,00	0,00	0,00	0,00	0,00	120	0,00	0,00	0,00	0,00	0,00	0,00
104	124	0,00	0,00	0,00	0,00	0,00	0,00	15	0,00	0,00	0,00	0,00	0,00	0,00
	120	0,00	0,00	0,00	0,00	0,00	0,00	121	0,00	0,00	0,00	0,00	0,00	0,00
105	126	0,00	0,00	0,00	0,00	0,00	0,00	127	0,00	0,00	0,00	0,00	0,00	0,00
	39	0,00	0,00	0,00	0,00	0,00	0,00	40	0,00	0,00	0,00	0,00	0,00	0,00
106	127	0,00	0,00	0,00	0,00	0,00	0,00	128	0,00	0,00	0,00	0,00	0,00	0,00
	40	0,00	0,00	0,00	0,00	0,00	0,00	41	0,00	0,00	0,00	0,00	0,00	0,00
107	128	0,00	0,00	0,00	0,00	0,00	0,00	129	0,00	0,00	0,00	0,00	0,00	0,00
	41	0,00	0,00	0,00	0,00	0,00	0,00	4	0,00	0,00	0,00	0,00	0,00	0,00
108	16	0,00	0,00	0,00	0,00	0,00	0,00	130	0,00	0,00	0,00	0,00	0,00	0,00
	125	0,00	0,00	0,00	0,00	0,00	0,00	126	0,00	0,00	0,00	0,00	0,00	0,00
109	130	0,00	0,00	0,00	0,00	0,00	0,00	131	0,00	0,00	0,00	0,00	0,00	0,00
	126	0,00	0,00	0,00	0,00	0,00	0,00	127	0,00	0,00	0,00	0,00	0,00	0,00
110	131	0,00	0,00	0,00	0,00	0,00	0,00	132	0,00	0,00	0,00	0,00	0,00	0,00
	127	0,00	0,00	0,00	0,00	0,00	0,00	128	0,00	0,00	0,00	0,00	0,00	0,00
111	132	0,00	0,00	0,00	0,00	0,00	0,00	17	0,00	0,00	0,00	0,00	0,00	0,00
	128	0,00	0,00	0,00	0,00	0,00	0,00	129	0,00	0,00	0,00	0,00	0,00	0,00
112	133	0,00	0,00	0,00	0,00	0,00	0,00	134	0,00	0,00	0,00	0,00	0,00	0,00
	59	0,00	0,00	0,00	0,00	0,00	0,00	54	0,00	0,00	0,00	0,00	0,00	0,00
113	134	0,00	0,00	0,00	0,00	0,00	0,00	135	0,00	0,00	0,00	0,00	0,00	0,00
	54	0,00	0,00	0,00	0,00	0,00	0,00	49	0,00	0,00	0,00	0,00	0,00	0,00
114	135	0,00	0,00	0,00	0,00	0,00	0,00	136	0,00	0,00	0,00	0,00	0,00	0,00
	49	0,00	0,00	0,00	0,00	0,00	0,00	6	0,00	0,00	0,00	0,00	0,00	0,00
115	17	0,00	0,00	0,00	0,00	0,00	0,00	137	0,00	0,00	0,00	0,00	0,00	0,00
	129	0,00	0,00	0,00	0,00	0,00	0,00	133	0,00	0,00	0,00	0,00	0,00	0,00
116	137	0,00	0,00	0,00	0,00	0,00	0,00	138	0,00	0,00	0,00	0,00	0,00	0,00
	133	0,00	0,00	0,00	0,00	0,00	0,00	134	0,00	0,00	0,00	0,00	0,00	0,00
117	138	0,00	0,00	0,00	0,00	0,00	0,00	139	0,00	0,00	0,00	0,00	0,00	0,00
	134	0,00	0,00	0,00	0,00	0,00	0,00	135	0,00	0,00	0,00	0,00	0,00	0,00
118	139	0,00	0,00	0,00	0,00	0,00	0,00	18	0,00	0,00	0,00	0,00	0,00	0,00
	135	0,00	0,00	0,00	0,00	0,00	0,00	136	0,00	0,00	0,00	0,00	0,00	0,00
119	140	0,00	0,00	0,00	0,00	0,00	0,00	141	0,00	0,00	0,00	0,00	0,00	0,00
	77	0,00	0,00	0,00	0,00	0,00	0,00	72	0,00	0,00	0,00	0,00	0,00	0,00

TENS. Var.Bibl.Arch.: SHELL

Shell Nro	Nodo N.ro	S11 kg/cmq	S22 kg/cmq	S12 kg/cmq	M11 kg/cmq	M22 kg/cmq	M12 kg/cmq	Nodo N.ro	S11 kg/cmq	S22 kg/cmq	S12 kg/cmq	M11 kg/cmq	M22 kg/cmq	M12 kg/cmq
120	141	0,00	0,00	0,00	0,00	0,00	0,00	142	0,00	0,00	0,00	0,00	0,00	0,00
	72	0,00	0,00	0,00	0,00	0,00	0,00	67	0,00	0,00	0,00	0,00	0,00	0,00
121	142	0,00	0,00	0,00	0,00	0,00	0,00	143	0,00	0,00	0,00	0,00	0,00	0,00
	67	0,00	0,00	0,00	0,00	0,00	0,00	8	0,00	0,00	0,00	0,00	0,00	0,00
122	18	0,00	0,00	0,00	0,00	0,00	0,00	144	0,00	0,00	0,00	0,00	0,00	0,00
	136	0,00	0,00	0,00	0,00	0,00	0,00	140	0,00	0,00	0,00	0,00	0,00	0,00
123	144	0,00	0,00	0,00	0,00	0,00	0,00	145	0,00	0,00	0,00	0,00	0,00	0,00
	140	0,00	0,00	0,00	0,00	0,00	0,00	141	0,00	0,00	0,00	0,00	0,00	0,00
124	145	0,00	0,00	0,00	0,00	0,00	0,00	146	0,00	0,00	0,00	0,00	0,00	0,00
	141	0,00	0,00	0,00	0,00	0,00	0,00	142	0,00	0,00	0,00	0,00	0,00	0,00
125	146	0,00	0,00	0,00	0,00	0,00	0,00	19	0,00	0,00	0,00	0,00	0,00	0,00
	142	0,00	0,00	0,00	0,00	0,00	0,00	143	0,00	0,00	0,00	0,00	0,00	0,00
126	147	0,00	0,00	0,00	0,00	0,00	0,00	148	0,00	0,00	0,00	0,00	0,00	0,00
	95	0,00	0,00	0,00	0,00	0,00	0,00	90	0,00	0,00	0,00	0,00	0,00	0,00
127	148	0,00	0,00	0,00	0,00	0,00	0,00	149	0,00	0,00	0,00	0,00	0,00	0,00
	90	0,00	0,00	0,00	0,00	0,00	0,00	85	0,00	0,00	0,00	0,00	0,00	0,00
128	149	0,00	0,00	0,00	0,00	0,00	0,00	150	0,00	0,00	0,00	0,00	0,00	0,00
	85	0,00	0,00	0,00	0,00	0,00	0,00	10	0,00	0,00	0,00	0,00	0,00	0,00
129	19	0,00	0,00	0,00	0,00	0,00	0,00	151	0,00	0,00	0,00	0,00	0,00	0,00
	143	0,00	0,00	0,00	0,00	0,00	0,00	147	0,00	0,00	0,00	0,00	0,00	0,00
130	151	0,00	0,00	0,00	0,00	0,00	0,00	152	0,00	0,00	0,00	0,00	0,00	0,00
	147	0,00	0,00	0,00	0,00	0,00	0,00	148	0,00	0,00	0,00	0,00	0,00	0,00
131	152	0,00	0,00	0,00	0,00	0,00	0,00	153	0,00	0,00	0,00	0,00	0,00	0,00
	148	0,00	0,00	0,00	0,00	0,00	0,00	149	0,00	0,00	0,00	0,00	0,00	0,00
132	153	0,00	0,00	0,00	0,00	0,00	0,00	20	0,00	0,00	0,00	0,00	0,00	0,00
	149	0,00	0,00	0,00	0,00	0,00	0,00	150	0,00	0,00	0,00	0,00	0,00	0,00
133	155	0,00	0,00	0,00	0,00	0,00	0,00	156	0,00	0,00	0,00	0,00	0,00	0,00
	132	0,00	0,00	0,00	0,00	0,00	0,00	131	0,00	0,00	0,00	0,00	0,00	0,00
134	156	0,00	0,00	0,00	0,00	0,00	0,00	157	0,00	0,00	0,00	0,00	0,00	0,00
	131	0,00	0,00	0,00	0,00	0,00	0,00	130	0,00	0,00	0,00	0,00	0,00	0,00
135	157	0,00	0,00	0,00	0,00	0,00	0,00	158	0,00	0,00	0,00	0,00	0,00	0,00
	130	0,00	0,00	0,00	0,00	0,00	0,00	16	0,00	0,00	0,00	0,00	0,00	0,00
136	159	0,00	0,00	0,00	0,00	0,00	0,00	160	0,00	0,00	0,00	0,00	0,00	0,00
	154	0,00	0,00	0,00	0,00	0,00	0,00	155	0,00	0,00	0,00	0,00	0,00	0,00
137	160	0,00	0,00	0,00	0,00	0,00	0,00	161	0,00	0,00	0,00	0,00	0,00	0,00
	155	0,00	0,00	0,00	0,00	0,00	0,00	156	0,00	0,00	0,00	0,00	0,00	0,00
138	161	0,00	0,00	0,00	0,00	0,00	0,00	162	0,00	0,00	0,00	0,00	0,00	0,00
	156	0,00	0,00	0,00	0,00	0,00	0,00	157	0,00	0,00	0,00	0,00	0,00	0,00
139	162	0,00	0,00	0,00	0,00	0,00	0,00	163	0,00	0,00	0,00	0,00	0,00	0,00
	157	0,00	0,00	0,00	0,00	0,00	0,00	158	0,00	0,00	0,00	0,00	0,00	0,00
140	164	0,00	0,00	0,00	0,00	0,00	0,00	165	0,00	0,00	0,00	0,00	0,00	0,00
	159	0,00	0,00	0,00	0,00	0,00	0,00	160	0,00	0,00	0,00	0,00	0,00	0,00
141	165	0,00	0,00	0,00	0,00	0,00	0,00	166	0,00	0,00	0,00	0,00	0,00	0,00
	160	0,00	0,00	0,00	0,00	0,00	0,00	161	0,00	0,00	0,00	0,00	0,00	0,00
142	166	0,00	0,00	0,00	0,00	0,00	0,00	167	0,00	0,00	0,00	0,00	0,00	0,00
	161	0,00	0,00	0,00	0,00	0,00	0,00	162	0,00	0,00	0,00	0,00	0,00	0,00
143	167	0,00	0,00	0,00	0,00	0,00	0,00	168	0,00	0,00	0,00	0,00	0,00	0,00
	162	0,00	0,00	0,00	0,00	0,00	0,00	163	0,00	0,00	0,00	0,00	0,00	0,00
144	12	0,00	0,00	0,00	0,00	0,00	0,00	103	0,00	0,00	0,00	0,00	0,00	0,00
	164	0,00	0,00	0,00	0,00	0,00	0,00	165	0,00	0,00	0,00	0,00	0,00	0,00
145	103	0,00	0,00	0,00	0,00	0,00	0,00	102	0,00	0,00	0,00	0,00	0,00	0,00
	165	0,00	0,00	0,00	0,00	0,00	0,00	166	0,00	0,00	0,00	0,00	0,00	0,00
146	102	0,00	0,00	0,00	0,00	0,00	0,00	101	0,00	0,00	0,00	0,00	0,00	0,00
	166	0,00	0,00	0,00	0,00	0,00	0,00	167	0,00	0,00	0,00	0,00	0,00	0,00
147	101	0,00	0,00	0,00	0,00	0,00	0,00	11	0,00	0,00	0,00	0,00	0,00	0,00
	167	0,00	0,00	0,00	0,00	0,00	0,00	168	0,00	0,00	0,00	0,00	0,00	0,00
148	169	0,00	0,00	0,00	0,00	0,00	0,00	170	0,00	0,00	0,00	0,00	0,00	0,00
	154	0,00	0,00	0,00	0,00	0,00	0,00	159	0,00	0,00	0,00	0,00	0,00	0,00
149	170	0,00	0,00	0,00	0,00	0,00	0,00	171	0,00	0,00	0,00	0,00	0,00	0,00
	159	0,00	0,00	0,00	0,00	0,00	0,00	164	0,00	0,00	0,00	0,00	0,00	0,00
150	171	0,00	0,00	0,00	0,00	0,00	0,00	108	0,00	0,00	0,00	0,00	0,00	0,00
	164	0,00	0,00	0,00	0,00	0,00	0,00	12	0,00	0,00	0,00	0,00	0,00	0,00
151	138	0,00	0,00	0,00	0,00	0,00	0,00	172	0,00	0,00	0,00	0,00	0,00	0,00
	137	0,00	0,00	0,00	0,00	0,00	0,00	169	0,00	0,00	0,00	0,00	0,00	0,00
152	172	0,00	0,00	0,00	0,00	0,00	0,00	173	0,00	0,00	0,00	0,00	0,00	0,00
	169	0,00	0,00	0,00	0,00	0,00	0,00	170	0,00	0,00	0,00	0,00	0,00	0,00
153	173	0,00	0,00	0,00	0,00	0,00	0,00	174	0,00	0,00	0,00	0,00	0,00	0,00
	170	0,00	0,00	0,00	0,00	0,00	0,00	171	0,00	0,00	0,00	0,00	0,00	0,00
154	174	0,00	0,00	0,00	0,00	0,00	0,00	109	0,00	0,00	0,00	0,00	0,00	0,00
	171	0,00	0,00	0,00	0,00	0,00	0,00	108	0,00	0,00	0,00	0,00	0,00	0,00
155	139	0,00	0,00	0,00	0,00	0,00	0,00	175	0,00	0,00	0,00	0,00	0,00	0,00
	138	0,00	0,00	0,00	0,00	0,00	0,00	172	0,00	0,00	0,00	0,00	0,00	0,00
156	175	0,00	0,00	0,00	0,00	0,00	0,00	176	0,00	0,00	0,00	0,00	0,00	0,00
	172	0,00	0,00	0,00	0,00	0,00	0,00	173	0,00	0,00	0,00	0,00	0,00	0,00
157	176	0,00	0,00	0,00	0,00	0,00	0,00	177	0,00	0,00	0,00	0,00	0,00	0,00
	173	0,00	0,00	0,00	0,00	0,00	0,00	174	0,00	0,00	0,00	0,00	0,00	0,00
158	177	0,00	0,00	0,00	0,00	0,00	0,00	110	0,00	0,00	0,00	0,00	0,00	0,00
	174	0,00	0,00	0,00	0,00	0,00	0,00	109	0,00	0,00	0,00	0,00	0,00	0,00
159	18	0,00	0,00	0,00	0,00	0,00	0,00	178	0,00	0,00	0,00	0,00	0,00	0,00
	139	0,00	0,00	0,00	0,00	0,00	0,00	175	0,00	0,00	0,00	0,00	0,00	0,00
160	178	0,00	0,00	0,00	0,00	0,00	0,00	179	0,00	0,00	0,00	0,00	0,00	0,00
	175	0,00	0,00	0,00	0,00	0,00	0,00	176	0,00	0,00	0,00	0,00	0,00	0,00
161	179	0,00	0,00	0,00	0,00	0,00	0,00	180	0,00	0,00	0,00	0,00	0,00	0,00
	176	0,00	0,00	0,00	0,00	0,00	0,00	177	0,00	0,00	0,00	0,00	0,00	0,00
162	180	0,00	0,00	0,00	0,00	0,00	0,00	13	0,00	0,00	0,00	0,00	0,00	0,00
	177	0,00	0,00	0,00	0,00	0,00	0,00	110	0,00	0,00	0,00	0,00	0,00	0,00
163	181	0,00	0,00	0,00	0,00	0,00	0,00	182	0,00	0,00	0,00	0,00	0,00	0,00
	178	0,00	0,00	0,00	0,00	0,00	0,00	179	0,00	0,00	0,00	0,00	0,00	0,00
164	182	0,00	0,00	0,00	0,00	0,00	0,00	183	0,00	0,00	0,00	0,00	0,00	0,00
	179	0,00	0,00	0,00	0,00	0,00	0,00	180	0,00	0,00	0,00	0,00	0,00	0,00
165	183	0,00	0,00	0,00	0,00	0,00	0,00	115	0,00	0,00	0,00	0,00	0,00	0,00

TENS. Var.Bibl.Arch.: SHELL

Shell Nro	Nodo N.ro	S11 kg/cmq	S22 kg/cmq	S12 kg/cmq	M11 kg/cmq	M22 kg/cmq	M12 kg/cmq	Nodo N.ro	S11 kg/cmq	S22 kg/cmq	S12 kg/cmq	M11 kg/cmq	M22 kg/cmq	M12 kg/cmq
	180	0,00	0,00	0,00	0,00	0,00	0,00	13	0,00	0,00	0,00	0,00	0,00	0,00
166	145	0,00	0,00	0,00	0,00	0,00	0,00	184	0,00	0,00	0,00	0,00	0,00	0,00
	144	0,00	0,00	0,00	0,00	0,00	0,00	181	0,00	0,00	0,00	0,00	0,00	0,00
167	184	0,00	0,00	0,00	0,00	0,00	0,00	185	0,00	0,00	0,00	0,00	0,00	0,00
	181	0,00	0,00	0,00	0,00	0,00	0,00	182	0,00	0,00	0,00	0,00	0,00	0,00
168	185	0,00	0,00	0,00	0,00	0,00	0,00	186	0,00	0,00	0,00	0,00	0,00	0,00
	182	0,00	0,00	0,00	0,00	0,00	0,00	183	0,00	0,00	0,00	0,00	0,00	0,00
169	186	0,00	0,00	0,00	0,00	0,00	0,00	116	0,00	0,00	0,00	0,00	0,00	0,00
	183	0,00	0,00	0,00	0,00	0,00	0,00	115	0,00	0,00	0,00	0,00	0,00	0,00
170	146	0,00	0,00	0,00	0,00	0,00	0,00	187	0,00	0,00	0,00	0,00	0,00	0,00
	145	0,00	0,00	0,00	0,00	0,00	0,00	184	0,00	0,00	0,00	0,00	0,00	0,00
171	187	0,00	0,00	0,00	0,00	0,00	0,00	188	0,00	0,00	0,00	0,00	0,00	0,00
	184	0,00	0,00	0,00	0,00	0,00	0,00	185	0,00	0,00	0,00	0,00	0,00	0,00
172	188	0,00	0,00	0,00	0,00	0,00	0,00	189	0,00	0,00	0,00	0,00	0,00	0,00
	185	0,00	0,00	0,00	0,00	0,00	0,00	186	0,00	0,00	0,00	0,00	0,00	0,00
173	189	0,00	0,00	0,00	0,00	0,00	0,00	117	0,00	0,00	0,00	0,00	0,00	0,00
	186	0,00	0,00	0,00	0,00	0,00	0,00	116	0,00	0,00	0,00	0,00	0,00	0,00
174	19	0,00	0,00	0,00	0,00	0,00	0,00	190	0,00	0,00	0,00	0,00	0,00	0,00
	146	0,00	0,00	0,00	0,00	0,00	0,00	187	0,00	0,00	0,00	0,00	0,00	0,00
175	190	0,00	0,00	0,00	0,00	0,00	0,00	191	0,00	0,00	0,00	0,00	0,00	0,00
	187	0,00	0,00	0,00	0,00	0,00	0,00	188	0,00	0,00	0,00	0,00	0,00	0,00
176	191	0,00	0,00	0,00	0,00	0,00	0,00	192	0,00	0,00	0,00	0,00	0,00	0,00
	188	0,00	0,00	0,00	0,00	0,00	0,00	189	0,00	0,00	0,00	0,00	0,00	0,00
177	192	0,00	0,00	0,00	0,00	0,00	0,00	14	0,00	0,00	0,00	0,00	0,00	0,00
	189	0,00	0,00	0,00	0,00	0,00	0,00	117	0,00	0,00	0,00	0,00	0,00	0,00
178	193	0,00	0,00	0,00	0,00	0,00	0,00	194	0,00	0,00	0,00	0,00	0,00	0,00
	190	0,00	0,00	0,00	0,00	0,00	0,00	191	0,00	0,00	0,00	0,00	0,00	0,00
179	194	0,00	0,00	0,00	0,00	0,00	0,00	195	0,00	0,00	0,00	0,00	0,00	0,00
	191	0,00	0,00	0,00	0,00	0,00	0,00	192	0,00	0,00	0,00	0,00	0,00	0,00
180	195	0,00	0,00	0,00	0,00	0,00	0,00	122	0,00	0,00	0,00	0,00	0,00	0,00
	192	0,00	0,00	0,00	0,00	0,00	0,00	14	0,00	0,00	0,00	0,00	0,00	0,00
181	152	0,00	0,00	0,00	0,00	0,00	0,00	196	0,00	0,00	0,00	0,00	0,00	0,00
	151	0,00	0,00	0,00	0,00	0,00	0,00	193	0,00	0,00	0,00	0,00	0,00	0,00
182	196	0,00	0,00	0,00	0,00	0,00	0,00	197	0,00	0,00	0,00	0,00	0,00	0,00
	193	0,00	0,00	0,00	0,00	0,00	0,00	194	0,00	0,00	0,00	0,00	0,00	0,00
183	197	0,00	0,00	0,00	0,00	0,00	0,00	198	0,00	0,00	0,00	0,00	0,00	0,00
	194	0,00	0,00	0,00	0,00	0,00	0,00	195	0,00	0,00	0,00	0,00	0,00	0,00
184	198	0,00	0,00	0,00	0,00	0,00	0,00	123	0,00	0,00	0,00	0,00	0,00	0,00
	195	0,00	0,00	0,00	0,00	0,00	0,00	122	0,00	0,00	0,00	0,00	0,00	0,00
185	153	0,00	0,00	0,00	0,00	0,00	0,00	199	0,00	0,00	0,00	0,00	0,00	0,00
	152	0,00	0,00	0,00	0,00	0,00	0,00	196	0,00	0,00	0,00	0,00	0,00	0,00
186	199	0,00	0,00	0,00	0,00	0,00	0,00	200	0,00	0,00	0,00	0,00	0,00	0,00
	196	0,00	0,00	0,00	0,00	0,00	0,00	197	0,00	0,00	0,00	0,00	0,00	0,00
187	200	0,00	0,00	0,00	0,00	0,00	0,00	201	0,00	0,00	0,00	0,00	0,00	0,00
	197	0,00	0,00	0,00	0,00	0,00	0,00	198	0,00	0,00	0,00	0,00	0,00	0,00
188	201	0,00	0,00	0,00	0,00	0,00	0,00	124	0,00	0,00	0,00	0,00	0,00	0,00
	198	0,00	0,00	0,00	0,00	0,00	0,00	123	0,00	0,00	0,00	0,00	0,00	0,00
189	20	0,00	0,00	0,00	0,00	0,00	0,00	202	0,00	0,00	0,00	0,00	0,00	0,00
	153	0,00	0,00	0,00	0,00	0,00	0,00	199	0,00	0,00	0,00	0,00	0,00	0,00
190	202	0,00	0,00	0,00	0,00	0,00	0,00	203	0,00	0,00	0,00	0,00	0,00	0,00
	199	0,00	0,00	0,00	0,00	0,00	0,00	200	0,00	0,00	0,00	0,00	0,00	0,00
191	203	0,00	0,00	0,00	0,00	0,00	0,00	204	0,00	0,00	0,00	0,00	0,00	0,00
	200	0,00	0,00	0,00	0,00	0,00	0,00	201	0,00	0,00	0,00	0,00	0,00	0,00
192	204	0,00	0,00	0,00	0,00	0,00	0,00	15	0,00	0,00	0,00	0,00	0,00	0,00
	201	0,00	0,00	0,00	0,00	0,00	0,00	124	0,00	0,00	0,00	0,00	0,00	0,00

FORZE Var.Nev.q<1000: SHELL

Shell Nro	Nodo N.ro	Tx (t)	Ty (t)	Tz (t)	Mx (t*m)	My (t*m)	Mz (t*m)	Nodo N.ro	Tx (t)	Ty (t)	Tz (t)	Mx (t*m)	My (t*m)	Mz (t*m)
1	24	0,00	0,00	0,21	-0,08	0,00	0,00	25	0,00	0,00	0,20	-0,08	0,00	0,00
	1	0,00	0,00	-0,21	-0,07	0,00	0,00	21	0,00	0,00	-0,20	-0,06	0,00	0,00
2	45	0,00	0,00	-0,20	0,00	0,06	0,00	46	0,00	0,00	0,20	0,00	0,08	0,00
	5	0,00	0,00	-0,20	0,00	0,06	0,00	42	0,00	0,00	0,20	0,00	0,08	0,00
3	63	0,00	0,00	-0,20	0,00	0,06	0,00	64	0,00	0,00	0,20	0,00	0,08	0,00
	7	0,00	0,00	-0,20	0,00	0,06	0,00	60	0,00	0,00	0,20	0,00	0,08	0,00
4	81	0,00	0,00	-0,20	0,00	0,06	0,00	82	0,00	0,00	0,20	0,00	0,08	0,00
	9	0,00	0,00	-0,21	0,00	0,06	0,00	78	0,00	0,00	0,21	0,00	0,08	0,00
5	96	0,00	-0,27	0,00	-0,07	0,00	0,00	97	-0,03	-0,29	0,00	-0,07	0,01	0,00
	1	0,05	0,29	-0,01	0,07	-0,01	0,00	21	-0,02	0,27	0,00	0,06	0,01	0,00
6	100	0,03	-0,28	0,00	-0,07	-0,01	0,00	104	-0,03	-0,28	0,00	-0,07	0,01	0,00
	2	0,03	0,28	0,00	0,06	-0,01	0,00	55	-0,03	0,28	0,00	0,06	0,01	0,00
7	107	0,03	-0,28	0,00	-0,07	-0,01	0,00	111	-0,03	-0,28	0,00	-0,07	0,01	0,00
	5	0,03	0,28	0,00	0,06	-0,01	0,00	73	-0,03	0,28	0,00	0,06	0,01	0,00
8	114	0,03	-0,28	0,00	-0,07	-0,01	0,00	118	-0,03	-0,28	0,00	-0,07	0,01	0,00
	7	0,03	0,28	0,00	0,06	-0,01	0,00	91	-0,03	0,28	0,00	0,06	0,01	0,00
9	125	0,00	-0,27	0,00	0,07	0,00	0,00	126	-0,03	-0,29	0,00	0,07	-0,01	0,00
	3	0,05	0,29	0,01	-0,07	0,01	0,00	39	-0,02	0,27	0,00	-0,06	-0,01	0,00
10	129	0,03	-0,28	0,00	0,07	0,01	0,00	133	-0,03	-0,28	0,00	0,07	-0,01	0,00
	4	0,03	0,28	0,00	-0,06	0,01	0,00	59	-0,03	0,28	0,00	-0,06	-0,01	0,00
11	136	0,03	-0,28	0,00	0,07	0,01	0,00	140	-0,03	-0,28	0,00	0,07	-0,01	0,00
	6	0,03	0,28	0,00	-0,06	0,01	0,00	77	-0,03	0,28	0,00	-0,06	-0,01	0,00
12	143	0,03	-0,28	0,00	0,07	0,01	0,00	147	-0,03	-0,28	0,00	0,07	-0,01	0,00
	8	0,03	0,28	0,00	-0,06	0,01	0,00	95	-0,03	0,28	0,00	-0,06	-0,01	0,00
13	154	0,00	0,00	-0,14	-0,08	0,00	0,00	155	0,00	0,00	-0,14	-0,08	0,00	0,00
	17	0,00	0,00	0,28	-0,07	0,00	0,00	132	0,00	0,00	0,28	-0,07	0,00	0,00
14	137	0,00	0,00	0,28	0,00	-0,07	0,00	169	0,00	0,00	-0,14	0,00	-0,08	0,00
	17	0,00	0,00	0,28	0,00	-0,07	0,00	154	0,00	0,00	-0,14	0,00	-0,08	0,00
15	144	0,00	0,00	0,28	0,00	-0,07	0,00	181	0,00	0,00	-0,14	0,00	-0,08	0,00
	18	0,00	0,00	0,28	0,00	-0,07	0,00	178	0,00	0,00	-0,14	0,00	-0,08	0,00
16	151	0,00	0,00	0,28	0,00	-0,07	0,00	193	0,00	0,00	-0,14	0,00	-0,08	0,00

FORZE Var.Nev.q<1000: SHELL

Shell Nro	Nodo N.ro	Tx (t)	Ty (t)	Tz (t)	Mx (t*m)	My (t*m)	Mz (t*m)	Nodo N.ro	Tx (t)	Ty (t)	Tz (t)	Mx (t*m)	My (t*m)	Mz (t*m)
	19	0,00	0,00	0,28	0,00	-0,07	0,00	190	0,00	0,00	-0,14	0,00	-0,08	0,00
17	25	0,00	0,00	0,20	-0,08	0,00	0,00	26	0,00	0,00	0,20	-0,08	0,00	0,00
	21	0,00	0,00	-0,20	-0,06	0,00	0,00	22	0,00	0,00	-0,21	-0,06	0,00	0,00
18	26	0,00	0,00	0,21	-0,08	0,00	0,00	27	0,00	0,00	0,21	-0,08	0,00	0,00
	22	0,00	0,00	-0,21	-0,06	0,00	0,00	23	0,00	0,00	-0,21	-0,06	0,00	0,00
19	27	0,00	0,00	0,20	-0,08	0,00	0,00	28	0,00	0,00	0,20	-0,08	0,00	0,00
	23	0,00	0,00	-0,20	-0,06	0,00	0,00	2	0,00	0,00	-0,20	-0,06	0,00	0,00
20	29	0,00	0,00	0,07	-0,13	0,00	0,00	30	0,00	0,00	0,07	-0,13	0,01	0,00
	24	0,00	0,00	-0,07	0,08	0,00	0,00	25	0,00	0,00	-0,06	0,08	0,01	0,00
21	30	0,00	0,00	0,06	-0,12	-0,01	0,00	31	0,00	0,00	0,07	-0,13	0,01	0,00
	25	0,00	0,00	-0,06	0,08	-0,01	0,00	26	0,00	0,00	-0,07	0,08	0,01	0,00
22	31	0,00	0,00	0,07	-0,13	-0,01	0,00	32	0,00	0,00	0,07	-0,13	0,01	0,00
	26	0,00	0,00	-0,07	0,08	-0,01	0,00	27	0,00	0,00	-0,07	0,08	0,01	0,00
23	32	0,00	0,00	0,07	-0,13	-0,01	0,00	33	0,00	0,00	0,07	-0,13	0,01	0,00
	27	0,00	0,00	-0,07	0,08	-0,01	0,00	28	0,00	0,00	-0,07	0,08	0,01	0,00
24	34	0,00	0,00	-0,07	-0,08	0,00	0,00	35	0,00	0,00	-0,06	-0,08	0,01	0,00
	29	0,00	0,00	0,07	0,13	0,00	0,00	30	0,00	0,00	0,07	0,13	0,01	0,00
25	35	0,00	0,00	-0,06	-0,08	-0,01	0,00	36	0,00	0,00	-0,07	-0,08	0,01	0,00
	30	0,00	0,00	0,06	0,12	-0,01	0,00	31	0,00	0,00	0,07	0,13	0,01	0,00
26	36	0,00	0,00	-0,07	-0,08	-0,01	0,00	37	0,00	0,00	-0,07	-0,08	0,01	0,00
	31	0,00	0,00	0,07	0,13	-0,01	0,00	32	0,00	0,00	0,07	0,13	0,01	0,00
27	37	0,00	0,00	-0,07	-0,08	-0,01	0,00	38	0,00	0,00	-0,07	-0,08	0,01	0,00
	32	0,00	0,00	0,07	0,13	-0,01	0,00	33	0,00	0,00	0,07	0,13	0,01	0,00
28	3	0,00	0,00	-0,21	0,07	0,00	0,00	39	0,00	0,00	-0,20	0,06	0,00	0,00
	34	0,00	0,00	0,21	0,08	0,00	0,00	35	0,00	0,00	0,20	0,08	0,00	0,00
29	39	0,00	0,00	-0,20	0,06	0,00	0,00	40	0,00	0,00	-0,21	0,06	0,00	0,00
	35	0,00	0,00	0,20	0,08	0,00	0,00	36	0,00	0,00	0,20	0,08	0,00	0,00
30	40	0,00	0,00	-0,21	0,06	0,00	0,00	41	0,00	0,00	-0,21	0,06	0,00	0,00
	36	0,00	0,00	0,21	0,08	0,00	0,00	37	0,00	0,00	0,21	0,08	0,00	0,00
31	41	0,00	0,00	-0,20	0,06	0,00	0,00	4	0,00	0,00	-0,20	0,06	0,00	0,00
	37	0,00	0,00	0,20	0,08	0,00	0,00	38	0,00	0,00	0,20	0,08	0,00	0,00
32	46	0,00	0,00	-0,07	-0,01	-0,08	0,00	47	0,00	0,00	0,07	-0,01	0,13	0,00
	42	0,00	0,00	-0,07	0,01	-0,08	0,00	43	0,00	0,00	0,07	0,01	0,13	0,00
33	47	0,00	0,00	0,07	-0,01	-0,13	0,00	48	0,00	0,00	-0,07	-0,01	0,08	0,00
	43	0,00	0,00	0,07	0,01	-0,13	0,00	44	0,00	0,00	-0,07	0,01	0,08	0,00
34	48	0,00	0,00	0,20	0,00	-0,08	0,00	49	0,00	0,00	-0,20	0,00	-0,06	0,00
	44	0,00	0,00	0,20	0,00	-0,08	0,00	6	0,00	0,00	-0,20	0,00	-0,06	0,00
35	50	0,00	0,00	-0,20	0,00	0,06	0,00	51	0,00	0,00	0,20	0,00	0,08	0,00
	45	0,00	0,00	-0,20	0,00	0,06	0,00	46	0,00	0,00	0,20	0,00	0,08	0,00
36	51	0,00	0,00	-0,07	-0,01	-0,08	0,00	52	0,00	0,00	0,07	-0,01	0,13	0,00
	46	0,00	0,00	-0,07	0,01	-0,08	0,00	47	0,00	0,00	0,07	0,01	0,13	0,00
37	52	0,00	0,00	0,07	-0,01	-0,13	0,00	53	0,00	0,00	-0,07	-0,01	0,08	0,00
	47	0,00	0,00	0,07	0,01	-0,13	0,00	48	0,00	0,00	-0,07	0,01	0,08	0,00
38	53	0,00	0,00	0,20	0,00	-0,08	0,00	54	0,00	0,00	-0,20	0,00	-0,06	0,00
	48	0,00	0,00	0,20	0,00	-0,08	0,00	49	0,00	0,00	-0,20	0,00	-0,06	0,00
39	55	0,00	0,00	-0,20	0,00	0,06	0,00	56	0,00	0,00	0,20	0,00	0,08	0,00
	50	0,00	0,00	-0,20	0,00	0,06	0,00	51	0,00	0,00	0,20	0,00	0,08	0,00
40	56	0,00	0,00	-0,07	-0,01	-0,08	0,00	57	0,00	0,00	0,07	-0,01	0,13	0,00
	51	0,00	0,00	-0,07	0,01	-0,08	0,00	52	0,00	0,00	0,07	0,01	0,13	0,00
41	57	0,00	0,00	0,07	-0,01	-0,13	0,00	58	0,00	0,00	-0,07	-0,01	0,08	0,00
	52	0,00	0,00	0,07	0,01	-0,13	0,00	53	0,00	0,00	-0,07	0,01	0,08	0,00
42	58	0,00	0,00	0,20	0,00	-0,08	0,00	59	0,00	0,00	-0,20	0,00	-0,06	0,00
	53	0,00	0,00	0,20	0,00	-0,08	0,00	54	0,00	0,00	-0,20	0,00	-0,06	0,00
43	2	0,00	0,00	-0,20	0,00	0,06	0,00	28	0,00	0,00	0,20	0,00	0,08	0,00
	55	0,00	0,00	-0,20	0,00	0,06	0,00	56	0,00	0,00	0,20	0,00	0,08	0,00
44	28	0,00	0,00	-0,07	-0,01	-0,08	0,00	33	0,00	0,00	0,07	-0,01	0,13	0,00
	56	0,00	0,00	-0,07	0,01	-0,08	0,00	57	0,00	0,00	0,07	0,01	0,13	0,00
45	33	0,00	0,00	0,07	-0,01	-0,13	0,00	38	0,00	0,00	-0,07	-0,01	0,08	0,00
	57	0,00	0,00	0,07	0,01	-0,13	0,00	58	0,00	0,00	-0,07	0,01	0,08	0,00
46	38	0,00	0,00	0,20	0,00	-0,08	0,00	4	0,00	0,00	-0,20	0,00	-0,06	0,00
	58	0,00	0,00	0,20	0,00	-0,08	0,00	59	0,00	0,00	-0,20	0,00	-0,06	0,00
47	64	0,00	0,00	-0,07	-0,01	-0,08	0,00	65	0,00	0,00	0,07	-0,01	0,13	0,00
	60	0,00	0,00	-0,07	0,01	-0,08	0,00	61	0,00	0,00	0,07	0,01	0,13	0,00
48	65	0,00	0,00	0,07	-0,01	-0,13	0,00	66	0,00	0,00	-0,07	-0,01	0,08	0,00
	61	0,00	0,00	0,07	0,01	-0,13	0,00	62	0,00	0,00	-0,07	0,01	0,08	0,00
49	66	0,00	0,00	0,20	0,00	-0,08	0,00	67	0,00	0,00	-0,20	0,00	-0,06	0,00
	62	0,00	0,00	0,20	0,00	-0,08	0,00	8	0,00	0,00	-0,20	0,00	-0,06	0,00
50	68	0,00	0,00	-0,20	0,00	0,06	0,00	69	0,00	0,00	0,20	0,00	0,08	0,00
	63	0,00	0,00	-0,20	0,00	0,06	0,00	64	0,00	0,00	0,20	0,00	0,08	0,00
51	69	0,00	0,00	-0,07	-0,01	-0,08	0,00	70	0,00	0,00	0,07	-0,01	0,13	0,00
	64	0,00	0,00	-0,07	0,01	-0,08	0,00	65	0,00	0,00	0,07	0,01	0,13	0,00
52	70	0,00	0,00	0,07	-0,01	-0,13	0,00	71	0,00	0,00	-0,07	-0,01	0,08	0,00
	65	0,00	0,00	0,07	0,01	-0,13	0,00	66	0,00	0,00	-0,07	0,01	0,08	0,00
53	71	0,00	0,00	0,20	0,00	-0,08	0,00	72	0,00	0,00	-0,20	0,00	-0,06	0,00
	66	0,00	0,00	0,20	0,00	-0,08	0,00	67	0,00	0,00	-0,20	0,00	-0,06	0,00
54	73	0,00	0,00	-0,20	0,00	0,06	0,00	74	0,00	0,00	0,20	0,00	0,08	0,00
	68	0,00	0,00	-0,20	0,00	0,06	0,00	69	0,00	0,00	0,20	0,00	0,08	0,00
55	74	0,00	0,00	-0,07	-0,01	-0,08	0,00	75	0,00	0,00	0,07	-0,01	0,13	0,00
	69	0,00	0,00	-0,07	0,01	-0,08	0,00	70	0,00	0,00	0,07	0,01	0,13	0,00
56	75	0,00	0,00	0,07	-0,01	-0,13	0,00	76	0,00	0,00	-0,07	-0,01	0,08	0,00
	70	0,00	0,00	0,07	0,01	-0,13	0,00	71	0,00	0,00	-0,07	0,01	0,08	0,00
57	76	0,00	0,00	0,20	0,00	-0,08	0,00	77	0,00	0,00	-0,20	0,00	-0,06	0,00
	71	0,00	0,00	0,20	0,00	-0,08	0,00	72	0,00	0,00	-0,20	0,00	-0,06	0,00
58	5	0,00	0,00	-0,20	0,00	0,06	0,00	42	0,00	0,00	0,20	0,00	0,08	0,00
	73	0,00	0,00	-0,20	0,00	0,06	0,00	74	0,00	0,00	0,20	0,00	0,08	0,00
59	42	0,00	0,00	-0,07	-0,01	-0,08	0,00	43	0,00	0,00	0,07	-0,01	0,13	0,00
	74	0,00	0,00	-0,07	0,01	-0,08	0,00	75	0,00	0,00	0,07	0,01	0,13	0,00
60	43	0,00	0,00	0,07	-0,01	-0,13	0,00	44	0,00	0,00	-0,07	-0,01	0,08	0,00
	75	0,00	0,00	0,07	0,01	-0,13	0,00	76	0,00	0,00	-0,07	0,01	0,08	0,00
61	44	0,00	0,00	0,20	0,00	-0,08	0,00	6	0,00	0,00	-0,20	0,00	-0,06	0,00
	76	0,00	0,00	0,20	0,00	-0,08	0,00	77	0,00	0,00	-0,20	0,00	-0,06	0,00

FORZE Var.Nev.q<1000: SHELL

Shell Nro	Nodo N.ro	Tx (t)	Ty (t)	Tz (t)	Mx (t*m)	My (t*m)	Mz (t*m)	Nodo N.ro	Tx (t)	Ty (t)	Tz (t)	Mx (t*m)	My (t*m)	Mz (t*m)
62	82	0,00	0,00	-0,06	-0,01	-0,08	0,00	83	0,00	0,00	0,07	-0,01	0,13	0,00
	78	0,00	0,00	-0,07	0,00	-0,08	0,00	79	0,00	0,00	0,07	0,00	0,13	0,00
63	83	0,00	0,00	0,07	-0,01	-0,13	0,00	84	0,00	0,00	-0,06	-0,01	0,08	0,00
	79	0,00	0,00	0,07	0,00	-0,13	0,00	80	0,00	0,00	-0,07	0,00	0,08	0,00
64	84	0,00	0,00	0,20	0,00	-0,08	0,00	85	0,00	0,00	-0,20	0,00	-0,06	0,00
	80	0,00	0,00	0,21	0,00	-0,08	0,00	10	0,00	0,00	-0,21	0,00	-0,06	0,00
65	86	0,00	0,00	-0,21	0,00	0,06	0,00	87	0,00	0,00	0,20	0,00	0,08	0,00
	81	0,00	0,00	-0,20	0,00	0,06	0,00	82	0,00	0,00	0,20	0,00	0,08	0,00
66	87	0,00	0,00	-0,07	-0,01	-0,08	0,00	88	0,00	0,00	0,07	-0,01	0,13	0,00
	82	0,00	0,00	-0,06	0,01	-0,08	0,00	83	0,00	0,00	0,06	0,01	0,12	0,00
67	88	0,00	0,00	0,07	-0,01	-0,13	0,00	89	0,00	0,00	-0,07	-0,01	0,08	0,00
	83	0,00	0,00	0,06	0,01	-0,12	0,00	84	0,00	0,00	-0,06	0,01	0,08	0,00
68	89	0,00	0,00	0,20	0,00	-0,08	0,00	90	0,00	0,00	-0,21	0,00	-0,06	0,00
	84	0,00	0,00	0,20	0,00	-0,08	0,00	85	0,00	0,00	-0,20	0,00	-0,06	0,00
69	91	0,00	0,00	-0,21	0,00	0,06	0,00	92	0,00	0,00	0,21	0,00	0,08	0,00
	86	0,00	0,00	-0,21	0,00	0,06	0,00	87	0,00	0,00	0,21	0,00	0,08	0,00
70	92	0,00	0,00	-0,07	-0,01	-0,08	0,00	93	0,00	0,00	0,07	-0,01	0,13	0,00
	87	0,00	0,00	-0,07	0,01	-0,08	0,00	88	0,00	0,00	0,07	0,01	0,13	0,00
71	93	0,00	0,00	0,07	-0,01	-0,13	0,00	94	0,00	0,00	-0,07	-0,01	0,08	0,00
	88	0,00	0,00	0,07	0,01	-0,13	0,00	89	0,00	0,00	-0,07	0,01	0,08	0,00
72	94	0,00	0,00	0,21	0,00	-0,08	0,00	95	0,00	0,00	-0,21	0,00	-0,06	0,00
	89	0,00	0,00	0,21	0,00	-0,08	0,00	90	0,00	0,00	-0,21	0,00	-0,06	0,00
73	7	0,00	0,00	-0,20	0,00	0,06	0,00	60	0,00	0,00	0,20	0,00	0,08	0,00
	91	0,00	0,00	-0,20	0,00	0,06	0,00	92	0,00	0,00	0,20	0,00	0,08	0,00
74	60	0,00	0,00	-0,07	-0,01	-0,08	0,00	61	0,00	0,00	0,07	-0,01	0,13	0,00
	92	0,00	0,00	-0,07	0,01	-0,08	0,00	93	0,00	0,00	0,07	0,01	0,13	0,00
75	61	0,00	0,00	0,07	-0,01	-0,13	0,00	62	0,00	0,00	-0,07	-0,01	0,08	0,00
	93	0,00	0,00	0,07	0,01	-0,13	0,00	94	0,00	0,00	-0,07	0,01	0,08	0,00
76	62	0,00	0,00	0,20	0,00	-0,08	0,00	8	0,00	0,00	-0,20	0,00	-0,06	0,00
	94	0,00	0,00	0,20	0,00	-0,08	0,00	95	0,00	0,00	-0,20	0,00	-0,06	0,00
77	97	0,03	-0,28	0,00	-0,06	-0,01	0,00	98	-0,03	-0,28	0,00	-0,06	0,01	0,00
	21	0,03	0,28	0,00	0,06	-0,01	0,00	22	-0,03	0,28	0,00	0,06	0,01	0,00
78	98	0,03	-0,28	0,00	-0,06	-0,01	0,00	99	-0,03	-0,28	0,00	-0,07	0,01	0,00
	22	0,03	0,28	0,00	0,06	-0,01	0,00	23	-0,03	0,28	0,00	0,06	0,01	0,00
79	99	0,03	-0,28	0,00	-0,07	-0,01	0,00	100	-0,03	-0,28	0,00	-0,07	0,01	0,00
	23	0,03	0,28	0,00	0,06	-0,01	0,00	2	-0,03	0,28	0,00	0,06	0,01	0,00
80	11	0,05	-0,29	0,00	-0,07	-0,01	0,00	101	-0,01	-0,27	0,00	-0,07	0,01	0,00
	96	0,00	0,27	0,00	0,07	0,00	0,00	97	-0,03	0,29	0,00	0,07	0,01	0,00
81	101	0,04	-0,28	0,00	-0,07	-0,01	0,00	102	-0,03	-0,28	0,00	-0,07	0,01	0,00
	97	0,03	0,28	0,00	0,06	-0,01	0,00	98	-0,03	0,28	0,00	0,06	0,01	0,00
82	102	0,03	-0,28	0,00	-0,07	-0,01	0,00	103	-0,03	-0,28	0,00	-0,07	0,01	0,00
	98	0,03	0,28	0,00	0,06	-0,01	0,00	99	-0,03	0,28	0,00	0,07	0,01	0,00
83	103	0,03	-0,28	0,00	-0,07	-0,01	0,00	12	-0,03	-0,28	0,00	-0,07	0,01	0,00
	99	0,03	0,28	0,00	0,07	-0,01	0,00	100	-0,03	0,28	0,00	0,07	0,01	0,00
84	104	0,03	-0,28	0,00	-0,07	-0,01	0,00	105	-0,03	-0,28	0,00	-0,07	0,01	0,00
	55	0,03	0,28	0,00	0,06	-0,01	0,00	50	-0,03	0,28	0,00	0,06	0,01	0,00
85	105	0,03	-0,28	0,00	-0,07	-0,01	0,00	106	-0,03	-0,28	0,00	-0,07	0,01	0,00
	50	0,03	0,28	0,00	0,06	-0,01	0,00	45	-0,03	0,28	0,00	0,06	0,01	0,00
86	106	0,03	-0,28	0,00	-0,07	-0,01	0,00	107	-0,03	-0,28	0,00	-0,07	0,01	0,00
	45	0,03	0,28	0,00	0,06	-0,01	0,00	5	-0,03	0,28	0,00	0,06	0,01	0,00
87	12	0,03	-0,28	0,00	-0,07	-0,01	0,00	108	-0,03	-0,28	0,00	-0,07	0,01	0,00
	100	0,03	0,28	0,00	0,07	-0,01	0,00	104	-0,03	0,28	0,00	0,07	0,01	0,00
88	108	0,03	-0,28	0,00	-0,07	-0,01	0,00	109	-0,03	-0,28	0,00	-0,07	0,01	0,00
	104	0,03	0,28	0,00	0,07	-0,01	0,00	105	-0,03	0,28	0,00	0,07	0,01	0,00
89	109	0,03	-0,28	0,00	-0,07	-0,01	0,00	110	-0,03	-0,28	0,00	-0,07	0,01	0,00
	105	0,03	0,28	0,00	0,07	-0,01	0,00	106	-0,03	0,28	0,00	0,07	0,01	0,00
90	110	0,03	-0,28	0,00	-0,07	-0,01	0,00	13	-0,03	-0,28	0,00	-0,07	0,01	0,00
	106	0,03	0,28	0,00	0,07	-0,01	0,00	107	-0,03	0,28	0,00	0,07	0,01	0,00
91	111	0,03	-0,28	0,00	-0,07	-0,01	0,00	112	-0,03	-0,28	0,00	-0,07	0,01	0,00
	73	0,03	0,28	0,00	0,06	-0,01	0,00	68	-0,03	0,28	0,00	0,06	0,01	0,00
92	112	0,03	-0,28	0,00	-0,07	-0,01	0,00	113	-0,03	-0,28	0,00	-0,07	0,01	0,00
	68	0,03	0,28	0,00	0,06	-0,01	0,00	63	-0,03	0,28	0,00	0,06	0,01	0,00
93	113	0,03	-0,28	0,00	-0,07	-0,01	0,00	114	-0,03	-0,28	0,00	-0,07	0,01	0,00
	63	0,03	0,28	0,00	0,06	-0,01	0,00	7	-0,03	0,28	0,00	0,06	0,01	0,00
94	13	0,03	-0,28	0,00	-0,07	-0,01	0,00	115	-0,03	-0,28	0,00	-0,07	0,01	0,00
	107	0,03	0,28	0,00	0,07	-0,01	0,00	111	-0,03	0,28	0,00	0,07	0,01	0,00
95	115	0,03	-0,28	0,00	-0,07	-0,01	0,00	116	-0,03	-0,28	0,00	-0,07	0,01	0,00
	111	0,03	0,28	0,00	0,07	-0,01	0,00	112	-0,03	0,28	0,00	0,07	0,01	0,00
96	116	0,03	-0,28	0,00	-0,07	-0,01	0,00	117	-0,03	-0,28	0,00	-0,07	0,01	0,00
	112	0,03	0,28	0,00	0,07	-0,01	0,00	113	-0,03	0,28	0,00	0,07	0,01	0,00
97	117	0,03	-0,28	0,00	-0,07	-0,01	0,00	14	-0,03	-0,28	0,00	-0,07	0,01	0,00
	113	0,03	0,28	0,00	0,07	-0,01	0,00	114	-0,03	0,28	0,00	0,07	0,01	0,00
98	118	0,03	-0,28	0,00	-0,07	-0,01	0,00	119	-0,03	-0,28	0,00	-0,06	0,01	0,00
	91	0,03	0,28	0,00	0,06	-0,01	0,00	86	-0,03	0,28	0,00	0,06	0,01	0,00
99	119	0,03	-0,28	0,00	-0,06	-0,01	0,00	120	-0,03	-0,28	0,00	-0,06	0,01	0,00
	86	0,03	0,28	0,00	0,06	-0,01	0,00	81	-0,03	0,28	0,00	0,06	0,01	0,00
100	120	0,03	-0,29	0,00	-0,06	-0,01	0,00	121	0,00	-0,27	0,00	-0,07	0,00	0,00
	81	0,02	0,27	0,00	0,06	-0,01	0,00	9	-0,05	0,29	-0,01	0,06	0,01	0,00
101	14	0,03	-0,28	0,00	-0,07	-0,01	0,00	122	-0,03	-0,28	0,00	-0,07	0,01	0,00
	114	0,03	0,28	0,00	0,07	-0,01	0,00	118	-0,03	0,28	0,00	0,07	0,01	0,00
102	122	0,03	-0,28	0,00	-0,07	-0,01	0,00	123	-0,03	-0,28	0,00	-0,07	0,01	0,00
	118	0,03	0,28	0,00	0,07	-0,01	0,00	119	-0,03	0,28	0,00	0,06	0,01	0,00
103	123	0,03	-0,28	0,00	-0,07	-0,01	0,00	124	-0,04	-0,28	0,00	-0,07	0,01	0,00
	119	0,03	0,28	0,00	0,06	-0,01	0,00	120	-0,03	0,28	0,00	0,06	0,01	0,00
104	124	0,02	-0,27	0,00	-0,07	-0,01	0,00	15	-0,05	-0,29	0,00	-0,07	0,01	0,00
	120	0,03	0,29	0,00	0,06	-0,01	0,00	121	0,00	0,27	0,00	0,07	0,00	0,00
105	126	0,03	-0,28	0,00	0,06	0,01	0,00	127	-0,03	-0,28	0,00	0,06	-0,01	0,00
	39	0,03	0,28	0,00	-0,06	0,01	0,00	40	-0,03	0,28	0,00	-0,06	-0,01	0,00
106	127	0,03	-0,28	0,00	0,06	0,01	0,00	128	-0,03	-0,28	0,00	0,07	-0,01	0,00
	40	0,03	0,28	0,00	-0,06	0,01	0,00	41	-0,03	0,28	0,00	-0,06	-0,01	0,00
107	128	0,03	-0,28	0,00	0,07	0,01	0,00	129	-0,03	-0,28	0,00	0,07	-0,01	0,00

FORZE Var.Nev.q<1000: SHELL

Shell Nro	Nodo N.ro	Tx (t)	Ty (t)	Tz (t)	Mx (t*m)	My (t*m)	Mz (t*m)	Nodo N.ro	Tx (t)	Ty (t)	Tz (t)	Mx (t*m)	My (t*m)	Mz (t*m)
	41	0,03	0,28	0,00	-0,06	0,01	0,00	4	-0,03	0,28	0,00	-0,06	-0,01	0,00
108	16	0,05	-0,29	0,00	0,07	0,01	0,00	130	-0,01	-0,27	0,00	0,07	-0,01	0,00
	125	0,00	0,27	0,00	-0,07	0,00	0,00	126	-0,03	0,29	0,00	-0,07	-0,01	0,00
109	130	0,04	-0,28	0,00	0,07	0,01	0,00	131	-0,03	-0,28	0,00	0,07	-0,01	0,00
	126	0,03	0,28	0,00	-0,06	0,01	0,00	127	-0,03	0,28	0,00	-0,06	-0,01	0,00
110	131	0,03	-0,28	0,00	0,07	0,01	0,00	132	-0,03	-0,28	0,00	0,07	-0,01	0,00
	127	0,03	0,28	0,00	-0,06	0,01	0,00	128	-0,03	0,28	0,00	-0,07	-0,01	0,00
111	132	0,03	-0,28	0,00	0,07	0,01	0,00	17	-0,03	-0,28	0,00	0,07	-0,01	0,00
	128	0,03	0,28	0,00	-0,07	0,01	0,00	129	-0,03	0,28	0,00	-0,07	-0,01	0,00
112	133	0,03	-0,28	0,00	0,07	0,01	0,00	134	-0,03	-0,28	0,00	0,07	-0,01	0,00
	59	0,03	0,28	0,00	-0,06	0,01	0,00	54	-0,03	0,28	0,00	-0,06	-0,01	0,00
113	134	0,03	-0,28	0,00	0,07	0,01	0,00	135	-0,03	-0,28	0,00	0,07	-0,01	0,00
	54	0,03	0,28	0,00	-0,06	0,01	0,00	49	-0,03	0,28	0,00	-0,06	-0,01	0,00
114	135	0,03	-0,28	0,00	0,07	0,01	0,00	136	-0,03	-0,28	0,00	0,07	-0,01	0,00
	49	0,03	0,28	0,00	-0,06	0,01	0,00	6	-0,03	0,28	0,00	-0,06	-0,01	0,00
115	17	0,03	-0,28	0,00	0,07	0,01	0,00	137	-0,03	-0,28	0,00	0,07	-0,01	0,00
	129	0,03	0,28	0,00	-0,07	0,01	0,00	133	-0,03	0,28	0,00	-0,07	-0,01	0,00
116	137	0,03	-0,28	0,00	0,07	0,01	0,00	138	-0,03	-0,28	0,00	0,07	-0,01	0,00
	133	0,03	0,28	0,00	-0,07	0,01	0,00	134	-0,03	0,28	0,00	-0,07	-0,01	0,00
117	138	0,03	-0,28	0,00	0,07	0,01	0,00	139	-0,03	-0,28	0,00	0,07	-0,01	0,00
	134	0,03	0,28	0,00	-0,07	0,01	0,00	135	-0,03	0,28	0,00	-0,07	-0,01	0,00
118	139	0,03	-0,28	0,00	0,07	0,01	0,00	18	-0,03	-0,28	0,00	0,07	-0,01	0,00
	135	0,03	0,28	0,00	-0,07	0,01	0,00	136	-0,03	0,28	0,00	-0,07	-0,01	0,00
119	140	0,03	-0,28	0,00	0,07	0,01	0,00	141	-0,03	-0,28	0,00	0,07	-0,01	0,00
	77	0,03	0,28	0,00	-0,06	0,01	0,00	72	-0,03	0,28	0,00	-0,06	-0,01	0,00
120	141	0,03	-0,28	0,00	0,07	0,01	0,00	142	-0,03	-0,28	0,00	0,07	-0,01	0,00
	72	0,03	0,28	0,00	-0,06	0,01	0,00	67	-0,03	0,28	0,00	-0,06	-0,01	0,00
121	142	0,03	-0,28	0,00	0,07	0,01	0,00	143	-0,03	-0,28	0,00	0,07	-0,01	0,00
	67	0,03	0,28	0,00	-0,06	0,01	0,00	8	-0,03	0,28	0,00	-0,06	-0,01	0,00
122	18	0,03	-0,28	0,00	0,07	0,01	0,00	144	-0,03	-0,28	0,00	0,07	-0,01	0,00
	136	0,03	0,28	0,00	-0,07	0,01	0,00	140	-0,03	0,28	0,00	-0,07	-0,01	0,00
123	144	0,03	-0,28	0,00	0,07	0,01	0,00	145	-0,03	-0,28	0,00	0,07	-0,01	0,00
	140	0,03	0,28	0,00	-0,07	0,01	0,00	141	-0,03	0,28	0,00	-0,07	-0,01	0,00
124	145	0,03	-0,28	0,00	0,07	0,01	0,00	146	-0,03	-0,28	0,00	0,07	-0,01	0,00
	141	0,03	0,28	0,00	-0,07	0,01	0,00	142	-0,03	0,28	0,00	-0,07	-0,01	0,00
125	146	0,03	-0,28	0,00	0,07	0,01	0,00	19	-0,03	-0,28	0,00	0,07	-0,01	0,00
	142	0,03	0,28	0,00	-0,07	0,01	0,00	143	-0,03	0,28	0,00	-0,07	-0,01	0,00
126	147	0,03	-0,28	0,00	0,07	0,01	0,00	148	-0,03	-0,28	0,00	0,06	-0,01	0,00
	95	0,03	0,28	0,00	-0,06	0,01	0,00	90	-0,03	0,28	0,00	-0,06	-0,01	0,00
127	148	0,03	-0,28	0,00	0,06	0,01	0,00	149	-0,03	-0,28	0,00	0,06	-0,01	0,00
	90	0,03	0,28	0,00	-0,06	0,01	0,00	85	-0,03	0,28	0,00	-0,06	-0,01	0,00
128	149	0,03	-0,29	0,00	0,06	0,01	0,00	150	0,00	-0,27	0,00	0,07	0,00	0,00
	85	0,02	0,27	0,00	-0,06	0,01	0,00	10	-0,05	0,29	0,01	-0,06	-0,01	0,00
129	19	0,03	-0,28	0,00	0,07	0,01	0,00	151	-0,03	-0,28	0,00	0,07	-0,01	0,00
	143	0,03	0,28	0,00	-0,07	0,01	0,00	147	-0,03	0,28	0,00	-0,07	-0,01	0,00
130	151	0,03	-0,28	0,00	0,07	0,01	0,00	152	-0,03	-0,28	0,00	0,07	-0,01	0,00
	147	0,03	0,28	0,00	-0,07	0,01	0,00	148	-0,03	0,28	0,00	-0,06	-0,01	0,00
131	152	0,03	-0,28	0,00	0,07	0,01	0,00	153	-0,04	-0,28	0,00	0,07	-0,01	0,00
	148	0,03	0,28	0,00	-0,06	0,01	0,00	149	-0,03	0,28	0,00	-0,06	-0,01	0,00
132	153	0,02	-0,27	0,00	0,07	0,01	0,00	20	-0,05	-0,29	0,00	0,07	-0,01	0,00
	149	0,03	0,29	0,00	-0,06	0,01	0,00	150	0,00	0,27	0,00	-0,07	0,00	0,00
133	155	0,00	0,00	-0,14	-0,08	0,00	0,00	156	0,00	0,00	-0,14	-0,08	0,00	0,00
	132	0,00	0,00	0,28	-0,07	0,00	0,00	131	0,00	0,00	0,28	-0,07	0,00	0,00
134	156	0,00	0,00	-0,14	-0,08	0,00	0,00	157	0,00	0,00	-0,14	-0,08	0,00	0,00
	131	0,00	0,00	0,28	-0,07	0,00	0,00	130	0,00	0,00	0,28	-0,07	0,00	0,00
135	157	0,00	0,00	-0,14	-0,08	0,00	0,00	158	0,00	0,00	-0,15	-0,08	0,00	0,00
	130	0,00	0,00	0,28	-0,07	0,00	0,00	16	0,00	0,00	0,29	-0,07	0,00	0,00
136	159	0,00	0,00	0,00	-0,13	-0,01	0,00	160	0,00	0,00	0,00	-0,13	0,01	0,00
	154	0,00	0,00	0,14	0,08	-0,01	0,00	155	0,00	0,00	0,14	0,08	0,01	0,00
137	160	0,00	0,00	0,00	-0,13	-0,01	0,00	161	0,00	0,00	0,00	-0,13	0,01	0,00
	155	0,00	0,00	0,14	0,08	-0,01	0,00	156	0,00	0,00	0,14	0,08	0,01	0,00
138	161	0,00	0,00	0,00	-0,13	-0,01	0,00	162	0,00	0,00	0,00	-0,13	0,01	0,00
	156	0,00	0,00	0,14	0,08	-0,01	0,00	157	0,00	0,00	0,14	0,08	0,01	0,00
139	162	0,00	0,00	0,00	-0,13	-0,01	0,00	163	0,00	0,00	0,00	-0,13	0,00	0,00
	157	0,00	0,00	0,13	0,08	-0,01	0,00	158	0,00	0,00	0,15	0,08	0,00	0,00
140	164	0,00	0,00	0,14	-0,08	-0,01	0,00	165	0,00	0,00	0,14	-0,08	0,01	0,00
	159	0,00	0,00	0,00	0,13	-0,01	0,00	160	0,00	0,00	0,00	0,13	0,01	0,00
141	165	0,00	0,00	0,14	-0,08	-0,01	0,00	166	0,00	0,00	0,14	-0,08	0,01	0,00
	160	0,00	0,00	0,00	0,13	-0,01	0,00	161	0,00	0,00	0,00	0,13	0,01	0,00
142	166	0,00	0,00	0,14	-0,08	-0,01	0,00	167	0,00	0,00	0,14	-0,08	0,01	0,00
	161	0,00	0,00	0,00	0,13	-0,01	0,00	162	0,00	0,00	0,00	0,13	0,01	0,00
143	167	0,00	0,00	0,13	-0,08	-0,01	0,00	168	0,00	0,00	0,15	-0,08	0,00	0,00
	162	0,00	0,00	0,00	0,13	-0,01	0,00	163	0,00	0,00	0,00	0,13	0,00	0,00
144	12	0,00	0,00	0,28	0,07	0,00	0,00	103	0,00	0,00	0,28	0,07	0,00	0,00
	164	0,00	0,00	-0,14	0,08	0,00	0,00	165	0,00	0,00	-0,14	0,08	0,00	0,00
145	103	0,00	0,00	0,28	0,07	0,00	0,00	102	0,00	0,00	0,28	0,07	0,00	0,00
	165	0,00	0,00	-0,14	0,08	0,00	0,00	166	0,00	0,00	-0,14	0,08	0,00	0,00
146	102	0,00	0,00	0,28	0,07	0,00	0,00	101	0,00	0,00	0,28	0,07	0,00	0,00
	166	0,00	0,00	-0,14	0,08	0,00	0,00	167	0,00	0,00	-0,14	0,08	0,00	0,00
147	101	0,00	0,00	0,28	0,07	0,00	0,00	11	0,00	0,00	0,29	0,07	0,00	0,00
	167	0,00	0,00	-0,14	0,08	0,00	0,00	168	0,00	0,00	-0,15	0,08	0,00	0,00
148	169	0,00	0,00	0,14	0,01	0,08	0,00	170	0,00	0,00	0,00	0,01	-0,13	0,00
	154	0,00	0,00	0,14	-0,01	0,08	0,00	159	0,00	0,00	0,00	-0,01	-0,13	0,00
149	170	0,00	0,00	0,00	0,01	0,13	0,00	171	0,00	0,00	0,14	0,01	-0,08	0,00
	159	0,00	0,00	0,00	-0,01	0,13	0,00	164	0,00	0,00	0,14	-0,01	-0,08	0,00
150	171	0,00	0,00	-0,14	0,00	0,08	0,00	108	0,00	0,00	0,28	0,00	0,07	0,00
	164	0,00	0,00	-0,14	0,00	0,08	0,00	12	0,00	0,00	0,28	0,00	0,07	0,00
151	138	0,00	0,00	0,28	0,00	-0,07	0,00	172	0,00	0,00	-0,14	0,00	-0,08	0,00
	137	0,00	0,00	0,28	0,00	-0,07	0,00	169	0,00	0,00	-0,14	0,00	-0,08	0,00
152	172	0,00	0,00	0,14	0,01	0,08	0,00	173	0,00	0,00	0,00	0,01	-0,13	0,00
	169	0,00	0,00	0,14	-0,01	0,08	0,00	170	0,00	0,00	0,00	-0,01	-0,13	0,00

FORZE Var.Nev.q<1000: SHELL

Shell Nro	Nodo N.ro	Tx (t)	Ty (t)	Tz (t)	Mx (t*m)	My (t*m)	Mz (t*m)	Nodo N.ro	Tx (t)	Ty (t)	Tz (t)	Mx (t*m)	My (t*m)	Mz (t*m)
153	173	0,00	0,00	0,00	0,01	0,13	0,00	174	0,00	0,00	0,14	0,01	-0,08	0,00
	170	0,00	0,00	0,00	-0,01	0,13	0,00	171	0,00	0,00	0,14	-0,01	-0,08	0,00
154	174	0,00	0,00	-0,14	0,00	0,08	0,00	109	0,00	0,00	0,28	0,00	0,07	0,00
	171	0,00	0,00	-0,14	0,00	0,08	0,00	108	0,00	0,00	0,28	0,00	0,07	0,00
155	139	0,00	0,00	0,28	0,00	-0,07	0,00	175	0,00	0,00	-0,14	0,00	-0,08	0,00
	138	0,00	0,00	0,28	0,00	-0,07	0,00	172	0,00	0,00	-0,14	0,00	-0,08	0,00
156	175	0,00	0,00	0,14	0,01	0,08	0,00	176	0,00	0,00	0,00	0,01	-0,13	0,00
	172	0,00	0,00	0,14	-0,01	0,08	0,00	173	0,00	0,00	0,00	-0,01	-0,13	0,00
157	176	0,00	0,00	0,00	0,01	0,13	0,00	177	0,00	0,00	0,14	0,01	-0,08	0,00
	173	0,00	0,00	0,00	-0,01	0,13	0,00	174	0,00	0,00	0,14	-0,01	-0,08	0,00
158	177	0,00	0,00	-0,14	0,00	0,08	0,00	110	0,00	0,00	0,28	0,00	0,07	0,00
	174	0,00	0,00	-0,14	0,00	0,08	0,00	109	0,00	0,00	0,28	0,00	0,07	0,00
159	18	0,00	0,00	0,28	0,00	-0,07	0,00	178	0,00	0,00	-0,14	0,00	-0,08	0,00
	139	0,00	0,00	0,28	0,00	-0,07	0,00	175	0,00	0,00	-0,14	0,00	-0,08	0,00
160	178	0,00	0,00	0,14	0,01	0,08	0,00	179	0,00	0,00	0,00	0,01	-0,13	0,00
	175	0,00	0,00	0,14	-0,01	0,08	0,00	176	0,00	0,00	0,00	-0,01	-0,13	0,00
161	179	0,00	0,00	0,00	0,01	0,13	0,00	180	0,00	0,00	0,14	0,01	-0,08	0,00
	176	0,00	0,00	0,00	-0,01	0,13	0,00	177	0,00	0,00	0,14	-0,01	-0,08	0,00
162	180	0,00	0,00	-0,14	0,00	0,08	0,00	13	0,00	0,00	0,28	0,00	0,07	0,00
	177	0,00	0,00	-0,14	0,00	0,08	0,00	110	0,00	0,00	0,28	0,00	0,07	0,00
163	181	0,00	0,00	0,14	0,01	0,08	0,00	182	0,00	0,00	0,00	0,01	-0,13	0,00
	178	0,00	0,00	0,14	-0,01	0,08	0,00	179	0,00	0,00	0,00	-0,01	-0,13	0,00
164	182	0,00	0,00	0,00	0,01	0,13	0,00	183	0,00	0,00	0,14	0,01	-0,08	0,00
	179	0,00	0,00	0,00	-0,01	0,13	0,00	180	0,00	0,00	0,14	-0,01	-0,08	0,00
165	183	0,00	0,00	-0,14	0,00	0,08	0,00	115	0,00	0,00	0,28	0,00	0,07	0,00
	180	0,00	0,00	-0,14	0,00	0,08	0,00	13	0,00	0,00	0,28	0,00	0,07	0,00
166	145	0,00	0,00	0,28	0,00	-0,07	0,00	184	0,00	0,00	-0,14	0,00	-0,08	0,00
	144	0,00	0,00	0,28	0,00	-0,07	0,00	181	0,00	0,00	-0,14	0,00	-0,08	0,00
167	184	0,00	0,00	0,14	0,01	0,08	0,00	185	0,00	0,00	0,00	0,01	-0,13	0,00
	181	0,00	0,00	0,14	-0,01	0,08	0,00	182	0,00	0,00	0,00	-0,01	-0,13	0,00
168	185	0,00	0,00	0,00	0,01	0,13	0,00	186	0,00	0,00	0,14	0,01	-0,08	0,00
	182	0,00	0,00	0,00	-0,01	0,13	0,00	183	0,00	0,00	0,14	-0,01	-0,08	0,00
169	186	0,00	0,00	-0,14	0,00	0,08	0,00	116	0,00	0,00	0,28	0,00	0,07	0,00
	183	0,00	0,00	-0,14	0,00	0,08	0,00	115	0,00	0,00	0,28	0,00	0,07	0,00
170	146	0,00	0,00	0,28	0,00	-0,07	0,00	187	0,00	0,00	-0,14	0,00	-0,08	0,00
	145	0,00	0,00	0,28	0,00	-0,07	0,00	184	0,00	0,00	-0,14	0,00	-0,08	0,00
171	187	0,00	0,00	0,14	0,01	0,08	0,00	188	0,00	0,00	0,00	0,01	-0,13	0,00
	184	0,00	0,00	0,14	-0,01	0,08	0,00	185	0,00	0,00	0,00	-0,01	-0,13	0,00
172	188	0,00	0,00	0,00	0,01	0,13	0,00	189	0,00	0,00	0,14	0,01	-0,08	0,00
	185	0,00	0,00	0,00	-0,01	0,13	0,00	186	0,00	0,00	0,14	-0,01	-0,08	0,00
173	189	0,00	0,00	-0,14	0,00	0,08	0,00	117	0,00	0,00	0,28	0,00	0,07	0,00
	186	0,00	0,00	-0,14	0,00	0,08	0,00	116	0,00	0,00	0,28	0,00	0,07	0,00
174	19	0,00	0,00	0,28	0,00	-0,07	0,00	190	0,00	0,00	-0,14	0,00	-0,08	0,00
	146	0,00	0,00	0,28	0,00	-0,07	0,00	187	0,00	0,00	-0,14	0,00	-0,08	0,00
175	190	0,00	0,00	0,14	0,01	0,08	0,00	191	0,00	0,00	0,00	0,01	-0,13	0,00
	187	0,00	0,00	0,14	-0,01	0,08	0,00	188	0,00	0,00	0,00	-0,01	-0,13	0,00
176	191	0,00	0,00	0,00	0,01	0,13	0,00	192	0,00	0,00	0,14	0,01	-0,08	0,00
	188	0,00	0,00	0,00	-0,01	0,13	0,00	189	0,00	0,00	0,14	-0,01	-0,08	0,00
177	192	0,00	0,00	-0,14	0,00	0,08	0,00	14	0,00	0,00	0,28	0,00	0,07	0,00
	189	0,00	0,00	-0,14	0,00	0,08	0,00	117	0,00	0,00	0,28	0,00	0,07	0,00
178	193	0,00	0,00	0,14	0,01	0,08	0,00	194	0,00	0,00	0,00	0,01	-0,13	0,00
	190	0,00	0,00	0,14	-0,01	0,08	0,00	191	0,00	0,00	0,00	-0,01	-0,13	0,00
179	194	0,00	0,00	0,00	0,01	0,13	0,00	195	0,00	0,00	0,14	0,01	-0,08	0,00
	191	0,00	0,00	0,00	-0,01	0,13	0,00	192	0,00	0,00	0,14	-0,01	-0,08	0,00
180	195	0,00	0,00	-0,14	0,00	0,08	0,00	122	0,00	0,00	0,28	0,00	0,07	0,00
	192	0,00	0,00	-0,14	0,00	0,08	0,00	14	0,00	0,00	0,28	0,00	0,07	0,00
181	152	0,00	0,00	0,28	0,00	-0,07	0,00	196	0,00	0,00	-0,14	0,00	-0,08	0,00
	151	0,00	0,00	0,28	0,00	-0,07	0,00	193	0,00	0,00	-0,14	0,00	-0,08	0,00
182	196	0,00	0,00	0,14	0,01	0,08	0,00	197	0,00	0,00	0,00	0,01	-0,13	0,00
	193	0,00	0,00	0,14	-0,01	0,08	0,00	194	0,00	0,00	0,00	-0,01	-0,13	0,00
183	197	0,00	0,00	0,00	0,01	0,13	0,00	198	0,00	0,00	0,14	0,01	-0,08	0,00
	194	0,00	0,00	0,00	-0,01	0,13	0,00	195	0,00	0,00	0,14	-0,01	-0,08	0,00
184	198	0,00	0,00	-0,14	0,00	0,08	0,00	123	0,00	0,00	0,28	0,00	0,07	0,00
	195	0,00	0,00	-0,14	0,00	0,08	0,00	122	0,00	0,00	0,28	0,00	0,07	0,00
185	153	0,00	0,00	0,28	0,00	-0,07	0,00	199	0,00	0,00	-0,14	0,00	-0,08	0,00
	152	0,00	0,00	0,28	0,00	-0,07	0,00	196	0,00	0,00	-0,14	0,00	-0,08	0,00
186	199	0,00	0,00	0,14	0,01	0,08	0,00	200	0,00	0,00	0,00	0,01	-0,13	0,00
	196	0,00	0,00	0,14	-0,01	0,08	0,00	197	0,00	0,00	0,00	-0,01	-0,13	0,00
187	200	0,00	0,00	0,00	0,01	0,13	0,00	201	0,00	0,00	0,14	0,01	-0,08	0,00
	197	0,00	0,00	0,00	-0,01	0,13	0,00	198	0,00	0,00	0,14	-0,01	-0,08	0,00
188	201	0,00	0,00	-0,14	0,00	0,08	0,00	124	0,00	0,00	0,28	0,00	0,07	0,00
	198	0,00	0,00	-0,14	0,00	0,08	0,00	123	0,00	0,00	0,28	0,00	0,07	0,00
189	20	0,00	0,00	0,29	0,00	-0,07	0,00	202	0,00	0,00	-0,15	0,00	-0,08	0,00
	153	0,00	0,00	0,28	0,00	-0,07	0,00	199	0,00	0,00	-0,14	0,00	-0,08	0,00
190	202	0,00	0,00	0,15	0,00	0,08	0,00	203	0,00	0,00	0,00	0,00	-0,13	0,00
	199	0,00	0,00	0,14	-0,01	0,08	0,00	200	0,00	0,00	0,00	-0,01	-0,13	0,00
191	203	0,00	0,00	0,00	0,00	0,13	0,00	204	0,00	0,00	0,15	0,00	-0,08	0,00
	200	0,00	0,00	0,00	-0,01	0,13	0,00	201	0,00	0,00	0,14	-0,01	-0,08	0,00
192	204	0,00	0,00	-0,15	0,00	0,08	0,00	15	0,00	0,00	0,29	0,00	0,07	0,00
	201	0,00	0,00	-0,14	0,00	0,08	0,00	124	0,00	0,00	0,28	0,00	0,07	0,00

TENS. Var.Nev.q<1000: SHELL

Shell Nro	Nodo N.ro	S11 kg/cmq	S22 kg/cmq	S12 kg/cmq	M11 kg/cmq	M22 kg/cmq	M12 kg/cmq	Nodo N.ro	S11 kg/cmq	S22 kg/cmq	S12 kg/cmq	M11 kg/cmq	M22 kg/cmq	M12 kg/cmq
1	24	0,00	0,00	0,00	-0,01	-0,31	-0,04	25	0,00	0,00	0,00	-0,07	-0,29	0,02
	1	0,00	0,00	0,00	0,04	0,25	-0,04	21	0,00	0,00	0,00	0,05	0,24	0,02
2	45	0,00	0,00	0,00	0,24	0,05	0,00	46	0,00	0,00	0,00	-0,30	-0,06	0,00
	5	0,00	0,00	0,00	0,24	0,05	0,00	42	0,00	0,00	0,00	-0,30	-0,06	0,00
3	63	0,00	0,00	0,00	0,24	0,05	0,00	64	0,00	0,00	0,00	-0,30	-0,06	0,00
	7	0,00	0,00	0,00	0,24	0,05	0,00	60	0,00	0,00	0,00	-0,30	-0,06	0,00

TENS. Var.Nev.q<1000: SHELL

Shell Nro	Nodo N.ro	S11 kg/cmq	S22 kg/cmq	S12 kg/cmq	M11 kg/cmq	M22 kg/cmq	M12 kg/cmq	Nodo N.ro	S11 kg/cmq	S22 kg/cmq	S12 kg/cmq	M11 kg/cmq	M22 kg/cmq	M12 kg/cmq
4	81	0,00	0,00	0,00	0,24	0,05	0,01	82	0,00	0,00	0,00	-0,29	-0,07	0,01
	9	0,00	0,00	0,00	0,25	0,05	-0,03	78	0,00	0,00	0,00	-0,31	-0,02	-0,02
5	96	-0,01	-0,07	-0,01	0,01	-0,26	-0,02	97	0,00	-0,07	0,00	-0,06	-0,24	0,01
	1	-0,01	-0,07	-0,01	-0,05	-0,24	-0,03	21	-0,01	-0,07	0,00	-0,05	-0,24	0,00
6	100	-0,01	-0,07	0,00	-0,05	-0,24	0,00	104	-0,01	-0,07	0,00	-0,05	-0,24	0,00
	2	-0,01	-0,07	0,00	-0,05	-0,24	0,00	55	-0,01	-0,07	0,00	-0,05	-0,24	0,00
7	107	-0,01	-0,07	0,00	-0,05	-0,24	0,00	111	-0,01	-0,07	0,00	-0,05	-0,24	0,00
	5	-0,01	-0,07	0,00	-0,05	-0,24	0,00	73	-0,01	-0,07	0,00	-0,05	-0,24	0,00
8	114	-0,01	-0,07	0,00	-0,05	-0,24	0,00	118	-0,01	-0,07	0,00	-0,05	-0,24	0,00
	7	-0,01	-0,07	0,00	-0,05	-0,24	0,00	91	-0,01	-0,07	0,00	-0,05	-0,24	0,00
9	125	-0,01	-0,07	-0,01	-0,01	0,26	0,02	126	0,00	-0,07	0,00	0,06	0,24	-0,01
	3	-0,01	-0,07	-0,01	0,05	0,24	0,03	39	-0,01	-0,07	0,00	0,05	0,24	0,00
10	129	-0,01	-0,07	0,00	0,05	0,24	0,00	133	-0,01	-0,07	0,00	0,05	0,24	0,00
	4	-0,01	-0,07	0,00	0,05	0,24	0,00	59	-0,01	-0,07	0,00	0,05	0,24	0,00
11	136	-0,01	-0,07	0,00	0,05	0,24	0,00	140	-0,01	-0,07	0,00	0,05	0,24	0,00
	6	-0,01	-0,07	0,00	0,05	0,24	0,00	77	-0,01	-0,07	0,00	0,05	0,24	0,00
12	143	-0,01	-0,07	0,00	0,05	0,24	0,00	147	-0,01	-0,07	0,00	0,05	0,24	0,00
	8	-0,01	-0,07	0,00	0,05	0,24	0,00	95	-0,01	-0,07	0,00	0,05	0,24	0,00
13	154	0,00	0,00	0,00	0,06	0,30	0,00	155	0,00	0,00	0,00	0,06	0,30	0,00
	17	0,00	0,00	0,00	-0,05	-0,25	0,00	132	0,00	0,00	0,00	-0,05	-0,25	0,00
14	137	0,00	0,00	0,00	-0,25	-0,05	0,00	169	0,00	0,00	0,00	0,30	0,06	0,00
	17	0,00	0,00	0,00	-0,25	-0,05	0,00	154	0,00	0,00	0,00	0,30	0,06	0,00
15	144	0,00	0,00	0,00	-0,25	-0,05	0,00	181	0,00	0,00	0,00	0,30	0,06	0,00
	18	0,00	0,00	0,00	-0,25	-0,05	0,00	178	0,00	0,00	0,00	0,30	0,06	0,00
16	151	0,00	0,00	0,00	-0,25	-0,05	0,00	193	0,00	0,00	0,00	0,30	0,06	0,00
	19	0,00	0,00	0,00	-0,25	-0,05	0,00	190	0,00	0,00	0,00	0,30	0,06	0,00
17	25	0,00	0,00	0,00	-0,06	-0,29	0,00	26	0,00	0,00	0,00	-0,06	-0,30	0,00
	21	0,00	0,00	0,00	0,04	0,23	0,00	22	0,00	0,00	0,00	0,05	0,24	0,00
18	26	0,00	0,00	0,00	-0,06	-0,30	0,00	27	0,00	0,00	0,00	-0,06	-0,30	0,00
	22	0,00	0,00	0,00	0,05	0,24	0,00	23	0,00	0,00	0,00	0,05	0,24	0,00
19	27	0,00	0,00	0,00	-0,06	-0,30	0,00	28	0,00	0,00	0,00	-0,06	-0,30	0,00
	23	0,00	0,00	0,00	0,05	0,24	0,00	2	0,00	0,00	0,00	0,05	0,24	0,00
20	29	0,00	0,00	0,00	-0,01	-0,49	-0,02	30	0,00	0,00	0,00	-0,11	-0,47	0,02
	24	0,00	0,00	0,00	-0,01	-0,30	-0,03	25	0,00	0,00	0,00	-0,07	-0,30	0,01
21	30	0,00	0,00	0,00	-0,10	-0,46	0,00	31	0,00	0,00	0,00	-0,10	-0,47	0,00
	25	0,00	0,00	0,00	-0,06	-0,29	0,00	26	0,00	0,00	0,00	-0,06	-0,30	0,00
22	31	0,00	0,00	0,00	-0,10	-0,47	0,00	32	0,00	0,00	0,00	-0,09	-0,47	0,00
	26	0,00	0,00	0,00	-0,06	-0,30	0,00	27	0,00	0,00	0,00	-0,06	-0,30	0,00
23	32	0,00	0,00	0,00	-0,09	-0,47	0,00	33	0,00	0,00	0,00	-0,09	-0,47	0,00
	27	0,00	0,00	0,00	-0,06	-0,30	0,00	28	0,00	0,00	0,00	-0,06	-0,30	0,00
24	34	0,00	0,00	0,00	-0,01	-0,30	0,03	35	0,00	0,00	0,00	-0,07	-0,30	-0,01
	29	0,00	0,00	0,00	-0,01	-0,49	0,02	30	0,00	0,00	0,00	-0,11	-0,47	-0,02
25	35	0,00	0,00	0,00	-0,06	-0,29	0,00	36	0,00	0,00	0,00	-0,06	-0,30	0,00
	30	0,00	0,00	0,00	-0,10	-0,46	0,00	31	0,00	0,00	0,00	-0,10	-0,47	0,00
26	36	0,00	0,00	0,00	-0,06	-0,30	0,00	37	0,00	0,00	0,00	-0,06	-0,30	0,00
	31	0,00	0,00	0,00	-0,10	-0,47	0,00	32	0,00	0,00	0,00	-0,09	-0,47	0,00
27	37	0,00	0,00	0,00	-0,06	-0,30	0,00	38	0,00	0,00	0,00	-0,06	-0,30	0,00
	32	0,00	0,00	0,00	-0,09	-0,47	0,00	33	0,00	0,00	0,00	-0,09	-0,47	0,00
28	3	0,00	0,00	0,00	0,04	0,25	0,04	39	0,00	0,00	0,00	0,05	0,24	-0,02
	34	0,00	0,00	0,00	-0,01	-0,31	0,04	35	0,00	0,00	0,00	-0,07	-0,29	-0,02
29	39	0,00	0,00	0,00	0,04	0,23	0,00	40	0,00	0,00	0,00	0,05	0,24	0,00
	35	0,00	0,00	0,00	-0,06	-0,29	0,00	36	0,00	0,00	0,00	-0,06	-0,30	0,00
30	40	0,00	0,00	0,00	0,05	0,24	0,00	41	0,00	0,00	0,00	0,05	0,24	0,00
	36	0,00	0,00	0,00	-0,06	-0,30	0,00	37	0,00	0,00	0,00	-0,06	-0,30	0,00
31	41	0,00	0,00	0,00	0,05	0,24	0,00	4	0,00	0,00	0,00	0,05	0,24	0,00
	37	0,00	0,00	0,00	-0,06	-0,30	0,00	38	0,00	0,00	0,00	-0,06	-0,30	0,00
32	46	0,00	0,00	0,00	-0,30	-0,06	0,00	47	0,00	0,00	0,00	-0,47	-0,09	0,00
	42	0,00	0,00	0,00	-0,30	-0,06	0,00	43	0,00	0,00	0,00	-0,47	-0,09	0,00
33	47	0,00	0,00	0,00	-0,47	-0,09	0,00	48	0,00	0,00	0,00	-0,30	-0,06	0,00
	43	0,00	0,00	0,00	-0,47	-0,09	0,00	44	0,00	0,00	0,00	-0,30	-0,06	0,00
34	48	0,00	0,00	0,00	-0,30	-0,06	0,00	49	0,00	0,00	0,00	0,24	0,05	0,00
	44	0,00	0,00	0,00	-0,30	-0,06	0,00	6	0,00	0,00	0,00	0,24	0,05	0,00
35	50	0,00	0,00	0,00	0,24	0,05	0,00	51	0,00	0,00	0,00	-0,30	-0,06	0,00
	45	0,00	0,00	0,00	0,24	0,05	0,00	46	0,00	0,00	0,00	-0,30	-0,06	0,00
36	51	0,00	0,00	0,00	-0,30	-0,06	0,00	52	0,00	0,00	0,00	-0,47	-0,09	0,00
	46	0,00	0,00	0,00	-0,30	-0,06	0,00	47	0,00	0,00	0,00	-0,47	-0,09	0,00
37	52	0,00	0,00	0,00	-0,47	-0,09	0,00	53	0,00	0,00	0,00	-0,30	-0,06	0,00
	47	0,00	0,00	0,00	-0,47	-0,09	0,00	48	0,00	0,00	0,00	-0,30	-0,06	0,00
38	53	0,00	0,00	0,00	-0,30	-0,06	0,00	54	0,00	0,00	0,00	0,24	0,05	0,00
	48	0,00	0,00	0,00	-0,30	-0,06	0,00	49	0,00	0,00	0,00	0,24	0,05	0,00
39	55	0,00	0,00	0,00	0,24	0,05	0,00	56	0,00	0,00	0,00	-0,30	-0,06	0,00
	50	0,00	0,00	0,00	0,24	0,05	0,00	51	0,00	0,00	0,00	-0,30	-0,06	0,00
40	56	0,00	0,00	0,00	-0,30	-0,06	0,00	57	0,00	0,00	0,00	-0,47	-0,09	0,00
	51	0,00	0,00	0,00	-0,30	-0,06	0,00	52	0,00	0,00	0,00	-0,47	-0,09	0,00
41	57	0,00	0,00	0,00	-0,47	-0,09	0,00	58	0,00	0,00	0,00	-0,30	-0,06	0,00
	52	0,00	0,00	0,00	-0,47	-0,09	0,00	53	0,00	0,00	0,00	-0,30	-0,06	0,00
42	58	0,00	0,00	0,00	-0,30	-0,06	0,00	59	0,00	0,00	0,00	0,24	0,05	0,00
	53	0,00	0,00	0,00	-0,30	-0,06	0,00	54	0,00	0,00	0,00	0,24	0,05	0,00
43	2	0,00	0,00	0,00	0,24	0,05	0,00	28	0,00	0,00	0,00	-0,30	-0,06	0,00
	55	0,00	0,00	0,00	0,24	0,05	0,00	56	0,00	0,00	0,00	-0,30	-0,06	0,00
44	28	0,00	0,00	0,00	-0,30	-0,06	0,00	33	0,00	0,00	0,00	-0,47	-0,09	0,00
	56	0,00	0,00	0,00	-0,30	-0,06	0,00	57	0,00	0,00	0,00	-0,47	-0,09	0,00
45	33	0,00	0,00	0,00	-0,47	-0,09	0,00	38	0,00	0,00	0,00	-0,30	-0,06	0,00
	57	0,00	0,00	0,00	-0,47	-0,09	0,00	58	0,00	0,00	0,00	-0,30	-0,06	0,00
46	38	0,00	0,00	0,00	-0,30	-0,06	0,00	4	0,00	0,00	0,00	0,24	0,05	0,00
	58	0,00	0,00	0,00	-0,30	-0,06	0,00	59	0,00	0,00	0,00	0,24	0,05	0,00
47	64	0,00	0,00	0,00	-0,30	-0,06	0,00	65	0,00	0,00	0,00	-0,47	-0,09	0,00
	60	0,00	0,00	0,00	-0,30	-0,06	0,00	61	0,00	0,00	0,00	-0,47	-0,09	0,00
48	65	0,00	0,00	0,00	-0,47	-0,09	0,00	66	0,00	0,00	0,00	-0,30	-0,06	0,00
	61	0,00	0,00	0,00	-0,47	-0,09	0,00	62	0,00	0,00	0,00	-0,30	-0,06	0,00
49	66	0,00	0,00	0,00	-0,30	-0,06	0,00	67	0,00	0,00	0,00	0,24	0,05	0,00

TENS. Var.Nev.q<1000: SHELL

Shell Nro	Nodo N.ro	S11 kg/cmq	S22 kg/cmq	S12 kg/cmq	M11 kg/cmq	M22 kg/cmq	M12 kg/cmq	Nodo N.ro	S11 kg/cmq	S22 kg/cmq	S12 kg/cmq	M11 kg/cmq	M22 kg/cmq	M12 kg/cmq
	62	0,00	0,00	0,00	-0,30	-0,06	0,00	8	0,00	0,00	0,00	0,24	0,05	0,00
50	68	0,00	0,00	0,00	0,24	0,05	0,00	69	0,00	0,00	0,00	-0,30	-0,06	0,00
	63	0,00	0,00	0,00	0,24	0,05	0,00	64	0,00	0,00	0,00	-0,30	-0,06	0,00
51	69	0,00	0,00	0,00	-0,30	-0,06	0,00	70	0,00	0,00	0,00	-0,47	-0,09	0,00
	64	0,00	0,00	0,00	-0,30	-0,06	0,00	65	0,00	0,00	0,00	-0,47	-0,09	0,00
52	70	0,00	0,00	0,00	-0,47	-0,09	0,00	71	0,00	0,00	0,00	-0,30	-0,06	0,00
	65	0,00	0,00	0,00	-0,47	-0,09	0,00	66	0,00	0,00	0,00	-0,30	-0,06	0,00
53	71	0,00	0,00	0,00	-0,30	-0,06	0,00	72	0,00	0,00	0,00	0,24	0,05	0,00
	66	0,00	0,00	0,00	-0,30	-0,06	0,00	67	0,00	0,00	0,00	0,24	0,05	0,00
54	73	0,00	0,00	0,00	0,24	0,05	0,00	74	0,00	0,00	0,00	-0,30	-0,06	0,00
	68	0,00	0,00	0,00	0,24	0,05	0,00	69	0,00	0,00	0,00	-0,30	-0,06	0,00
55	74	0,00	0,00	0,00	-0,30	-0,06	0,00	75	0,00	0,00	0,00	-0,47	-0,09	0,00
	69	0,00	0,00	0,00	-0,30	-0,06	0,00	70	0,00	0,00	0,00	-0,47	-0,09	0,00
56	75	0,00	0,00	0,00	-0,47	-0,09	0,00	76	0,00	0,00	0,00	-0,30	-0,06	0,00
	70	0,00	0,00	0,00	-0,47	-0,09	0,00	71	0,00	0,00	0,00	-0,30	-0,06	0,00
57	76	0,00	0,00	0,00	-0,30	-0,06	0,00	77	0,00	0,00	0,00	0,24	0,05	0,00
	71	0,00	0,00	0,00	-0,30	-0,06	0,00	72	0,00	0,00	0,00	0,24	0,05	0,00
58	5	0,00	0,00	0,00	0,24	0,05	0,00	42	0,00	0,00	0,00	-0,30	-0,06	0,00
	73	0,00	0,00	0,00	0,24	0,05	0,00	74	0,00	0,00	0,00	-0,30	-0,06	0,00
59	42	0,00	0,00	0,00	-0,30	-0,06	0,00	43	0,00	0,00	0,00	-0,47	-0,09	0,00
	74	0,00	0,00	0,00	-0,30	-0,06	0,00	75	0,00	0,00	0,00	-0,47	-0,09	0,00
60	43	0,00	0,00	0,00	-0,47	-0,09	0,00	44	0,00	0,00	0,00	-0,30	-0,06	0,00
	75	0,00	0,00	0,00	-0,47	-0,09	0,00	76	0,00	0,00	0,00	-0,30	-0,06	0,00
61	44	0,00	0,00	0,00	-0,30	-0,06	0,00	6	0,00	0,00	0,00	0,24	0,05	0,00
	76	0,00	0,00	0,00	-0,30	-0,06	0,00	77	0,00	0,00	0,00	0,24	0,05	0,00
62	82	0,00	0,00	0,00	-0,30	-0,07	0,00	83	0,00	0,00	0,00	-0,47	-0,11	0,01
	78	0,00	0,00	0,00	-0,30	-0,02	-0,02	79	0,00	0,00	0,00	-0,48	-0,03	-0,01
63	83	0,00	0,00	0,00	-0,47	-0,11	-0,01	84	0,00	0,00	0,00	-0,30	-0,07	0,00
	79	0,00	0,00	0,00	-0,48	-0,03	0,01	80	0,00	0,00	0,00	-0,30	-0,02	0,02
64	84	0,00	0,00	0,00	-0,29	-0,07	-0,01	85	0,00	0,00	0,00	0,24	0,05	-0,01
	80	0,00	0,00	0,00	-0,31	-0,02	0,02	10	0,00	0,00	0,00	0,25	0,05	0,03
65	86	0,00	0,00	0,00	0,24	0,05	0,00	87	0,00	0,00	0,00	-0,30	-0,06	0,00
	81	0,00	0,00	0,00	0,23	0,04	0,00	82	0,00	0,00	0,00	-0,29	-0,06	0,00
66	87	0,00	0,00	0,00	-0,30	-0,06	0,00	88	0,00	0,00	0,00	-0,47	-0,10	0,00
	82	0,00	0,00	0,00	-0,30	-0,06	0,00	83	0,00	0,00	0,00	-0,47	-0,09	0,00
67	88	0,00	0,00	0,00	-0,47	-0,10	0,00	89	0,00	0,00	0,00	-0,30	-0,06	0,00
	83	0,00	0,00	0,00	-0,47	-0,09	0,00	84	0,00	0,00	0,00	-0,30	-0,06	0,00
68	89	0,00	0,00	0,00	-0,30	-0,06	0,00	90	0,00	0,00	0,00	0,24	0,05	0,00
	84	0,00	0,00	0,00	-0,29	-0,06	0,00	85	0,00	0,00	0,00	0,23	0,04	0,00
69	91	0,00	0,00	0,00	0,24	0,05	0,00	92	0,00	0,00	0,00	-0,30	-0,06	0,00
	86	0,00	0,00	0,00	0,24	0,05	0,00	87	0,00	0,00	0,00	-0,30	-0,06	0,00
70	92	0,00	0,00	0,00	-0,30	-0,06	0,00	93	0,00	0,00	0,00	-0,47	-0,09	0,00
	87	0,00	0,00	0,00	-0,30	-0,06	0,00	88	0,00	0,00	0,00	-0,47	-0,10	0,00
71	93	0,00	0,00	0,00	-0,47	-0,09	0,00	94	0,00	0,00	0,00	-0,30	-0,06	0,00
	88	0,00	0,00	0,00	-0,47	-0,10	0,00	89	0,00	0,00	0,00	-0,30	-0,06	0,00
72	94	0,00	0,00	0,00	-0,30	-0,06	0,00	95	0,00	0,00	0,00	0,24	0,05	0,00
	89	0,00	0,00	0,00	-0,30	-0,06	0,00	90	0,00	0,00	0,00	0,24	0,05	0,00
73	7	0,00	0,00	0,00	0,24	0,05	0,00	60	0,00	0,00	0,00	-0,30	-0,06	0,00
	91	0,00	0,00	0,00	0,24	0,05	0,00	92	0,00	0,00	0,00	-0,30	-0,06	0,00
74	60	0,00	0,00	0,00	-0,30	-0,06	0,00	61	0,00	0,00	0,00	-0,47	-0,09	0,00
	92	0,00	0,00	0,00	-0,30	-0,06	0,00	93	0,00	0,00	0,00	-0,47	-0,09	0,00
75	61	0,00	0,00	0,00	-0,47	-0,09	0,00	62	0,00	0,00	0,00	-0,30	-0,06	0,00
	93	0,00	0,00	0,00	-0,47	-0,09	0,00	94	0,00	0,00	0,00	-0,30	-0,06	0,00
76	62	0,00	0,00	0,00	-0,30	-0,06	0,00	8	0,00	0,00	0,00	0,24	0,05	0,00
	94	0,00	0,00	0,00	-0,30	-0,06	0,00	95	0,00	0,00	0,00	0,24	0,05	0,00
77	97	-0,01	-0,07	0,00	-0,05	-0,24	0,00	98	-0,01	-0,07	0,00	-0,05	-0,24	0,00
	21	-0,01	-0,07	0,00	-0,05	-0,24	0,00	22	-0,01	-0,07	0,00	-0,05	-0,24	0,00
78	98	-0,01	-0,07	0,00	-0,05	-0,24	0,00	99	-0,01	-0,07	0,00	-0,05	-0,24	0,00
	22	-0,01	-0,07	0,00	-0,05	-0,24	0,00	23	-0,01	-0,07	0,00	-0,05	-0,24	0,00
79	99	-0,01	-0,07	0,00	-0,05	-0,24	0,00	100	-0,01	-0,07	0,00	-0,05	-0,24	0,00
	23	-0,01	-0,07	0,00	-0,05	-0,24	0,00	2	-0,01	-0,07	0,00	-0,05	-0,24	0,00
80	11	-0,01	-0,07	0,01	-0,05	-0,26	0,03	101	-0,01	-0,07	0,00	-0,05	-0,25	0,00
	96	-0,01	-0,07	0,01	0,01	-0,26	0,02	97	0,00	-0,07	0,00	-0,06	-0,24	-0,02
81	101	-0,01	-0,07	0,00	-0,05	-0,25	0,00	102	-0,01	-0,07	0,00	-0,05	-0,25	0,00
	97	-0,01	-0,07	0,00	-0,05	-0,24	0,00	98	-0,01	-0,07	0,00	-0,05	-0,24	0,00
82	102	-0,01	-0,07	0,00	-0,05	-0,25	0,00	103	-0,01	-0,07	0,00	-0,05	-0,25	0,00
	98	-0,01	-0,07	0,00	-0,05	-0,24	0,00	99	-0,01	-0,07	0,00	-0,05	-0,24	0,00
83	103	-0,01	-0,07	0,00	-0,05	-0,25	0,00	12	-0,01	-0,07	0,00	-0,05	-0,25	0,00
	99	-0,01	-0,07	0,00	-0,05	-0,24	0,00	100	-0,01	-0,07	0,00	-0,05	-0,24	0,00
84	104	-0,01	-0,07	0,00	-0,05	-0,24	0,00	105	-0,01	-0,07	0,00	-0,05	-0,24	0,00
	55	-0,01	-0,07	0,00	-0,05	-0,24	0,00	50	-0,01	-0,07	0,00	-0,05	-0,24	0,00
85	105	-0,01	-0,07	0,00	-0,05	-0,24	0,00	106	-0,01	-0,07	0,00	-0,05	-0,24	0,00
	50	-0,01	-0,07	0,00	-0,05	-0,24	0,00	45	-0,01	-0,07	0,00	-0,05	-0,24	0,00
86	106	-0,01	-0,07	0,00	-0,05	-0,24	0,00	107	-0,01	-0,07	0,00	-0,05	-0,24	0,00
	45	-0,01	-0,07	0,00	-0,05	-0,24	0,00	5	-0,01	-0,07	0,00	-0,05	-0,24	0,00
87	12	-0,01	-0,07	0,00	-0,05	-0,25	0,00	108	-0,01	-0,07	0,00	-0,05	-0,25	0,00
	100	-0,01	-0,07	0,00	-0,05	-0,24	0,00	104	-0,01	-0,07	0,00	-0,05	-0,24	0,00
88	108	-0,01	-0,07	0,00	-0,05	-0,25	0,00	109	-0,01	-0,07	0,00	-0,05	-0,25	0,00
	104	-0,01	-0,07	0,00	-0,05	-0,24	0,00	105	-0,01	-0,07	0,00	-0,05	-0,24	0,00
89	109	-0,01	-0,07	0,00	-0,05	-0,25	0,00	110	-0,01	-0,07	0,00	-0,05	-0,25	0,00
	105	-0,01	-0,07	0,00	-0,05	-0,24	0,00	106	-0,01	-0,07	0,00	-0,05	-0,24	0,00
90	110	-0,01	-0,07	0,00	-0,05	-0,25	0,00	13	-0,01	-0,07	0,00	-0,05	-0,25	0,00
	106	-0,01	-0,07	0,00	-0,05	-0,24	0,00	107	-0,01	-0,07	0,00	-0,05	-0,24	0,00
91	111	-0,01	-0,07	0,00	-0,05	-0,24	0,00	112	-0,01	-0,07	0,00	-0,05	-0,24	0,00
	73	-0,01	-0,07	0,00	-0,05	-0,24	0,00	68	-0,01	-0,07	0,00	-0,05	-0,24	0,00
92	112	-0,01	-0,07	0,00	-0,05	-0,24	0,00	113	-0,01	-0,07	0,00	-0,05	-0,24	0,00
	68	-0,01	-0,07	0,00	-0,05	-0,24	0,00	63	-0,01	-0,07	0,00	-0,05	-0,24	0,00
93	113	-0,01	-0,07	0,00	-0,05	-0,24	0,00	114	-0,01	-0,07	0,00	-0,05	-0,24	0,00
	63	-0,01	-0,07	0,00	-0,05	-0,24	0,00	7	-0,01	-0,07	0,00	-0,05	-0,24	0,00
94	13	-0,01	-0,07	0,00	-0,05	-0,25	0,00	115	-0,01	-0,07	0,00	-0,05	-0,25	0,00
	107	-0,01	-0,07	0,00	-0,05	-0,24	0,00	111	-0,01	-0,07	0,00	-0,05	-0,24	0,00

TENS. Var.Nev.q<1000: SHELL

Shell Nro	Nodo N.ro	S11 kg/cmq	S22 kg/cmq	S12 kg/cmq	M11 kg/cmq	M22 kg/cmq	M12 kg/cmq	Nodo N.ro	S11 kg/cmq	S22 kg/cmq	S12 kg/cmq	M11 kg/cmq	M22 kg/cmq	M12 kg/cmq
95	115	-0,01	-0,07	0,00	-0,05	-0,25	0,00	116	-0,01	-0,07	0,00	-0,05	-0,25	0,00
	111	-0,01	-0,07	0,00	-0,05	-0,24	0,00	112	-0,01	-0,07	0,00	-0,05	-0,24	0,00
96	116	-0,01	-0,07	0,00	-0,05	-0,25	0,00	117	-0,01	-0,07	0,00	-0,05	-0,25	0,00
	112	-0,01	-0,07	0,00	-0,05	-0,24	0,00	113	-0,01	-0,07	0,00	-0,05	-0,24	0,00
97	117	-0,01	-0,07	0,00	-0,05	-0,25	0,00	14	-0,01	-0,07	0,00	-0,05	-0,25	0,00
	113	-0,01	-0,07	0,00	-0,05	-0,24	0,00	114	-0,01	-0,07	0,00	-0,05	-0,24	0,00
98	118	-0,01	-0,07	0,00	-0,05	-0,24	0,00	119	-0,01	-0,07	0,00	-0,05	-0,24	0,00
	91	-0,01	-0,07	0,00	-0,05	-0,24	0,00	86	-0,01	-0,07	0,00	-0,05	-0,24	0,00
99	119	-0,01	-0,07	0,00	-0,05	-0,24	0,00	120	-0,01	-0,07	0,00	-0,05	-0,24	0,00
	86	-0,01	-0,07	0,00	-0,05	-0,24	0,00	81	-0,01	-0,07	0,00	-0,05	-0,24	0,00
100	120	0,00	-0,07	0,00	-0,06	-0,24	-0,01	121	0,00	-0,07	0,01	0,01	-0,26	0,02
	81	-0,01	-0,07	0,00	-0,05	-0,24	-0,01	9	-0,01	-0,07	0,01	-0,05	-0,24	0,02
101	14	-0,01	-0,07	0,00	-0,05	-0,25	0,00	122	-0,01	-0,07	0,00	-0,05	-0,25	0,00
	114	-0,01	-0,07	0,00	-0,05	-0,24	0,00	118	-0,01	-0,07	0,00	-0,05	-0,24	0,00
102	122	-0,01	-0,07	0,00	-0,05	-0,25	0,00	123	-0,01	-0,07	0,00	-0,05	-0,25	0,00
	118	-0,01	-0,07	0,00	-0,05	-0,24	0,00	119	-0,01	-0,07	0,00	-0,05	-0,24	0,00
103	123	-0,01	-0,07	0,00	-0,05	-0,25	0,00	124	-0,01	-0,07	0,00	-0,05	-0,25	0,00
	119	-0,01	-0,07	0,00	-0,05	-0,24	0,00	120	-0,01	-0,07	0,00	-0,05	-0,24	0,00
104	124	-0,01	-0,07	0,00	-0,05	-0,25	0,01	15	-0,01	-0,07	-0,01	-0,05	-0,25	-0,02
	120	0,00	-0,07	0,00	-0,06	-0,24	0,01	121	0,00	-0,07	-0,01	0,01	-0,26	-0,02
105	126	-0,01	-0,07	0,00	0,05	0,24	0,00	127	-0,01	-0,07	0,00	0,05	0,24	0,00
	39	-0,01	-0,07	0,00	0,05	0,24	0,00	40	-0,01	-0,07	0,00	0,05	0,24	0,00
106	127	-0,01	-0,07	0,00	0,05	0,24	0,00	128	-0,01	-0,07	0,00	0,05	0,24	0,00
	40	-0,01	-0,07	0,00	0,05	0,24	0,00	41	-0,01	-0,07	0,00	0,05	0,24	0,00
107	128	-0,01	-0,07	0,00	0,05	0,24	0,00	129	-0,01	-0,07	0,00	0,05	0,24	0,00
	41	-0,01	-0,07	0,00	0,05	0,24	0,00	4	-0,01	-0,07	0,00	0,05	0,24	0,00
108	16	-0,01	-0,07	0,01	0,05	0,26	-0,03	130	-0,01	-0,07	0,00	0,05	0,25	0,00
	125	-0,01	-0,07	0,01	-0,01	0,26	-0,02	126	0,00	-0,07	0,00	0,06	0,24	0,02
109	130	-0,01	-0,07	0,00	0,05	0,25	0,00	131	-0,01	-0,07	0,00	0,05	0,25	0,00
	126	-0,01	-0,07	0,00	0,05	0,24	0,00	127	-0,01	-0,07	0,00	0,05	0,24	0,00
110	131	-0,01	-0,07	0,00	0,05	0,25	0,00	132	-0,01	-0,07	0,00	0,05	0,25	0,00
	127	-0,01	-0,07	0,00	0,05	0,24	0,00	128	-0,01	-0,07	0,00	0,05	0,24	0,00
111	132	-0,01	-0,07	0,00	0,05	0,25	0,00	17	-0,01	-0,07	0,00	0,05	0,25	0,00
	128	-0,01	-0,07	0,00	0,05	0,24	0,00	129	-0,01	-0,07	0,00	0,05	0,24	0,00
112	133	-0,01	-0,07	0,00	0,05	0,24	0,00	134	-0,01	-0,07	0,00	0,05	0,24	0,00
	59	-0,01	-0,07	0,00	0,05	0,24	0,00	54	-0,01	-0,07	0,00	0,05	0,24	0,00
113	134	-0,01	-0,07	0,00	0,05	0,24	0,00	135	-0,01	-0,07	0,00	0,05	0,24	0,00
	54	-0,01	-0,07	0,00	0,05	0,24	0,00	49	-0,01	-0,07	0,00	0,05	0,24	0,00
114	135	-0,01	-0,07	0,00	0,05	0,24	0,00	136	-0,01	-0,07	0,00	0,05	0,24	0,00
	49	-0,01	-0,07	0,00	0,05	0,24	0,00	6	-0,01	-0,07	0,00	0,05	0,24	0,00
115	17	-0,01	-0,07	0,00	0,05	0,25	0,00	137	-0,01	-0,07	0,00	0,05	0,25	0,00
	129	-0,01	-0,07	0,00	0,05	0,24	0,00	133	-0,01	-0,07	0,00	0,05	0,24	0,00
116	137	-0,01	-0,07	0,00	0,05	0,25	0,00	138	-0,01	-0,07	0,00	0,05	0,25	0,00
	133	-0,01	-0,07	0,00	0,05	0,24	0,00	134	-0,01	-0,07	0,00	0,05	0,24	0,00
117	138	-0,01	-0,07	0,00	0,05	0,25	0,00	139	-0,01	-0,07	0,00	0,05	0,25	0,00
	134	-0,01	-0,07	0,00	0,05	0,24	0,00	135	-0,01	-0,07	0,00	0,05	0,24	0,00
118	139	-0,01	-0,07	0,00	0,05	0,25	0,00	18	-0,01	-0,07	0,00	0,05	0,25	0,00
	135	-0,01	-0,07	0,00	0,05	0,24	0,00	136	-0,01	-0,07	0,00	0,05	0,24	0,00
119	140	-0,01	-0,07	0,00	0,05	0,24	0,00	141	-0,01	-0,07	0,00	0,05	0,24	0,00
	77	-0,01	-0,07	0,00	0,05	0,24	0,00	72	-0,01	-0,07	0,00	0,05	0,24	0,00
120	141	-0,01	-0,07	0,00	0,05	0,24	0,00	142	-0,01	-0,07	0,00	0,05	0,24	0,00
	72	-0,01	-0,07	0,00	0,05	0,24	0,00	67	-0,01	-0,07	0,00	0,05	0,24	0,00
121	142	-0,01	-0,07	0,00	0,05	0,24	0,00	143	-0,01	-0,07	0,00	0,05	0,24	0,00
	67	-0,01	-0,07	0,00	0,05	0,24	0,00	8	-0,01	-0,07	0,00	0,05	0,24	0,00
122	18	-0,01	-0,07	0,00	0,05	0,25	0,00	144	-0,01	-0,07	0,00	0,05	0,25	0,00
	136	-0,01	-0,07	0,00	0,05	0,24	0,00	140	-0,01	-0,07	0,00	0,05	0,24	0,00
123	144	-0,01	-0,07	0,00	0,05	0,25	0,00	145	-0,01	-0,07	0,00	0,05	0,25	0,00
	140	-0,01	-0,07	0,00	0,05	0,24	0,00	141	-0,01	-0,07	0,00	0,05	0,24	0,00
124	145	-0,01	-0,07	0,00	0,05	0,25	0,00	146	-0,01	-0,07	0,00	0,05	0,25	0,00
	141	-0,01	-0,07	0,00	0,05	0,24	0,00	142	-0,01	-0,07	0,00	0,05	0,24	0,00
125	146	-0,01	-0,07	0,00	0,05	0,25	0,00	19	-0,01	-0,07	0,00	0,05	0,25	0,00
	142	-0,01	-0,07	0,00	0,05	0,24	0,00	143	-0,01	-0,07	0,00	0,05	0,24	0,00
126	147	-0,01	-0,07	0,00	0,05	0,24	0,00	148	-0,01	-0,07	0,00	0,05	0,24	0,00
	95	-0,01	-0,07	0,00	0,05	0,24	0,00	90	-0,01	-0,07	0,00	0,05	0,24	0,00
127	148	-0,01	-0,07	0,00	0,05	0,24	0,00	149	-0,01	-0,07	0,00	0,05	0,24	0,00
	90	-0,01	-0,07	0,00	0,05	0,24	0,00	85	-0,01	-0,07	0,00	0,05	0,24	0,00
128	149	0,00	-0,07	0,00	0,06	0,24	0,01	150	0,00	-0,07	0,01	-0,01	0,26	-0,02
	85	-0,01	-0,07	0,00	0,05	0,24	0,01	10	-0,01	-0,07	0,01	0,05	0,24	-0,02
129	19	-0,01	-0,07	0,00	0,05	0,25	0,00	151	-0,01	-0,07	0,00	0,05	0,25	0,00
	143	-0,01	-0,07	0,00	0,05	0,24	0,00	147	-0,01	-0,07	0,00	0,05	0,24	0,00
130	151	-0,01	-0,07	0,00	0,05	0,25	0,00	152	-0,01	-0,07	0,00	0,05	0,25	0,00
	147	-0,01	-0,07	0,00	0,05	0,24	0,00	148	-0,01	-0,07	0,00	0,05	0,24	0,00
131	152	-0,01	-0,07	0,00	0,05	0,25	0,00	153	-0,01	-0,07	0,00	0,05	0,25	0,00
	148	-0,01	-0,07	0,00	0,05	0,24	0,00	149	-0,01	-0,07	0,00	0,05	0,24	0,00
132	153	-0,01	-0,07	0,00	0,05	0,25	-0,01	20	-0,01	-0,07	-0,01	0,05	0,25	0,02
	149	0,00	-0,07	0,00	0,06	0,24	-0,01	150	0,00	-0,07	-0,01	-0,01	0,26	0,02
133	155	0,00	0,00	0,00	0,06	0,30	0,00	156	0,00	0,00	0,00	0,06	0,30	0,00
	132	0,00	0,00	0,00	-0,05	-0,25	0,00	131	0,00	0,00	0,00	-0,05	-0,25	0,00
134	156	0,00	0,00	0,00	0,06	0,30	0,00	157	0,00	0,00	0,00	0,06	0,30	0,00
	131	0,00	0,00	0,00	-0,05	-0,25	0,00	130	0,00	0,00	0,00	-0,04	-0,24	0,00
135	157	0,00	0,00	0,00	0,07	0,30	0,02	158	0,00	0,00	0,00	0,01	0,31	-0,04
	130	0,00	0,00	0,00	-0,06	-0,24	0,02	16	0,00	0,00	0,00	-0,04	-0,26	-0,04
136	159	0,00	0,00	0,00	0,10	0,49	0,00	160	0,00	0,00	0,00	0,10	0,49	0,00
	154	0,00	0,00	0,00	0,06	0,30	0,00	155	0,00	0,00	0,00	0,06	0,30	0,00
137	160	0,00	0,00	0,00	0,10	0,49	0,00	161	0,00	0,00	0,00	0,10	0,49	0,00
	155	0,00	0,00	0,00	0,06	0,30	0,00	156	0,00	0,00	0,00	0,06	0,30	0,00
138	161	0,00	0,00	0,00	0,10	0,49	0,00	162	0,00	0,00	0,00	0,10	0,48	0,00
	156	0,00	0,00	0,00	0,06	0,30	0,00	157	0,00	0,00	0,00	0,06	0,30	0,00
139	162	0,00	0,00	0,00	0,11	0,48	0,02	163	0,00	0,00	0,00	0,01	0,50	-0,02
	157	0,00	0,00	0,00	0,07	0,30	0,01	158	0,00	0,00	0,00	0,01	0,31	-0,03
140	164	0,00	0,00	0,00	0,06	0,30	0,00	165	0,00	0,00	0,00	0,06	0,30	0,00

TENS. Var.Nev.q<1000: SHELL

Shell Nro	Nodo N.ro	S11 kg/cmq	S22 kg/cmq	S12 kg/cmq	M11 kg/cmq	M22 kg/cmq	M12 kg/cmq	Nodo N.ro	S11 kg/cmq	S22 kg/cmq	S12 kg/cmq	M11 kg/cmq	M22 kg/cmq	M12 kg/cmq
	159	0,00	0,00	0,00	0,10	0,49	0,00	160	0,00	0,00	0,00	0,10	0,49	0,00
141	165	0,00	0,00	0,00	0,06	0,30	0,00	166	0,00	0,00	0,00	0,06	0,30	0,00
	160	0,00	0,00	0,00	0,10	0,49	0,00	161	0,00	0,00	0,00	0,10	0,49	0,00
142	166	0,00	0,00	0,00	0,06	0,30	0,00	167	0,00	0,00	0,00	0,06	0,30	0,00
	161	0,00	0,00	0,00	0,10	0,49	0,00	162	0,00	0,00	0,00	0,10	0,48	0,00
143	167	0,00	0,00	0,00	0,07	0,30	-0,01	168	0,00	0,00	0,00	0,01	0,31	0,03
	162	0,00	0,00	0,00	0,11	0,48	-0,02	163	0,00	0,00	0,00	0,01	0,50	0,02
144	12	0,00	0,00	0,00	-0,05	-0,25	0,00	103	0,00	0,00	0,00	-0,05	-0,25	0,00
	164	0,00	0,00	0,00	0,06	0,30	0,00	165	0,00	0,00	0,00	0,06	0,30	0,00
145	103	0,00	0,00	0,00	-0,05	-0,25	0,00	102	0,00	0,00	0,00	-0,05	-0,25	0,00
	165	0,00	0,00	0,00	0,06	0,30	0,00	166	0,00	0,00	0,00	0,06	0,30	0,00
146	102	0,00	0,00	0,00	-0,05	-0,25	0,00	101	0,00	0,00	0,00	-0,04	-0,24	0,00
	166	0,00	0,00	0,00	0,06	0,30	0,00	167	0,00	0,00	0,00	0,06	0,30	0,00
147	101	0,00	0,00	0,00	-0,06	-0,24	-0,02	11	0,00	0,00	0,00	-0,04	-0,26	0,04
	167	0,00	0,00	0,00	0,07	0,30	-0,02	168	0,00	0,00	0,00	0,01	0,31	0,04
148	169	0,00	0,00	0,00	0,30	0,06	0,00	170	0,00	0,00	0,00	0,49	0,10	0,00
	154	0,00	0,00	0,00	0,30	0,06	0,00	159	0,00	0,00	0,00	0,49	0,10	0,00
149	170	0,00	0,00	0,00	0,49	0,10	0,00	171	0,00	0,00	0,00	0,30	0,06	0,00
	159	0,00	0,00	0,00	0,49	0,10	0,00	164	0,00	0,00	0,00	0,30	0,06	0,00
150	171	0,00	0,00	0,00	0,30	0,06	0,00	108	0,00	0,00	0,00	-0,25	-0,05	0,00
	164	0,00	0,00	0,00	0,30	0,06	0,00	12	0,00	0,00	0,00	-0,25	-0,05	0,00
151	138	0,00	0,00	0,00	-0,25	-0,05	0,00	172	0,00	0,00	0,00	0,30	0,06	0,00
	137	0,00	0,00	0,00	-0,25	-0,05	0,00	169	0,00	0,00	0,00	0,30	0,06	0,00
152	172	0,00	0,00	0,00	0,30	0,06	0,00	173	0,00	0,00	0,00	0,49	0,10	0,00
	169	0,00	0,00	0,00	0,30	0,06	0,00	170	0,00	0,00	0,00	0,49	0,10	0,00
153	173	0,00	0,00	0,00	0,49	0,10	0,00	174	0,00	0,00	0,00	0,30	0,06	0,00
	170	0,00	0,00	0,00	0,49	0,10	0,00	171	0,00	0,00	0,00	0,30	0,06	0,00
154	174	0,00	0,00	0,00	0,30	0,06	0,00	109	0,00	0,00	0,00	-0,25	-0,05	0,00
	171	0,00	0,00	0,00	0,30	0,06	0,00	108	0,00	0,00	0,00	-0,25	-0,05	0,00
155	139	0,00	0,00	0,00	-0,25	-0,05	0,00	175	0,00	0,00	0,00	0,30	0,06	0,00
	138	0,00	0,00	0,00	-0,25	-0,05	0,00	172	0,00	0,00	0,00	0,30	0,06	0,00
156	175	0,00	0,00	0,00	0,30	0,06	0,00	176	0,00	0,00	0,00	0,49	0,10	0,00
	172	0,00	0,00	0,00	0,30	0,06	0,00	173	0,00	0,00	0,00	0,49	0,10	0,00
157	176	0,00	0,00	0,00	0,49	0,10	0,00	177	0,00	0,00	0,00	0,30	0,06	0,00
	173	0,00	0,00	0,00	0,49	0,10	0,00	174	0,00	0,00	0,00	0,30	0,06	0,00
158	177	0,00	0,00	0,00	0,30	0,06	0,00	110	0,00	0,00	0,00	-0,25	-0,05	0,00
	174	0,00	0,00	0,00	0,30	0,06	0,00	109	0,00	0,00	0,00	-0,25	-0,05	0,00
159	18	0,00	0,00	0,00	-0,25	-0,05	0,00	178	0,00	0,00	0,00	0,30	0,06	0,00
	139	0,00	0,00	0,00	-0,25	-0,05	0,00	175	0,00	0,00	0,00	0,30	0,06	0,00
160	178	0,00	0,00	0,00	0,30	0,06	0,00	179	0,00	0,00	0,00	0,49	0,10	0,00
	175	0,00	0,00	0,00	0,30	0,06	0,00	176	0,00	0,00	0,00	0,49	0,10	0,00
161	179	0,00	0,00	0,00	0,49	0,10	0,00	180	0,00	0,00	0,00	0,30	0,06	0,00
	176	0,00	0,00	0,00	0,49	0,10	0,00	177	0,00	0,00	0,00	0,30	0,06	0,00
162	180	0,00	0,00	0,00	0,30	0,06	0,00	13	0,00	0,00	0,00	-0,25	-0,05	0,00
	177	0,00	0,00	0,00	0,30	0,06	0,00	110	0,00	0,00	0,00	-0,25	-0,05	0,00
163	181	0,00	0,00	0,00	0,30	0,06	0,00	182	0,00	0,00	0,00	0,49	0,10	0,00
	178	0,00	0,00	0,00	0,30	0,06	0,00	179	0,00	0,00	0,00	0,49	0,10	0,00
164	182	0,00	0,00	0,00	0,49	0,10	0,00	183	0,00	0,00	0,00	0,30	0,06	0,00
	179	0,00	0,00	0,00	0,49	0,10	0,00	180	0,00	0,00	0,00	0,30	0,06	0,00
165	183	0,00	0,00	0,00	0,30	0,06	0,00	115	0,00	0,00	0,00	-0,25	-0,05	0,00
	180	0,00	0,00	0,00	0,30	0,06	0,00	13	0,00	0,00	0,00	-0,25	-0,05	0,00
166	145	0,00	0,00	0,00	-0,25	-0,05	0,00	184	0,00	0,00	0,00	0,30	0,06	0,00
	144	0,00	0,00	0,00	-0,25	-0,05	0,00	181	0,00	0,00	0,00	0,30	0,06	0,00
167	184	0,00	0,00	0,00	0,30	0,06	0,00	185	0,00	0,00	0,00	0,49	0,10	0,00
	181	0,00	0,00	0,00	0,30	0,06	0,00	182	0,00	0,00	0,00	0,49	0,10	0,00
168	185	0,00	0,00	0,00	0,49	0,10	0,00	186	0,00	0,00	0,00	0,30	0,06	0,00
	182	0,00	0,00	0,00	0,49	0,10	0,00	183	0,00	0,00	0,00	0,30	0,06	0,00
169	186	0,00	0,00	0,00	0,30	0,06	0,00	116	0,00	0,00	0,00	-0,25	-0,05	0,00
	183	0,00	0,00	0,00	0,30	0,06	0,00	115	0,00	0,00	0,00	-0,25	-0,05	0,00
170	146	0,00	0,00	0,00	-0,25	-0,05	0,00	187	0,00	0,00	0,00	0,30	0,06	0,00
	145	0,00	0,00	0,00	-0,25	-0,05	0,00	184	0,00	0,00	0,00	0,30	0,06	0,00
171	187	0,00	0,00	0,00	0,30	0,06	0,00	188	0,00	0,00	0,00	0,49	0,10	0,00
	184	0,00	0,00	0,00	0,30	0,06	0,00	185	0,00	0,00	0,00	0,49	0,10	0,00
172	188	0,00	0,00	0,00	0,49	0,10	0,00	189	0,00	0,00	0,00	0,30	0,06	0,00
	185	0,00	0,00	0,00	0,49	0,10	0,00	186	0,00	0,00	0,00	0,30	0,06	0,00
173	189	0,00	0,00	0,00	0,30	0,06	0,00	117	0,00	0,00	0,00	-0,25	-0,05	0,00
	186	0,00	0,00	0,00	0,30	0,06	0,00	116	0,00	0,00	0,00	-0,25	-0,05	0,00
174	19	0,00	0,00	0,00	-0,25	-0,05	0,00	190	0,00	0,00	0,00	0,30	0,06	0,00
	146	0,00	0,00	0,00	-0,25	-0,05	0,00	187	0,00	0,00	0,00	0,30	0,06	0,00
175	190	0,00	0,00	0,00	0,30	0,06	0,00	191	0,00	0,00	0,00	0,49	0,10	0,00
	187	0,00	0,00	0,00	0,30	0,06	0,00	188	0,00	0,00	0,00	0,49	0,10	0,00
176	191	0,00	0,00	0,00	0,49	0,10	0,00	192	0,00	0,00	0,00	0,30	0,06	0,00
	188	0,00	0,00	0,00	0,49	0,10	0,00	189	0,00	0,00	0,00	0,30	0,06	0,00
177	192	0,00	0,00	0,00	0,30	0,06	0,00	14	0,00	0,00	0,00	-0,25	-0,05	0,00
	189	0,00	0,00	0,00	0,30	0,06	0,00	117	0,00	0,00	0,00	-0,25	-0,05	0,00
178	193	0,00	0,00	0,00	0,30	0,06	0,00	194	0,00	0,00	0,00	0,49	0,10	0,00
	190	0,00	0,00	0,00	0,30	0,06	0,00	191	0,00	0,00	0,00	0,49	0,10	0,00
179	194	0,00	0,00	0,00	0,49	0,10	0,00	195	0,00	0,00	0,00	0,30	0,06	0,00
	191	0,00	0,00	0,00	0,49	0,10	0,00	192	0,00	0,00	0,00	0,30	0,06	0,00
180	195	0,00	0,00	0,00	0,30	0,06	0,00	122	0,00	0,00	0,00	-0,25	-0,05	0,00
	192	0,00	0,00	0,00	0,30	0,06	0,00	14	0,00	0,00	0,00	-0,25	-0,05	0,00
181	152	0,00	0,00	0,00	-0,25	-0,05	0,00	196	0,00	0,00	0,00	0,30	0,06	0,00
	151	0,00	0,00	0,00	-0,25	-0,05	0,00	193	0,00	0,00	0,00	0,30	0,06	0,00
182	196	0,00	0,00	0,00	0,30	0,06	0,00	197	0,00	0,00	0,00	0,49	0,10	0,00
	193	0,00	0,00	0,00	0,30	0,06	0,00	194	0,00	0,00	0,00	0,49	0,10	0,00
183	197	0,00	0,00	0,00	0,49	0,10	0,00	198	0,00	0,00	0,00	0,30	0,06	0,00
	194	0,00	0,00	0,00	0,49	0,10	0,00	195	0,00	0,00	0,00	0,30	0,06	0,00
184	198	0,00	0,00	0,00	0,30	0,06	0,00	123	0,00	0,00	0,00	-0,25	-0,05	0,00
	195	0,00	0,00	0,00	0,30	0,06	0,00	122	0,00	0,00	0,00	-0,25	-0,05	0,00
185	153	0,00	0,00	0,00	-0,24	-0,05	0,00	199	0,00	0,00	0,00	0,30	0,06	0,00
	152	0,00	0,00	0,00	-0,25	-0,05	0,00	196	0,00	0,00	0,00	0,30	0,06	0,00

TENS. Var.Nev.q<1000: SHELL

Shell Nro	Nodo N.ro	S11 kg/cmq	S22 kg/cmq	S12 kg/cmq	M11 kg/cmq	M22 kg/cmq	M12 kg/cmq	Nodo N.ro	S11 kg/cmq	S22 kg/cmq	S12 kg/cmq	M11 kg/cmq	M22 kg/cmq	M12 kg/cmq
186	199	0,00	0,00	0,00	0,30	0,06	0,00	200	0,00	0,00	0,00	0,48	0,10	0,00
	196	0,00	0,00	0,00	0,30	0,06	0,00	197	0,00	0,00	0,00	0,49	0,10	0,00
187	200	0,00	0,00	0,00	0,48	0,10	0,00	201	0,00	0,00	0,00	0,30	0,06	0,00
	197	0,00	0,00	0,00	0,49	0,10	0,00	198	0,00	0,00	0,00	0,30	0,06	0,00
188	201	0,00	0,00	0,00	0,30	0,06	0,00	124	0,00	0,00	0,00	-0,24	-0,05	0,00
	198	0,00	0,00	0,00	0,30	0,06	0,00	123	0,00	0,00	0,00	-0,25	-0,05	0,00
189	20	0,00	0,00	0,00	-0,26	-0,05	-0,03	202	0,00	0,00	0,00	0,31	0,02	-0,03
	153	0,00	0,00	0,00	-0,24	-0,05	0,01	199	0,00	0,00	0,00	0,30	0,07	0,01
190	202	0,00	0,00	0,00	0,30	0,02	-0,02	203	0,00	0,00	0,00	0,50	0,03	-0,01
	199	0,00	0,00	0,00	0,30	0,07	0,00	200	0,00	0,00	0,00	0,48	0,11	0,01
191	203	0,00	0,00	0,00	0,50	0,03	0,01	204	0,00	0,00	0,00	0,30	0,02	0,02
	200	0,00	0,00	0,00	0,48	0,11	-0,01	201	0,00	0,00	0,00	0,30	0,07	0,00
192	204	0,00	0,00	0,00	0,31	0,02	0,03	15	0,00	0,00	0,00	-0,26	-0,05	0,03
	201	0,00	0,00	0,00	0,30	0,07	-0,01	124	0,00	0,00	0,00	-0,24	-0,05	-0,01

FORZE Var.Coperture: SHELL

Shell Nro	Nodo N.ro	Tx (t)	Ty (t)	Tz (t)	Mx (t*m)	My (t*m)	Mz (t*m)	Nodo N.ro	Tx (t)	Ty (t)	Tz (t)	Mx (t*m)	My (t*m)	Mz (t*m)
1	24	0,00	0,00	2,11	-0,81	0,02	0,00	25	0,00	0,00	2,02	-0,79	0,01	0,00
	1	0,00	0,00	-2,13	-0,65	0,01	0,00	21	0,00	0,00	-2,00	-0,64	0,01	0,00
2	45	0,00	0,00	-2,05	0,01	0,64	0,00	46	0,00	0,00	2,05	-0,02	0,80	0,00
	5	0,00	0,00	-2,05	-0,01	0,64	0,00	42	0,00	0,00	2,05	0,02	0,80	0,00
3	63	0,00	0,00	-2,05	0,01	0,64	0,00	64	0,00	0,00	2,05	-0,02	0,80	0,00
	7	0,00	0,00	-2,05	-0,01	0,64	0,00	60	0,00	0,00	2,05	0,02	0,80	0,00
4	81	0,00	0,00	-2,01	-0,01	0,64	0,00	82	0,00	0,00	2,03	0,00	0,80	0,00
	9	0,00	0,00	-2,12	0,02	0,64	0,00	78	0,00	0,00	2,10	-0,05	0,81	0,00
5	96	0,01	-2,70	0,01	-0,68	0,00	-0,01	97	-0,30	-2,87	0,02	-0,65	0,08	-0,01
	1	0,45	2,88	-0,07	0,65	-0,07	0,01	21	-0,16	2,70	0,03	0,63	0,10	0,00
6	100	0,34	-2,80	0,01	-0,65	-0,08	0,00	104	-0,34	-2,80	0,01	-0,65	0,08	0,00
	2	0,34	2,80	-0,01	0,64	-0,08	0,00	55	-0,34	2,80	-0,01	0,64	0,08	0,00
7	107	0,34	-2,80	0,01	-0,65	-0,08	0,00	111	-0,34	-2,80	0,01	-0,65	0,08	0,00
	5	0,34	2,80	-0,01	0,64	-0,08	0,00	73	-0,34	2,80	-0,01	0,64	0,08	0,00
8	114	0,34	-2,80	0,01	-0,65	-0,08	0,00	118	-0,34	-2,80	0,01	-0,65	0,08	0,00
	7	0,34	2,80	-0,01	0,64	-0,08	0,00	91	-0,33	2,80	-0,01	0,64	0,08	0,00
9	125	0,01	-2,70	-0,01	0,68	0,00	-0,01	126	-0,30	-2,87	-0,02	0,65	-0,08	-0,01
	3	0,45	2,88	0,07	-0,65	0,07	0,01	39	-0,16	2,70	-0,03	-0,63	-0,10	0,00
10	129	0,34	-2,80	-0,01	0,65	0,08	0,00	133	-0,34	-2,80	-0,01	0,65	-0,08	0,00
	4	0,34	2,80	0,01	-0,64	0,08	0,00	59	-0,34	2,80	0,01	-0,64	-0,08	0,00
11	136	0,34	-2,80	-0,01	0,65	0,08	0,00	140	-0,34	-2,80	-0,01	0,65	-0,08	0,00
	6	0,34	2,80	0,01	-0,64	0,08	0,00	77	-0,34	2,80	0,01	-0,64	-0,08	0,00
12	143	0,34	-2,80	-0,01	0,65	0,08	0,00	147	-0,34	-2,80	-0,01	0,65	-0,08	0,00
	8	0,34	2,80	0,01	-0,64	0,08	0,00	95	-0,33	2,80	0,01	-0,64	-0,08	0,00
13	154	0,00	0,00	-1,40	-0,81	-0,02	0,00	155	0,00	0,00	-1,40	-0,81	0,02	0,00
	17	0,00	0,00	2,80	-0,66	0,01	0,00	132	0,00	0,00	2,80	-0,66	-0,01	0,00
14	137	0,00	0,00	2,80	-0,01	-0,66	0,00	169	0,00	0,00	-1,40	0,02	-0,81	0,00
	17	0,00	0,00	2,80	0,01	-0,66	0,00	154	0,00	0,00	-1,40	-0,02	-0,81	0,00
15	144	0,00	0,00	2,80	-0,01	-0,66	0,00	181	0,00	0,00	-1,40	0,02	-0,81	0,00
	18	0,00	0,00	2,80	0,01	-0,66	0,00	178	0,00	0,00	-1,40	-0,02	-0,81	0,00
16	151	0,00	0,00	2,80	-0,01	-0,66	0,00	193	0,00	0,00	-1,40	0,02	-0,81	0,00
	19	0,00	0,00	2,80	0,01	-0,66	0,00	190	0,00	0,00	-1,40	-0,02	-0,81	0,00
17	25	0,00	0,00	2,01	-0,79	-0,02	0,00	26	0,00	0,00	2,05	-0,79	0,02	0,00
	21	0,00	0,00	-2,01	-0,63	0,01	0,00	22	0,00	0,00	-2,05	-0,64	-0,01	0,00
18	26	0,00	0,00	2,05	-0,80	-0,02	0,00	27	0,00	0,00	2,05	-0,80	0,02	0,00
	22	0,00	0,00	-2,05	-0,64	0,01	0,00	23	0,00	0,00	-2,05	-0,64	-0,01	0,00
19	27	0,00	0,00	2,05	-0,80	-0,02	0,00	28	0,00	0,00	2,05	-0,80	0,02	0,00
	23	0,00	0,00	-2,05	-0,64	0,01	0,00	2	0,00	0,00	-2,05	-0,64	-0,01	0,00
20	29	0,00	0,00	0,66	-1,28	0,00	0,00	30	0,00	0,00	0,69	-1,26	0,08	0,00
	24	0,00	0,00	-0,73	0,81	-0,02	0,00	25	0,00	0,00	-0,62	0,79	0,09	0,00
21	30	0,00	0,00	0,65	-1,24	-0,08	0,00	31	0,00	0,00	0,66	-1,25	0,08	0,00
	25	0,00	0,00	-0,64	0,79	-0,07	0,00	26	0,00	0,00	-0,66	0,79	0,07	0,00
22	31	0,00	0,00	0,67	-1,26	-0,08	0,00	32	0,00	0,00	0,67	-1,26	0,08	0,00
	26	0,00	0,00	-0,67	0,80	-0,07	0,00	27	0,00	0,00	-0,67	0,80	0,07	0,00
23	32	0,00	0,00	0,67	-1,26	-0,08	0,00	33	0,00	0,00	0,67	-1,26	0,08	0,00
	27	0,00	0,00	-0,67	0,80	-0,07	0,00	28	0,00	0,00	-0,67	0,80	0,07	0,00
24	34	0,00	0,00	-0,73	-0,81	-0,02	0,00	35	0,00	0,00	-0,62	-0,79	0,09	0,00
	29	0,00	0,00	0,66	1,28	0,00	0,00	30	0,00	0,00	0,69	1,26	0,08	0,00
25	35	0,00	0,00	-0,64	-0,79	-0,07	0,00	36	0,00	0,00	-0,66	-0,79	0,07	0,00
	30	0,00	0,00	0,65	1,24	-0,08	0,00	31	0,00	0,00	0,66	1,25	0,08	0,00
26	36	0,00	0,00	-0,67	-0,80	-0,07	0,00	37	0,00	0,00	-0,67	-0,80	0,07	0,00
	31	0,00	0,00	0,67	1,26	-0,08	0,00	32	0,00	0,00	0,67	1,26	0,08	0,00
27	37	0,00	0,00	-0,67	-0,80	-0,07	0,00	38	0,00	0,00	-0,67	-0,80	0,07	0,00
	32	0,00	0,00	0,67	1,26	-0,08	0,00	33	0,00	0,00	0,67	1,26	0,08	0,00
28	3	0,00	0,00	-2,13	0,65	0,01	0,00	39	0,00	0,00	-2,00	0,64	0,01	0,00
	34	0,00	0,00	2,11	0,81	0,02	0,00	35	0,00	0,00	2,02	0,79	0,01	0,00
29	39	0,00	0,00	-2,01	0,63	0,01	0,00	40	0,00	0,00	-2,05	0,64	-0,01	0,00
	35	0,00	0,00	2,01	0,79	-0,02	0,00	36	0,00	0,00	2,05	0,79	0,02	0,00
30	40	0,00	0,00	-2,05	0,64	0,01	0,00	41	0,00	0,00	-2,05	0,64	-0,01	0,00
	36	0,00	0,00	2,05	0,80	-0,02	0,00	37	0,00	0,00	2,05	0,80	0,02	0,00
31	41	0,00	0,00	-2,05	0,64	0,01	0,00	4	0,00	0,00	-2,05	0,64	-0,01	0,00
	37	0,00	0,00	2,05	0,80	-0,02	0,00	38	0,00	0,00	2,05	0,80	0,02	0,00
32	46	0,00	0,00	-0,67	-0,07	-0,80	0,00	47	0,00	0,00	0,67	-0,08	1,26	0,00
	42	0,00	0,00	-0,67	0,07	-0,80	0,00	43	0,00	0,00	0,67	0,08	1,26	0,00
33	47	0,00	0,00	0,67	-0,08	-1,26	0,00	48	0,00	0,00	-0,67	-0,07	0,80	0,00
	43	0,00	0,00	0,67	0,08	-1,26	0,00	44	0,00	0,00	-0,67	0,07	0,80	0,00
34	48	0,00	0,00	2,05	-0,02	-0,80	0,00	49	0,00	0,00	-2,05	0,01	-0,64	0,00
	44	0,00	0,00	2,05	0,02	-0,80	0,00	6	0,00	0,00	-2,05	-0,01	-0,64	0,00
35	50	0,00	0,00	-2,05	0,01	0,64	0,00	51	0,00	0,00	2,05	-0,02	0,80	0,00
	45	0,00	0,00	-2,05	-0,01	0,64	0,00	46	0,00	0,00	2,05	0,02	0,80	0,00
36	51	0,00	0,00	-0,67	-0,07	-0,80	0,00	52	0,00	0,00	0,67	-0,08	1,26	0,00
	46	0,00	0,00	-0,67	0,07	-0,80	0,00	47	0,00	0,00	0,67	0,08	1,26	0,00

FORZE Var.Coperture: SHELL

Shell Nro	Nodo N.ro	Tx (t)	Ty (t)	Tz (t)	Mx (t*m)	My (t*m)	Mz (t*m)	Nodo N.ro	Tx (t)	Ty (t)	Tz (t)	Mx (t*m)	My (t*m)	Mz (t*m)
37	52	0,00	0,00	0,67	-0,08	-1,26	0,00	53	0,00	0,00	-0,67	-0,07	0,80	0,00
	47	0,00	0,00	0,67	0,08	-1,26	0,00	48	0,00	0,00	-0,67	0,07	0,80	0,00
38	53	0,00	0,00	2,05	-0,02	-0,80	0,00	54	0,00	0,00	-2,05	0,01	-0,64	0,00
	48	0,00	0,00	2,05	0,02	-0,80	0,00	49	0,00	0,00	-2,05	-0,01	-0,64	0,00
39	55	0,00	0,00	-2,05	0,01	0,64	0,00	56	0,00	0,00	2,05	-0,02	0,80	0,00
	50	0,00	0,00	-2,05	-0,01	0,64	0,00	51	0,00	0,00	2,05	0,02	0,80	0,00
40	56	0,00	0,00	-0,67	-0,07	-0,80	0,00	57	0,00	0,00	0,67	-0,08	1,26	0,00
	51	0,00	0,00	-0,67	0,07	-0,80	0,00	52	0,00	0,00	0,67	0,08	1,26	0,00
41	57	0,00	0,00	0,67	-0,08	-1,26	0,00	58	0,00	0,00	-0,67	-0,07	0,80	0,00
	52	0,00	0,00	0,67	0,08	-1,26	0,00	53	0,00	0,00	-0,67	0,07	0,80	0,00
42	58	0,00	0,00	2,05	-0,02	-0,80	0,00	59	0,00	0,00	-2,05	0,01	-0,64	0,00
	53	0,00	0,00	2,05	0,02	-0,80	0,00	54	0,00	0,00	-2,05	-0,01	-0,64	0,00
43	2	0,00	0,00	-2,05	0,01	0,64	0,00	28	0,00	0,00	2,05	-0,02	0,80	0,00
	55	0,00	0,00	-2,05	-0,01	0,64	0,00	56	0,00	0,00	2,05	0,02	0,80	0,00
44	28	0,00	0,00	-0,67	-0,07	-0,80	0,00	33	0,00	0,00	0,67	-0,08	1,26	0,00
	56	0,00	0,00	-0,67	0,07	-0,80	0,00	57	0,00	0,00	0,67	0,08	1,26	0,00
45	33	0,00	0,00	0,67	-0,08	-1,26	0,00	38	0,00	0,00	-0,67	-0,07	0,80	0,00
	57	0,00	0,00	0,67	0,08	-1,26	0,00	58	0,00	0,00	-0,67	0,07	0,80	0,00
46	38	0,00	0,00	2,05	-0,02	-0,80	0,00	4	0,00	0,00	-2,05	0,01	-0,64	0,00
	58	0,00	0,00	2,05	0,02	-0,80	0,00	59	0,00	0,00	-2,05	-0,01	-0,64	0,00
47	64	0,00	0,00	-0,67	-0,07	-0,80	0,00	65	0,00	0,00	0,67	-0,08	1,26	0,00
	60	0,00	0,00	-0,67	0,07	-0,80	0,00	61	0,00	0,00	0,67	0,08	1,26	0,00
48	65	0,00	0,00	0,67	-0,08	-1,26	0,00	66	0,00	0,00	-0,67	-0,07	0,80	0,00
	61	0,00	0,00	0,67	0,08	-1,26	0,00	62	0,00	0,00	-0,67	0,07	0,80	0,00
49	66	0,00	0,00	2,05	-0,02	-0,80	0,00	67	0,00	0,00	-2,05	0,01	-0,64	0,00
	62	0,00	0,00	2,05	0,02	-0,80	0,00	8	0,00	0,00	-2,05	-0,01	-0,64	0,00
50	68	0,00	0,00	-2,05	0,01	0,64	0,00	69	0,00	0,00	2,05	-0,02	0,80	0,00
	63	0,00	0,00	-2,05	-0,01	0,64	0,00	64	0,00	0,00	2,05	0,02	0,80	0,00
51	69	0,00	0,00	-0,67	-0,07	-0,80	0,00	70	0,00	0,00	0,67	-0,08	1,26	0,00
	64	0,00	0,00	-0,67	0,07	-0,80	0,00	65	0,00	0,00	0,67	0,08	1,26	0,00
52	70	0,00	0,00	0,67	-0,08	-1,26	0,00	71	0,00	0,00	-0,67	-0,07	0,80	0,00
	65	0,00	0,00	0,67	0,08	-1,26	0,00	66	0,00	0,00	-0,67	0,07	0,80	0,00
53	71	0,00	0,00	2,05	-0,02	-0,80	0,00	72	0,00	0,00	-2,05	0,01	-0,64	0,00
	66	0,00	0,00	2,05	0,02	-0,80	0,00	67	0,00	0,00	-2,05	-0,01	-0,64	0,00
54	73	0,00	0,00	-2,05	0,01	0,64	0,00	74	0,00	0,00	2,05	-0,02	0,80	0,00
	68	0,00	0,00	-2,05	-0,01	0,64	0,00	69	0,00	0,00	2,05	0,02	0,80	0,00
55	74	0,00	0,00	-0,67	-0,07	-0,80	0,00	75	0,00	0,00	0,67	-0,08	1,26	0,00
	69	0,00	0,00	-0,67	0,07	-0,80	0,00	70	0,00	0,00	0,67	0,08	1,26	0,00
56	75	0,00	0,00	0,67	-0,08	-1,26	0,00	76	0,00	0,00	-0,67	-0,07	0,80	0,00
	70	0,00	0,00	0,67	0,08	-1,26	0,00	71	0,00	0,00	-0,67	0,07	0,80	0,00
57	76	0,00	0,00	2,05	-0,02	-0,80	0,00	77	0,00	0,00	-2,05	0,01	-0,64	0,00
	71	0,00	0,00	2,05	0,02	-0,80	0,00	72	0,00	0,00	-2,05	-0,01	-0,64	0,00
58	5	0,00	0,00	-2,05	0,01	0,64	0,00	42	0,00	0,00	2,05	-0,02	0,80	0,00
	73	0,00	0,00	-2,05	-0,01	0,64	0,00	74	0,00	0,00	2,05	0,02	0,80	0,00
59	42	0,00	0,00	-0,67	-0,07	-0,80	0,00	43	0,00	0,00	0,67	-0,08	1,26	0,00
	74	0,00	0,00	-0,67	0,07	-0,80	0,00	75	0,00	0,00	0,67	0,08	1,26	0,00
60	43	0,00	0,00	0,67	-0,08	-1,26	0,00	44	0,00	0,00	-0,67	-0,07	0,80	0,00
	75	0,00	0,00	0,67	0,08	-1,26	0,00	76	0,00	0,00	-0,67	0,07	0,80	0,00
61	44	0,00	0,00	2,05	-0,02	-0,80	0,00	6	0,00	0,00	-2,05	0,01	-0,64	0,00
	76	0,00	0,00	2,05	0,02	-0,80	0,00	77	0,00	0,00	-2,05	-0,01	-0,64	0,00
62	82	0,00	0,00	-0,63	-0,09	-0,79	0,00	83	0,00	0,00	0,69	-0,08	1,26	0,00
	78	0,00	0,00	-0,72	0,05	-0,81	0,00	79	0,00	0,00	0,66	0,00	1,28	0,00
63	83	0,00	0,00	0,69	-0,08	-1,26	0,00	84	0,00	0,00	-0,63	-0,09	0,79	0,00
	79	0,00	0,00	0,66	0,00	-1,28	0,00	80	0,00	0,00	-0,72	0,05	0,81	0,00
64	84	0,00	0,00	2,03	0,00	-0,80	0,00	85	0,00	0,00	-2,01	-0,01	-0,64	0,00
	80	0,00	0,00	2,10	-0,05	-0,81	0,00	10	0,00	0,00	-2,12	0,02	-0,64	0,00
65	86	0,00	0,00	-2,05	0,01	0,64	0,00	87	0,00	0,00	2,05	-0,02	0,79	0,00
	81	0,00	0,00	-2,01	-0,01	0,63	0,00	82	0,00	0,00	2,01	0,02	0,79	0,00
66	87	0,00	0,00	-0,66	-0,07	-0,79	0,00	88	0,00	0,00	0,66	-0,08	1,26	0,00
	82	0,00	0,00	-0,65	0,07	-0,79	0,00	83	0,00	0,00	0,65	0,08	1,25	0,00
67	88	0,00	0,00	0,66	-0,08	-1,26	0,00	89	0,00	0,00	-0,66	-0,07	0,79	0,00
	83	0,00	0,00	0,65	0,08	-1,25	0,00	84	0,00	0,00	-0,65	0,07	0,79	0,00
68	89	0,00	0,00	2,05	-0,02	-0,79	0,00	90	0,00	0,00	-2,05	0,01	-0,64	0,00
	84	0,00	0,00	2,01	0,02	-0,79	0,00	85	0,00	0,00	-2,01	-0,01	-0,63	0,00
69	91	0,00	0,00	-2,05	0,01	0,64	0,00	92	0,00	0,00	2,05	-0,02	0,80	0,00
	86	0,00	0,00	-2,05	-0,01	0,64	0,00	87	0,00	0,00	2,05	0,02	0,80	0,00
70	92	0,00	0,00	-0,67	-0,07	-0,80	0,00	93	0,00	0,00	0,67	-0,08	1,26	0,00
	87	0,00	0,00	-0,67	0,07	-0,79	0,00	88	0,00	0,00	0,67	0,08	1,26	0,00
71	93	0,00	0,00	0,67	-0,08	-1,26	0,00	94	0,00	0,00	-0,67	-0,07	0,80	0,00
	88	0,00	0,00	0,67	0,08	-1,26	0,00	89	0,00	0,00	-0,67	0,07	0,79	0,00
72	94	0,00	0,00	2,05	-0,02	-0,80	0,00	95	0,00	0,00	-2,05	0,01	-0,64	0,00
	89	0,00	0,00	2,05	0,02	-0,80	0,00	90	0,00	0,00	-2,05	-0,01	-0,64	0,00
73	7	0,00	0,00	-2,05	0,01	0,64	0,00	60	0,00	0,00	2,05	-0,02	0,80	0,00
	91	0,00	0,00	-2,05	-0,01	0,64	0,00	92	0,00	0,00	2,05	0,02	0,80	0,00
74	60	0,00	0,00	-0,67	-0,07	-0,80	0,00	61	0,00	0,00	0,66	-0,08	1,26	0,00
	92	0,00	0,00	-0,66	0,07	-0,80	0,00	93	0,00	0,00	0,66	0,08	1,26	0,00
75	61	0,00	0,00	0,66	-0,08	-1,26	0,00	62	0,00	0,00	-0,67	-0,07	0,80	0,00
	93	0,00	0,00	0,66	0,08	-1,26	0,00	94	0,00	0,00	-0,66	0,07	0,80	0,00
76	62	0,00	0,00	2,05	-0,02	-0,80	0,00	8	0,00	0,00	-2,05	0,01	-0,64	0,00
	94	0,00	0,00	2,05	0,02	-0,80	0,00	95	0,00	0,00	-2,05	-0,01	-0,64	0,00
77	97	0,31	-2,80	0,00	-0,64	-0,08	0,00	98	-0,33	-2,81	0,01	-0,64	0,08	0,00
	21	0,35	2,82	0,00	0,63	-0,08	0,01	22	-0,32	2,80	-0,01	0,64	0,08	0,00
78	98	0,33	-2,80	0,01	-0,65	-0,08	0,00	99	-0,34	-2,80	0,01	-0,65	0,08	0,00
	22	0,34	2,81	-0,01	0,64	-0,08	0,00	23	-0,34	2,80	-0,01	0,64	0,08	0,00
79	99	0,34	-2,80	0,01	-0,65	-0,08	0,00	100	-0,34	-2,80	0,01	-0,65	0,08	0,00
	23	0,34	2,80	-0,01	0,64	-0,08	0,00	2	-0,34	2,80	-0,01	0,64	0,08	0,00
80	11	0,46	-2,89	-0,04	-0,68	-0,07	-0,01	101	-0,15	-2,69	0,05	-0,66	0,10	0,00
	96	-0,01	2,70	-0,01	0,68	0,00	0,01	97	-0,31	2,88	0,00	0,65	0,08	0,01
81	101	0,35	-2,81	0,02	-0,66	-0,08	-0,01	102	-0,32	-2,79	0,01	-0,66	0,08	0,00
	97	0,30	2,79	-0,02	0,64	-0,08	0,00	98	-0,34	2,81	-0,01	0,64	0,08	0,00
82	102	0,34	-2,81	0,01	-0,66	-0,08	0,00	103	-0,33	-2,80	0,01	-0,66	0,08	0,00

FORZE Var.Coperture: SHELL

Shell Nro	Nodo N.ro	Tx (t)	Ty (t)	Tz (t)	Mx (t*m)	My (t*m)	Mz (t*m)	Nodo N.ro	Tx (t)	Ty (t)	Tz (t)	Mx (t*m)	My (t*m)	Mz (t*m)
	98	0,33	2,80	-0,01	0,65	-0,08	0,00	99	-0,34	2,80	-0,01	0,65	0,08	0,00
83	103	0,34	-2,80	0,01	-0,66	-0,08	0,00	12	-0,34	-2,80	0,01	-0,66	0,08	0,00
	99	0,34	2,80	-0,01	0,65	-0,08	0,00	100	-0,34	2,80	-0,01	0,65	0,08	0,00
84	104	0,34	-2,80	0,01	-0,65	-0,08	0,00	105	-0,34	-2,80	0,01	-0,65	0,08	0,00
	55	0,34	2,80	-0,01	0,64	-0,08	0,00	50	-0,34	2,80	-0,01	0,64	0,08	0,00
85	105	0,34	-2,80	0,01	-0,65	-0,08	0,00	106	-0,34	-2,80	0,01	-0,65	0,08	0,00
	50	0,34	2,80	-0,01	0,64	-0,08	0,00	45	-0,34	2,80	-0,01	0,64	0,08	0,00
86	106	0,34	-2,80	0,01	-0,65	-0,08	0,00	107	-0,34	-2,80	0,01	-0,65	0,08	0,00
	45	0,34	2,80	-0,01	0,64	-0,08	0,00	5	-0,34	2,80	-0,01	0,64	0,08	0,00
87	12	0,34	-2,80	0,01	-0,66	-0,08	0,00	108	-0,34	-2,80	0,01	-0,66	0,08	0,00
	100	0,34	2,80	-0,01	0,65	-0,08	0,00	104	-0,34	2,80	-0,01	0,65	0,08	0,00
88	108	0,34	-2,80	0,01	-0,66	-0,08	0,00	109	-0,34	-2,80	0,01	-0,66	0,08	0,00
	104	0,34	2,80	-0,01	0,65	-0,08	0,00	105	-0,34	2,80	-0,01	0,65	0,08	0,00
89	109	0,34	-2,80	0,01	-0,66	-0,08	0,00	110	-0,34	-2,80	0,01	-0,66	0,08	0,00
	105	0,34	2,80	-0,01	0,65	-0,08	0,00	106	-0,34	2,80	-0,01	0,65	0,08	0,00
90	110	0,34	-2,80	0,01	-0,66	-0,08	0,00	13	-0,34	-2,80	0,01	-0,66	0,08	0,00
	106	0,34	2,80	-0,01	0,65	-0,08	0,00	107	-0,34	2,80	-0,01	0,65	0,08	0,00
91	111	0,34	-2,80	0,01	-0,65	-0,08	0,00	112	-0,34	-2,80	0,01	-0,65	0,08	0,00
	73	0,34	2,80	-0,01	0,64	-0,08	0,00	68	-0,34	2,80	-0,01	0,64	0,08	0,00
92	112	0,34	-2,80	0,01	-0,65	-0,08	0,00	113	-0,34	-2,80	0,01	-0,65	0,08	0,00
	68	0,34	2,80	-0,01	0,64	-0,08	0,00	63	-0,34	2,80	-0,01	0,64	0,08	0,00
93	113	0,34	-2,80	0,01	-0,65	-0,08	0,00	114	-0,34	-2,80	0,01	-0,65	0,08	0,00
	63	0,34	2,80	-0,01	0,64	-0,08	0,00	7	-0,34	2,80	-0,01	0,64	0,08	0,00
94	13	0,34	-2,80	0,01	-0,66	-0,08	0,00	115	-0,34	-2,80	0,01	-0,66	0,08	0,00
	107	0,34	2,80	-0,01	0,65	-0,08	0,00	111	-0,34	2,80	-0,01	0,65	0,08	0,00
95	115	0,34	-2,80	0,01	-0,66	-0,08	0,00	116	-0,34	-2,80	0,01	-0,66	0,08	0,00
	111	0,34	2,80	-0,01	0,65	-0,08	0,00	112	-0,34	2,80	-0,01	0,65	0,08	0,00
96	116	0,34	-2,80	0,01	-0,66	-0,08	0,00	117	-0,34	-2,80	0,01	-0,66	0,08	0,00
	112	0,34	2,80	-0,01	0,65	-0,08	0,00	113	-0,34	2,80	-0,01	0,65	0,08	0,00
97	117	0,34	-2,80	0,01	-0,66	-0,08	0,00	14	-0,34	-2,80	0,01	-0,66	0,08	0,00
	113	0,34	2,80	-0,01	0,65	-0,08	0,00	114	-0,34	2,80	-0,01	0,65	0,08	0,00
98	118	0,34	-2,80	0,01	-0,65	-0,08	0,00	119	-0,33	-2,80	0,01	-0,65	0,08	0,00
	91	0,34	2,80	-0,01	0,64	-0,08	0,00	86	-0,34	2,80	-0,01	0,64	0,08	0,00
99	119	0,33	-2,82	0,01	-0,64	-0,08	0,00	120	-0,30	-2,80	-0,01	-0,64	0,08	0,00
	86	0,32	2,80	-0,01	0,64	-0,08	0,00	81	-0,35	2,82	0,01	0,64	0,08	-0,01
100	120	0,30	-2,87	0,03	-0,65	-0,08	0,00	121	0,00	-2,70	0,01	-0,68	0,00	0,00
	81	0,16	2,70	0,03	0,64	-0,10	-0,01	9	-0,45	2,87	-0,07	0,64	0,07	0,02
101	14	0,34	-2,80	0,01	-0,66	-0,08	0,00	122	-0,34	-2,80	0,01	-0,66	0,08	0,00
	114	0,34	2,80	-0,01	0,65	-0,08	0,00	118	-0,34	2,80	-0,01	0,65	0,08	0,00
102	122	0,33	-2,80	0,01	-0,66	-0,08	0,00	123	-0,34	-2,81	0,01	-0,66	0,08	0,00
	118	0,34	2,80	-0,01	0,65	-0,08	0,00	119	-0,33	2,80	-0,01	0,65	0,08	0,00
103	123	0,32	-2,80	0,01	-0,66	-0,08	0,00	124	-0,35	-2,82	0,03	-0,66	0,08	0,01
	119	0,34	2,82	-0,01	0,64	-0,08	0,00	120	-0,30	2,80	-0,03	0,64	0,08	0,00
104	124	0,15	-2,69	0,05	-0,66	-0,10	0,01	15	-0,46	-2,88	-0,04	-0,67	0,07	-0,02
	120	0,31	2,88	0,01	0,65	-0,08	0,00	121	0,00	2,70	-0,01	0,68	0,00	0,00
105	126	0,31	-2,80	0,00	0,64	0,08	0,00	127	-0,33	-2,81	-0,01	0,64	-0,08	0,00
	39	0,35	2,82	0,00	-0,63	0,08	0,01	40	-0,32	2,80	0,01	-0,64	-0,08	0,00
106	127	0,33	-2,80	-0,01	0,65	0,08	0,00	128	-0,34	-2,80	-0,01	0,65	-0,08	0,00
	40	0,34	2,81	0,01	-0,64	0,08	0,00	41	-0,34	2,80	0,01	-0,64	-0,08	0,00
107	128	0,34	-2,80	-0,01	0,65	0,08	0,00	129	-0,34	-2,80	-0,01	0,65	-0,08	0,00
	41	0,34	2,80	0,01	-0,64	0,08	0,00	4	-0,34	2,80	0,01	-0,64	-0,08	0,00
108	16	0,46	-2,89	0,04	0,68	0,07	-0,01	130	-0,15	-2,69	-0,05	0,66	-0,10	0,00
	125	-0,01	2,70	0,01	-0,68	0,00	0,01	126	-0,31	2,88	0,00	-0,65	-0,08	0,01
109	130	0,35	-2,81	-0,02	0,66	0,08	-0,01	131	-0,32	-2,79	-0,01	0,66	-0,08	0,00
	126	0,30	2,79	0,02	-0,64	0,08	0,00	127	-0,34	2,81	0,01	-0,64	-0,08	0,00
110	131	0,34	-2,81	-0,01	0,66	0,08	0,00	132	-0,33	-2,80	-0,01	0,66	-0,08	0,00
	127	0,33	2,80	0,01	-0,65	0,08	0,00	128	-0,34	2,80	0,01	-0,65	-0,08	0,00
111	132	0,34	-2,80	-0,01	0,66	0,08	0,00	17	-0,34	-2,80	-0,01	0,66	-0,08	0,00
	128	0,34	2,80	0,01	-0,65	0,08	0,00	129	-0,34	2,80	0,01	-0,65	-0,08	0,00
112	133	0,34	-2,80	-0,01	0,65	0,08	0,00	134	-0,34	-2,80	-0,01	0,65	-0,08	0,00
	59	0,34	2,80	0,01	-0,64	0,08	0,00	54	-0,34	2,80	0,01	-0,64	-0,08	0,00
113	134	0,34	-2,80	-0,01	0,65	0,08	0,00	135	-0,34	-2,80	-0,01	0,65	-0,08	0,00
	54	0,34	2,80	0,01	-0,64	0,08	0,00	49	-0,34	2,80	0,01	-0,64	-0,08	0,00
114	135	0,34	-2,80	-0,01	0,65	0,08	0,00	136	-0,34	-2,80	-0,01	0,65	-0,08	0,00
	49	0,34	2,80	0,01	-0,64	0,08	0,00	6	-0,34	2,80	0,01	-0,64	-0,08	0,00
115	17	0,34	-2,80	-0,01	0,66	0,08	0,00	137	-0,34	-2,80	-0,01	0,66	-0,08	0,00
	129	0,34	2,80	0,01	-0,65	0,08	0,00	133	-0,34	2,80	0,01	-0,65	-0,08	0,00
116	137	0,34	-2,80	-0,01	0,66	0,08	0,00	138	-0,34	-2,80	-0,01	0,66	-0,08	0,00
	133	0,34	2,80	0,01	-0,65	0,08	0,00	134	-0,34	2,80	0,01	-0,65	-0,08	0,00
117	138	0,34	-2,80	-0,01	0,66	0,08	0,00	139	-0,34	-2,80	-0,01	0,66	-0,08	0,00
	134	0,34	2,80	0,01	-0,65	0,08	0,00	135	-0,34	2,80	0,01	-0,65	-0,08	0,00
118	139	0,34	-2,80	-0,01	0,66	0,08	0,00	18	-0,34	-2,80	-0,01	0,66	-0,08	0,00
	135	0,34	2,80	0,01	-0,65	0,08	0,00	136	-0,34	2,80	0,01	-0,65	-0,08	0,00
119	140	0,34	-2,80	-0,01	0,65	0,08	0,00	141	-0,34	-2,80	-0,01	0,65	-0,08	0,00
	77	0,34	2,80	0,01	-0,64	0,08	0,00	72	-0,34	2,80	0,01	-0,64	-0,08	0,00
120	141	0,34	-2,80	-0,01	0,65	0,08	0,00	142	-0,34	-2,80	-0,01	0,65	-0,08	0,00
	72	0,34	2,80	0,01	-0,64	0,08	0,00	67	-0,34	2,80	0,01	-0,64	-0,08	0,00
121	142	0,34	-2,80	-0,01	0,65	0,08	0,00	143	-0,34	-2,80	-0,01	0,65	-0,08	0,00
	67	0,34	2,80	0,01	-0,64	0,08	0,00	8	-0,34	2,80	0,01	-0,64	-0,08	0,00
122	18	0,34	-2,80	-0,01	0,66	0,08	0,00	144	-0,34	-2,80	-0,01	0,66	-0,08	0,00
	136	0,34	2,80	0,01	-0,65	0,08	0,00	140	-0,34	2,80	0,01	-0,65	-0,08	0,00
123	144	0,34	-2,80	-0,01	0,66	0,08	0,00	145	-0,34	-2,80	-0,01	0,66	-0,08	0,00
	140	0,34	2,80	0,01	-0,65	0,08	0,00	141	-0,34	2,80	0,01	-0,65	-0,08	0,00
124	145	0,34	-2,80	-0,01	0,66	0,08	0,00	146	-0,34	-2,80	-0,01	0,66	-0,08	0,00
	141	0,34	2,80	0,01	-0,65	0,08	0,00	142	-0,34	2,80	0,01	-0,65	-0,08	0,00
125	146	0,34	-2,80	-0,01	0,66	0,08	0,00	19	-0,34	-2,80	-0,01	0,66	-0,08	0,00
	142	0,34	2,80	0,01	-0,65	0,08	0,00	143	-0,34	2,80	0,01	-0,65	-0,08	0,00
126	147	0,34	-2,80	-0,01	0,65	0,08	0,00	148	-0,33	-2,80	-0,01	0,65	-0,08	0,00
	95	0,34	2,80	0,01	-0,64	0,08	0,00	90	-0,34	2,80	0,01	-0,64	-0,08	0,00
127	148	0,33	-2,82	-0,01	0,64	0,08	0,00	149	-0,30	-2,80	0,01	0,64	-0,08	0,00
	90	0,32	2,80	0,01	-0,64	0,08	0,00	85	-0,35	2,82	-0,01	-0,64	-0,08	-0,01

FORZE Var.Coperture: SHELL

Shell Nro	Nodo N.ro	Tx (t)	Ty (t)	Tz (t)	Mx (t*m)	My (t*m)	Mz (t*m)	Nodo N.ro	Tx (t)	Ty (t)	Tz (t)	Mx (t*m)	My (t*m)	Mz (t*m)
128	149	0,30	-2,87	-0,03	0,65	0,08	0,00	150	0,00	-2,70	-0,01	0,68	0,00	0,00
	85	0,16	2,70	-0,03	-0,64	0,10	-0,01	10	-0,45	2,87	0,07	-0,64	-0,07	0,02
129	19	0,34	-2,80	-0,01	0,66	0,08	0,00	151	-0,34	-2,80	-0,01	0,66	-0,08	0,00
	143	0,34	2,80	0,01	-0,65	0,08	0,00	147	-0,34	2,80	0,01	-0,65	-0,08	0,00
130	151	0,33	-2,80	-0,01	0,66	0,08	0,00	152	-0,34	-2,81	-0,01	0,66	-0,08	0,00
	147	0,34	2,80	0,01	-0,65	0,08	0,00	148	-0,33	2,80	0,01	-0,65	-0,08	0,00
131	152	0,32	-2,80	-0,01	0,66	0,08	0,00	153	-0,35	-2,82	-0,03	0,66	-0,08	0,01
	148	0,34	2,82	0,01	-0,64	0,08	0,00	149	-0,30	2,80	0,03	-0,64	-0,08	0,00
132	153	0,15	-2,69	-0,05	0,66	0,10	0,01	20	-0,46	-2,88	0,04	0,67	-0,07	-0,02
	149	0,31	2,88	-0,01	-0,65	0,08	0,00	150	0,00	2,70	0,01	-0,68	0,00	0,00
133	155	0,00	0,00	-1,40	-0,81	-0,02	0,00	156	0,00	0,00	-1,40	-0,81	0,02	0,00
	132	0,00	0,00	2,80	-0,66	0,01	0,00	131	0,00	0,00	2,80	-0,66	-0,01	0,00
134	156	0,00	0,00	-1,40	-0,80	-0,02	0,00	157	0,00	0,00	-1,36	-0,80	0,02	0,00
	131	0,00	0,00	2,80	-0,66	0,02	0,00	130	0,00	0,00	2,75	-0,65	-0,01	0,00
135	157	0,00	0,00	-1,37	-0,81	0,00	0,00	158	0,00	0,00	-1,47	-0,82	-0,02	0,00
	130	0,00	0,00	2,75	-0,67	-0,01	0,00	16	0,00	0,00	2,89	-0,68	-0,01	0,00
136	159	0,00	0,00	0,00	-1,30	-0,08	0,00	160	0,00	0,00	0,00	-1,30	0,08	0,00
	154	0,00	0,00	1,40	0,81	-0,07	0,00	155	0,00	0,00	1,40	0,81	0,07	0,00
137	160	0,00	0,00	0,00	-1,30	-0,08	0,00	161	0,00	0,00	0,00	-1,30	0,08	0,00
	155	0,00	0,00	1,40	0,81	-0,07	0,00	156	0,00	0,00	1,40	0,81	0,07	0,00
138	161	0,00	0,00	0,00	-1,29	-0,08	0,00	162	0,00	0,00	0,02	-1,28	0,08	0,00
	156	0,00	0,00	1,40	0,80	-0,07	0,00	157	0,00	0,00	1,38	0,80	0,07	0,00
139	162	0,00	0,00	-0,02	-1,29	-0,08	0,00	163	0,00	0,00	0,00	-1,32	0,00	0,00
	157	0,00	0,00	1,35	0,80	-0,09	0,00	158	0,00	0,00	1,47	0,82	0,02	0,00
140	164	0,00	0,00	1,40	-0,81	-0,07	0,00	165	0,00	0,00	1,40	-0,81	0,07	0,00
	159	0,00	0,00	0,00	1,30	-0,08	0,00	160	0,00	0,00	0,00	1,30	0,08	0,00
141	165	0,00	0,00	1,40	-0,81	-0,07	0,00	166	0,00	0,00	1,40	-0,81	0,07	0,00
	160	0,00	0,00	0,00	1,30	-0,08	0,00	161	0,00	0,00	0,00	1,30	0,08	0,00
142	166	0,00	0,00	1,40	-0,80	-0,07	0,00	167	0,00	0,00	1,38	-0,80	0,07	0,00
	161	0,00	0,00	0,00	1,29	-0,08	0,00	162	0,00	0,00	0,02	1,28	0,08	0,00
143	167	0,00	0,00	1,35	-0,80	-0,09	0,00	168	0,00	0,00	1,47	-0,82	0,02	0,00
	162	0,00	0,00	-0,02	1,29	-0,08	0,00	163	0,00	0,00	0,00	1,32	0,00	0,00
144	12	0,00	0,00	2,80	0,66	0,01	0,00	103	0,00	0,00	2,80	0,66	-0,01	0,00
	164	0,00	0,00	-1,40	0,81	-0,02	0,00	165	0,00	0,00	-1,40	0,81	0,02	0,00
145	103	0,00	0,00	2,80	0,66	0,01	0,00	102	0,00	0,00	2,80	0,66	-0,01	0,00
	165	0,00	0,00	-1,40	0,81	-0,02	0,00	166	0,00	0,00	-1,40	0,81	0,02	0,00
146	102	0,00	0,00	2,80	0,66	0,02	0,00	101	0,00	0,00	2,75	0,65	-0,01	0,00
	166	0,00	0,00	-1,40	0,80	-0,02	0,00	167	0,00	0,00	-1,36	0,80	0,02	0,00
147	101	0,00	0,00	2,75	0,67	-0,01	0,00	11	0,00	0,00	2,89	0,68	-0,01	0,00
	167	0,00	0,00	-1,37	0,81	0,00	0,00	168	0,00	0,00	-1,47	0,82	-0,02	0,00
148	169	0,00	0,00	1,40	0,07	0,81	0,00	170	0,00	0,00	0,00	0,08	-1,30	0,00
	154	0,00	0,00	1,40	-0,07	0,81	0,00	159	0,00	0,00	0,00	-0,08	-1,30	0,00
149	170	0,00	0,00	0,00	0,08	1,30	0,00	171	0,00	0,00	1,40	0,07	-0,81	0,00
	159	0,00	0,00	0,00	-0,08	1,30	0,00	164	0,00	0,00	1,40	-0,07	-0,81	0,00
150	171	0,00	0,00	-1,40	0,02	0,81	0,00	108	0,00	0,00	2,80	-0,01	0,66	0,00
	164	0,00	0,00	-1,40	-0,02	0,81	0,00	12	0,00	0,00	2,80	0,01	0,66	0,00
151	138	0,00	0,00	2,80	-0,01	-0,66	0,00	172	0,00	0,00	-1,40	0,02	-0,81	0,00
	137	0,00	0,00	2,80	0,01	-0,66	0,00	169	0,00	0,00	-1,40	-0,02	-0,81	0,00
152	172	0,00	0,00	1,40	0,07	0,81	0,00	173	0,00	0,00	0,00	0,08	-1,30	0,00
	169	0,00	0,00	1,40	-0,07	0,81	0,00	170	0,00	0,00	0,00	-0,08	-1,30	0,00
153	173	0,00	0,00	0,00	0,08	1,30	0,00	174	0,00	0,00	1,40	0,07	-0,81	0,00
	170	0,00	0,00	0,00	-0,08	1,30	0,00	171	0,00	0,00	1,40	-0,07	-0,81	0,00
154	174	0,00	0,00	-1,40	0,02	0,81	0,00	109	0,00	0,00	2,80	-0,01	0,66	0,00
	171	0,00	0,00	-1,40	-0,02	0,81	0,00	108	0,00	0,00	2,80	0,01	0,66	0,00
155	139	0,00	0,00	2,80	-0,01	-0,66	0,00	175	0,00	0,00	-1,40	0,02	-0,81	0,00
	138	0,00	0,00	2,80	0,01	-0,66	0,00	172	0,00	0,00	-1,40	-0,02	-0,81	0,00
156	175	0,00	0,00	1,40	0,07	0,81	0,00	176	0,00	0,00	0,00	0,08	-1,30	0,00
	172	0,00	0,00	1,40	-0,07	0,81	0,00	173	0,00	0,00	0,00	-0,08	-1,30	0,00
157	176	0,00	0,00	0,00	0,08	1,30	0,00	177	0,00	0,00	1,40	0,07	-0,81	0,00
	173	0,00	0,00	0,00	-0,08	1,30	0,00	174	0,00	0,00	1,40	-0,07	-0,81	0,00
158	177	0,00	0,00	-1,40	0,02	0,81	0,00	110	0,00	0,00	2,80	-0,01	0,66	0,00
	174	0,00	0,00	-1,40	-0,02	0,81	0,00	109	0,00	0,00	2,80	0,01	0,66	0,00
159	18	0,00	0,00	2,80	-0,01	-0,66	0,00	178	0,00	0,00	-1,40	0,02	-0,81	0,00
	139	0,00	0,00	2,80	0,01	-0,66	0,00	175	0,00	0,00	-1,40	-0,02	-0,81	0,00
160	178	0,00	0,00	1,40	0,07	0,81	0,00	179	0,00	0,00	0,00	0,08	-1,30	0,00
	175	0,00	0,00	1,40	-0,07	0,81	0,00	176	0,00	0,00	0,00	-0,08	-1,30	0,00
161	179	0,00	0,00	0,00	0,08	1,30	0,00	180	0,00	0,00	1,40	0,07	-0,81	0,00
	176	0,00	0,00	0,00	-0,08	1,30	0,00	177	0,00	0,00	1,40	-0,07	-0,81	0,00
162	180	0,00	0,00	-1,40	0,02	0,81	0,00	13	0,00	0,00	2,80	-0,01	0,66	0,00
	177	0,00	0,00	-1,40	-0,02	0,81	0,00	110	0,00	0,00	2,80	0,01	0,66	0,00
163	181	0,00	0,00	1,40	0,07	0,81	0,00	182	0,00	0,00	0,00	0,08	-1,30	0,00
	178	0,00	0,00	1,40	-0,07	0,81	0,00	179	0,00	0,00	0,00	-0,08	-1,30	0,00
164	182	0,00	0,00	0,00	0,08	1,30	0,00	183	0,00	0,00	1,40	0,07	-0,81	0,00
	179	0,00	0,00	0,00	-0,08	1,30	0,00	180	0,00	0,00	1,40	-0,07	-0,81	0,00
165	183	0,00	0,00	-1,40	0,02	0,81	0,00	115	0,00	0,00	2,80	-0,01	0,66	0,00
	180	0,00	0,00	-1,40	-0,02	0,81	0,00	13	0,00	0,00	2,80	0,01	0,66	0,00
166	145	0,00	0,00	2,80	-0,01	-0,66	0,00	184	0,00	0,00	-1,40	0,02	-0,81	0,00
	144	0,00	0,00	2,80	0,01	-0,66	0,00	181	0,00	0,00	-1,40	-0,02	-0,81	0,00
167	184	0,00	0,00	1,40	0,07	0,81	0,00	185	0,00	0,00	0,00	0,08	-1,30	0,00
	181	0,00	0,00	1,40	-0,07	0,81	0,00	182	0,00	0,00	0,00	-0,08	-1,30	0,00
168	185	0,00	0,00	0,00	0,08	1,30	0,00	186	0,00	0,00	1,40	0,07	-0,81	0,00
	182	0,00	0,00	0,00	-0,08	1,30	0,00	183	0,00	0,00	1,40	-0,07	-0,81	0,00
169	186	0,00	0,00	-1,40	0,02	0,81	0,00	116	0,00	0,00	2,80	-0,01	0,66	0,00
	183	0,00	0,00	-1,40	-0,02	0,81	0,00	115	0,00	0,00	2,80	0,01	0,66	0,00
170	146	0,00	0,00	2,80	-0,01	-0,66	0,00	187	0,00	0,00	-1,40	0,02	-0,81	0,00
	145	0,00	0,00	2,80	0,01	-0,66	0,00	184	0,00	0,00	-1,40	-0,02	-0,81	0,00
171	187	0,00	0,00	1,40	0,07	0,81	0,00	188	0,00	0,00	0,00	0,08	-1,30	0,00
	184	0,00	0,00	1,40	-0,07	0,81	0,00	185	0,00	0,00	0,00	-0,08	-1,30	0,00
172	188	0,00	0,00	0,00	0,08	1,30	0,00	189	0,00	0,00	1,40	0,07	-0,81	0,00
	185	0,00	0,00	0,00	-0,08	1,30	0,00	186	0,00	0,00	1,40	-0,07	-0,81	0,00
173	189	0,00	0,00	-1,40	0,02	0,81	0,00	117	0,00	0,00	2,80	-0,01	0,66	0,00

FORZE Var.Coperture: SHELL

Shell Nro	Nodo N.ro	Tx (t)	Ty (t)	Tz (t)	Mx (t*m)	My (t*m)	Mz (t*m)	Nodo N.ro	Tx (t)	Ty (t)	Tz (t)	Mx (t*m)	My (t*m)	Mz (t*m)
	186	0,00	0,00	-1,40	-0,02	0,81	0,00	116	0,00	0,00	2,80	0,01	0,66	0,00
174	19	0,00	0,00	2,80	-0,01	-0,66	0,00	190	0,00	0,00	-1,40	0,02	-0,81	0,00
	146	0,00	0,00	2,80	0,01	-0,66	0,00	187	0,00	0,00	-1,40	-0,02	-0,81	0,00
175	190	0,00	0,00	1,40	0,07	0,81	0,00	191	0,00	0,00	0,00	0,08	-1,30	0,00
	187	0,00	0,00	1,40	-0,07	0,81	0,00	188	0,00	0,00	0,00	-0,08	-1,30	0,00
176	191	0,00	0,00	0,00	0,08	1,30	0,00	192	0,00	0,00	1,40	0,07	-0,81	0,00
	188	0,00	0,00	0,00	-0,08	1,30	0,00	189	0,00	0,00	1,40	-0,07	-0,81	0,00
177	192	0,00	0,00	-1,40	0,02	0,81	0,00	14	0,00	0,00	2,80	-0,01	0,66	0,00
	189	0,00	0,00	-1,40	-0,02	0,81	0,00	117	0,00	0,00	2,80	0,01	0,66	0,00
178	193	0,00	0,00	1,40	0,07	0,81	0,00	194	0,00	0,00	0,00	0,08	-1,30	0,00
	190	0,00	0,00	1,40	-0,07	0,81	0,00	191	0,00	0,00	0,00	-0,08	-1,30	0,00
179	194	0,00	0,00	0,00	0,08	1,30	0,00	195	0,00	0,00	1,40	0,07	-0,81	0,00
	191	0,00	0,00	0,00	-0,08	1,30	0,00	192	0,00	0,00	1,40	-0,07	-0,81	0,00
180	195	0,00	0,00	-1,40	0,02	0,81	0,00	122	0,00	0,00	2,80	-0,01	0,66	0,00
	192	0,00	0,00	-1,40	-0,02	0,81	0,00	14	0,00	0,00	2,80	0,01	0,66	0,00
181	152	0,00	0,00	2,80	-0,01	-0,67	0,00	196	0,00	0,00	-1,40	0,02	-0,81	0,00
	151	0,00	0,00	2,80	0,01	-0,66	0,00	193	0,00	0,00	-1,40	-0,02	-0,81	0,00
182	196	0,00	0,00	1,40	0,07	0,80	0,00	197	0,00	0,00	0,00	0,08	-1,30	0,00
	193	0,00	0,00	1,40	-0,07	0,81	0,00	194	0,00	0,00	0,00	-0,08	-1,30	0,00
183	197	0,00	0,00	0,00	0,08	1,30	0,00	198	0,00	0,00	1,40	0,07	-0,80	0,00
	194	0,00	0,00	0,00	-0,08	1,30	0,00	195	0,00	0,00	1,40	-0,07	-0,81	0,00
184	198	0,00	0,00	-1,40	0,02	0,81	0,00	123	0,00	0,00	2,80	-0,01	0,67	0,00
	195	0,00	0,00	-1,40	-0,02	0,81	0,00	122	0,00	0,00	2,80	0,01	0,66	0,00
185	153	0,00	0,00	2,76	-0,01	-0,66	0,00	199	0,00	0,00	-1,36	0,02	-0,79	0,00
	152	0,00	0,00	2,80	0,01	-0,66	0,00	196	0,00	0,00	-1,40	-0,02	-0,80	0,00
186	199	0,00	0,00	1,38	0,07	0,80	0,00	200	0,00	0,00	0,02	0,08	-1,28	0,00
	196	0,00	0,00	1,40	-0,07	0,80	0,00	197	0,00	0,00	0,00	-0,08	-1,29	0,00
187	200	0,00	0,00	0,02	0,08	1,28	0,00	201	0,00	0,00	1,38	0,07	-0,80	0,00
	197	0,00	0,00	0,00	-0,08	1,29	0,00	198	0,00	0,00	1,40	-0,07	-0,80	0,00
188	201	0,00	0,00	-1,36	0,02	0,79	0,00	124	0,00	0,00	2,76	-0,01	0,66	0,00
	198	0,00	0,00	-1,40	-0,02	0,80	0,00	123	0,00	0,00	2,80	0,01	0,66	0,00
189	20	0,00	0,00	2,88	0,02	-0,67	0,00	202	0,00	0,00	-1,46	-0,05	-0,82	0,00
	153	0,00	0,00	2,76	-0,01	-0,67	0,00	199	0,00	0,00	-1,38	0,00	-0,81	0,00
190	202	0,00	0,00	1,46	0,05	0,82	0,00	203	0,00	0,00	0,00	0,00	-1,32	0,00
	199	0,00	0,00	1,36	-0,09	0,80	0,00	200	0,00	0,00	-0,02	-0,08	-1,30	0,00
191	203	0,00	0,00	0,00	0,00	1,32	0,00	204	0,00	0,00	1,46	0,05	-0,82	0,00
	200	0,00	0,00	-0,02	-0,08	1,30	0,00	201	0,00	0,00	1,36	-0,09	-0,80	0,00
192	204	0,00	0,00	-1,46	-0,05	0,82	0,00	15	0,00	0,00	2,88	0,02	0,67	0,00
	201	0,00	0,00	-1,38	0,00	0,81	0,00	124	0,00	0,00	2,76	-0,01	0,67	0,00

TENS. Var.Coperture: SHELL

Shell Nro	Nodo N.ro	S11 kg/cmq	S22 kg/cmq	S12 kg/cmq	M11 kg/cmq	M22 kg/cmq	M12 kg/cmq	Nodo N.ro	S11 kg/cmq	S22 kg/cmq	S12 kg/cmq	M11 kg/cmq	M22 kg/cmq	M12 kg/cmq
1	24	0,00	0,00	0,00	-0,11	-3,06	-0,36	25	0,00	0,00	0,00	-0,66	-2,94	0,16
	1	0,00	0,00	0,00	0,43	2,48	-0,37	21	0,00	0,00	0,00	0,53	2,35	0,15
2	45	0,00	0,00	0,00	2,39	0,48	0,00	46	0,00	0,00	0,00	-2,99	-0,60	0,00
	5	0,00	0,00	0,00	2,39	0,48	0,00	42	0,00	0,00	0,00	-2,99	-0,60	0,00
3	63	0,00	0,00	0,00	2,39	0,48	0,00	64	0,00	0,00	0,00	-2,99	-0,60	0,00
	7	0,00	0,00	0,00	2,39	0,48	0,00	60	0,00	0,00	0,00	-2,99	-0,60	0,00
4	81	0,00	0,00	0,00	2,35	0,48	0,09	82	0,00	0,00	0,00	-2,93	-0,66	0,11
	9	0,00	0,00	0,00	2,47	0,53	-0,27	78	0,00	0,00	0,00	-3,08	-0,20	-0,25
5	96	-0,05	-0,69	-0,07	0,07	-2,59	-0,17	97	-0,05	-0,69	-0,01	-0,61	-2,40	0,15
	1	-0,14	-0,71	-0,07	-0,49	-2,45	-0,27	21	-0,14	-0,70	-0,01	-0,47	-2,37	0,05
6	100	-0,14	-0,70	0,00	-0,49	-2,44	0,00	104	-0,14	-0,70	0,00	-0,49	-2,44	0,00
	2	-0,14	-0,70	0,00	-0,48	-2,39	0,00	55	-0,14	-0,70	0,00	-0,48	-2,39	0,00
7	107	-0,14	-0,70	0,00	-0,49	-2,44	0,00	111	-0,14	-0,70	0,00	-0,49	-2,44	0,00
	5	-0,14	-0,70	0,00	-0,48	-2,39	0,00	73	-0,14	-0,70	0,00	-0,48	-2,39	0,00
8	114	-0,14	-0,70	0,00	-0,49	-2,44	0,00	118	-0,14	-0,70	0,00	-0,49	-2,44	0,00
	7	-0,14	-0,70	0,00	-0,48	-2,39	0,00	91	-0,14	-0,70	0,00	-0,48	-2,39	0,00
9	125	-0,05	-0,69	-0,07	-0,07	2,59	0,17	126	-0,05	-0,69	-0,01	0,61	2,40	-0,15
	3	-0,14	-0,71	-0,07	0,49	2,45	0,27	39	-0,14	-0,70	-0,01	0,47	2,37	-0,05
10	129	-0,14	-0,70	0,00	0,49	2,44	0,00	133	-0,14	-0,70	0,00	0,49	2,44	0,00
	4	-0,14	-0,70	0,00	0,48	2,39	0,00	59	-0,14	-0,70	0,00	0,48	2,39	0,00
11	136	-0,14	-0,70	0,00	0,49	2,44	0,00	140	-0,14	-0,70	0,00	0,49	2,44	0,00
	6	-0,14	-0,70	0,00	0,48	2,39	0,00	77	-0,14	-0,70	0,00	0,48	2,39	0,00
12	143	-0,14	-0,70	0,00	0,49	2,44	0,00	147	-0,14	-0,70	0,00	0,49	2,44	0,00
	8	-0,14	-0,70	0,00	0,48	2,39	0,00	95	-0,14	-0,70	0,00	0,48	2,39	0,00
13	154	0,00	0,00	0,00	0,60	3,02	0,00	155	0,00	0,00	0,00	0,60	3,02	0,00
	17	0,00	0,00	0,00	-0,50	-2,49	0,00	132	0,00	0,00	0,00	-0,50	-2,49	0,00
14	137	0,00	0,00	0,00	-2,49	-0,50	0,00	169	0,00	0,00	0,00	3,02	0,60	0,00
	17	0,00	0,00	0,00	-2,49	-0,50	0,00	154	0,00	0,00	0,00	3,02	0,60	0,00
15	144	0,00	0,00	0,00	-2,49	-0,50	0,00	181	0,00	0,00	0,00	3,02	0,60	0,00
	18	0,00	0,00	0,00	-2,49	-0,50	0,00	178	0,00	0,00	0,00	3,02	0,60	0,00
16	151	0,00	0,00	0,00	-2,49	-0,50	0,00	193	0,00	0,00	0,00	3,02	0,60	0,00
	19	0,00	0,00	0,00	-2,49	-0,50	0,00	190	0,00	0,00	0,00	3,02	0,60	0,00
17	25	0,00	0,00	0,00	-0,61	-2,93	0,03	26	0,00	0,00	0,00	-0,60	-2,99	0,02
	21	0,00	0,00	0,00	0,44	2,34	0,03	22	0,00	0,00	0,00	0,50	2,41	0,01
18	26	0,00	0,00	0,00	-0,60	-2,99	0,01	27	0,00	0,00	0,00	-0,60	-2,99	0,00
	22	0,00	0,00	0,00	0,48	2,40	0,01	23	0,00	0,00	0,00	0,48	2,39	0,00
19	27	0,00	0,00	0,00	-0,60	-2,99	0,00	28	0,00	0,00	0,00	-0,60	-2,99	0,00
	23	0,00	0,00	0,00	0,48	2,39	0,00	2	0,00	0,00	0,00	0,48	2,39	0,00
20	29	0,00	0,00	0,00	-0,11	-4,88	-0,17	30	0,00	0,00	0,00	-1,10	-4,66	0,16
	24	0,00	0,00	0,00	-0,11	-3,05	-0,26	25	0,00	0,00	0,00	-0,66	-2,96	0,07
21	30	0,00	0,00	0,00	-0,96	-4,64	0,01	31	0,00	0,00	0,00	-0,95	-4,73	-0,01
	25	0,00	0,00	0,00	-0,61	-2,95	0,03	26	0,00	0,00	0,00	-0,60	-2,98	0,01
22	31	0,00	0,00	0,00	-0,96	-4,73	0,00	32	0,00	0,00	0,00	-0,94	-4,73	0,00
	26	0,00	0,00	0,00	-0,60	-2,98	0,01	27	0,00	0,00	0,00	-0,60	-2,99	0,00
23	32	0,00	0,00	0,00	-0,95	-4,73	0,00	33	0,00	0,00	0,00	-0,95	-4,73	0,00
	27	0,00	0,00	0,00	-0,60	-2,99	0,00	28	0,00	0,00	0,00	-0,60	-2,99	0,00
24	34	0,00	0,00	0,00	-0,11	-3,05	0,26	35	0,00	0,00	0,00	-0,66	-2,96	-0,07

TENS. Var.Coperture: SHELL

Shell Nro	Nodo N.ro	S11 kg/cmq	S22 kg/cmq	S12 kg/cmq	M11 kg/cmq	M22 kg/cmq	M12 kg/cmq	Nodo N.ro	S11 kg/cmq	S22 kg/cmq	S12 kg/cmq	M11 kg/cmq	M22 kg/cmq	M12 kg/cmq
	29	0,00	0,00	0,00	-0,11	-4,88	0,17	30	0,00	0,00	0,00	-1,10	-4,66	-0,16
25	35	0,00	0,00	0,00	-0,61	-2,95	-0,03	36	0,00	0,00	0,00	-0,60	-2,98	-0,01
	30	0,00	0,00	0,00	-0,96	-4,64	-0,01	31	0,00	0,00	0,00	-0,95	-4,73	0,01
26	36	0,00	0,00	0,00	-0,60	-2,98	-0,01	37	0,00	0,00	0,00	-0,60	-2,99	0,00
	31	0,00	0,00	0,00	-0,96	-4,73	0,00	32	0,00	0,00	0,00	-0,94	-4,73	0,00
27	37	0,00	0,00	0,00	-0,60	-2,99	0,00	38	0,00	0,00	0,00	-0,60	-2,99	0,00
	32	0,00	0,00	0,00	-0,95	-4,73	0,00	33	0,00	0,00	0,00	-0,95	-4,73	0,00
28	3	0,00	0,00	0,00	0,43	2,48	0,37	39	0,00	0,00	0,00	0,53	2,35	-0,15
	34	0,00	0,00	0,00	-0,11	-3,06	0,36	35	0,00	0,00	0,00	-0,66	-2,94	-0,16
29	39	0,00	0,00	0,00	0,44	2,34	-0,03	40	0,00	0,00	0,00	0,50	2,41	-0,01
	35	0,00	0,00	0,00	-0,61	-2,93	-0,03	36	0,00	0,00	0,00	-0,60	-2,99	-0,02
30	40	0,00	0,00	0,00	0,48	2,40	-0,01	41	0,00	0,00	0,00	0,48	2,39	0,00
	36	0,00	0,00	0,00	-0,60	-2,99	-0,01	37	0,00	0,00	0,00	-0,60	-2,99	0,00
31	41	0,00	0,00	0,00	0,48	2,39	0,00	4	0,00	0,00	0,00	0,48	2,39	0,00
	37	0,00	0,00	0,00	-0,60	-2,99	0,00	38	0,00	0,00	0,00	-0,60	-2,99	0,00
32	46	0,00	0,00	0,00	-2,99	-0,60	0,00	47	0,00	0,00	0,00	-4,73	-0,95	0,00
	42	0,00	0,00	0,00	-2,99	-0,60	0,00	43	0,00	0,00	0,00	-4,73	-0,95	0,00
33	47	0,00	0,00	0,00	-4,73	-0,95	0,00	48	0,00	0,00	0,00	-2,99	-0,60	0,00
	43	0,00	0,00	0,00	-4,73	-0,95	0,00	44	0,00	0,00	0,00	-2,99	-0,60	0,00
34	48	0,00	0,00	0,00	-2,99	-0,60	0,00	49	0,00	0,00	0,00	2,39	0,48	0,00
	44	0,00	0,00	0,00	-2,99	-0,60	0,00	6	0,00	0,00	0,00	2,39	0,48	0,00
35	50	0,00	0,00	0,00	2,39	0,48	0,00	51	0,00	0,00	0,00	-2,99	-0,60	0,00
	45	0,00	0,00	0,00	2,39	0,48	0,00	46	0,00	0,00	0,00	-2,99	-0,60	0,00
36	51	0,00	0,00	0,00	-2,99	-0,60	0,00	52	0,00	0,00	0,00	-4,73	-0,95	0,00
	46	0,00	0,00	0,00	-2,99	-0,60	0,00	47	0,00	0,00	0,00	-4,73	-0,95	0,00
37	52	0,00	0,00	0,00	-4,73	-0,95	0,00	53	0,00	0,00	0,00	-2,99	-0,60	0,00
	47	0,00	0,00	0,00	-4,73	-0,95	0,00	48	0,00	0,00	0,00	-2,99	-0,60	0,00
38	53	0,00	0,00	0,00	-2,99	-0,60	0,00	54	0,00	0,00	0,00	2,39	0,48	0,00
	48	0,00	0,00	0,00	-2,99	-0,60	0,00	49	0,00	0,00	0,00	2,39	0,48	0,00
39	55	0,00	0,00	0,00	2,39	0,48	0,00	56	0,00	0,00	0,00	-2,99	-0,60	0,00
	50	0,00	0,00	0,00	2,39	0,48	0,00	51	0,00	0,00	0,00	-2,99	-0,60	0,00
40	56	0,00	0,00	0,00	-2,99	-0,60	0,00	57	0,00	0,00	0,00	-4,73	-0,95	0,00
	51	0,00	0,00	0,00	-2,99	-0,60	0,00	52	0,00	0,00	0,00	-4,73	-0,95	0,00
41	57	0,00	0,00	0,00	-4,73	-0,95	0,00	58	0,00	0,00	0,00	-2,99	-0,60	0,00
	52	0,00	0,00	0,00	-4,73	-0,95	0,00	53	0,00	0,00	0,00	-2,99	-0,60	0,00
42	58	0,00	0,00	0,00	-2,99	-0,60	0,00	59	0,00	0,00	0,00	2,39	0,48	0,00
	53	0,00	0,00	0,00	-2,99	-0,60	0,00	54	0,00	0,00	0,00	2,39	0,48	0,00
43	2	0,00	0,00	0,00	2,39	0,48	0,00	28	0,00	0,00	0,00	-2,99	-0,60	0,00
	55	0,00	0,00	0,00	2,39	0,48	0,00	56	0,00	0,00	0,00	-2,99	-0,60	0,00
44	28	0,00	0,00	0,00	-2,99	-0,60	0,00	33	0,00	0,00	0,00	-4,73	-0,95	0,00
	56	0,00	0,00	0,00	-2,99	-0,60	0,00	57	0,00	0,00	0,00	-4,73	-0,95	0,00
45	33	0,00	0,00	0,00	-4,73	-0,95	0,00	38	0,00	0,00	0,00	-2,99	-0,60	0,00
	57	0,00	0,00	0,00	-4,73	-0,95	0,00	58	0,00	0,00	0,00	-2,99	-0,60	0,00
46	38	0,00	0,00	0,00	-2,99	-0,60	0,00	4	0,00	0,00	0,00	2,39	0,48	0,00
	58	0,00	0,00	0,00	-2,99	-0,60	0,00	59	0,00	0,00	0,00	2,39	0,48	0,00
47	64	0,00	0,00	0,00	-2,99	-0,60	0,00	65	0,00	0,00	0,00	-4,73	-0,95	0,00
	60	0,00	0,00	0,00	-2,99	-0,60	0,00	61	0,00	0,00	0,00	-4,73	-0,95	0,00
48	65	0,00	0,00	0,00	-4,73	-0,95	0,00	66	0,00	0,00	0,00	-2,99	-0,60	0,00
	61	0,00	0,00	0,00	-4,73	-0,95	0,00	62	0,00	0,00	0,00	-2,99	-0,60	0,00
49	66	0,00	0,00	0,00	-2,99	-0,60	0,00	67	0,00	0,00	0,00	2,39	0,48	0,00
	62	0,00	0,00	0,00	-2,99	-0,60	0,00	8	0,00	0,00	0,00	2,39	0,48	0,00
50	68	0,00	0,00	0,00	2,39	0,48	0,00	69	0,00	0,00	0,00	-2,99	-0,60	0,00
	63	0,00	0,00	0,00	2,39	0,48	0,00	64	0,00	0,00	0,00	-2,99	-0,60	0,00
51	69	0,00	0,00	0,00	-2,99	-0,60	0,00	70	0,00	0,00	0,00	-4,73	-0,95	0,00
	64	0,00	0,00	0,00	-2,99	-0,60	0,00	65	0,00	0,00	0,00	-4,73	-0,95	0,00
52	70	0,00	0,00	0,00	-4,73	-0,95	0,00	71	0,00	0,00	0,00	-2,99	-0,60	0,00
	65	0,00	0,00	0,00	-4,73	-0,95	0,00	66	0,00	0,00	0,00	-2,99	-0,60	0,00
53	71	0,00	0,00	0,00	-2,99	-0,60	0,00	72	0,00	0,00	0,00	2,39	0,48	0,00
	66	0,00	0,00	0,00	-2,99	-0,60	0,00	67	0,00	0,00	0,00	2,39	0,48	0,00
54	73	0,00	0,00	0,00	2,39	0,48	0,00	74	0,00	0,00	0,00	-2,99	-0,60	0,00
	68	0,00	0,00	0,00	2,39	0,48	0,00	69	0,00	0,00	0,00	-2,99	-0,60	0,00
55	74	0,00	0,00	0,00	-2,99	-0,60	0,00	75	0,00	0,00	0,00	-4,73	-0,95	0,00
	69	0,00	0,00	0,00	-2,99	-0,60	0,00	70	0,00	0,00	0,00	-4,73	-0,95	0,00
56	75	0,00	0,00	0,00	-4,73	-0,95	0,00	76	0,00	0,00	0,00	-2,99	-0,60	0,00
	70	0,00	0,00	0,00	-4,73	-0,95	0,00	71	0,00	0,00	0,00	-2,99	-0,60	0,00
57	76	0,00	0,00	0,00	-2,99	-0,60	0,00	77	0,00	0,00	0,00	2,39	0,48	0,00
	71	0,00	0,00	0,00	-2,99	-0,60	0,00	72	0,00	0,00	0,00	2,39	0,48	0,00
58	5	0,00	0,00	0,00	2,39	0,48	0,00	42	0,00	0,00	0,00	-2,99	-0,60	0,00
	73	0,00	0,00	0,00	2,39	0,48	0,00	74	0,00	0,00	0,00	-2,99	-0,60	0,00
59	42	0,00	0,00	0,00	-2,99	-0,60	0,00	43	0,00	0,00	0,00	-4,73	-0,95	0,00
	74	0,00	0,00	0,00	-2,99	-0,60	0,00	75	0,00	0,00	0,00	-4,73	-0,95	0,00
60	43	0,00	0,00	0,00	-4,73	-0,95	0,00	44	0,00	0,00	0,00	-2,99	-0,60	0,00
	75	0,00	0,00	0,00	-4,73	-0,95	0,00	76	0,00	0,00	0,00	-2,99	-0,60	0,00
61	44	0,00	0,00	0,00	-2,99	-0,60	0,00	6	0,00	0,00	0,00	2,39	0,48	0,00
	76	0,00	0,00	0,00	-2,99	-0,60	0,00	77	0,00	0,00	0,00	2,39	0,48	0,00
62	82	0,00	0,00	0,00	-2,99	-0,67	0,04	83	0,00	0,00	0,00	-4,69	-1,09	0,10
	78	0,00	0,00	0,00	-3,00	-0,18	-0,16	79	0,00	0,00	0,00	-4,83	-0,31	-0,11
63	83	0,00	0,00	0,00	-4,69	-1,09	-0,10	84	0,00	0,00	0,00	-2,99	-0,67	-0,04
	79	0,00	0,00	0,00	-4,83	-0,31	0,11	80	0,00	0,00	0,00	-3,00	-0,18	0,16
64	84	0,00	0,00	0,00	-2,93	-0,66	-0,11	85	0,00	0,00	0,00	2,35	0,48	-0,09
	80	0,00	0,00	0,00	-3,08	-0,20	0,25	10	0,00	0,00	0,00	2,47	0,53	0,27
65	86	0,00	0,00	0,00	2,41	0,50	0,01	87	0,00	0,00	0,00	-2,99	-0,60	0,01
	81	0,00	0,00	0,00	2,34	0,43	0,02	82	0,00	0,00	0,00	-2,92	-0,60	0,01
66	87	0,00	0,00	0,00	-2,98	-0,60	0,01	88	0,00	0,00	0,00	-4,73	-0,96	0,00
	82	0,00	0,00	0,00	-2,98	-0,61	0,01	83	0,00	0,00	0,00	-4,66	-0,94	0,00
67	88	0,00	0,00	0,00	-4,73	-0,96	0,00	89	0,00	0,00	0,00	-2,98	-0,60	-0,01
	83	0,00	0,00	0,00	-4,66	-0,94	0,00	84	0,00	0,00	0,00	-2,98	-0,61	-0,01
68	89	0,00	0,00	0,00	-2,99	-0,60	-0,01	90	0,00	0,00	0,00	2,41	0,50	-0,01
	84	0,00	0,00	0,00	-2,92	-0,60	-0,01	85	0,00	0,00	0,00	2,34	0,43	-0,02
69	91	0,00	0,00	0,00	2,39	0,48	0,00	92	0,00	0,00	0,00	-2,98	-0,60	0,00
	86	0,00	0,00	0,00	2,40	0,48	0,00	87	0,00	0,00	0,00	-2,99	-0,60	0,00

TENS. Var.Coperture: SHELL

Shell Nro	Nodo N.ro	S11 kg/cmq	S22 kg/cmq	S12 kg/cmq	M11 kg/cmq	M22 kg/cmq	M12 kg/cmq	Nodo N.ro	S11 kg/cmq	S22 kg/cmq	S12 kg/cmq	M11 kg/cmq	M22 kg/cmq	M12 kg/cmq
70	92	0,00	0,00	0,00	-2,99	-0,60	0,00	93	0,00	0,00	0,00	-4,73	-0,95	0,00
	87	0,00	0,00	0,00	-2,98	-0,60	0,00	88	0,00	0,00	0,00	-4,73	-0,95	0,00
71	93	0,00	0,00	0,00	-4,73	-0,95	0,00	94	0,00	0,00	0,00	-2,99	-0,60	0,00
	88	0,00	0,00	0,00	-4,73	-0,95	0,00	89	0,00	0,00	0,00	-2,98	-0,60	0,00
72	94	0,00	0,00	0,00	-2,98	-0,60	0,00	95	0,00	0,00	0,00	2,39	0,48	0,00
	89	0,00	0,00	0,00	-2,99	-0,60	0,00	90	0,00	0,00	0,00	2,40	0,48	0,00
73	7	0,00	0,00	0,00	2,39	0,48	0,00	60	0,00	0,00	0,00	-2,99	-0,60	0,00
	91	0,00	0,00	0,00	2,39	0,48	0,00	92	0,00	0,00	0,00	-2,98	-0,60	0,00
74	60	0,00	0,00	0,00	-2,99	-0,60	0,00	61	0,00	0,00	0,00	-4,73	-0,95	0,00
	92	0,00	0,00	0,00	-2,99	-0,60	0,00	93	0,00	0,00	0,00	-4,73	-0,95	0,00
75	61	0,00	0,00	0,00	-4,73	-0,95	0,00	62	0,00	0,00	0,00	-2,99	-0,60	0,00
	93	0,00	0,00	0,00	-4,73	-0,95	0,00	94	0,00	0,00	0,00	-2,99	-0,60	0,00
76	62	0,00	0,00	0,00	-2,99	-0,60	0,00	8	0,00	0,00	0,00	2,39	0,48	0,00
	94	0,00	0,00	0,00	-2,98	-0,60	0,00	95	0,00	0,00	0,00	2,39	0,48	0,00
77	97	-0,13	-0,70	-0,01	-0,48	-2,37	0,00	98	-0,13	-0,70	0,00	-0,49	-2,43	0,00
	21	-0,14	-0,70	-0,01	-0,47	-2,37	0,02	22	-0,14	-0,70	0,00	-0,48	-2,39	0,02
78	98	-0,14	-0,70	0,00	-0,50	-2,43	0,00	99	-0,14	-0,70	0,00	-0,49	-2,44	0,00
	22	-0,14	-0,70	0,00	-0,48	-2,39	0,01	23	-0,14	-0,70	0,00	-0,48	-2,39	0,00
79	99	-0,14	-0,70	0,00	-0,49	-2,44	0,00	100	-0,14	-0,70	0,00	-0,49	-2,44	0,00
	23	-0,14	-0,70	0,00	-0,48	-2,39	0,00	2	-0,14	-0,70	0,00	-0,48	-2,39	0,00
80	11	-0,14	-0,71	0,07	-0,51	-2,57	0,27	101	-0,14	-0,70	0,01	-0,49	-2,46	-0,04
	96	-0,05	-0,69	0,07	0,07	-2,59	0,17	97	-0,05	-0,68	0,01	-0,61	-2,40	-0,15
81	101	-0,14	-0,70	0,01	-0,49	-2,46	-0,02	102	-0,14	-0,70	0,00	-0,50	-2,49	-0,02
	97	-0,13	-0,70	0,01	-0,48	-2,37	0,00	98	-0,13	-0,70	0,00	-0,49	-2,43	0,00
82	102	-0,14	-0,70	0,00	-0,50	-2,49	-0,01	103	-0,14	-0,70	0,00	-0,50	-2,49	0,00
	98	-0,14	-0,70	0,00	-0,50	-2,43	0,00	99	-0,14	-0,70	0,00	-0,49	-2,44	0,00
83	103	-0,14	-0,70	0,00	-0,50	-2,49	0,00	12	-0,14	-0,70	0,00	-0,50	-2,49	0,00
	99	-0,14	-0,70	0,00	-0,49	-2,44	0,00	100	-0,14	-0,70	0,00	-0,49	-2,44	0,00
84	104	-0,14	-0,70	0,00	-0,49	-2,44	0,00	105	-0,14	-0,70	0,00	-0,49	-2,44	0,00
	55	-0,14	-0,70	0,00	-0,48	-2,39	0,00	50	-0,14	-0,70	0,00	-0,48	-2,39	0,00
85	105	-0,14	-0,70	0,00	-0,49	-2,44	0,00	106	-0,14	-0,70	0,00	-0,49	-2,44	0,00
	50	-0,14	-0,70	0,00	-0,48	-2,39	0,00	45	-0,14	-0,70	0,00	-0,48	-2,39	0,00
86	106	-0,14	-0,70	0,00	-0,49	-2,44	0,00	107	-0,14	-0,70	0,00	-0,49	-2,44	0,00
	45	-0,14	-0,70	0,00	-0,48	-2,39	0,00	5	-0,14	-0,70	0,00	-0,48	-2,39	0,00
87	12	-0,14	-0,70	0,00	-0,50	-2,49	0,00	108	-0,14	-0,70	0,00	-0,50	-2,49	0,00
	100	-0,14	-0,70	0,00	-0,49	-2,44	0,00	104	-0,14	-0,70	0,00	-0,49	-2,44	0,00
88	108	-0,14	-0,70	0,00	-0,50	-2,49	0,00	109	-0,14	-0,70	0,00	-0,50	-2,49	0,00
	104	-0,14	-0,70	0,00	-0,49	-2,44	0,00	105	-0,14	-0,70	0,00	-0,49	-2,44	0,00
89	109	-0,14	-0,70	0,00	-0,50	-2,49	0,00	110	-0,14	-0,70	0,00	-0,50	-2,49	0,00
	105	-0,14	-0,70	0,00	-0,49	-2,44	0,00	106	-0,14	-0,70	0,00	-0,49	-2,44	0,00
90	110	-0,14	-0,70	0,00	-0,50	-2,49	0,00	13	-0,14	-0,70	0,00	-0,50	-2,49	0,00
	106	-0,14	-0,70	0,00	-0,49	-2,44	0,00	107	-0,14	-0,70	0,00	-0,49	-2,44	0,00
91	111	-0,14	-0,70	0,00	-0,49	-2,44	0,00	112	-0,14	-0,70	0,00	-0,49	-2,44	0,00
	73	-0,14	-0,70	0,00	-0,48	-2,39	0,00	68	-0,14	-0,70	0,00	-0,48	-2,39	0,00
92	112	-0,14	-0,70	0,00	-0,49	-2,44	0,00	113	-0,14	-0,70	0,00	-0,49	-2,44	0,00
	68	-0,14	-0,70	0,00	-0,48	-2,39	0,00	63	-0,14	-0,70	0,00	-0,48	-2,39	0,00
93	113	-0,14	-0,70	0,00	-0,49	-2,44	0,00	114	-0,14	-0,70	0,00	-0,49	-2,44	0,00
	63	-0,14	-0,70	0,00	-0,48	-2,39	0,00	7	-0,14	-0,70	0,00	-0,48	-2,39	0,00
94	13	-0,14	-0,70	0,00	-0,50	-2,49	0,00	115	-0,14	-0,70	0,00	-0,50	-2,49	0,00
	107	-0,14	-0,70	0,00	-0,49	-2,44	0,00	111	-0,14	-0,70	0,00	-0,49	-2,44	0,00
95	115	-0,14	-0,70	0,00	-0,50	-2,49	0,00	116	-0,14	-0,70	0,00	-0,50	-2,49	0,00
	111	-0,14	-0,70	0,00	-0,49	-2,44	0,00	112	-0,14	-0,70	0,00	-0,49	-2,44	0,00
96	116	-0,14	-0,70	0,00	-0,50	-2,49	0,00	117	-0,14	-0,70	0,00	-0,50	-2,49	0,00
	112	-0,14	-0,70	0,00	-0,49	-2,44	0,00	113	-0,14	-0,70	0,00	-0,49	-2,44	0,00
97	117	-0,14	-0,70	0,00	-0,50	-2,49	0,00	14	-0,14	-0,70	0,00	-0,50	-2,49	0,00
	113	-0,14	-0,70	0,00	-0,49	-2,44	0,00	114	-0,14	-0,70	0,00	-0,49	-2,44	0,00
98	118	-0,14	-0,70	0,00	-0,49	-2,44	0,00	119	-0,14	-0,70	0,00	-0,50	-2,44	0,00
	91	-0,14	-0,70	0,00	-0,48	-2,39	0,00	86	-0,14	-0,70	0,00	-0,48	-2,39	-0,01
99	119	-0,13	-0,70	0,00	-0,49	-2,44	0,00	120	-0,13	-0,70	0,01	-0,49	-2,37	-0,01
	86	-0,14	-0,70	0,00	-0,48	-2,39	-0,01	81	-0,14	-0,71	0,01	-0,48	-2,40	-0,02
100	120	-0,05	-0,69	0,01	-0,62	-2,39	-0,14	121	-0,05	-0,69	0,07	0,06	-2,58	0,17
	81	-0,14	-0,71	0,01	-0,48	-2,40	-0,06	9	-0,14	-0,71	0,07	-0,48	-2,39	0,25
101	14	-0,14	-0,70	0,00	-0,50	-2,49	0,00	122	-0,14	-0,70	0,00	-0,50	-2,49	0,00
	114	-0,14	-0,70	0,00	-0,49	-2,44	0,00	118	-0,14	-0,70	0,00	-0,49	-2,44	0,00
102	122	-0,14	-0,70	0,00	-0,50	-2,49	0,00	123	-0,14	-0,70	0,00	-0,50	-2,48	0,01
	118	-0,14	-0,70	0,00	-0,49	-2,44	0,00	119	-0,14	-0,70	0,00	-0,50	-2,44	0,00
103	123	-0,14	-0,70	0,00	-0,50	-2,48	0,01	124	-0,14	-0,70	-0,01	-0,50	-2,49	0,02
	119	-0,13	-0,70	0,00	-0,49	-2,44	0,00	120	-0,13	-0,70	-0,01	-0,49	-2,37	0,01
104	124	-0,14	-0,70	-0,01	-0,50	-2,49	0,06	15	-0,14	-0,71	-0,07	-0,50	-2,51	-0,25
	120	-0,05	-0,69	-0,01	-0,62	-2,40	0,14	121	-0,05	-0,69	-0,07	0,06	-2,58	-0,17
105	126	-0,13	-0,70	-0,01	0,48	2,37	0,00	127	-0,13	-0,70	0,00	0,49	2,43	0,00
	39	-0,14	-0,70	-0,01	0,47	2,37	-0,02	40	-0,14	-0,70	0,00	0,48	2,39	-0,02
106	127	-0,14	-0,70	0,00	0,50	2,43	0,00	128	-0,14	-0,70	0,00	0,49	2,44	0,00
	40	-0,14	-0,70	0,00	0,48	2,39	-0,01	41	-0,14	-0,70	0,00	0,48	2,39	0,00
107	128	-0,14	-0,70	0,00	0,49	2,44	0,00	129	-0,14	-0,70	0,00	0,49	2,44	0,00
	41	-0,14	-0,70	0,00	0,48	2,39	0,00	4	-0,14	-0,70	0,00	0,48	2,39	0,00
108	16	-0,14	-0,71	0,07	0,51	2,57	-0,27	130	-0,14	-0,70	0,01	0,49	2,46	0,04
	125	-0,05	-0,69	0,07	-0,07	2,59	-0,17	126	-0,05	-0,68	0,01	0,61	2,40	0,15
109	130	-0,14	-0,70	0,01	0,49	2,46	0,02	131	-0,14	-0,70	0,00	0,50	2,49	0,02
	126	-0,13	-0,70	0,01	0,48	2,37	0,00	127	-0,13	-0,70	0,00	0,49	2,43	0,00
110	131	-0,14	-0,70	0,00	0,50	2,49	0,01	132	-0,14	-0,70	0,00	0,50	2,49	0,00
	127	-0,14	-0,70	0,00	0,50	2,43	0,00	128	-0,14	-0,70	0,00	0,49	2,44	0,00
111	132	-0,14	-0,70	0,00	0,50	2,49	0,00	17	-0,14	-0,70	0,00	0,50	2,49	0,00
	128	-0,14	-0,70	0,00	0,49	2,44	0,00	129	-0,14	-0,70	0,00	0,49	2,44	0,00
112	133	-0,14	-0,70	0,00	0,49	2,44	0,00	134	-0,14	-0,70	0,00	0,49	2,44	0,00
	59	-0,14	-0,70	0,00	0,48	2,39	0,00	54	-0,14	-0,70	0,00	0,48	2,39	0,00
113	134	-0,14	-0,70	0,00	0,49	2,44	0,00	135	-0,14	-0,70	0,00	0,49	2,44	0,00
	54	-0,14	-0,70	0,00	0,48	2,39	0,00	49	-0,14	-0,70	0,00	0,48	2,39	0,00
114	135	-0,14	-0,70	0,00	0,49	2,44	0,00	136	-0,14	-0,70	0,00	0,49	2,44	0,00
	49	-0,14	-0,70	0,00	0,48	2,39	0,00	6	-0,14	-0,70	0,00	0,48	2,39	0,00
115	17	-0,14	-0,70	0,00	0,50	2,49	0,00	137	-0,14	-0,70	0,00	0,50	2,49	0,00

TENS. Var.Coperture: SHELL

Shell Nro	Nodo N.ro	S11 kg/cmq	S22 kg/cmq	S12 kg/cmq	M11 kg/cmq	M22 kg/cmq	M12 kg/cmq	Nodo N.ro	S11 kg/cmq	S22 kg/cmq	S12 kg/cmq	M11 kg/cmq	M22 kg/cmq	M12 kg/cmq
	129	-0,14	-0,70	0,00	0,49	2,44	0,00	133	-0,14	-0,70	0,00	0,49	2,44	0,00
116	137	-0,14	-0,70	0,00	0,50	2,49	0,00	138	-0,14	-0,70	0,00	0,50	2,49	0,00
	133	-0,14	-0,70	0,00	0,49	2,44	0,00	134	-0,14	-0,70	0,00	0,49	2,44	0,00
117	138	-0,14	-0,70	0,00	0,50	2,49	0,00	139	-0,14	-0,70	0,00	0,50	2,49	0,00
	134	-0,14	-0,70	0,00	0,49	2,44	0,00	135	-0,14	-0,70	0,00	0,49	2,44	0,00
118	139	-0,14	-0,70	0,00	0,50	2,49	0,00	18	-0,14	-0,70	0,00	0,50	2,49	0,00
	135	-0,14	-0,70	0,00	0,49	2,44	0,00	136	-0,14	-0,70	0,00	0,49	2,44	0,00
119	140	-0,14	-0,70	0,00	0,49	2,44	0,00	141	-0,14	-0,70	0,00	0,49	2,44	0,00
	77	-0,14	-0,70	0,00	0,48	2,39	0,00	72	-0,14	-0,70	0,00	0,48	2,39	0,00
120	141	-0,14	-0,70	0,00	0,49	2,44	0,00	142	-0,14	-0,70	0,00	0,49	2,44	0,00
	72	-0,14	-0,70	0,00	0,48	2,39	0,00	67	-0,14	-0,70	0,00	0,48	2,39	0,00
121	142	-0,14	-0,70	0,00	0,49	2,44	0,00	143	-0,14	-0,70	0,00	0,49	2,44	0,00
	67	-0,14	-0,70	0,00	0,48	2,39	0,00	8	-0,14	-0,70	0,00	0,48	2,39	0,00
122	18	-0,14	-0,70	0,00	0,50	2,49	0,00	144	-0,14	-0,70	0,00	0,50	2,49	0,00
	136	-0,14	-0,70	0,00	0,49	2,44	0,00	140	-0,14	-0,70	0,00	0,49	2,44	0,00
123	144	-0,14	-0,70	0,00	0,50	2,49	0,00	145	-0,14	-0,70	0,00	0,50	2,49	0,00
	140	-0,14	-0,70	0,00	0,49	2,44	0,00	141	-0,14	-0,70	0,00	0,49	2,44	0,00
124	145	-0,14	-0,70	0,00	0,50	2,49	0,00	146	-0,14	-0,70	0,00	0,50	2,49	0,00
	141	-0,14	-0,70	0,00	0,49	2,44	0,00	142	-0,14	-0,70	0,00	0,49	2,44	0,00
125	146	-0,14	-0,70	0,00	0,50	2,49	0,00	19	-0,14	-0,70	0,00	0,50	2,49	0,00
	142	-0,14	-0,70	0,00	0,49	2,44	0,00	143	-0,14	-0,70	0,00	0,49	2,44	0,00
126	147	-0,14	-0,70	0,00	0,49	2,44	0,00	148	-0,14	-0,70	0,00	0,50	2,44	0,00
	95	-0,14	-0,70	0,00	0,48	2,39	0,00	90	-0,14	-0,70	0,00	0,48	2,39	0,01
127	148	-0,13	-0,70	0,00	0,49	2,44	0,00	149	-0,13	-0,70	0,01	0,49	2,37	0,01
	90	-0,14	-0,70	0,00	0,48	2,39	0,01	85	-0,14	-0,71	0,01	0,48	2,40	0,02
128	149	-0,05	-0,69	0,01	0,62	2,39	0,14	150	-0,05	-0,69	0,07	-0,06	2,58	-0,17
	85	-0,14	-0,71	0,01	0,48	2,40	0,06	10	-0,14	-0,71	0,07	0,48	2,39	-0,25
129	19	-0,14	-0,70	0,00	0,50	2,49	0,00	151	-0,14	-0,70	0,00	0,50	2,49	0,00
	143	-0,14	-0,70	0,00	0,49	2,44	0,00	147	-0,14	-0,70	0,00	0,49	2,44	0,00
130	151	-0,14	-0,70	0,00	0,50	2,49	0,00	152	-0,14	-0,70	0,00	0,50	2,48	-0,01
	147	-0,14	-0,70	0,00	0,49	2,44	0,00	148	-0,14	-0,70	0,00	0,50	2,44	0,00
131	152	-0,14	-0,70	0,00	0,50	2,48	-0,01	153	-0,14	-0,70	-0,01	0,50	2,49	-0,02
	148	-0,13	-0,70	0,00	0,49	2,44	0,00	149	-0,13	-0,70	-0,01	0,49	2,37	-0,01
132	153	-0,14	-0,70	-0,01	0,50	2,49	-0,06	20	-0,14	-0,71	-0,07	0,50	2,51	0,25
	149	-0,05	-0,69	-0,01	0,62	2,40	-0,14	150	-0,05	-0,69	-0,07	-0,06	2,58	0,17
133	155	0,00	0,00	0,00	0,60	3,02	0,00	156	0,00	0,00	0,00	0,61	3,02	0,01
	132	0,00	0,00	0,00	-0,50	-2,49	0,00	131	0,00	0,00	0,00	-0,50	-2,50	0,01
134	156	0,00	0,00	0,00	0,61	3,02	0,02	157	0,00	0,00	0,00	0,61	2,97	0,03
	131	0,00	0,00	0,00	-0,52	-2,50	0,02	130	0,00	0,00	0,00	-0,45	-2,42	0,03
135	157	0,00	0,00	0,00	0,66	2,98	0,16	158	0,00	0,00	0,00	0,12	3,11	-0,38
	130	0,00	0,00	0,00	-0,55	-2,44	0,15	16	0,00	0,00	0,00	-0,45	-2,61	-0,39
136	159	0,00	0,00	0,00	0,97	4,86	0,00	160	0,00	0,00	0,00	0,97	4,86	0,00
	154	0,00	0,00	0,00	0,60	3,02	0,00	155	0,00	0,00	0,00	0,61	3,03	0,00
137	160	0,00	0,00	0,00	0,97	4,86	0,00	161	0,00	0,00	0,00	0,99	4,86	0,00
	155	0,00	0,00	0,00	0,60	3,03	0,00	156	0,00	0,00	0,00	0,61	3,02	0,01
138	161	0,00	0,00	0,00	0,98	4,86	0,00	162	0,00	0,00	0,00	0,98	4,75	0,01
	156	0,00	0,00	0,00	0,61	3,02	0,02	157	0,00	0,00	0,00	0,61	2,98	0,03
139	162	0,00	0,00	0,00	1,12	4,78	0,17	163	0,00	0,00	0,00	0,11	5,04	-0,18
	157	0,00	0,00	0,00	0,66	2,99	0,07	158	0,00	0,00	0,00	0,11	3,10	-0,27
140	164	0,00	0,00	0,00	0,60	3,02	0,00	165	0,00	0,00	0,00	0,61	3,03	0,00
	159	0,00	0,00	0,00	0,97	4,86	0,00	160	0,00	0,00	0,00	0,97	4,86	0,00
141	165	0,00	0,00	0,00	0,60	3,03	0,00	166	0,00	0,00	0,00	0,61	3,02	-0,01
	160	0,00	0,00	0,00	0,97	4,86	0,00	161	0,00	0,00	0,00	0,99	4,86	0,00
142	166	0,00	0,00	0,00	0,61	3,02	-0,02	167	0,00	0,00	0,00	0,61	2,98	-0,03
	161	0,00	0,00	0,00	0,98	4,86	0,00	162	0,00	0,00	0,00	0,98	4,75	-0,01
143	167	0,00	0,00	0,00	0,66	2,99	-0,07	168	0,00	0,00	0,00	0,11	3,10	0,27
	162	0,00	0,00	0,00	1,12	4,78	-0,17	163	0,00	0,00	0,00	0,11	5,04	0,18
144	12	0,00	0,00	0,00	-0,50	-2,49	0,00	103	0,00	0,00	0,00	-0,50	-2,49	0,00
	164	0,00	0,00	0,00	0,60	3,02	0,00	165	0,00	0,00	0,00	0,60	3,02	0,00
145	103	0,00	0,00	0,00	-0,50	-2,49	0,00	102	0,00	0,00	0,00	-0,50	-2,50	-0,01
	165	0,00	0,00	0,00	0,60	3,02	0,00	166	0,00	0,00	0,00	0,61	3,02	-0,01
146	102	0,00	0,00	0,00	-0,52	-2,50	-0,02	101	0,00	0,00	0,00	-0,45	-2,42	-0,03
	166	0,00	0,00	0,00	0,61	3,02	-0,02	167	0,00	0,00	0,00	0,61	2,97	-0,03
147	101	0,00	0,00	0,00	-0,55	-2,44	-0,15	11	0,00	0,00	0,00	-0,45	-2,61	0,39
	167	0,00	0,00	0,00	0,66	2,98	-0,16	168	0,00	0,00	0,00	0,12	3,11	0,38
148	169	0,00	0,00	0,00	3,02	0,60	0,00	170	0,00	0,00	0,00	4,86	0,97	0,00
	154	0,00	0,00	0,00	3,02	0,60	0,00	159	0,00	0,00	0,00	4,86	0,97	0,00
149	170	0,00	0,00	0,00	4,86	0,97	0,00	171	0,00	0,00	0,00	3,02	0,60	0,00
	159	0,00	0,00	0,00	4,86	0,97	0,00	164	0,00	0,00	0,00	3,02	0,60	0,00
150	171	0,00	0,00	0,00	3,02	0,60	0,00	108	0,00	0,00	0,00	-2,49	-0,50	0,00
	164	0,00	0,00	0,00	3,02	0,60	0,00	12	0,00	0,00	0,00	-2,49	-0,50	0,00
151	138	0,00	0,00	0,00	-2,49	-0,50	0,00	172	0,00	0,00	0,00	3,02	0,60	0,00
	137	0,00	0,00	0,00	-2,49	-0,50	0,00	169	0,00	0,00	0,00	3,02	0,60	0,00
152	172	0,00	0,00	0,00	3,02	0,60	0,00	173	0,00	0,00	0,00	4,86	0,97	0,00
	169	0,00	0,00	0,00	3,02	0,60	0,00	170	0,00	0,00	0,00	4,86	0,97	0,00
153	173	0,00	0,00	0,00	4,86	0,97	0,00	174	0,00	0,00	0,00	3,02	0,60	0,00
	170	0,00	0,00	0,00	4,86	0,97	0,00	171	0,00	0,00	0,00	3,02	0,60	0,00
154	174	0,00	0,00	0,00	3,02	0,60	0,00	109	0,00	0,00	0,00	-2,49	-0,50	0,00
	171	0,00	0,00	0,00	3,02	0,60	0,00	108	0,00	0,00	0,00	-2,49	-0,50	0,00
155	139	0,00	0,00	0,00	-2,49	-0,50	0,00	175	0,00	0,00	0,00	3,02	0,60	0,00
	138	0,00	0,00	0,00	-2,49	-0,50	0,00	172	0,00	0,00	0,00	3,02	0,60	0,00
156	175	0,00	0,00	0,00	3,02	0,60	0,00	176	0,00	0,00	0,00	4,86	0,97	0,00
	172	0,00	0,00	0,00	3,02	0,60	0,00	173	0,00	0,00	0,00	4,86	0,97	0,00
157	176	0,00	0,00	0,00	4,86	0,97	0,00	177	0,00	0,00	0,00	3,02	0,60	0,00
	173	0,00	0,00	0,00	4,86	0,97	0,00	174	0,00	0,00	0,00	3,02	0,60	0,00
158	177	0,00	0,00	0,00	3,02	0,60	0,00	110	0,00	0,00	0,00	-2,49	-0,50	0,00
	174	0,00	0,00	0,00	3,02	0,60	0,00	109	0,00	0,00	0,00	-2,49	-0,50	0,00
159	18	0,00	0,00	0,00	-2,49	-0,50	0,00	178	0,00	0,00	0,00	3,02	0,60	0,00
	139	0,00	0,00	0,00	-2,49	-0,50	0,00	175	0,00	0,00	0,00	3,02	0,60	0,00
160	178	0,00	0,00	0,00	3,02	0,60	0,00	179	0,00	0,00	0,00	4,86	0,97	0,00
	175	0,00	0,00	0,00	3,02	0,60	0,00	176	0,00	0,00	0,00	4,86	0,97	0,00

TENS. Var.Coperture: SHELL

Shell Nro	Nodo N.ro	S11 kg/cmq	S22 kg/cmq	S12 kg/cmq	M11 kg/cmq	M22 kg/cmq	M12 kg/cmq	Nodo N.ro	S11 kg/cmq	S22 kg/cmq	S12 kg/cmq	M11 kg/cmq	M22 kg/cmq	M12 kg/cmq
161	179	0,00	0,00	0,00	4,86	0,97	0,00	180	0,00	0,00	0,00	3,02	0,60	0,00
	176	0,00	0,00	0,00	4,86	0,97	0,00	177	0,00	0,00	0,00	3,02	0,60	0,00
162	180	0,00	0,00	0,00	3,02	0,60	0,00	13	0,00	0,00	0,00	-2,49	-0,50	0,00
	177	0,00	0,00	0,00	3,02	0,60	0,00	110	0,00	0,00	0,00	-2,49	-0,50	0,00
163	181	0,00	0,00	0,00	3,02	0,60	0,00	182	0,00	0,00	0,00	4,86	0,97	0,00
	178	0,00	0,00	0,00	3,02	0,60	0,00	179	0,00	0,00	0,00	4,86	0,97	0,00
164	182	0,00	0,00	0,00	4,86	0,97	0,00	183	0,00	0,00	0,00	3,02	0,60	0,00
	179	0,00	0,00	0,00	4,86	0,97	0,00	180	0,00	0,00	0,00	3,02	0,60	0,00
165	183	0,00	0,00	0,00	3,02	0,60	0,00	115	0,00	0,00	0,00	-2,49	-0,50	0,00
	180	0,00	0,00	0,00	3,02	0,60	0,00	13	0,00	0,00	0,00	-2,49	-0,50	0,00
166	145	0,00	0,00	0,00	-2,49	-0,50	0,00	184	0,00	0,00	0,00	3,02	0,60	0,00
	144	0,00	0,00	0,00	-2,49	-0,50	0,00	181	0,00	0,00	0,00	3,02	0,60	0,00
167	184	0,00	0,00	0,00	3,02	0,60	0,00	185	0,00	0,00	0,00	4,86	0,97	0,00
	181	0,00	0,00	0,00	3,02	0,60	0,00	182	0,00	0,00	0,00	4,86	0,97	0,00
168	185	0,00	0,00	0,00	4,86	0,97	0,00	186	0,00	0,00	0,00	3,02	0,60	0,00
	182	0,00	0,00	0,00	4,86	0,97	0,00	183	0,00	0,00	0,00	3,02	0,60	0,00
169	186	0,00	0,00	0,00	3,02	0,60	0,00	116	0,00	0,00	0,00	-2,49	-0,50	0,00
	183	0,00	0,00	0,00	3,02	0,60	0,00	115	0,00	0,00	0,00	-2,49	-0,50	0,00
170	146	0,00	0,00	0,00	-2,49	-0,50	0,00	187	0,00	0,00	0,00	3,02	0,60	0,00
	145	0,00	0,00	0,00	-2,49	-0,50	0,00	184	0,00	0,00	0,00	3,02	0,60	0,00
171	187	0,00	0,00	0,00	3,02	0,60	0,00	188	0,00	0,00	0,00	4,86	0,97	0,00
	184	0,00	0,00	0,00	3,02	0,60	0,00	185	0,00	0,00	0,00	4,86	0,97	0,00
172	188	0,00	0,00	0,00	4,86	0,97	0,00	189	0,00	0,00	0,00	3,02	0,60	0,00
	185	0,00	0,00	0,00	4,86	0,97	0,00	186	0,00	0,00	0,00	3,02	0,60	0,00
173	189	0,00	0,00	0,00	3,02	0,60	0,00	117	0,00	0,00	0,00	-2,49	-0,50	0,00
	186	0,00	0,00	0,00	3,02	0,60	0,00	116	0,00	0,00	0,00	-2,49	-0,50	0,00
174	19	0,00	0,00	0,00	-2,49	-0,50	0,00	190	0,00	0,00	0,00	3,02	0,61	0,00
	146	0,00	0,00	0,00	-2,49	-0,50	0,00	187	0,00	0,00	0,00	3,02	0,60	0,00
175	190	0,00	0,00	0,00	3,02	0,60	0,00	191	0,00	0,00	0,00	4,86	0,97	0,00
	187	0,00	0,00	0,00	3,02	0,60	0,00	188	0,00	0,00	0,00	4,86	0,97	0,00
176	191	0,00	0,00	0,00	4,86	0,97	0,00	192	0,00	0,00	0,00	3,02	0,60	0,00
	188	0,00	0,00	0,00	4,86	0,97	0,00	189	0,00	0,00	0,00	3,02	0,60	0,00
177	192	0,00	0,00	0,00	3,02	0,61	0,00	14	0,00	0,00	0,00	-2,49	-0,50	0,00
	189	0,00	0,00	0,00	3,02	0,60	0,00	117	0,00	0,00	0,00	-2,49	-0,50	0,00
178	193	0,00	0,00	0,00	3,03	0,61	0,00	194	0,00	0,00	0,00	4,86	0,97	0,00
	190	0,00	0,00	0,00	3,02	0,60	0,00	191	0,00	0,00	0,00	4,86	0,97	0,00
179	194	0,00	0,00	0,00	4,86	0,97	0,00	195	0,00	0,00	0,00	3,03	0,61	0,00
	191	0,00	0,00	0,00	4,86	0,97	0,00	192	0,00	0,00	0,00	3,02	0,60	0,00
180	195	0,00	0,00	0,00	3,02	0,60	0,00	122	0,00	0,00	0,00	-2,49	-0,50	0,00
	192	0,00	0,00	0,00	3,02	0,60	0,00	14	0,00	0,00	0,00	-2,49	-0,50	0,00
181	152	0,00	0,00	0,00	-2,50	-0,50	0,00	196	0,00	0,00	0,00	3,03	0,61	0,00
	151	0,00	0,00	0,00	-2,49	-0,50	0,00	193	0,00	0,00	0,00	3,02	0,60	0,00
182	196	0,00	0,00	0,00	3,01	0,61	0,00	197	0,00	0,00	0,00	4,86	0,98	0,00
	193	0,00	0,00	0,00	3,03	0,60	0,00	194	0,00	0,00	0,00	4,86	0,97	0,00
183	197	0,00	0,00	0,00	4,86	0,98	0,00	198	0,00	0,00	0,00	3,01	0,61	0,00
	194	0,00	0,00	0,00	4,86	0,97	0,00	195	0,00	0,00	0,00	3,03	0,60	0,00
184	198	0,00	0,00	0,00	3,03	0,61	0,00	123	0,00	0,00	0,00	-2,50	-0,50	0,00
	195	0,00	0,00	0,00	3,02	0,60	0,00	122	0,00	0,00	0,00	-2,49	-0,50	0,00
185	153	0,00	0,00	0,00	-2,43	-0,45	0,02	199	0,00	0,00	0,00	2,95	0,60	0,01
	152	0,00	0,00	0,00	-2,50	-0,52	0,02	196	0,00	0,00	0,00	3,03	0,61	0,01
186	199	0,00	0,00	0,00	3,01	0,62	0,01	200	0,00	0,00	0,00	4,79	0,96	0,00
	196	0,00	0,00	0,00	3,01	0,61	0,01	197	0,00	0,00	0,00	4,86	0,98	0,00
187	200	0,00	0,00	0,00	4,79	0,96	0,00	201	0,00	0,00	0,00	3,01	0,62	-0,01
	197	0,00	0,00	0,00	4,86	0,98	0,00	198	0,00	0,00	0,00	3,01	0,61	-0,01
188	201	0,00	0,00	0,00	2,95	0,60	-0,01	124	0,00	0,00	0,00	-2,43	-0,45	-0,02
	198	0,00	0,00	0,00	3,03	0,61	-0,01	123	0,00	0,00	0,00	-2,50	-0,52	-0,02
189	20	0,00	0,00	0,00	-2,59	-0,55	-0,28	202	0,00	0,00	0,00	3,14	0,20	-0,26
	153	0,00	0,00	0,00	-2,44	-0,50	0,09	199	0,00	0,00	0,00	2,96	0,66	0,11
190	202	0,00	0,00	0,00	3,04	0,19	-0,17	203	0,00	0,00	0,00	4,98	0,32	-0,11
	199	0,00	0,00	0,00	3,03	0,68	0,04	200	0,00	0,00	0,00	4,82	1,11	0,10
191	203	0,00	0,00	0,00	4,98	0,32	0,11	204	0,00	0,00	0,00	3,04	0,19	0,17
	200	0,00	0,00	0,00	4,82	1,11	-0,10	201	0,00	0,00	0,00	3,03	0,68	-0,04
192	204	0,00	0,00	0,00	3,14	0,20	0,26	15	0,00	0,00	0,00	-2,59	-0,55	0,28
	201	0,00	0,00	0,00	2,96	0,66	-0,11	124	0,00	0,00	0,00	-2,44	-0,50	-0,09

FORZE Corr. Tors. dir. 0: SHELL

Shell Nro	Nodo N.ro	Tx (t)	Ty (t)	Tz (t)	Mx (t*m)	My (t*m)	Mz (t*m)	Nodo N.ro	Tx (t)	Ty (t)	Tz (t)	Mx (t*m)	My (t*m)	Mz (t*m)
1	24	0,00	0,00	-0,01	-0,01	0,00	0,00	25	0,00	0,00	-0,01	-0,01	0,00	0,00
	1	0,00	0,00	0,01	0,01	0,00	0,00	21	0,00	0,00	0,01	0,01	0,00	0,00
2	45	0,00	0,00	0,00	0,00	0,00	0,00	46	0,00	0,00	0,00	0,00	0,00	0,00
	5	0,00	0,00	0,00	0,00	0,00	0,00	42	0,00	0,00	0,00	0,00	0,00	0,00
3	63	0,00	0,00	0,00	0,00	0,00	0,00	64	0,00	0,00	0,00	0,00	0,00	0,00
	7	0,00	0,00	0,00	0,00	0,00	0,00	60	0,00	0,00	0,00	0,00	0,00	0,00
4	81	0,00	0,00	-0,01	0,00	0,01	0,00	82	0,00	0,00	0,01	0,00	-0,01	0,00
	9	0,00	0,00	-0,01	0,00	0,01	0,00	78	0,00	0,00	0,01	0,00	-0,01	0,00
5	96	0,01	0,00	0,01	0,00	0,00	0,00	97	0,01	0,01	0,01	0,00	0,00	0,00
	1	-0,01	-0,01	-0,01	-0,01	0,00	0,00	21	-0,01	0,00	-0,01	-0,01	0,00	0,00
6	100	0,05	-0,03	0,01	0,00	0,00	0,00	104	0,05	0,03	0,00	0,00	0,00	0,00
	2	-0,05	-0,03	-0,01	0,00	0,00	0,00	55	-0,05	0,03	0,00	0,00	0,00	0,00
7	107	0,05	-0,03	0,00	0,00	0,00	0,00	111	0,05	0,03	0,00	0,00	0,00	0,00
	5	-0,05	-0,03	0,00	0,00	0,00	0,00	73	-0,05	0,03	0,00	0,00	0,00	0,00
8	114	0,04	-0,03	0,00	0,00	0,00	0,00	118	0,04	0,02	-0,01	0,00	0,00	0,00
	7	-0,04	-0,02	0,00	0,01	0,00	0,00	91	-0,04	0,03	0,01	0,01	0,00	0,00
9	125	-0,01	0,00	0,01	0,00	0,00	0,00	126	-0,01	-0,01	0,01	0,00	0,00	0,00
	3	0,01	0,01	-0,01	-0,01	0,00	0,00	39	0,01	0,00	-0,01	-0,01	0,00	0,00
10	129	-0,05	0,03	0,01	0,00	0,00	0,00	133	-0,05	-0,03	0,00	0,00	0,00	0,00
	4	0,05	0,03	-0,01	0,00	0,00	0,00	59	0,05	-0,03	0,00	0,00	0,00	0,00
11	136	-0,05	0,03	0,00	0,00	0,00	0,00	140	-0,05	-0,03	0,00	0,00	0,00	0,00
	6	0,05	0,03	0,00	0,00	0,00	0,00	77	0,05	-0,03	0,00	0,00	0,00	0,00

FORZE Corr. Tors. dir. 0: SHELL

Shell Nro	Nodo N.ro	Tx (t)	Ty (t)	Tz (t)	Mx (t*m)	My (t*m)	Mz (t*m)	Nodo N.ro	Tx (t)	Ty (t)	Tz (t)	Mx (t*m)	My (t*m)	Mz (t*m)
12	143	-0,04	0,03	0,00	0,00	0,00	0,00	147	-0,04	-0,02	-0,01	0,00	0,00	0,00
	8	0,04	0,02	0,00	0,01	0,00	0,00	95	0,04	-0,03	0,01	0,01	0,00	0,00
13	154	0,00	0,00	0,00	0,00	0,00	0,00	155	0,00	0,00	0,00	0,00	0,00	0,00
	17	0,00	0,00	0,00	0,01	0,00	0,00	132	0,00	0,00	0,00	0,01	0,00	0,00
14	137	0,00	0,00	0,00	0,00	0,00	0,00	169	0,00	0,00	0,00	0,00	0,00	0,00
	17	0,00	0,00	0,00	0,00	0,00	0,00	154	0,00	0,00	0,00	0,00	0,00	0,00
15	144	0,00	0,00	0,00	0,00	0,00	0,00	181	0,00	0,00	0,00	0,00	0,00	0,00
	18	0,00	0,00	0,00	0,00	0,00	0,00	178	0,00	0,00	0,00	0,00	0,00	0,00
16	151	0,00	0,00	0,00	0,00	-0,01	0,00	193	0,00	0,00	0,00	0,00	0,00	0,00
	19	0,00	0,00	0,00	0,00	-0,01	0,00	190	0,00	0,00	0,00	0,00	0,00	0,00
17	25	0,00	0,00	-0,01	-0,01	0,00	0,00	26	0,00	0,00	-0,01	0,00	0,00	0,00
	21	0,00	0,00	0,01	0,01	0,00	0,00	22	0,00	0,00	0,01	0,01	0,00	0,00
18	26	0,00	0,00	-0,01	0,00	0,00	0,00	27	0,00	0,00	-0,01	0,00	0,00	0,00
	22	0,00	0,00	0,01	0,01	0,00	0,00	23	0,00	0,00	0,01	0,01	0,00	0,00
19	27	0,00	0,00	0,00	0,00	0,00	0,00	28	0,00	0,00	0,00	0,00	0,00	0,00
	23	0,00	0,00	0,00	0,01	0,00	0,00	2	0,00	0,00	0,00	0,01	0,00	0,00
20	29	0,00	0,00	-0,01	0,00	0,00	0,00	30	0,00	0,00	-0,01	0,00	0,00	0,00
	24	0,00	0,00	0,01	0,01	0,00	0,00	25	0,00	0,00	0,01	0,01	0,00	0,00
21	30	0,00	0,00	-0,01	0,00	0,00	0,00	31	0,00	0,00	-0,01	0,00	0,00	0,00
	25	0,00	0,00	0,01	0,01	0,00	0,00	26	0,00	0,00	0,01	0,00	0,00	0,00
22	31	0,00	0,00	-0,01	0,00	0,00	0,00	32	0,00	0,00	-0,01	0,00	0,00	0,00
	26	0,00	0,00	0,01	0,00	0,00	0,00	27	0,00	0,00	0,01	0,00	0,00	0,00
23	32	0,00	0,00	0,00	0,00	0,00	0,00	33	0,00	0,00	0,00	0,00	0,00	0,00
	27	0,00	0,00	0,00	0,00	0,00	0,00	28	0,00	0,00	0,00	0,00	0,00	0,00
24	34	0,00	0,00	-0,01	0,01	0,00	0,00	35	0,00	0,00	-0,01	0,01	0,00	0,00
	29	0,00	0,00	0,01	0,00	0,00	0,00	30	0,00	0,00	0,01	0,00	0,00	0,00
25	35	0,00	0,00	-0,01	0,01	0,00	0,00	36	0,00	0,00	-0,01	0,00	0,00	0,00
	30	0,00	0,00	0,01	0,00	0,00	0,00	31	0,00	0,00	0,01	0,00	0,00	0,00
26	36	0,00	0,00	-0,01	0,00	0,00	0,00	37	0,00	0,00	-0,01	0,00	0,00	0,00
	31	0,00	0,00	0,01	0,00	0,00	0,00	32	0,00	0,00	0,01	0,00	0,00	0,00
27	37	0,00	0,00	0,00	0,00	0,00	0,00	38	0,00	0,00	0,00	0,00	0,00	0,00
	32	0,00	0,00	0,00	0,00	0,00	0,00	33	0,00	0,00	0,00	0,00	0,00	0,00
28	3	0,00	0,00	-0,01	0,01	0,00	0,00	39	0,00	0,00	-0,01	0,01	0,00	0,00
	34	0,00	0,00	0,01	-0,01	0,00	0,00	35	0,00	0,00	0,01	-0,01	0,00	0,00
29	39	0,00	0,00	-0,01	0,01	0,00	0,00	40	0,00	0,00	-0,01	0,01	0,00	0,00
	35	0,00	0,00	0,01	-0,01	0,00	0,00	36	0,00	0,00	0,01	0,00	0,00	0,00
30	40	0,00	0,00	-0,01	0,01	0,00	0,00	41	0,00	0,00	-0,01	0,01	0,00	0,00
	36	0,00	0,00	0,01	0,00	0,00	0,00	37	0,00	0,00	0,01	0,00	0,00	0,00
31	41	0,00	0,00	0,00	0,01	0,00	0,00	4	0,00	0,00	0,00	0,01	0,00	0,00
	37	0,00	0,00	0,00	0,00	0,00	0,00	38	0,00	0,00	0,00	0,00	0,00	0,00
32	46	0,00	0,00	0,00	0,00	0,00	0,00	47	0,00	0,00	0,00	0,00	0,00	0,00
	42	0,00	0,00	0,00	0,00	0,00	0,00	43	0,00	0,00	0,00	0,00	0,00	0,00
33	47	0,00	0,00	0,00	0,00	0,00	0,00	48	0,00	0,00	0,00	0,00	0,00	0,00
	43	0,00	0,00	0,00	0,00	0,00	0,00	44	0,00	0,00	0,00	0,00	0,00	0,00
34	48	0,00	0,00	0,00	0,00	0,00	0,00	49	0,00	0,00	0,00	0,00	0,00	0,00
	44	0,00	0,00	0,00	0,00	0,00	0,00	6	0,00	0,00	0,00	0,00	0,00	0,00
35	50	0,00	0,00	0,00	0,00	0,00	0,00	51	0,00	0,00	0,00	0,00	0,00	0,00
	45	0,00	0,00	0,00	0,00	0,00	0,00	46	0,00	0,00	0,00	0,00	0,00	0,00
36	51	0,00	0,00	0,00	0,00	0,00	0,00	52	0,00	0,00	0,00	0,00	0,00	0,00
	46	0,00	0,00	0,00	0,00	0,00	0,00	47	0,00	0,00	0,00	0,00	0,00	0,00
37	52	0,00	0,00	0,00	0,00	0,00	0,00	53	0,00	0,00	0,00	0,00	0,00	0,00
	47	0,00	0,00	0,00	0,00	0,00	0,00	48	0,00	0,00	0,00	0,00	0,00	0,00
38	53	0,00	0,00	0,00	0,00	0,00	0,00	54	0,00	0,00	0,00	0,00	0,00	0,00
	48	0,00	0,00	0,00	0,00	0,00	0,00	49	0,00	0,00	0,00	0,00	0,00	0,00
39	55	0,00	0,00	0,00	0,00	0,00	0,00	56	0,00	0,00	0,00	0,00	0,00	0,00
	50	0,00	0,00	0,00	0,00	0,00	0,00	51	0,00	0,00	0,00	0,00	0,00	0,00
40	56	0,00	0,00	0,00	0,00	0,00	0,00	57	0,00	0,00	0,00	0,00	0,00	0,00
	51	0,00	0,00	0,00	0,00	0,00	0,00	52	0,00	0,00	0,00	0,00	0,00	0,00
41	57	0,00	0,00	0,00	0,00	0,00	0,00	58	0,00	0,00	0,00	0,00	0,00	0,00
	52	0,00	0,00	0,00	0,00	0,00	0,00	53	0,00	0,00	0,00	0,00	0,00	0,00
42	58	0,00	0,00	0,00	0,00	0,00	0,00	59	0,00	0,00	0,00	0,00	0,00	0,00
	53	0,00	0,00	0,00	0,00	0,00	0,00	54	0,00	0,00	0,00	0,00	0,00	0,00
43	2	0,00	0,00	0,00	0,00	0,00	0,00	28	0,00	0,00	0,00	0,00	0,00	0,00
	55	0,00	0,00	0,00	0,00	0,00	0,00	56	0,00	0,00	0,00	0,00	0,00	0,00
44	28	0,00	0,00	0,00	0,00	0,00	0,00	33	0,00	0,00	0,00	0,00	0,00	0,00
	56	0,00	0,00	0,00	0,00	0,00	0,00	57	0,00	0,00	0,00	0,00	0,00	0,00
45	33	0,00	0,00	0,00	0,00	0,00	0,00	38	0,00	0,00	0,00	0,00	0,00	0,00
	57	0,00	0,00	0,00	0,00	0,00	0,00	58	0,00	0,00	0,00	0,00	0,00	0,00
46	38	0,00	0,00	0,00	0,00	0,00	0,00	4	0,00	0,00	0,00	0,00	0,00	0,00
	58	0,00	0,00	0,00	0,00	0,00	0,00	59	0,00	0,00	0,00	0,00	0,00	0,00
47	64	0,00	0,00	0,00	0,00	0,00	0,00	65	0,00	0,00	0,00	0,00	0,00	0,00
	60	0,00	0,00	0,00	0,00	0,00	0,00	61	0,00	0,00	0,00	0,00	0,00	0,00
48	65	0,00	0,00	0,00	0,00	0,00	0,00	66	0,00	0,00	0,00	0,00	0,00	0,00
	61	0,00	0,00	0,00	0,00	0,00	0,00	62	0,00	0,00	0,00	0,00	0,00	0,00
49	66	0,00	0,00	0,00	0,00	0,00	0,00	67	0,00	0,00	0,00	0,00	0,00	0,00
	62	0,00	0,00	0,00	0,00	0,00	0,00	8	0,00	0,00	0,00	0,00	0,00	0,00
50	68	0,00	0,00	0,00	0,00	0,00	0,00	69	0,00	0,00	0,00	0,00	0,00	0,00
	63	0,00	0,00	0,00	0,00	0,00	0,00	64	0,00	0,00	0,00	0,00	0,00	0,00
51	69	0,00	0,00	0,00	0,00	0,00	0,00	70	0,00	0,00	0,00	0,00	0,00	0,00
	64	0,00	0,00	0,00	0,00	0,00	0,00	65	0,00	0,00	0,00	0,00	0,00	0,00
52	70	0,00	0,00	0,00	0,00	0,00	0,00	71	0,00	0,00	0,00	0,00	0,00	0,00
	65	0,00	0,00	0,00	0,00	0,00	0,00	66	0,00	0,00	0,00	0,00	0,00	0,00
53	71	0,00	0,00	0,00	0,00	0,00	0,00	72	0,00	0,00	0,00	0,00	0,00	0,00
	66	0,00	0,00	0,00	0,00	0,00	0,00	67	0,00	0,00	0,00	0,00	0,00	0,00
54	73	0,00	0,00	0,00	0,00	0,00	0,00	74	0,00	0,00	0,00	0,00	0,00	0,00
	68	0,00	0,00	0,00	0,00	0,00	0,00	69	0,00	0,00	0,00	0,00	0,00	0,00
55	74	0,00	0,00	0,00	0,00	0,00	0,00	75	0,00	0,00	0,00	0,00	0,00	0,00
	69	0,00	0,00	0,00	0,00	0,00	0,00	70	0,00	0,00	0,00	0,00	0,00	0,00
56	75	0,00	0,00	0,00	0,00	0,00	0,00	76	0,00	0,00	0,00	0,00	0,00	0,00
	70	0,00	0,00	0,00	0,00	0,00	0,00	71	0,00	0,00	0,00	0,00	0,00	0,00
57	76	0,00	0,00	0,00	0,00	0,00	0,00	77	0,00	0,00	0,00	0,00	0,00	0,00

FORZE Corr. Tors. dir. 0: SHELL														
Shell Nro	Nodo N.ro	Tx (t)	Ty (t)	Tz (t)	Mx (t*m)	My (t*m)	Mz (t*m)	Nodo N.ro	Tx (t)	Ty (t)	Tz (t)	Mx (t*m)	My (t*m)	Mz (t*m)
	71	0,00	0,00	0,00	0,00	0,00	0,00	72	0,00	0,00	0,00	0,00	0,00	0,00
58	5	0,00	0,00	0,00	0,00	0,00	0,00	42	0,00	0,00	0,00	0,00	0,00	0,00
	73	0,00	0,00	0,00	0,00	0,00	0,00	74	0,00	0,00	0,00	0,00	0,00	0,00
59	42	0,00	0,00	0,00	0,00	0,00	0,00	43	0,00	0,00	0,00	0,00	0,00	0,00
	74	0,00	0,00	0,00	0,00	0,00	0,00	75	0,00	0,00	0,00	0,00	0,00	0,00
60	43	0,00	0,00	0,00	0,00	0,00	0,00	44	0,00	0,00	0,00	0,00	0,00	0,00
	75	0,00	0,00	0,00	0,00	0,00	0,00	76	0,00	0,00	0,00	0,00	0,00	0,00
61	44	0,00	0,00	0,00	0,00	0,00	0,00	6	0,00	0,00	0,00	0,00	0,00	0,00
	76	0,00	0,00	0,00	0,00	0,00	0,00	77	0,00	0,00	0,00	0,00	0,00	0,00
62	82	0,00	0,00	-0,01	0,00	0,01	0,00	83	0,00	0,00	0,01	0,00	0,00	0,00
	78	0,00	0,00	-0,01	0,00	0,01	0,00	79	0,00	0,00	0,01	0,00	0,00	0,00
63	83	0,00	0,00	-0,01	0,00	0,00	0,00	84	0,00	0,00	0,01	0,00	0,01	0,00
	79	0,00	0,00	-0,01	0,00	0,00	0,00	80	0,00	0,00	0,01	0,00	0,01	0,00
64	84	0,00	0,00	-0,01	0,00	-0,01	0,00	85	0,00	0,00	0,01	0,00	0,01	0,00
	80	0,00	0,00	-0,01	0,00	-0,01	0,00	10	0,00	0,00	0,01	0,00	0,01	0,00
65	86	0,00	0,00	-0,01	0,00	0,01	0,00	87	0,00	0,00	0,01	0,00	0,00	0,00
	81	0,00	0,00	-0,01	0,00	0,01	0,00	82	0,00	0,00	0,01	0,00	-0,01	0,00
66	87	0,00	0,00	-0,01	0,00	0,01	0,00	88	0,00	0,00	0,01	0,00	0,00	0,00
	82	0,00	0,00	-0,01	0,00	0,01	0,00	83	0,00	0,00	0,01	0,00	0,00	0,00
67	88	0,00	0,00	-0,01	0,00	0,00	0,00	89	0,00	0,00	0,01	0,00	0,01	0,00
	83	0,00	0,00	-0,01	0,00	0,00	0,00	84	0,00	0,00	0,01	0,00	0,01	0,00
68	89	0,00	0,00	-0,01	0,00	0,00	0,00	90	0,00	0,00	0,01	0,00	0,01	0,00
	84	0,00	0,00	-0,01	0,00	-0,01	0,00	85	0,00	0,00	0,01	0,00	0,01	0,00
69	91	0,00	0,00	-0,01	0,00	0,01	0,00	92	0,00	0,00	0,01	0,00	0,00	0,00
	86	0,00	0,00	-0,01	0,00	0,01	0,00	87	0,00	0,00	0,01	0,00	0,00	0,00
70	92	0,00	0,00	-0,01	0,00	0,00	0,00	93	0,00	0,00	0,01	0,00	0,00	0,00
	87	0,00	0,00	-0,01	0,00	0,00	0,00	88	0,00	0,00	0,01	0,00	0,00	0,00
71	93	0,00	0,00	-0,01	0,00	0,00	0,00	94	0,00	0,00	0,01	0,00	0,00	0,00
	88	0,00	0,00	-0,01	0,00	0,00	0,00	89	0,00	0,00	0,01	0,00	0,00	0,00
72	94	0,00	0,00	-0,01	0,00	0,00	0,00	95	0,00	0,00	0,01	0,00	0,01	0,00
	89	0,00	0,00	-0,01	0,00	0,00	0,00	90	0,00	0,00	0,01	0,00	0,01	0,00
73	7	0,00	0,00	0,00	0,00	0,01	0,00	60	0,00	0,00	0,00	0,00	0,00	0,00
	91	0,00	0,00	0,00	0,00	0,01	0,00	92	0,00	0,00	0,00	0,00	0,00	0,00
74	60	0,00	0,00	0,00	0,00	0,00	0,00	61	0,00	0,00	0,00	0,00	0,00	0,00
	92	0,00	0,00	0,00	0,00	0,00	0,00	93	0,00	0,00	0,00	0,00	0,00	0,00
75	61	0,00	0,00	0,00	0,00	0,00	0,00	62	0,00	0,00	0,00	0,00	0,00	0,00
	93	0,00	0,00	0,00	0,00	0,00	0,00	94	0,00	0,00	0,00	0,00	0,00	0,00
76	62	0,00	0,00	0,00	0,00	0,00	0,00	8	0,00	0,00	0,00	0,00	0,01	0,00
	94	0,00	0,00	0,00	0,00	0,00	0,00	95	0,00	0,00	0,00	0,00	0,01	0,00
77	97	0,02	-0,01	0,01	0,00	0,00	0,00	98	0,02	0,02	0,01	0,00	0,00	0,00
	21	-0,02	-0,02	-0,01	-0,01	0,00	0,00	22	-0,02	0,01	-0,01	-0,01	0,00	0,00
78	98	0,03	-0,02	0,01	0,00	0,00	0,00	99	0,03	0,02	0,00	0,00	0,00	0,00
	22	-0,03	-0,02	-0,01	-0,01	0,00	0,00	23	-0,03	0,02	0,00	-0,01	0,00	0,00
79	99	0,04	-0,02	0,01	0,00	0,00	0,00	100	0,04	0,03	0,00	0,00	0,00	0,00
	23	-0,04	-0,03	-0,01	-0,01	0,00	0,00	2	-0,04	0,02	0,00	-0,01	0,00	0,00
80	11	0,01	-0,01	0,01	-0,01	0,00	0,00	101	0,01	0,00	0,01	-0,01	0,00	0,00
	96	-0,01	0,00	-0,01	0,00	0,00	0,00	97	-0,01	0,01	-0,01	0,00	0,00	0,00
81	101	0,02	-0,02	0,01	-0,01	0,00	0,00	102	0,02	0,01	0,01	-0,01	0,00	0,00
	97	-0,02	-0,01	-0,01	0,00	0,00	0,00	98	-0,02	0,02	-0,01	0,00	0,00	0,00
82	102	0,03	-0,02	0,01	-0,01	0,00	0,00	103	0,03	0,02	0,00	-0,01	0,00	0,00
	98	-0,03	-0,02	-0,01	0,00	0,00	0,00	99	-0,03	0,02	0,00	0,00	0,00	0,00
83	103	0,04	-0,03	0,01	-0,01	0,00	0,00	12	0,04	0,02	0,00	-0,01	0,00	0,00
	99	-0,04	-0,02	-0,01	0,00	0,00	0,00	100	-0,04	0,03	0,00	0,00	0,00	0,00
84	104	0,05	-0,03	0,00	0,00	0,00	0,00	105	0,05	0,03	0,00	0,00	0,00	0,00
	55	-0,05	-0,03	0,00	0,00	0,00	0,00	50	-0,05	0,03	0,00	0,00	0,00	0,00
85	105	0,05	-0,03	0,00	0,00	0,00	0,00	106	0,05	0,03	0,00	0,00	0,00	0,00
	50	-0,05	-0,03	0,00	0,00	0,00	0,00	45	-0,05	0,03	0,00	0,00	0,00	0,00
86	106	0,05	-0,03	0,00	0,00	0,00	0,00	107	0,05	0,03	0,00	0,00	0,00	0,00
	45	-0,05	-0,03	0,00	0,00	0,00	0,00	5	-0,05	0,03	0,00	0,00	0,00	0,00
87	12	0,05	-0,03	0,01	0,00	0,00	0,00	108	0,05	0,03	0,00	0,00	0,00	0,00
	100	-0,05	-0,03	-0,01	0,00	0,00	0,00	104	-0,05	0,03	0,00	0,00	0,00	0,00
88	108	0,05	-0,03	0,00	0,00	0,00	0,00	109	0,05	0,03	0,00	0,00	0,00	0,00
	104	-0,05	-0,03	0,00	0,00	0,00	0,00	105	-0,05	0,03	0,00	0,00	0,00	0,00
89	109	0,05	-0,03	0,00	0,00	0,00	0,00	110	0,05	0,03	0,00	0,00	0,00	0,00
	105	-0,05	-0,03	0,00	0,00	0,00	0,00	106	-0,05	0,03	0,00	0,00	0,00	0,00
90	110	0,05	-0,03	0,00	0,00	0,00	0,00	13	0,05	0,03	0,00	0,00	0,00	0,00
	106	-0,05	-0,03	0,00	0,00	0,00	0,00	107	-0,05	0,03	0,00	0,00	0,00	0,00
91	111	0,05	-0,03	0,00	0,00	0,00	0,00	112	0,05	0,03	0,00	0,00	0,00	0,00
	73	-0,05	-0,03	0,00	0,00	0,00	0,00	68	-0,05	0,03	0,00	0,00	0,00	0,00
92	112	0,05	-0,03	0,00	0,00	0,00	0,00	113	0,05	0,03	0,00	0,00	0,00	0,00
	68	-0,05	-0,03	0,00	0,00	0,00	0,00	63	-0,05	0,03	0,00	0,00	0,00	0,00
93	113	0,05	-0,03	0,00	0,00	0,00	0,00	114	0,05	0,03	-0,01	0,00	0,00	0,00
	63	-0,05	-0,03	0,00	0,00	0,00	0,00	7	-0,05	0,03	0,01	0,00	0,00	0,00
94	13	0,05	-0,03	0,00	0,00	0,00	0,00	115	0,05	0,03	0,00	0,00	0,00	0,00
	107	-0,05	-0,03	0,00	0,00	0,00	0,00	111	-0,05	0,03	0,00	0,00	0,00	0,00
95	115	0,05	-0,03	0,00	0,00	0,00	0,00	116	0,05	0,03	0,00	0,00	0,00	0,00
	111	-0,05	-0,03	0,00	0,00	0,00	0,00	112	-0,05	0,03	0,00	0,00	0,00	0,00
96	116	0,05	-0,03	0,00	0,00	0,00	0,00	117	0,05	0,03	0,00	0,00	0,00	0,00
	112	-0,05	-0,03	0,00	0,00	0,00	0,00	113	-0,05	0,03	0,00	0,00	0,00	0,00
97	117	0,05	-0,03	0,00	0,00	0,00	0,00	14	0,05	0,03	-0,01	0,00	0,00	0,00
	113	-0,05	-0,03	0,00	0,00	0,00	0,00	114	-0,05	0,03	0,01	0,00	0,00	0,00
98	118	0,03	-0,02	0,00	0,00	0,00	0,00	119	0,03	0,02	-0,01	0,00	0,00	0,00
	91	-0,03	-0,02	0,00	0,01	0,00	0,00	86	-0,03	0,02	0,01	0,01	0,00	0,00
99	119	0,02	-0,02	-0,01	0,00	0,00	0,00	120	0,02	0,01	-0,01	0,00	0,00	0,00
	86	-0,02	-0,01	0,01	0,01	0,00	0,00	81	-0,02	0,02	0,01	0,01	0,00	0,00
100	120	0,01	-0,01	-0,01	0,00	0,00	0,00	121	0,01	0,00	-0,01	0,00	0,00	0,00
	81	-0,01	0,00	0,01	0,01	0,00	0,00	9	-0,01	0,01	0,01	0,01	0,00	0,00
101	14	0,04	-0,02	0,00	0,01	0,00	0,00	122	0,04	0,03	-0,01	0,01	0,00	0,00
	114	-0,04	-0,03	0,00	0,00	0,00	0,00	118	-0,04	0,02	0,01	0,00	0,00	0,00
102	122	0,03	-0,02	0,00	0,01	0,00	0,00	123	0,03	0,02	-0,01	0,01	0,00	0,00
	118	-0,03	-0,02	0,00	0,00	0,00	0,00	119	-0,03	0,02	0,01	0,00	0,00	0,00

FORZE Corr. Tors. dir. 0: SHELL

Shell Nro	Nodo N.ro	Tx (t)	Ty (t)	Tz (t)	Mx (t*m)	My (t*m)	Mz (t*m)	Nodo N.ro	Tx (t)	Ty (t)	Tz (t)	Mx (t*m)	My (t*m)	Mz (t*m)
103	123	0,02	-0,01	-0,01	0,01	0,00	0,00	124	0,02	0,02	-0,01	0,01	0,00	0,00
	119	-0,02	-0,02	0,01	0,00	0,00	0,00	120	-0,02	0,01	0,01	0,00	0,00	0,00
104	124	0,01	0,00	-0,01	0,01	0,00	0,00	15	0,01	0,01	-0,01	0,01	0,00	0,00
	120	-0,01	-0,01	0,01	0,00	0,00	0,00	121	-0,01	0,00	0,01	0,00	0,00	0,00
105	126	-0,02	0,01	0,01	0,00	0,00	0,00	127	-0,02	-0,02	0,01	0,00	0,00	0,00
	39	0,02	0,02	-0,01	-0,01	0,00	0,00	40	0,02	-0,01	-0,01	-0,01	0,00	0,00
106	127	-0,03	0,02	0,01	0,00	0,00	0,00	128	-0,03	-0,02	0,00	0,00	0,00	0,00
	40	0,03	0,02	-0,01	-0,01	0,00	0,00	41	0,03	-0,02	0,00	-0,01	0,00	0,00
107	128	-0,04	0,02	0,01	0,00	0,00	0,00	129	-0,04	-0,03	0,00	0,00	0,00	0,00
	41	0,04	0,03	-0,01	-0,01	0,00	0,00	4	0,04	-0,02	0,00	-0,01	0,00	0,00
108	16	-0,01	0,01	0,01	-0,01	0,00	0,00	130	-0,01	0,00	0,01	-0,01	0,00	0,00
	125	0,01	0,00	-0,01	0,00	0,00	0,00	126	0,01	-0,01	-0,01	0,00	0,00	0,00
109	130	-0,02	0,02	0,01	-0,01	0,00	0,00	131	-0,02	-0,01	0,01	-0,01	0,00	0,00
	126	0,02	0,01	-0,01	0,00	0,00	0,00	127	0,02	-0,02	-0,01	0,00	0,00	0,00
110	131	-0,03	0,02	0,01	-0,01	0,00	0,00	132	-0,03	-0,02	0,00	-0,01	0,00	0,00
	127	0,03	0,02	-0,01	0,00	0,00	0,00	128	0,03	-0,02	0,00	0,00	0,00	0,00
111	132	-0,04	0,03	0,01	-0,01	0,00	0,00	17	-0,04	-0,02	0,00	-0,01	0,00	0,00
	128	0,04	0,02	-0,01	0,00	0,00	0,00	129	0,04	-0,03	0,00	0,00	0,00	0,00
112	133	-0,05	0,03	0,00	0,00	0,00	0,00	134	-0,05	-0,03	0,00	0,00	0,00	0,00
	59	0,05	0,03	0,00	0,00	0,00	0,00	54	0,05	-0,03	0,00	0,00	0,00	0,00
113	134	-0,05	0,03	0,00	0,00	0,00	0,00	135	-0,05	-0,03	0,00	0,00	0,00	0,00
	54	0,05	0,03	0,00	0,00	0,00	0,00	49	0,05	-0,03	0,00	0,00	0,00	0,00
114	135	-0,05	0,03	0,00	0,00	0,00	0,00	136	-0,05	-0,03	0,00	0,00	0,00	0,00
	49	0,05	0,03	0,00	0,00	0,00	0,00	6	0,05	-0,03	0,00	0,00	0,00	0,00
115	17	-0,05	0,03	0,01	0,00	0,00	0,00	137	-0,05	-0,03	0,00	0,00	0,00	0,00
	129	0,05	0,03	-0,01	0,00	0,00	0,00	133	0,05	-0,03	0,00	0,00	0,00	0,00
116	137	-0,05	0,03	0,00	0,00	0,00	0,00	138	-0,05	-0,03	0,00	0,00	0,00	0,00
	133	0,05	0,03	0,00	0,00	0,00	0,00	134	0,05	-0,03	0,00	0,00	0,00	0,00
117	138	-0,05	0,03	0,00	0,00	0,00	0,00	139	-0,05	-0,03	0,00	0,00	0,00	0,00
	134	0,05	0,03	0,00	0,00	0,00	0,00	135	0,05	-0,03	0,00	0,00	0,00	0,00
118	139	-0,05	0,03	0,00	0,00	0,00	0,00	18	-0,05	-0,03	0,00	0,00	0,00	0,00
	135	0,05	0,03	0,00	0,00	0,00	0,00	136	0,05	-0,03	0,00	0,00	0,00	0,00
119	140	-0,05	0,03	0,00	0,00	0,00	0,00	141	-0,05	-0,03	0,00	0,00	0,00	0,00
	77	0,05	0,03	0,00	0,00	0,00	0,00	72	0,05	-0,03	0,00	0,00	0,00	0,00
120	141	-0,05	0,03	0,00	0,00	0,00	0,00	142	-0,05	-0,03	0,00	0,00	0,00	0,00
	72	0,05	0,03	0,00	0,00	0,00	0,00	67	0,05	-0,03	0,00	0,00	0,00	0,00
121	142	-0,05	0,03	0,00	0,00	0,00	0,00	143	-0,05	-0,03	-0,01	0,00	0,00	0,00
	67	0,05	0,03	0,00	0,00	0,00	0,00	8	0,05	-0,03	0,01	0,00	0,00	0,00
122	18	-0,05	0,03	0,00	0,00	0,00	0,00	144	-0,05	-0,03	0,00	0,00	0,00	0,00
	136	0,05	0,03	0,00	0,00	0,00	0,00	140	0,05	-0,03	0,00	0,00	0,00	0,00
123	144	-0,05	0,03	0,00	0,00	0,00	0,00	145	-0,05	-0,03	0,00	0,00	0,00	0,00
	140	0,05	0,03	0,00	0,00	0,00	0,00	141	0,05	-0,03	0,00	0,00	0,00	0,00
124	145	-0,05	0,03	0,00	0,00	0,00	0,00	146	-0,05	-0,03	0,00	0,00	0,00	0,00
	141	0,05	0,03	0,00	0,00	0,00	0,00	142	0,05	-0,03	0,00	0,00	0,00	0,00
125	146	-0,05	0,03	0,00	0,00	0,00	0,00	19	-0,05	-0,03	-0,01	0,00	0,00	0,00
	142	0,05	0,03	0,00	0,00	0,00	0,00	143	0,05	-0,03	0,01	0,00	0,00	0,00
126	147	-0,03	0,02	0,00	0,00	0,00	0,00	148	-0,03	-0,02	-0,01	0,00	0,00	0,00
	95	0,03	0,02	0,00	0,01	0,00	0,00	90	0,03	-0,02	0,01	0,01	0,00	0,00
127	148	-0,02	0,02	-0,01	0,00	0,00	0,00	149	-0,02	-0,01	-0,01	0,00	0,00	0,00
	90	0,02	0,01	0,01	0,01	0,00	0,00	85	0,02	-0,02	0,01	0,01	0,00	0,00
128	149	-0,01	0,01	-0,01	0,00	0,00	0,00	150	-0,01	0,00	-0,01	0,00	0,00	0,00
	85	0,01	0,00	0,01	0,01	0,00	0,00	10	0,01	-0,01	0,01	0,01	0,00	0,00
129	19	-0,04	0,02	0,00	0,01	0,00	0,00	151	-0,04	-0,03	-0,01	0,01	0,00	0,00
	143	0,04	0,03	0,00	0,00	0,00	0,00	147	0,04	-0,02	0,01	0,00	0,00	0,00
130	151	-0,03	0,02	0,00	0,01	0,00	0,00	152	-0,03	-0,02	-0,01	0,01	0,00	0,00
	147	0,03	0,02	0,00	0,00	0,00	0,00	148	0,03	-0,02	0,01	0,00	0,00	0,00
131	152	-0,02	0,01	-0,01	0,01	0,00	0,00	153	-0,02	-0,02	-0,01	0,01	0,00	0,00
	148	0,02	0,02	0,01	0,00	0,00	0,00	149	0,02	-0,01	0,01	0,00	0,00	0,00
132	153	-0,01	0,00	-0,01	0,01	0,00	0,00	20	-0,01	-0,01	-0,01	0,01	0,00	0,00
	149	0,01	0,01	0,01	0,00	0,00	0,00	150	0,01	0,00	0,01	0,00	0,00	0,00
133	155	0,00	0,00	0,01	0,00	0,00	0,00	156	0,00	0,00	0,01	0,00	0,00	0,00
	132	0,00	0,00	-0,01	0,01	0,00	0,00	131	0,00	0,00	-0,01	0,01	0,00	0,00
134	156	0,00	0,00	0,01	0,00	0,00	0,00	157	0,00	0,00	0,01	-0,01	0,00	0,00
	131	0,00	0,00	-0,01	0,01	0,00	0,00	130	0,00	0,00	-0,01	0,01	0,00	0,00
135	157	0,00	0,00	0,01	-0,01	0,00	0,00	158	0,00	0,00	0,01	-0,01	0,00	0,00
	130	0,00	0,00	-0,01	0,01	0,00	0,00	16	0,00	0,00	-0,01	0,01	0,00	0,00
136	159	0,00	0,00	0,00	0,00	0,00	0,00	160	0,00	0,00	0,00	0,00	0,00	0,00
	154	0,00	0,00	0,00	0,00	0,00	0,00	155	0,00	0,00	0,00	0,00	0,00	0,00
137	160	0,00	0,00	0,01	0,00	0,00	0,00	161	0,00	0,00	0,01	0,00	0,00	0,00
	155	0,00	0,00	-0,01	0,00	0,00	0,00	156	0,00	0,00	-0,01	0,00	0,00	0,00
138	161	0,00	0,00	0,01	0,00	0,00	0,00	162	0,00	0,00	0,01	0,00	0,00	0,00
	156	0,00	0,00	-0,01	0,00	0,00	0,00	157	0,00	0,00	-0,01	0,01	0,00	0,00
139	162	0,00	0,00	0,01	0,00	0,00	0,00	163	0,00	0,00	0,01	0,00	0,00	0,00
	157	0,00	0,00	-0,01	0,01	0,00	0,00	158	0,00	0,00	-0,01	0,01	0,00	0,00
140	164	0,00	0,00	0,00	0,00	0,00	0,00	165	0,00	0,00	0,00	0,00	0,00	0,00
	159	0,00	0,00	0,00	0,00	0,00	0,00	160	0,00	0,00	0,00	0,00	0,00	0,00
141	165	0,00	0,00	0,01	0,00	0,00	0,00	166	0,00	0,00	0,01	0,00	0,00	0,00
	160	0,00	0,00	-0,01	0,00	0,00	0,00	161	0,00	0,00	-0,01	0,00	0,00	0,00
142	166	0,00	0,00	0,01	0,00	0,00	0,00	167	0,00	0,00	0,01	0,01	0,00	0,00
	161	0,00	0,00	-0,01	0,00	0,00	0,00	162	0,00	0,00	-0,01	0,00	0,00	0,00
143	167	0,00	0,00	0,01	0,01	0,00	0,00	168	0,00	0,00	0,01	0,01	0,00	0,00
	162	0,00	0,00	-0,01	0,00	0,00	0,00	163	0,00	0,00	-0,01	0,00	0,00	0,00
144	12	0,00	0,00	0,00	0,01	0,00	0,00	103	0,00	0,00	0,00	0,01	0,00	0,00
	164	0,00	0,00	0,00	0,00	0,00	0,00	165	0,00	0,00	0,00	0,00	0,00	0,00
145	103	0,00	0,00	0,01	0,01	0,00	0,00	102	0,00	0,00	0,01	0,01	0,00	0,00
	165	0,00	0,00	-0,01	0,00	0,00	0,00	166	0,00	0,00	-0,01	0,00	0,00	0,00
146	102	0,00	0,00	0,01	0,01	0,00	0,00	101	0,00	0,00	0,01	0,01	0,00	0,00
	166	0,00	0,00	-0,01	0,00	0,00	0,00	167	0,00	0,00	-0,01	-0,01	0,00	0,00
147	101	0,00	0,00	0,01	0,01	0,00	0,00	11	0,00	0,00	0,01	0,01	0,00	0,00
	167	0,00	0,00	-0,01	-0,01	0,00	0,00	168	0,00	0,00	-0,01	-0,01	0,00	0,00
148	169	0,00	0,00	0,00	0,00	0,00	0,00	170	0,00	0,00	0,00	0,00	0,00	0,00

FORZE Corr. Tors. dir. 0: SHELL

Shell Nro	Nodo N.ro	Tx (t)	Ty (t)	Tz (t)	Mx (t*m)	My (t*m)	Mz (t*m)	Nodo N.ro	Tx (t)	Ty (t)	Tz (t)	Mx (t*m)	My (t*m)	Mz (t*m)
	154	0,00	0,00	0,00	0,00	0,00	0,00	159	0,00	0,00	0,00	0,00	0,00	0,00
149	170	0,00	0,00	0,00	0,00	0,00	0,00	171	0,00	0,00	0,00	0,00	0,00	0,00
	159	0,00	0,00	0,00	0,00	0,00	0,00	164	0,00	0,00	0,00	0,00	0,00	0,00
150	171	0,00	0,00	0,00	0,00	0,00	0,00	108	0,00	0,00	0,00	0,00	0,00	0,00
	164	0,00	0,00	0,00	0,00	0,00	0,00	12	0,00	0,00	0,00	0,00	0,00	0,00
151	138	0,00	0,00	0,00	0,00	0,00	0,00	172	0,00	0,00	0,00	0,00	0,00	0,00
	137	0,00	0,00	0,00	0,00	0,00	0,00	169	0,00	0,00	0,00	0,00	0,00	0,00
152	172	0,00	0,00	0,00	0,00	0,00	0,00	173	0,00	0,00	0,00	0,00	0,00	0,00
	169	0,00	0,00	0,00	0,00	0,00	0,00	170	0,00	0,00	0,00	0,00	0,00	0,00
153	173	0,00	0,00	0,00	0,00	0,00	0,00	174	0,00	0,00	0,00	0,00	0,00	0,00
	170	0,00	0,00	0,00	0,00	0,00	0,00	171	0,00	0,00	0,00	0,00	0,00	0,00
154	174	0,00	0,00	0,00	0,00	0,00	0,00	109	0,00	0,00	0,00	0,00	0,00	0,00
	171	0,00	0,00	0,00	0,00	0,00	0,00	108	0,00	0,00	0,00	0,00	0,00	0,00
155	139	0,00	0,00	0,00	0,00	0,00	0,00	175	0,00	0,00	0,00	0,00	0,00	0,00
	138	0,00	0,00	0,00	0,00	0,00	0,00	172	0,00	0,00	0,00	0,00	0,00	0,00
156	175	0,00	0,00	0,00	0,00	0,00	0,00	176	0,00	0,00	0,00	0,00	0,00	0,00
	172	0,00	0,00	0,00	0,00	0,00	0,00	173	0,00	0,00	0,00	0,00	0,00	0,00
157	176	0,00	0,00	0,00	0,00	0,00	0,00	177	0,00	0,00	0,00	0,00	0,00	0,00
	173	0,00	0,00	0,00	0,00	0,00	0,00	174	0,00	0,00	0,00	0,00	0,00	0,00
158	177	0,00	0,00	0,00	0,00	0,00	0,00	110	0,00	0,00	0,00	0,00	0,00	0,00
	174	0,00	0,00	0,00	0,00	0,00	0,00	109	0,00	0,00	0,00	0,00	0,00	0,00
159	18	0,00	0,00	0,00	0,00	0,00	0,00	178	0,00	0,00	0,00	0,00	0,00	0,00
	139	0,00	0,00	0,00	0,00	0,00	0,00	175	0,00	0,00	0,00	0,00	0,00	0,00
160	178	0,00	0,00	0,00	0,00	0,00	0,00	179	0,00	0,00	0,00	0,00	0,00	0,00
	175	0,00	0,00	0,00	0,00	0,00	0,00	176	0,00	0,00	0,00	0,00	0,00	0,00
161	179	0,00	0,00	0,00	0,00	0,00	0,00	180	0,00	0,00	0,00	0,00	0,00	0,00
	176	0,00	0,00	0,00	0,00	0,00	0,00	177	0,00	0,00	0,00	0,00	0,00	0,00
162	180	0,00	0,00	0,00	0,00	0,00	0,00	13	0,00	0,00	0,00	0,00	0,00	0,00
	177	0,00	0,00	0,00	0,00	0,00	0,00	110	0,00	0,00	0,00	0,00	0,00	0,00
163	181	0,00	0,00	0,00	0,00	0,00	0,00	182	0,00	0,00	0,00	0,00	0,00	0,00
	178	0,00	0,00	0,00	0,00	0,00	0,00	179	0,00	0,00	0,00	0,00	0,00	0,00
164	182	0,00	0,00	0,00	0,00	0,00	0,00	183	0,00	0,00	0,00	0,00	0,00	0,00
	179	0,00	0,00	0,00	0,00	0,00	0,00	180	0,00	0,00	0,00	0,00	0,00	0,00
165	183	0,00	0,00	0,00	0,00	0,00	0,00	115	0,00	0,00	0,00	0,00	0,00	0,00
	180	0,00	0,00	0,00	0,00	0,00	0,00	13	0,00	0,00	0,00	0,00	0,00	0,00
166	145	0,00	0,00	0,00	0,00	0,00	0,00	184	0,00	0,00	0,00	0,00	0,00	0,00
	144	0,00	0,00	0,00	0,00	0,00	0,00	181	0,00	0,00	0,00	0,00	0,00	0,00
167	184	0,00	0,00	0,00	0,00	0,00	0,00	185	0,00	0,00	0,00	0,00	0,00	0,00
	181	0,00	0,00	0,00	0,00	0,00	0,00	182	0,00	0,00	0,00	0,00	0,00	0,00
168	185	0,00	0,00	0,00	0,00	0,00	0,00	186	0,00	0,00	0,00	0,00	0,00	0,00
	182	0,00	0,00	0,00	0,00	0,00	0,00	183	0,00	0,00	0,00	0,00	0,00	0,00
169	186	0,00	0,00	0,00	0,00	0,00	0,00	116	0,00	0,00	0,00	0,00	0,00	0,00
	183	0,00	0,00	0,00	0,00	0,00	0,00	115	0,00	0,00	0,00	0,00	0,00	0,00
170	146	0,00	0,00	0,00	0,00	0,00	0,00	187	0,00	0,00	0,00	0,00	0,00	0,00
	145	0,00	0,00	0,00	0,00	0,00	0,00	184	0,00	0,00	0,00	0,00	0,00	0,00
171	187	0,00	0,00	0,00	0,00	0,00	0,00	188	0,00	0,00	0,00	0,00	0,00	0,00
	184	0,00	0,00	0,00	0,00	0,00	0,00	185	0,00	0,00	0,00	0,00	0,00	0,00
172	188	0,00	0,00	0,00	0,00	0,00	0,00	189	0,00	0,00	0,00	0,00	0,00	0,00
	185	0,00	0,00	0,00	0,00	0,00	0,00	186	0,00	0,00	0,00	0,00	0,00	0,00
173	189	0,00	0,00	0,00	0,00	0,00	0,00	117	0,00	0,00	0,00	0,00	0,00	0,00
	186	0,00	0,00	0,00	0,00	0,00	0,00	116	0,00	0,00	0,00	0,00	0,00	0,00
174	19	0,00	0,00	0,00	0,00	0,00	0,00	190	0,00	0,00	0,00	0,00	0,00	0,00
	146	0,00	0,00	0,00	0,00	0,00	0,00	187	0,00	0,00	0,00	0,00	0,00	0,00
175	190	0,00	0,00	0,00	0,00	0,00	0,00	191	0,00	0,00	0,00	0,00	0,00	0,00
	187	0,00	0,00	0,00	0,00	0,00	0,00	188	0,00	0,00	0,00	0,00	0,00	0,00
176	191	0,00	0,00	0,00	0,00	0,00	0,00	192	0,00	0,00	0,00	0,00	0,00	0,00
	188	0,00	0,00	0,00	0,00	0,00	0,00	189	0,00	0,00	0,00	0,00	0,00	0,00
177	192	0,00	0,00	0,00	0,00	0,00	0,00	14	0,00	0,00	0,00	0,00	0,00	0,00
	189	0,00	0,00	0,00	0,00	0,00	0,00	117	0,00	0,00	0,00	0,00	0,00	0,00
178	193	0,00	0,00	0,00	0,00	0,00	0,00	194	0,00	0,00	0,00	0,00	0,00	0,00
	190	0,00	0,00	0,00	0,00	0,00	0,00	191	0,00	0,00	0,00	0,00	0,00	0,00
179	194	0,00	0,00	0,00	0,00	0,00	0,00	195	0,00	0,00	0,00	0,00	0,00	0,00
	191	0,00	0,00	0,00	0,00	0,00	0,00	192	0,00	0,00	0,00	0,00	0,00	0,00
180	195	0,00	0,00	0,00	0,00	0,00	0,00	122	0,00	0,00	0,00	0,00	-0,01	0,00
	192	0,00	0,00	0,00	0,00	0,00	0,00	14	0,00	0,00	0,00	0,00	-0,01	0,00
181	152	0,00	0,00	0,01	0,00	-0,01	0,00	196	0,00	0,00	-0,01	0,00	0,00	0,00
	151	0,00	0,00	0,01	0,00	-0,01	0,00	193	0,00	0,00	-0,01	0,00	0,00	0,00
182	196	0,00	0,00	0,01	0,00	0,00	0,00	197	0,00	0,00	-0,01	0,00	0,00	0,00
	193	0,00	0,00	0,00	0,00	0,00	0,00	194	0,00	0,00	0,00	0,00	0,00	0,00
183	197	0,00	0,00	0,01	0,00	0,00	0,00	198	0,00	0,00	-0,01	0,00	0,00	0,00
	194	0,00	0,00	0,00	0,00	0,00	0,00	195	0,00	0,00	0,00	0,00	0,00	0,00
184	198	0,00	0,00	0,01	0,00	0,00	0,00	123	0,00	0,00	-0,01	0,00	-0,01	0,00
	195	0,00	0,00	0,01	0,00	0,00	0,00	122	0,00	0,00	-0,01	0,00	-0,01	0,00
185	153	0,00	0,00	0,01	0,00	-0,01	0,00	199	0,00	0,00	-0,01	0,00	0,01	0,00
	152	0,00	0,00	0,01	0,00	-0,01	0,00	196	0,00	0,00	-0,01	0,00	0,00	0,00
186	199	0,00	0,00	0,01	0,00	-0,01	0,00	200	0,00	0,00	-0,01	0,00	0,00	0,00
	196	0,00	0,00	0,01	0,00	0,00	0,00	197	0,00	0,00	-0,01	0,00	0,00	0,00
187	200	0,00	0,00	0,01	0,00	0,00	0,00	201	0,00	0,00	-0,01	0,00	-0,01	0,00
	197	0,00	0,00	0,01	0,00	0,00	0,00	198	0,00	0,00	-0,01	0,00	0,00	0,00
188	201	0,00	0,00	0,01	0,00	0,01	0,00	124	0,00	0,00	-0,01	0,00	-0,01	0,00
	198	0,00	0,00	0,01	0,00	0,00	0,00	123	0,00	0,00	-0,01	0,00	-0,01	0,00
189	20	0,00	0,00	0,01	0,00	-0,01	0,00	202	0,00	0,00	-0,01	0,00	0,01	0,00
	153	0,00	0,00	0,01	0,00	-0,01	0,00	199	0,00	0,00	-0,01	0,00	0,01	0,00
190	202	0,00	0,00	0,01	0,00	-0,01	0,00	203	0,00	0,00	-0,01	0,00	0,00	0,00
	199	0,00	0,00	0,01	0,00	-0,01	0,00	200	0,00	0,00	-0,01	0,00	0,00	0,00
191	203	0,00	0,00	0,01	0,00	0,00	0,00	204	0,00	0,00	-0,01	0,00	-0,01	0,00
	200	0,00	0,00	0,01	0,00	0,00	0,00	201	0,00	0,00	-0,01	0,00	-0,01	0,00
192	204	0,00	0,00	0,01	0,00	0,01	0,00	15	0,00	0,00	-0,01	0,00	-0,01	0,00
	201	0,00	0,00	0,01	0,00	0,01	0,00	124	0,00	0,00	-0,01	0,00	-0,01	0,00

TENS. Corr. Tors. dir. 0: SHELL

Shell Nro	Nodo N.ro	S11 kg/cmq	S22 kg/cmq	S12 kg/cmq	M11 kg/cmq	M22 kg/cmq	M12 kg/cmq	Nodo N.ro	S11 kg/cmq	S22 kg/cmq	S12 kg/cmq	M11 kg/cmq	M22 kg/cmq	M12 kg/cmq
1	24	0,00	0,00	0,00	0,00	-0,03	0,00	25	0,00	0,00	0,00	-0,01	-0,02	0,00
	1	0,00	0,00	0,00	-0,01	-0,06	0,00	21	0,00	0,00	0,00	-0,01	-0,04	0,00
2	45	0,00	0,00	0,00	0,00	0,00	0,00	46	0,00	0,00	0,00	0,00	0,00	0,00
	5	0,00	0,00	0,00	0,00	0,00	0,00	42	0,00	0,00	0,00	0,00	0,00	0,00
3	63	0,00	0,00	0,00	0,01	0,00	0,00	64	0,00	0,00	0,00	0,01	0,00	0,00
	7	0,00	0,00	0,00	0,02	0,00	0,00	60	0,00	0,00	0,00	0,01	0,00	0,00
4	81	0,00	0,00	0,00	0,04	0,01	0,00	82	0,00	0,00	0,00	0,02	0,01	0,00
	9	0,00	0,00	0,00	0,06	0,01	0,00	78	0,00	0,00	0,00	0,03	0,00	0,00
5	96	0,00	0,00	0,00	0,00	0,00	0,00	97	0,00	0,00	0,00	0,00	0,00	0,00
	1	0,00	0,00	0,00	0,01	0,06	0,00	21	0,00	0,00	0,00	0,01	0,04	0,00
6	100	0,00	0,00	0,01	0,00	0,00	0,00	104	0,00	0,00	0,01	0,00	0,00	0,00
	2	0,00	0,00	0,01	0,00	0,02	0,00	55	0,00	0,00	0,01	0,00	0,01	0,00
7	107	0,00	0,00	0,01	0,00	0,00	0,00	111	0,00	0,00	0,01	0,00	0,00	0,00
	5	0,00	0,00	0,01	0,00	0,00	0,00	73	0,00	0,00	0,01	0,00	0,00	0,00
8	114	0,00	0,00	0,01	0,00	0,00	0,00	118	0,00	0,00	0,01	0,00	0,00	0,00
	7	0,00	0,00	0,01	0,00	-0,02	0,00	91	0,00	0,00	0,01	-0,01	-0,03	0,00
9	125	0,00	0,00	0,00	0,00	0,00	0,00	126	0,00	0,00	0,00	0,00	0,00	0,00
	3	0,00	0,00	0,00	0,01	0,06	0,00	39	0,00	0,00	0,00	0,01	0,04	0,00
10	129	0,00	0,00	-0,01	0,00	0,00	0,00	133	0,00	0,00	-0,01	0,00	0,00	0,00
	4	0,00	0,00	-0,01	0,00	0,02	0,00	59	0,00	0,00	-0,01	0,00	0,01	0,00
11	136	0,00	0,00	-0,01	0,00	0,00	0,00	140	0,00	0,00	-0,01	0,00	0,00	0,00
	6	0,00	0,00	-0,01	0,00	0,00	0,00	77	0,00	0,00	-0,01	0,00	0,00	0,00
12	143	0,00	0,00	-0,01	0,00	0,00	0,00	147	0,00	0,00	-0,01	0,00	0,00	0,00
	8	0,00	0,00	-0,01	0,00	-0,02	0,00	95	0,00	0,00	-0,01	-0,01	-0,03	0,00
13	154	0,00	0,00	0,00	0,00	0,01	0,00	155	0,00	0,00	0,00	0,00	0,01	0,00
	17	0,00	0,00	0,00	0,00	0,02	0,00	132	0,00	0,00	0,00	0,00	0,03	0,00
14	137	0,00	0,00	0,00	0,01	0,00	0,00	169	0,00	0,00	0,00	0,01	0,00	0,00
	17	0,00	0,00	0,00	0,02	0,00	0,00	154	0,00	0,00	0,00	0,01	0,00	0,00
15	144	0,00	0,00	0,00	0,00	0,00	0,00	181	0,00	0,00	0,00	0,00	0,00	0,00
	18	0,00	0,00	0,00	0,00	0,00	0,00	178	0,00	0,00	0,00	0,00	0,00	0,00
16	151	0,00	0,00	0,00	-0,03	0,00	0,00	193	0,00	0,00	0,00	-0,01	0,00	0,00
	19	0,00	0,00	0,00	-0,02	0,00	0,00	190	0,00	0,00	0,00	-0,01	0,00	0,00
17	25	0,00	0,00	0,00	0,00	-0,02	0,00	26	0,00	0,00	0,00	0,00	-0,02	0,00
	21	0,00	0,00	0,00	-0,01	-0,04	0,00	22	0,00	0,00	0,00	-0,01	-0,03	0,00
18	26	0,00	0,00	0,00	0,00	-0,02	0,00	27	0,00	0,00	0,00	0,00	-0,01	0,00
	22	0,00	0,00	0,00	-0,01	-0,03	0,00	23	0,00	0,00	0,00	-0,01	-0,03	0,00
19	27	0,00	0,00	0,00	0,00	-0,01	0,00	28	0,00	0,00	0,00	0,00	-0,01	0,00
	23	0,00	0,00	0,00	0,00	-0,03	0,00	2	0,00	0,00	0,00	0,00	-0,02	0,00
20	29	0,00	0,00	0,00	0,00	0,00	0,01	30	0,00	0,00	0,00	0,00	0,00	0,00
	24	0,00	0,00	0,00	0,00	-0,03	0,00	25	0,00	0,00	0,00	-0,01	-0,02	0,00
21	30	0,00	0,00	0,00	0,00	0,00	0,00	31	0,00	0,00	0,00	0,00	0,00	0,00
	25	0,00	0,00	0,00	0,00	-0,02	0,00	26	0,00	0,00	0,00	0,00	-0,02	0,00
22	31	0,00	0,00	0,00	0,00	0,00	0,00	32	0,00	0,00	0,00	0,00	0,00	0,00
	26	0,00	0,00	0,00	0,00	-0,02	0,00	27	0,00	0,00	0,00	0,00	-0,01	0,00
23	32	0,00	0,00	0,00	0,00	0,00	0,00	33	0,00	0,00	0,00	0,00	0,00	0,00
	27	0,00	0,00	0,00	0,00	-0,01	0,00	28	0,00	0,00	0,00	0,00	-0,01	0,00
24	34	0,00	0,00	0,00	0,00	0,03	0,00	35	0,00	0,00	0,00	0,01	0,02	0,00
	29	0,00	0,00	0,00	0,00	0,00	0,01	30	0,00	0,00	0,00	0,00	0,00	0,00
25	35	0,00	0,00	0,00	0,00	0,02	0,00	36	0,00	0,00	0,00	0,00	0,02	0,00
	30	0,00	0,00	0,00	0,00	0,00	0,00	31	0,00	0,00	0,00	0,00	0,00	0,00
26	36	0,00	0,00	0,00	0,00	0,02	0,00	37	0,00	0,00	0,00	0,00	0,01	0,00
	31	0,00	0,00	0,00	0,00	0,00	0,00	32	0,00	0,00	0,00	0,00	0,00	0,00
27	37	0,00	0,00	0,00	0,00	0,01	0,00	38	0,00	0,00	0,00	0,00	0,01	0,00
	32	0,00	0,00	0,00	0,00	0,00	0,00	33	0,00	0,00	0,00	0,00	0,00	0,00
28	3	0,00	0,00	0,00	0,01	0,06	0,00	39	0,00	0,00	0,00	0,01	0,04	0,00
	34	0,00	0,00	0,00	0,00	0,03	0,00	35	0,00	0,00	0,00	0,01	0,02	0,00
29	39	0,00	0,00	0,00	0,01	0,04	0,00	40	0,00	0,00	0,00	0,01	0,03	0,00
	35	0,00	0,00	0,00	0,00	0,02	0,00	36	0,00	0,00	0,00	0,00	0,02	0,00
30	40	0,00	0,00	0,00	0,01	0,03	0,00	41	0,00	0,00	0,00	0,01	0,03	0,00
	36	0,00	0,00	0,00	0,00	0,02	0,00	37	0,00	0,00	0,00	0,00	0,01	0,00
31	41	0,00	0,00	0,00	0,00	0,03	0,00	4	0,00	0,00	0,00	0,00	0,02	0,00
	37	0,00	0,00	0,00	0,00	0,01	0,00	38	0,00	0,00	0,00	0,00	0,01	0,00
32	46	0,00	0,00	0,00	0,00	0,00	0,00	47	0,00	0,00	0,00	0,00	0,00	0,00
	42	0,00	0,00	0,00	0,00	0,00	0,00	43	0,00	0,00	0,00	0,00	0,00	0,00
33	47	0,00	0,00	0,00	0,00	0,00	0,00	48	0,00	0,00	0,00	0,00	0,00	0,00
	43	0,00	0,00	0,00	0,00	0,00	0,00	44	0,00	0,00	0,00	0,00	0,00	0,00
34	48	0,00	0,00	0,00	0,00	0,00	0,00	49	0,00	0,00	0,00	0,00	0,00	0,00
	44	0,00	0,00	0,00	0,00	0,00	0,00	6	0,00	0,00	0,00	0,00	0,00	0,00
35	50	0,00	0,00	0,00	-0,01	0,00	0,00	51	0,00	0,00	0,00	0,00	0,00	0,00
	45	0,00	0,00	0,00	0,00	0,00	0,00	46	0,00	0,00	0,00	0,00	0,00	0,00
36	51	0,00	0,00	0,00	0,00	0,00	0,00	52	0,00	0,00	0,00	0,00	0,00	0,00
	46	0,00	0,00	0,00	0,00	0,00	0,00	47	0,00	0,00	0,00	0,00	0,00	0,00
37	52	0,00	0,00	0,00	0,00	0,00	0,00	53	0,00	0,00	0,00	0,00	0,00	0,00
	47	0,00	0,00	0,00	0,00	0,00	0,00	48	0,00	0,00	0,00	0,00	0,00	0,00
38	53	0,00	0,00	0,00	0,00	0,00	0,00	54	0,00	0,00	0,00	0,01	0,00	0,00
	48	0,00	0,00	0,00	0,00	0,00	0,00	49	0,00	0,00	0,00	0,00	0,00	0,00
39	55	0,00	0,00	0,00	-0,01	0,00	0,00	56	0,00	0,00	0,00	-0,01	0,00	0,00
	50	0,00	0,00	0,00	-0,01	0,00	0,00	51	0,00	0,00	0,00	0,00	0,00	0,00
40	56	0,00	0,00	0,00	-0,01	0,00	0,00	57	0,00	0,00	0,00	0,00	0,00	0,00
	51	0,00	0,00	0,00	0,00	0,00	0,00	52	0,00	0,00	0,00	0,00	0,00	0,00
41	57	0,00	0,00	0,00	0,00	0,00	0,00	58	0,00	0,00	0,00	0,01	0,00	0,00
	52	0,00	0,00	0,00	0,00	0,00	0,00	53	0,00	0,00	0,00	0,00	0,00	0,00
42	58	0,00	0,00	0,00	0,01	0,00	0,00	59	0,00	0,00	0,00	0,01	0,00	0,00
	53	0,00	0,00	0,00	0,00	0,00	0,00	54	0,00	0,00	0,00	0,01	0,00	0,00
43	2	0,00	0,00	0,00	-0,02	0,00	0,00	28	0,00	0,00	0,00	-0,01	0,00	0,00
	55	0,00	0,00	0,00	-0,01	0,00	0,00	56	0,00	0,00	0,00	-0,01	0,00	0,00
44	28	0,00	0,00	0,00	-0,01	0,00	0,00	33	0,00	0,00	0,00	0,00	0,00	0,00
	56	0,00	0,00	0,00	-0,01	0,00	0,00	57	0,00	0,00	0,00	0,00	0,00	0,00
45	33	0,00	0,00	0,00	0,00	0,00	0,00	38	0,00	0,00	0,00	0,01	0,00	0,00
	57	0,00	0,00	0,00	0,00	0,00	0,00	58	0,00	0,00	0,00	0,01	0,00	0,00
46	38	0,00	0,00	0,00	0,01	0,00	0,00	4	0,00	0,00	0,00	0,02	0,00	0,00
	58	0,00	0,00	0,00	0,01	0,00	0,00	59	0,00	0,00	0,00	0,01	0,00	0,00

TENS. Corr. Tors. dir. 0: SHELL

Shell Nro	Nodo N.ro	S11 kg/cmq	S22 kg/cmq	S12 kg/cmq	M11 kg/cmq	M22 kg/cmq	M12 kg/cmq	Nodo N.ro	S11 kg/cmq	S22 kg/cmq	S12 kg/cmq	M11 kg/cmq	M22 kg/cmq	M12 kg/cmq
47	64	0,00	0,00	0,00	0,01	0,00	0,00	65	0,00	0,00	0,00	0,00	0,00	0,00
	60	0,00	0,00	0,00	0,01	0,00	0,00	61	0,00	0,00	0,00	0,00	0,00	0,00
48	65	0,00	0,00	0,00	0,00	0,00	0,00	66	0,00	0,00	0,00	-0,01	0,00	0,00
	61	0,00	0,00	0,00	0,00	0,00	0,00	62	0,00	0,00	0,00	-0,01	0,00	0,00
49	66	0,00	0,00	0,00	-0,01	0,00	0,00	67	0,00	0,00	0,00	-0,01	0,00	0,00
	62	0,00	0,00	0,00	-0,01	0,00	0,00	8	0,00	0,00	0,00	-0,02	0,00	0,00
50	68	0,00	0,00	0,00	0,01	0,00	0,00	69	0,00	0,00	0,00	0,00	0,00	0,00
	63	0,00	0,00	0,00	0,01	0,00	0,00	64	0,00	0,00	0,00	0,01	0,00	0,00
51	69	0,00	0,00	0,00	0,00	0,00	0,00	70	0,00	0,00	0,00	0,00	0,00	0,00
	64	0,00	0,00	0,00	0,01	0,00	0,00	65	0,00	0,00	0,00	0,00	0,00	0,00
52	70	0,00	0,00	0,00	0,00	0,00	0,00	71	0,00	0,00	0,00	0,00	0,00	0,00
	65	0,00	0,00	0,00	0,00	0,00	0,00	66	0,00	0,00	0,00	-0,01	0,00	0,00
53	71	0,00	0,00	0,00	0,00	0,00	0,00	72	0,00	0,00	0,00	-0,01	0,00	0,00
	66	0,00	0,00	0,00	-0,01	0,00	0,00	67	0,00	0,00	0,00	-0,01	0,00	0,00
54	73	0,00	0,00	0,00	0,00	0,00	0,00	74	0,00	0,00	0,00	0,00	0,00	0,00
	68	0,00	0,00	0,00	0,01	0,00	0,00	69	0,00	0,00	0,00	0,00	0,00	0,00
55	74	0,00	0,00	0,00	0,00	0,00	0,00	75	0,00	0,00	0,00	0,00	0,00	0,00
	69	0,00	0,00	0,00	0,00	0,00	0,00	70	0,00	0,00	0,00	0,00	0,00	0,00
56	75	0,00	0,00	0,00	0,00	0,00	0,00	76	0,00	0,00	0,00	0,00	0,00	0,00
	70	0,00	0,00	0,00	0,00	0,00	0,00	71	0,00	0,00	0,00	0,00	0,00	0,00
57	76	0,00	0,00	0,00	0,00	0,00	0,00	77	0,00	0,00	0,00	0,00	0,00	0,00
	71	0,00	0,00	0,00	0,00	0,00	0,00	72	0,00	0,00	0,00	-0,01	0,00	0,00
58	5	0,00	0,00	0,00	0,00	0,00	0,00	42	0,00	0,00	0,00	0,00	0,00	0,00
	73	0,00	0,00	0,00	0,00	0,00	0,00	74	0,00	0,00	0,00	0,00	0,00	0,00
59	42	0,00	0,00	0,00	0,00	0,00	0,00	43	0,00	0,00	0,00	0,00	0,00	0,00
	74	0,00	0,00	0,00	0,00	0,00	0,00	75	0,00	0,00	0,00	0,00	0,00	0,00
60	43	0,00	0,00	0,00	0,00	0,00	0,00	44	0,00	0,00	0,00	0,00	0,00	0,00
	75	0,00	0,00	0,00	0,00	0,00	0,00	76	0,00	0,00	0,00	0,00	0,00	0,00
61	44	0,00	0,00	0,00	0,00	0,00	0,00	6	0,00	0,00	0,00	0,00	0,00	0,00
	76	0,00	0,00	0,00	0,00	0,00	0,00	77	0,00	0,00	0,00	0,00	0,00	0,00
62	82	0,00	0,00	0,00	0,02	0,01	0,00	83	0,00	0,00	0,00	0,00	0,00	0,00
	78	0,00	0,00	0,00	0,03	0,00	0,00	79	0,00	0,00	0,00	0,00	0,00	0,00
63	83	0,00	0,00	0,00	0,00	0,00	0,00	84	0,00	0,00	0,00	-0,02	-0,01	0,00
	79	0,00	0,00	0,00	0,00	0,00	0,00	80	0,00	0,00	0,00	-0,03	0,00	0,00
64	84	0,00	0,00	0,00	-0,02	-0,01	0,00	85	0,00	0,00	0,00	-0,04	-0,01	0,00
	80	0,00	0,00	0,00	-0,03	0,00	0,00	10	0,00	0,00	0,00	-0,06	-0,01	0,00
65	86	0,00	0,00	0,00	0,03	0,01	0,00	87	0,00	0,00	0,00	0,02	0,00	0,00
	81	0,00	0,00	0,00	0,04	0,01	0,00	82	0,00	0,00	0,00	0,02	0,00	0,00
66	87	0,00	0,00	0,00	0,02	0,00	0,00	88	0,00	0,00	0,00	0,00	0,00	0,00
	82	0,00	0,00	0,00	0,02	0,00	0,00	83	0,00	0,00	0,00	0,00	0,00	0,00
67	88	0,00	0,00	0,00	0,00	0,00	0,00	89	0,00	0,00	0,00	-0,02	0,00	0,00
	83	0,00	0,00	0,00	0,00	0,00	0,00	84	0,00	0,00	0,00	-0,02	0,00	0,00
68	89	0,00	0,00	0,00	-0,02	0,00	0,00	90	0,00	0,00	0,00	-0,03	-0,01	0,00
	84	0,00	0,00	0,00	-0,02	0,00	0,00	85	0,00	0,00	0,00	-0,04	-0,01	0,00
69	91	0,00	0,00	0,00	0,03	0,01	0,00	92	0,00	0,00	0,00	0,01	0,00	0,00
	86	0,00	0,00	0,00	0,03	0,01	0,00	87	0,00	0,00	0,00	0,02	0,00	0,00
70	92	0,00	0,00	0,00	0,01	0,00	0,00	93	0,00	0,00	0,00	0,00	0,00	0,00
	87	0,00	0,00	0,00	0,02	0,00	0,00	88	0,00	0,00	0,00	0,00	0,00	0,00
71	93	0,00	0,00	0,00	0,00	0,00	0,00	94	0,00	0,00	0,00	-0,01	0,00	0,00
	88	0,00	0,00	0,00	0,00	0,00	0,00	89	0,00	0,00	0,00	-0,02	0,00	0,00
72	94	0,00	0,00	0,00	-0,01	0,00	0,00	95	0,00	0,00	0,00	-0,03	-0,01	0,00
	89	0,00	0,00	0,00	-0,02	0,00	0,00	90	0,00	0,00	0,00	-0,03	-0,01	0,00
73	7	0,00	0,00	0,00	0,02	0,00	0,00	60	0,00	0,00	0,00	0,01	0,00	0,00
	91	0,00	0,00	0,00	0,03	0,00	0,00	92	0,00	0,00	0,00	0,01	0,00	0,00
74	60	0,00	0,00	0,00	0,01	0,00	0,00	61	0,00	0,00	0,00	0,00	0,00	0,00
	92	0,00	0,00	0,00	0,01	0,00	0,00	93	0,00	0,00	0,00	0,00	0,00	0,00
75	61	0,00	0,00	0,00	0,00	0,00	0,00	62	0,00	0,00	0,00	-0,01	0,00	0,00
	93	0,00	0,00	0,00	0,00	0,00	0,00	94	0,00	0,00	0,00	-0,01	0,00	0,00
76	62	0,00	0,00	0,00	-0,01	0,00	0,00	8	0,00	0,00	0,00	-0,02	0,00	0,00
	94	0,00	0,00	0,00	-0,01	0,00	0,00	95	0,00	0,00	0,00	-0,03	0,00	0,00
77	97	0,00	0,00	0,01	0,00	0,00	0,00	98	0,00	0,00	0,01	0,00	0,00	0,00
	21	0,00	0,00	0,01	0,01	0,04	0,00	22	0,00	0,00	0,01	0,01	0,03	0,00
78	98	0,00	0,00	0,01	0,00	0,00	0,00	99	0,00	0,00	0,01	0,00	0,00	0,00
	22	0,00	0,00	0,01	0,01	0,03	0,00	23	0,00	0,00	0,01	0,01	0,03	0,00
79	99	0,00	0,00	0,01	0,00	0,00	0,00	100	0,00	0,00	0,01	0,00	0,00	0,00
	23	0,00	0,00	0,01	0,01	0,03	0,00	2	0,00	0,00	0,01	0,00	0,02	0,00
80	11	0,00	0,00	0,00	-0,01	-0,06	0,00	101	0,00	0,00	0,00	-0,01	-0,04	0,00
	96	0,00	0,00	0,00	0,00	0,00	0,00	97	0,00	0,00	0,00	0,00	0,00	0,00
81	101	0,00	0,00	0,01	-0,01	-0,04	0,00	102	0,00	0,00	0,01	-0,01	-0,03	0,00
	97	0,00	0,00	0,01	0,00	0,00	0,00	98	0,00	0,00	0,01	0,00	0,00	0,00
82	102	0,00	0,00	0,01	-0,01	-0,03	0,00	103	0,00	0,00	0,01	-0,01	-0,03	0,00
	98	0,00	0,00	0,01	0,00	0,00	0,00	99	0,00	0,00	0,01	0,00	0,00	0,00
83	103	0,00	0,00	0,01	-0,01	-0,03	0,00	12	0,00	0,00	0,01	0,00	-0,02	0,00
	99	0,00	0,00	0,01	0,00	0,00	0,00	100	0,00	0,00	0,01	0,00	0,00	0,00
84	104	0,00	0,00	0,01	0,00	0,00	0,00	105	0,00	0,00	0,01	0,00	0,00	0,00
	55	0,00	0,00	0,01	0,00	0,01	0,00	50	0,00	0,00	0,01	0,00	0,01	0,00
85	105	0,00	0,00	0,01	0,00	0,00	0,00	106	0,00	0,00	0,01	0,00	0,00	0,00
	50	0,00	0,00	0,01	0,00	0,01	0,00	45	0,00	0,00	0,01	0,00	0,00	0,00
86	106	0,00	0,00	0,01	0,00	0,00	0,00	107	0,00	0,00	0,01	0,00	0,00	0,00
	45	0,00	0,00	0,01	0,00	0,00	0,00	5	0,00	0,00	0,01	0,00	0,00	0,00
87	12	0,00	0,00	0,01	0,00	-0,02	0,00	108	0,00	0,00	0,01	0,00	-0,01	0,00
	100	0,00	0,00	0,01	0,00	0,00	0,00	104	0,00	0,00	0,01	0,00	0,00	0,00
88	108	0,00	0,00	0,01	0,00	-0,01	0,00	109	0,00	0,00	0,01	0,00	-0,01	0,00
	104	0,00	0,00	0,01	0,00	0,00	0,00	105	0,00	0,00	0,01	0,00	0,00	0,00
89	109	0,00	0,00	0,01	0,00	-0,01	0,00	110	0,00	0,00	0,01	0,00	0,00	0,00
	105	0,00	0,00	0,01	0,00	0,00	0,00	106	0,00	0,00	0,01	0,00	0,00	0,00
90	110	0,00	0,00	0,01	0,00	0,00	0,00	13	0,00	0,00	0,01	0,00	0,00	0,00
	106	0,00	0,00	0,01	0,00	0,00	0,00	107	0,00	0,00	0,01	0,00	0,00	0,00
91	111	0,00	0,00	0,01	0,00	0,00	0,00	112	0,00	0,00	0,01	0,00	0,00	0,00
	73	0,00	0,00	0,01	0,00	0,00	0,00	68	0,00	0,00	0,01	0,00	-0,01	0,00
92	112	0,00	0,00	0,01	0,00	0,00	0,00	113	0,00	0,00	0,01	0,00	0,00	0,00

TENS. Corr. Tors. dir. 0: SHELL

Shell Nro	Nodo N.ro	S11 kg/cmq	S22 kg/cmq	S12 kg/cmq	M11 kg/cmq	M22 kg/cmq	M12 kg/cmq	Nodo N.ro	S11 kg/cmq	S22 kg/cmq	S12 kg/cmq	M11 kg/cmq	M22 kg/cmq	M12 kg/cmq
	68	0,00	0,00	0,01	0,00	-0,01	0,00	63	0,00	0,00	0,01	0,00	-0,01	0,00
93	113	0,00	0,00	0,01	0,00	0,00	0,00	114	0,00	0,00	0,01	0,00	0,00	0,00
	63	0,00	0,00	0,01	0,00	-0,01	0,00	7	0,00	0,00	0,01	0,00	-0,02	0,00
94	13	0,00	0,00	0,01	0,00	0,00	0,00	115	0,00	0,00	0,01	0,00	0,00	0,00
	107	0,00	0,00	0,01	0,00	0,00	0,00	111	0,00	0,00	0,01	0,00	0,00	0,00
95	115	0,00	0,00	0,01	0,00	0,00	0,00	116	0,00	0,00	0,01	0,00	0,01	0,00
	111	0,00	0,00	0,01	0,00	0,00	0,00	112	0,00	0,00	0,01	0,00	0,00	0,00
96	116	0,00	0,00	0,01	0,00	0,01	0,00	117	0,00	0,00	0,01	0,00	0,01	0,00
	112	0,00	0,00	0,01	0,00	0,00	0,00	113	0,00	0,00	0,01	0,00	0,00	0,00
97	117	0,00	0,00	0,01	0,00	0,01	0,00	14	0,00	0,00	0,01	0,00	0,02	0,00
	113	0,00	0,00	0,01	0,00	0,00	0,00	114	0,00	0,00	0,01	0,00	0,00	0,00
98	118	0,00	0,00	0,01	0,00	0,00	0,00	119	0,00	0,00	0,01	0,00	0,00	0,00
	91	0,00	0,00	0,01	-0,01	-0,03	0,00	86	0,00	0,00	0,01	-0,01	-0,03	0,00
99	119	0,00	0,00	0,01	0,00	0,00	0,00	120	0,00	0,00	0,01	0,00	0,00	0,00
	86	0,00	0,00	0,01	-0,01	-0,03	0,00	81	0,00	0,00	0,01	-0,01	-0,04	0,00
100	120	0,00	0,00	0,00	0,00	0,00	0,00	121	0,00	0,00	0,00	0,00	0,00	0,00
	81	0,00	0,00	0,00	-0,01	-0,04	0,00	9	0,00	0,00	0,00	-0,01	-0,06	0,00
101	14	0,00	0,00	0,01	0,00	0,02	0,00	122	0,00	0,00	0,01	0,01	0,03	0,00
	114	0,00	0,00	0,01	0,00	0,00	0,00	118	0,00	0,00	0,01	0,00	0,00	0,00
102	122	0,00	0,00	0,01	0,01	0,03	0,00	123	0,00	0,00	0,01	0,01	0,03	0,00
	118	0,00	0,00	0,01	0,00	0,00	0,00	119	0,00	0,00	0,01	0,00	0,00	0,00
103	123	0,00	0,00	0,01	0,01	0,03	0,00	124	0,00	0,00	0,01	0,01	0,04	0,00
	119	0,00	0,00	0,01	0,00	0,00	0,00	120	0,00	0,00	0,01	0,00	0,00	0,00
104	124	0,00	0,00	0,00	0,01	0,04	0,00	15	0,00	0,00	0,00	0,01	0,06	0,00
	120	0,00	0,00	0,00	0,00	0,00	0,00	121	0,00	0,00	0,00	0,00	0,00	0,00
105	126	0,00	0,00	-0,01	0,00	0,00	0,00	127	0,00	0,00	-0,01	0,00	0,00	0,00
	39	0,00	0,00	-0,01	0,01	0,04	0,00	40	0,00	0,00	-0,01	0,01	0,03	0,00
106	127	0,00	0,00	-0,01	0,00	0,00	0,00	128	0,00	0,00	-0,01	0,00	0,00	0,00
	40	0,00	0,00	-0,01	0,01	0,03	0,00	41	0,00	0,00	-0,01	0,01	0,03	0,00
107	128	0,00	0,00	-0,01	0,00	0,00	0,00	129	0,00	0,00	-0,01	0,00	0,00	0,00
	41	0,00	0,00	-0,01	0,01	0,03	0,00	4	0,00	0,00	-0,01	0,00	0,02	0,00
108	16	0,00	0,00	0,00	-0,01	-0,06	0,00	130	0,00	0,00	0,00	-0,01	-0,04	0,00
	125	0,00	0,00	0,00	0,00	0,00	0,00	126	0,00	0,00	0,00	0,00	0,00	0,00
109	130	0,00	0,00	-0,01	-0,01	-0,04	0,00	131	0,00	0,00	-0,01	-0,01	-0,03	0,00
	126	0,00	0,00	-0,01	0,00	0,00	0,00	127	0,00	0,00	-0,01	0,00	0,00	0,00
110	131	0,00	0,00	-0,01	-0,01	-0,03	0,00	132	0,00	0,00	-0,01	-0,01	-0,03	0,00
	127	0,00	0,00	-0,01	0,00	0,00	0,00	128	0,00	0,00	-0,01	0,00	0,00	0,00
111	132	0,00	0,00	-0,01	-0,01	-0,03	0,00	17	0,00	0,00	-0,01	0,00	-0,02	0,00
	128	0,00	0,00	-0,01	0,00	0,00	0,00	129	0,00	0,00	-0,01	0,00	0,00	0,00
112	133	0,00	0,00	-0,01	0,00	0,00	0,00	134	0,00	0,00	-0,01	0,00	0,00	0,00
	59	0,00	0,00	-0,01	0,00	0,01	0,00	54	0,00	0,00	-0,01	0,00	0,01	0,00
113	134	0,00	0,00	-0,01	0,00	0,00	0,00	135	0,00	0,00	-0,01	0,00	0,00	0,00
	54	0,00	0,00	-0,01	0,00	0,01	0,00	49	0,00	0,00	-0,01	0,00	0,00	0,00
114	135	0,00	0,00	-0,01	0,00	0,00	0,00	136	0,00	0,00	-0,01	0,00	0,00	0,00
	49	0,00	0,00	-0,01	0,00	0,00	0,00	6	0,00	0,00	-0,01	0,00	0,00	0,00
115	17	0,00	0,00	-0,01	0,00	-0,02	0,00	137	0,00	0,00	-0,01	0,00	-0,01	0,00
	129	0,00	0,00	-0,01	0,00	0,00	0,00	133	0,00	0,00	-0,01	0,00	0,00	0,00
116	137	0,00	0,00	-0,01	0,00	-0,01	0,00	138	0,00	0,00	-0,01	0,00	-0,01	0,00
	133	0,00	0,00	-0,01	0,00	0,00	0,00	134	0,00	0,00	-0,01	0,00	0,00	0,00
117	138	0,00	0,00	-0,01	0,00	-0,01	0,00	139	0,00	0,00	-0,01	0,00	0,00	0,00
	134	0,00	0,00	-0,01	0,00	0,00	0,00	135	0,00	0,00	-0,01	0,00	0,00	0,00
118	139	0,00	0,00	-0,01	0,00	0,00	0,00	18	0,00	0,00	-0,01	0,00	0,00	0,00
	135	0,00	0,00	-0,01	0,00	0,00	0,00	136	0,00	0,00	-0,01	0,00	0,00	0,00
119	140	0,00	0,00	-0,01	0,00	0,00	0,00	141	0,00	0,00	-0,01	0,00	0,00	0,00
	77	0,00	0,00	-0,01	0,00	0,00	0,00	72	0,00	0,00	-0,01	0,00	-0,01	0,00
120	141	0,00	0,00	-0,01	0,00	0,00	0,00	142	0,00	0,00	-0,01	0,00	0,00	0,00
	72	0,00	0,00	-0,01	0,00	-0,01	0,00	67	0,00	0,00	-0,01	0,00	-0,01	0,00
121	142	0,00	0,00	-0,01	0,00	0,00	0,00	143	0,00	0,00	-0,01	0,00	0,00	0,00
	67	0,00	0,00	-0,01	0,00	-0,01	0,00	8	0,00	0,00	-0,01	0,00	-0,02	0,00
122	18	0,00	0,00	-0,01	0,00	0,00	0,00	144	0,00	0,00	-0,01	0,00	0,00	0,00
	136	0,00	0,00	-0,01	0,00	0,00	0,00	140	0,00	0,00	-0,01	0,00	0,00	0,00
123	144	0,00	0,00	-0,01	0,00	0,00	0,00	145	0,00	0,00	-0,01	0,00	0,01	0,00
	140	0,00	0,00	-0,01	0,00	0,00	0,00	141	0,00	0,00	-0,01	0,00	0,00	0,00
124	145	0,00	0,00	-0,01	0,00	0,01	0,00	146	0,00	0,00	-0,01	0,00	0,01	0,00
	141	0,00	0,00	-0,01	0,00	0,00	0,00	142	0,00	0,00	-0,01	0,00	0,00	0,00
125	146	0,00	0,00	-0,01	0,00	0,01	0,00	19	0,00	0,00	-0,01	0,00	0,02	0,00
	142	0,00	0,00	-0,01	0,00	0,00	0,00	143	0,00	0,00	-0,01	0,00	0,00	0,00
126	147	0,00	0,00	-0,01	0,00	0,00	0,00	148	0,00	0,00	-0,01	0,00	0,00	0,00
	95	0,00	0,00	-0,01	-0,01	-0,03	0,00	90	0,00	0,00	-0,01	-0,01	-0,03	0,00
127	148	0,00	0,00	-0,01	0,00	0,00	0,00	149	0,00	0,00	-0,01	0,00	0,00	0,00
	90	0,00	0,00	-0,01	-0,01	-0,03	0,00	85	0,00	0,00	-0,01	-0,01	-0,04	0,00
128	149	0,00	0,00	0,00	0,00	0,00	0,00	150	0,00	0,00	0,00	0,00	0,00	0,00
	85	0,00	0,00	0,00	-0,01	-0,04	0,00	10	0,00	0,00	0,00	-0,01	-0,06	0,00
129	19	0,00	0,00	-0,01	0,00	0,02	0,00	151	0,00	0,00	-0,01	0,01	0,03	0,00
	143	0,00	0,00	-0,01	0,00	0,00	0,00	147	0,00	0,00	-0,01	0,00	0,00	0,00
130	151	0,00	0,00	-0,01	0,01	0,03	0,00	152	0,00	0,00	-0,01	0,01	0,03	0,00
	147	0,00	0,00	-0,01	0,00	0,00	0,00	148	0,00	0,00	-0,01	0,00	0,00	0,00
131	152	0,00	0,00	-0,01	0,01	0,03	0,00	153	0,00	0,00	-0,01	0,01	0,04	0,00
	148	0,00	0,00	-0,01	0,00	0,00	0,00	149	0,00	0,00	-0,01	0,00	0,00	0,00
132	153	0,00	0,00	0,00	0,01	0,04	0,00	20	0,00	0,00	0,00	0,01	0,06	0,00
	149	0,00	0,00	0,00	0,00	0,00	0,00	150	0,00	0,00	0,00	0,00	0,00	0,00
133	155	0,00	0,00	0,00	0,00	0,01	0,00	156	0,00	0,00	0,00	0,00	0,02	0,00
	132	0,00	0,00	0,00	0,01	0,03	0,00	131	0,00	0,00	0,00	0,01	0,03	0,00
134	156	0,00	0,00	0,00	0,00	0,02	0,00	157	0,00	0,00	0,00	0,00	0,02	0,00
	131	0,00	0,00	0,00	0,01	0,03	0,00	130	0,00	0,00	0,00	0,01	0,04	0,00
135	157	0,00	0,00	0,00	0,01	0,02	0,00	158	0,00	0,00	0,00	0,00	0,03	0,00
	130	0,00	0,00	0,00	0,01	0,04	0,00	16	0,00	0,00	0,00	0,01	0,06	0,00
136	159	0,00	0,00	0,00	0,00	0,00	0,00	160	0,00	0,00	0,00	0,00	0,00	0,00
	154	0,00	0,00	0,00	0,00	0,01	0,00	155	0,00	0,00	0,00	0,00	0,01	0,00
137	160	0,00	0,00	0,00	0,00	0,00	0,00	161	0,00	0,00	0,00	0,00	0,00	0,00
	155	0,00	0,00	0,00	0,00	0,01	0,00	156	0,00	0,00	0,00	0,00	0,02	0,00

TENS. Corr. Tors. dir. 0: SHELL														
Shell Nro	Nodo N.ro	S11 kg/cmq	S22 kg/cmq	S12 kg/cmq	M11 kg/cmq	M22 kg/cmq	M12 kg/cmq	Nodo N.ro	S11 kg/cmq	S22 kg/cmq	S12 kg/cmq	M11 kg/cmq	M22 kg/cmq	M12 kg/cmq
138	161	0,00	0,00	0,00	0,00	0,00	0,00	162	0,00	0,00	0,00	0,00	0,00	0,00
	156	0,00	0,00	0,00	0,00	0,02	0,00	157	0,00	0,00	0,00	0,00	0,02	0,00
139	162	0,00	0,00	0,00	0,00	0,00	0,00	163	0,00	0,00	0,00	0,00	0,00	0,01
	157	0,00	0,00	0,00	0,01	0,02	0,00	158	0,00	0,00	0,00	0,00	0,03	0,00
140	164	0,00	0,00	0,00	0,00	-0,01	0,00	165	0,00	0,00	0,00	0,00	-0,01	0,00
	159	0,00	0,00	0,00	0,00	0,00	0,00	160	0,00	0,00	0,00	0,00	0,00	0,00
141	165	0,00	0,00	0,00	0,00	-0,01	0,00	166	0,00	0,00	0,00	0,00	-0,02	0,00
	160	0,00	0,00	0,00	0,00	0,00	0,00	161	0,00	0,00	0,00	0,00	0,00	0,00
142	166	0,00	0,00	0,00	0,00	-0,02	0,00	167	0,00	0,00	0,00	0,00	-0,02	0,00
	161	0,00	0,00	0,00	0,00	0,00	0,00	162	0,00	0,00	0,00	0,00	0,00	0,00
143	167	0,00	0,00	0,00	-0,01	-0,02	0,00	168	0,00	0,00	0,00	0,00	-0,03	0,00
	162	0,00	0,00	0,00	0,00	0,00	0,00	163	0,00	0,00	0,00	0,00	0,00	0,01
144	12	0,00	0,00	0,00	0,00	-0,02	0,00	103	0,00	0,00	0,00	0,00	-0,03	0,00
	164	0,00	0,00	0,00	0,00	-0,01	0,00	165	0,00	0,00	0,00	0,00	-0,01	0,00
145	103	0,00	0,00	0,00	-0,01	-0,03	0,00	102	0,00	0,00	0,00	-0,01	-0,03	0,00
	165	0,00	0,00	0,00	0,00	-0,01	0,00	166	0,00	0,00	0,00	0,00	-0,02	0,00
146	102	0,00	0,00	0,00	-0,01	-0,03	0,00	101	0,00	0,00	0,00	-0,01	-0,04	0,00
	166	0,00	0,00	0,00	0,00	-0,02	0,00	167	0,00	0,00	0,00	0,00	-0,02	0,00
147	101	0,00	0,00	0,00	-0,01	-0,04	0,00	11	0,00	0,00	0,00	-0,01	-0,06	0,00
	167	0,00	0,00	0,00	-0,01	-0,02	0,00	168	0,00	0,00	0,00	0,00	-0,03	0,00
148	169	0,00	0,00	0,00	0,01	0,00	0,00	170	0,00	0,00	0,00	0,00	0,00	0,00
	154	0,00	0,00	0,00	0,01	0,00	0,00	159	0,00	0,00	0,00	0,00	0,00	0,00
149	170	0,00	0,00	0,00	0,00	0,00	0,00	171	0,00	0,00	0,00	-0,01	0,00	0,00
	159	0,00	0,00	0,00	0,00	0,00	0,00	164	0,00	0,00	0,00	-0,01	0,00	0,00
150	171	0,00	0,00	0,00	-0,01	0,00	0,00	108	0,00	0,00	0,00	-0,01	0,00	0,00
	164	0,00	0,00	0,00	-0,01	0,00	0,00	12	0,00	0,00	0,00	-0,02	0,00	0,00
151	138	0,00	0,00	0,00	0,01	0,00	0,00	172	0,00	0,00	0,00	0,00	0,00	0,00
	137	0,00	0,00	0,00	0,01	0,00	0,00	169	0,00	0,00	0,00	0,01	0,00	0,00
152	172	0,00	0,00	0,00	0,00	0,00	0,00	173	0,00	0,00	0,00	0,00	0,00	0,00
	169	0,00	0,00	0,00	0,01	0,00	0,00	170	0,00	0,00	0,00	0,00	0,00	0,00
153	173	0,00	0,00	0,00	0,00	0,00	0,00	174	0,00	0,00	0,00	0,00	0,00	0,00
	170	0,00	0,00	0,00	0,00	0,00	0,00	171	0,00	0,00	0,00	-0,01	0,00	0,00
154	174	0,00	0,00	0,00	0,00	0,00	0,00	109	0,00	0,00	0,00	-0,01	0,00	0,00
	171	0,00	0,00	0,00	-0,01	0,00	0,00	108	0,00	0,00	0,00	-0,01	0,00	0,00
155	139	0,00	0,00	0,00	0,00	0,00	0,00	175	0,00	0,00	0,00	0,00	0,00	0,00
	138	0,00	0,00	0,00	0,01	0,00	0,00	172	0,00	0,00	0,00	0,00	0,00	0,00
156	175	0,00	0,00	0,00	0,00	0,00	0,00	176	0,00	0,00	0,00	0,00	0,00	0,00
	172	0,00	0,00	0,00	0,00	0,00	0,00	173	0,00	0,00	0,00	0,00	0,00	0,00
157	176	0,00	0,00	0,00	0,00	0,00	0,00	177	0,00	0,00	0,00	0,00	0,00	0,00
	173	0,00	0,00	0,00	0,00	0,00	0,00	174	0,00	0,00	0,00	0,00	0,00	0,00
158	177	0,00	0,00	0,00	0,00	0,00	0,00	110	0,00	0,00	0,00	0,00	0,00	0,00
	174	0,00	0,00	0,00	0,00	0,00	0,00	109	0,00	0,00	0,00	-0,01	0,00	0,00
159	18	0,00	0,00	0,00	0,00	0,00	0,00	178	0,00	0,00	0,00	0,00	0,00	0,00
	139	0,00	0,00	0,00	0,00	0,00	0,00	175	0,00	0,00	0,00	0,00	0,00	0,00
160	178	0,00	0,00	0,00	0,00	0,00	0,00	179	0,00	0,00	0,00	0,00	0,00	0,00
	175	0,00	0,00	0,00	0,00	0,00	0,00	176	0,00	0,00	0,00	0,00	0,00	0,00
161	179	0,00	0,00	0,00	0,00	0,00	0,00	180	0,00	0,00	0,00	0,00	0,00	0,00
	176	0,00	0,00	0,00	0,00	0,00	0,00	177	0,00	0,00	0,00	0,00	0,00	0,00
162	180	0,00	0,00	0,00	0,00	0,00	0,00	13	0,00	0,00	0,00	0,00	0,00	0,00
	177	0,00	0,00	0,00	0,00	0,00	0,00	110	0,00	0,00	0,00	0,00	0,00	0,00
163	181	0,00	0,00	0,00	0,00	0,00	0,00	182	0,00	0,00	0,00	0,00	0,00	0,00
	178	0,00	0,00	0,00	0,00	0,00	0,00	179	0,00	0,00	0,00	0,00	0,00	0,00
164	182	0,00	0,00	0,00	0,00	0,00	0,00	183	0,00	0,00	0,00	0,00	0,00	0,00
	179	0,00	0,00	0,00	0,00	0,00	0,00	180	0,00	0,00	0,00	0,00	0,00	0,00
165	183	0,00	0,00	0,00	0,00	0,00	0,00	115	0,00	0,00	0,00	0,00	0,00	0,00
	180	0,00	0,00	0,00	0,00	0,00	0,00	13	0,00	0,00	0,00	0,00	0,00	0,00
166	145	0,00	0,00	0,00	-0,01	0,00	0,00	184	0,00	0,00	0,00	0,00	0,00	0,00
	144	0,00	0,00	0,00	0,00	0,00	0,00	181	0,00	0,00	0,00	0,00	0,00	0,00
167	184	0,00	0,00	0,00	0,00	0,00	0,00	185	0,00	0,00	0,00	0,00	0,00	0,00
	181	0,00	0,00	0,00	0,00	0,00	0,00	182	0,00	0,00	0,00	0,00	0,00	0,00
168	185	0,00	0,00	0,00	0,00	0,00	0,00	186	0,00	0,00	0,00	0,00	0,00	0,00
	182	0,00	0,00	0,00	0,00	0,00	0,00	183	0,00	0,00	0,00	0,00	0,00	0,00
169	186	0,00	0,00	0,00	0,00	0,00	0,00	116	0,00	0,00	0,00	0,01	0,00	0,00
	183	0,00	0,00	0,00	0,00	0,00	0,00	115	0,00	0,00	0,00	0,00	0,00	0,00
170	146	0,00	0,00	0,00	-0,01	0,00	0,00	187	0,00	0,00	0,00	-0,01	0,00	0,00
	145	0,00	0,00	0,00	-0,01	0,00	0,00	184	0,00	0,00	0,00	0,00	0,00	0,00
171	187	0,00	0,00	0,00	-0,01	0,00	0,00	188	0,00	0,00	0,00	0,00	0,00	0,00
	184	0,00	0,00	0,00	0,00	0,00	0,00	185	0,00	0,00	0,00	0,00	0,00	0,00
172	188	0,00	0,00	0,00	0,00	0,00	0,00	189	0,00	0,00	0,00	0,01	0,00	0,00
	185	0,00	0,00	0,00	0,00	0,00	0,00	186	0,00	0,00	0,00	0,00	0,00	0,00
173	189	0,00	0,00	0,00	0,01	0,00	0,00	117	0,00	0,00	0,00	0,01	0,00	0,00
	186	0,00	0,00	0,00	0,00	0,00	0,00	116	0,00	0,00	0,00	0,01	0,00	0,00
174	19	0,00	0,00	0,00	-0,02	0,00	0,00	190	0,00	0,00	0,00	-0,01	0,00	0,00
	146	0,00	0,00	0,00	-0,01	0,00	0,00	187	0,00	0,00	0,00	-0,01	0,00	0,00
175	190	0,00	0,00	0,00	-0,01	0,00	0,00	191	0,00	0,00	0,00	0,00	0,00	0,00
	187	0,00	0,00	0,00	-0,01	0,00	0,00	188	0,00	0,00	0,00	0,00	0,00	0,00
176	191	0,00	0,00	0,00	0,00	0,00	0,00	192	0,00	0,00	0,00	0,01	0,00	0,00
	188	0,00	0,00	0,00	0,00	0,00	0,00	189	0,00	0,00	0,00	0,01	0,00	0,00
177	192	0,00	0,00	0,00	0,01	0,00	0,00	14	0,00	0,00	0,00	0,02	0,00	0,00
	189	0,00	0,00	0,00	0,01	0,00	0,00	117	0,00	0,00	0,00	0,01	0,00	0,00
178	193	0,00	0,00	0,00	-0,01	0,00	0,00	194	0,00	0,00	0,00	0,00	0,00	0,00
	190	0,00	0,00	0,00	-0,01	0,00	0,00	191	0,00	0,00	0,00	0,00	0,00	0,00
179	194	0,00	0,00	0,00	0,00	0,00	0,00	195	0,00	0,00	0,00	0,01	0,00	0,00
	191	0,00	0,00	0,00	0,00	0,00	0,00	192	0,00	0,00	0,00	0,01	0,00	0,00
180	195	0,00	0,00	0,00	0,01	0,00	0,00	122	0,00	0,00	0,00	0,03	0,00	0,00
	192	0,00	0,00	0,00	0,01	0,00	0,00	14	0,00	0,00	0,00	0,02	0,00	0,00
181	152	0,00	0,00	0,00	-0,03	-0,01	0,00	196	0,00	0,00	0,00	-0,02	0,00	0,00
	151	0,00	0,00	0,00	-0,03	-0,01	0,00	193	0,00	0,00	0,00	-0,01	0,00	0,00
182	196	0,00	0,00	0,00	-0,02	0,00	0,00	197	0,00	0,00	0,00	0,00	0,00	0,00
	193	0,00	0,00	0,00	-0,01	0,00	0,00	194	0,00	0,00	0,00	0,00	0,00	0,00
183	197	0,00	0,00	0,00	0,00	0,00	0,00	198	0,00	0,00	0,00	0,02	0,00	0,00

TENS. Corr. Tors. dir. 0: SHELL

Shell Nro	Nodo N.ro	S11 kg/cmq	S22 kg/cmq	S12 kg/cmq	M11 kg/cmq	M22 kg/cmq	M12 kg/cmq	Nodo N.ro	S11 kg/cmq	S22 kg/cmq	S12 kg/cmq	M11 kg/cmq	M22 kg/cmq	M12 kg/cmq
	194	0,00	0,00	0,00	0,00	0,00	0,00	195	0,00	0,00	0,00	0,01	0,00	0,00
184	198	0,00	0,00	0,00	0,02	0,00	0,00	123	0,00	0,00	0,00	0,03	0,01	0,00
	195	0,00	0,00	0,00	0,01	0,00	0,00	122	0,00	0,00	0,00	0,03	0,01	0,00
185	153	0,00	0,00	0,00	-0,04	-0,01	0,00	199	0,00	0,00	0,00	-0,02	0,00	0,00
	152	0,00	0,00	0,00	-0,03	-0,01	0,00	196	0,00	0,00	0,00	-0,02	0,00	0,00
186	199	0,00	0,00	0,00	-0,02	0,00	0,00	200	0,00	0,00	0,00	0,00	0,00	0,00
	196	0,00	0,00	0,00	-0,02	0,00	0,00	197	0,00	0,00	0,00	0,00	0,00	0,00
187	200	0,00	0,00	0,00	0,00	0,00	0,00	201	0,00	0,00	0,00	0,02	0,00	0,00
	197	0,00	0,00	0,00	0,00	0,00	0,00	198	0,00	0,00	0,00	0,02	0,00	0,00
188	201	0,00	0,00	0,00	0,02	0,00	0,00	124	0,00	0,00	0,00	0,04	0,01	0,00
	198	0,00	0,00	0,00	0,02	0,00	0,00	123	0,00	0,00	0,00	0,03	0,01	0,00
189	20	0,00	0,00	0,00	-0,06	-0,01	0,00	202	0,00	0,00	0,00	-0,03	0,00	0,00
	153	0,00	0,00	0,00	-0,04	-0,01	0,00	199	0,00	0,00	0,00	-0,02	-0,01	0,00
190	202	0,00	0,00	0,00	-0,03	0,00	0,00	203	0,00	0,00	0,00	0,00	0,00	0,00
	199	0,00	0,00	0,00	-0,02	-0,01	0,00	200	0,00	0,00	0,00	0,00	0,00	0,00
191	203	0,00	0,00	0,00	0,00	0,00	0,00	204	0,00	0,00	0,00	0,03	0,00	0,00
	200	0,00	0,00	0,00	0,00	0,00	0,00	201	0,00	0,00	0,00	0,02	0,01	0,00
192	204	0,00	0,00	0,00	0,03	0,00	0,00	15	0,00	0,00	0,00	0,06	0,01	0,00
	201	0,00	0,00	0,00	0,02	0,01	0,00	124	0,00	0,00	0,00	0,04	0,01	0,00

FORZE Corr. Tors. dir. 90: SHELL

Shell Nro	Nodo N.ro	Tx (t)	Ty (t)	Tz (t)	Mx (t*m)	My (t*m)	Mz (t*m)	Nodo N.ro	Tx (t)	Ty (t)	Tz (t)	Mx (t*m)	My (t*m)	Mz (t*m)
1	24	0,00	0,00	-0,13	-0,08	0,00	0,00	25	0,00	0,00	-0,10	-0,07	0,01	0,00
	1	0,00	0,00	0,13	0,16	-0,01	0,00	21	0,00	0,00	0,10	0,15	0,01	0,00
2	45	0,00	0,00	0,00	0,00	-0,01	0,00	46	0,00	0,00	0,00	0,00	0,00	0,00
	5	0,00	0,00	0,01	0,00	0,00	0,00	42	0,00	0,00	-0,01	0,00	0,00	0,00
3	63	0,00	0,00	-0,04	0,00	0,04	0,00	64	0,00	0,00	0,04	0,00	-0,02	0,00
	7	0,00	0,00	-0,03	0,00	0,05	0,00	60	0,00	0,00	0,03	0,00	-0,03	0,00
4	81	0,00	0,00	-0,10	0,01	0,15	0,00	82	0,00	0,00	0,10	0,01	-0,07	0,00
	9	0,00	0,00	-0,13	-0,01	0,17	0,00	78	0,00	0,00	0,13	0,00	-0,08	0,00
5	96	0,10	0,00	0,15	0,00	0,01	0,00	97	0,11	0,12	0,11	0,00	-0,01	0,00
	1	-0,11	-0,13	-0,15	-0,16	0,02	-0,01	21	-0,10	0,01	-0,11	-0,15	-0,01	0,00
6	100	0,52	-0,30	0,06	0,00	0,00	0,00	104	0,53	0,33	0,02	0,00	0,00	0,00
	2	-0,53	-0,33	-0,06	-0,05	0,01	0,00	55	-0,52	0,30	-0,02	-0,05	0,00	0,00
7	107	0,61	-0,37	0,01	0,00	0,00	0,00	111	0,61	0,36	-0,02	0,00	0,00	0,00
	5	-0,61	-0,36	-0,01	0,00	0,00	0,00	73	-0,61	0,37	0,02	0,01	0,00	0,00
8	114	0,47	-0,30	-0,04	0,00	0,00	0,00	118	0,46	0,26	-0,08	0,00	0,00	0,00
	7	-0,46	-0,26	0,04	0,06	0,00	0,00	91	-0,47	0,30	0,08	0,07	0,01	0,00
9	125	-0,10	0,00	0,15	0,00	0,01	0,00	126	-0,11	-0,12	0,11	0,00	-0,01	0,00
	3	0,11	0,13	-0,15	-0,16	0,02	0,01	39	0,10	-0,01	-0,11	-0,15	-0,01	0,00
10	129	-0,52	0,30	0,06	0,00	0,00	0,00	133	-0,53	-0,33	0,02	0,00	0,00	0,00
	4	0,53	0,33	-0,06	-0,05	0,01	0,00	59	0,52	-0,30	-0,02	-0,05	0,00	0,00
11	136	-0,61	0,37	0,01	0,00	0,00	0,00	140	-0,61	-0,36	-0,02	0,00	0,00	0,00
	6	0,61	0,36	-0,01	0,00	0,00	0,00	77	0,61	-0,37	0,02	0,01	0,00	0,00
12	143	-0,47	0,30	-0,04	0,00	0,00	0,00	147	-0,46	-0,26	-0,08	0,00	0,00	0,00
	8	0,46	0,26	0,04	0,06	0,00	0,00	95	0,47	-0,30	0,08	0,07	0,01	0,00
13	154	0,00	0,00	0,05	-0,03	0,00	0,00	155	0,00	0,00	0,05	-0,04	0,00	0,00
	17	0,00	0,00	-0,05	0,06	0,00	0,00	132	0,00	0,00	-0,05	0,07	0,00	0,00
14	137	0,00	0,00	-0,04	0,00	0,04	0,00	169	0,00	0,00	0,04	0,00	-0,02	0,00
	17	0,00	0,00	-0,03	0,00	0,05	0,00	154	0,00	0,00	0,03	0,00	-0,03	0,00
15	144	0,00	0,00	0,00	0,00	-0,01	0,00	181	0,00	0,00	0,00	0,00	0,00	0,00
	18	0,00	0,00	0,01	0,00	0,00	0,00	178	0,00	0,00	-0,01	0,00	0,00	0,00
16	151	0,00	0,00	0,04	0,00	-0,07	0,00	193	0,00	0,00	-0,04	0,00	0,04	0,00
	19	0,00	0,00	0,05	0,00	-0,06	0,00	190	0,00	0,00	-0,05	0,00	0,03	0,00
17	25	0,00	0,00	-0,09	-0,06	-0,01	0,00	26	0,00	0,00	-0,08	-0,06	0,01	0,00
	21	0,00	0,00	0,09	0,13	-0,01	0,00	22	0,00	0,00	0,08	0,11	0,01	0,00
18	26	0,00	0,00	-0,06	-0,05	0,00	0,00	27	0,00	0,00	-0,06	-0,04	0,00	0,00
	22	0,00	0,00	0,06	0,10	0,00	0,00	23	0,00	0,00	0,06	0,09	0,00	0,00
19	27	0,00	0,00	-0,04	-0,04	0,00	0,00	28	0,00	0,00	-0,05	-0,03	0,00	0,00
	23	0,00	0,00	0,04	0,07	0,00	0,00	2	0,00	0,00	0,05	0,06	0,00	0,00
20	29	0,00	0,00	-0,13	0,00	0,00	0,00	30	0,00	0,00	-0,09	0,00	0,01	0,00
	24	0,00	0,00	0,13	0,08	0,00	0,00	25	0,00	0,00	0,09	0,07	0,00	0,00
21	30	0,00	0,00	-0,10	0,00	0,00	0,00	31	0,00	0,00	-0,07	0,00	0,00	0,00
	25	0,00	0,00	0,10	0,06	0,00	0,00	26	0,00	0,00	0,07	0,06	0,00	0,00
22	31	0,00	0,00	-0,07	0,00	0,00	0,00	32	0,00	0,00	-0,06	0,00	0,00	0,00
	26	0,00	0,00	0,07	0,05	0,00	0,00	27	0,00	0,00	0,06	0,04	0,00	0,00
23	32	0,00	0,00	-0,05	0,00	0,00	0,00	33	0,00	0,00	-0,05	0,00	0,00	0,00
	27	0,00	0,00	0,05	0,04	0,00	0,00	28	0,00	0,00	0,05	0,03	0,00	0,00
24	34	0,00	0,00	-0,13	0,08	0,00	0,00	35	0,00	0,00	-0,09	0,07	0,00	0,00
	29	0,00	0,00	0,13	0,00	0,00	0,00	30	0,00	0,00	0,09	0,00	-0,01	0,00
25	35	0,00	0,00	-0,10	0,06	0,00	0,00	36	0,00	0,00	-0,07	0,06	0,00	0,00
	30	0,00	0,00	0,10	0,00	0,00	0,00	31	0,00	0,00	0,07	0,00	0,00	0,00
26	36	0,00	0,00	-0,07	0,05	0,00	0,00	37	0,00	0,00	-0,06	0,04	0,00	0,00
	31	0,00	0,00	0,07	0,00	0,00	0,00	32	0,00	0,00	0,06	0,00	0,00	0,00
27	37	0,00	0,00	-0,05	0,04	0,00	0,00	38	0,00	0,00	-0,05	0,03	0,00	0,00
	32	0,00	0,00	0,05	0,00	0,00	0,00	33	0,00	0,00	0,05	0,00	0,00	0,00
28	3	0,00	0,00	-0,13	0,16	0,01	0,00	39	0,00	0,00	-0,10	0,15	-0,01	0,00
	34	0,00	0,00	0,13	-0,08	0,00	0,00	35	0,00	0,00	0,10	-0,07	-0,01	0,00
29	39	0,00	0,00	-0,09	0,13	0,01	0,00	40	0,00	0,00	-0,08	0,11	-0,01	0,00
	35	0,00	0,00	0,09	-0,06	0,01	0,00	36	0,00	0,00	0,08	-0,06	-0,01	0,00
30	40	0,00	0,00	-0,06	0,10	0,00	0,00	41	0,00	0,00	-0,06	0,09	0,00	0,00
	36	0,00	0,00	0,06	-0,05	0,00	0,00	37	0,00	0,00	0,06	-0,04	0,00	0,00
31	41	0,00	0,00	-0,04	0,07	0,00	0,00	4	0,00	0,00	-0,05	0,06	0,00	0,00
	37	0,00	0,00	0,04	-0,04	0,00	0,00	38	0,00	0,00	0,05	-0,03	0,00	0,00
32	46	0,00	0,00	0,00	0,00	-0,01	0,00	47	0,00	0,00	0,00	0,00	0,00	0,00
	42	0,00	0,00	0,01	0,00	0,00	0,00	43	0,00	0,00	-0,01	0,00	0,00	0,00
33	47	0,00	0,00	0,00	0,00	0,00	0,00	48	0,00	0,00	0,00	0,00	-0,01	0,00
	43	0,00	0,00	0,01	0,00	0,00	0,00	44	0,00	0,00	-0,01	0,00	0,00	0,00
34	48	0,00	0,00	0,00	0,00	0,00	0,00	49	0,00	0,00	0,00	0,00	-0,01	0,00

FORZE Corr. Tors. dir. 90: SHELL

Shell Nro	Nodo N.ro	Tx (t)	Ty (t)	Tz (t)	Mx (t*m)	My (t*m)	Mz (t*m)	Nodo N.ro	Tx (t)	Ty (t)	Tz (t)	Mx (t*m)	My (t*m)	Mz (t*m)
	44	0,00	0,00	0,01	0,00	0,00	0,00	6	0,00	0,00	-0,01	0,00	0,00	0,00
35	50	0,00	0,00	0,01	0,00	-0,02	0,00	51	0,00	0,00	-0,01	0,00	0,01	0,00
	45	0,00	0,00	0,02	0,00	-0,01	0,00	46	0,00	0,00	-0,02	0,00	0,01	0,00
36	51	0,00	0,00	0,01	0,00	-0,01	0,00	52	0,00	0,00	-0,01	0,00	0,00	0,00
	46	0,00	0,00	0,02	0,00	-0,01	0,00	47	0,00	0,00	-0,02	0,00	0,00	0,00
37	52	0,00	0,00	0,01	0,00	0,00	0,00	53	0,00	0,00	-0,01	0,00	-0,01	0,00
	47	0,00	0,00	0,02	0,00	0,00	0,00	48	0,00	0,00	-0,02	0,00	-0,01	0,00
38	53	0,00	0,00	0,01	0,00	0,01	0,00	54	0,00	0,00	-0,01	0,00	-0,02	0,00
	48	0,00	0,00	0,02	0,00	0,01	0,00	49	0,00	0,00	-0,02	0,00	-0,01	0,00
39	55	0,00	0,00	0,02	0,00	-0,04	0,00	56	0,00	0,00	-0,02	0,00	0,02	0,00
	50	0,00	0,00	0,03	0,00	-0,03	0,00	51	0,00	0,00	-0,03	0,00	0,02	0,00
40	56	0,00	0,00	0,02	0,00	-0,02	0,00	57	0,00	0,00	-0,02	0,00	0,00	0,00
	51	0,00	0,00	0,03	0,00	-0,02	0,00	52	0,00	0,00	-0,03	0,00	0,00	0,00
41	57	0,00	0,00	0,02	0,00	0,00	0,00	58	0,00	0,00	-0,02	0,00	-0,02	0,00
	52	0,00	0,00	0,03	0,00	0,00	0,00	53	0,00	0,00	-0,03	0,00	-0,02	0,00
42	58	0,00	0,00	0,02	0,00	0,02	0,00	59	0,00	0,00	-0,02	0,00	-0,04	0,00
	53	0,00	0,00	0,03	0,00	0,02	0,00	54	0,00	0,00	-0,03	0,00	-0,03	0,00
43	2	0,00	0,00	0,03	0,00	-0,05	0,00	28	0,00	0,00	-0,03	0,00	0,03	0,00
	55	0,00	0,00	0,04	0,00	-0,04	0,00	56	0,00	0,00	-0,04	0,00	0,02	0,00
44	28	0,00	0,00	0,04	0,00	-0,03	0,00	33	0,00	0,00	-0,04	0,00	0,00	0,00
	56	0,00	0,00	0,04	0,00	-0,02	0,00	57	0,00	0,00	-0,04	0,00	0,00	0,00
45	33	0,00	0,00	0,04	0,00	0,00	0,00	38	0,00	0,00	-0,04	0,00	-0,03	0,00
	57	0,00	0,00	0,04	0,00	0,00	0,00	58	0,00	0,00	-0,04	0,00	-0,02	0,00
46	38	0,00	0,00	0,03	0,00	0,03	0,00	4	0,00	0,00	-0,03	0,00	-0,05	0,00
	58	0,00	0,00	0,04	0,00	0,02	0,00	59	0,00	0,00	-0,04	0,00	-0,04	0,00
47	64	0,00	0,00	-0,04	0,00	0,02	0,00	65	0,00	0,00	0,04	0,00	0,00	0,00
	60	0,00	0,00	-0,04	0,00	0,03	0,00	61	0,00	0,00	0,04	0,00	0,00	0,00
48	65	0,00	0,00	-0,04	0,00	0,00	0,00	66	0,00	0,00	0,04	0,00	0,02	0,00
	61	0,00	0,00	-0,04	0,00	0,00	0,00	62	0,00	0,00	0,04	0,00	0,03	0,00
49	66	0,00	0,00	-0,04	0,00	-0,02	0,00	67	0,00	0,00	0,04	0,00	0,04	0,00
	62	0,00	0,00	-0,03	0,00	-0,03	0,00	8	0,00	0,00	0,03	0,00	0,05	0,00
50	68	0,00	0,00	-0,03	0,00	0,03	0,00	69	0,00	0,00	0,03	0,00	-0,02	0,00
	63	0,00	0,00	-0,02	0,00	0,04	0,00	64	0,00	0,00	0,02	0,00	-0,02	0,00
51	69	0,00	0,00	-0,03	0,00	0,02	0,00	70	0,00	0,00	0,03	0,00	0,00	0,00
	64	0,00	0,00	-0,02	0,00	0,02	0,00	65	0,00	0,00	0,02	0,00	0,00	0,00
52	70	0,00	0,00	-0,03	0,00	0,00	0,00	71	0,00	0,00	0,03	0,00	0,02	0,00
	65	0,00	0,00	-0,02	0,00	0,00	0,00	66	0,00	0,00	0,02	0,00	0,02	0,00
53	71	0,00	0,00	-0,03	0,00	-0,02	0,00	72	0,00	0,00	0,03	0,00	0,03	0,00
	66	0,00	0,00	-0,02	0,00	-0,02	0,00	67	0,00	0,00	0,02	0,00	0,04	0,00
54	73	0,00	0,00	-0,02	0,00	0,01	0,00	74	0,00	0,00	0,02	0,00	-0,01	0,00
	68	0,00	0,00	-0,01	0,00	0,02	0,00	69	0,00	0,00	0,01	0,00	-0,01	0,00
55	74	0,00	0,00	-0,02	0,00	0,01	0,00	75	0,00	0,00	0,02	0,00	0,00	0,00
	69	0,00	0,00	-0,01	0,00	0,01	0,00	70	0,00	0,00	0,01	0,00	0,00	0,00
56	75	0,00	0,00	-0,02	0,00	0,00	0,00	76	0,00	0,00	0,02	0,00	0,01	0,00
	70	0,00	0,00	-0,01	0,00	0,00	0,00	71	0,00	0,00	0,01	0,00	0,01	0,00
57	76	0,00	0,00	-0,02	0,00	-0,01	0,00	77	0,00	0,00	0,02	0,00	0,01	0,00
	71	0,00	0,00	-0,01	0,00	-0,01	0,00	72	0,00	0,00	0,01	0,00	0,02	0,00
58	5	0,00	0,00	-0,01	0,00	0,00	0,00	42	0,00	0,00	0,01	0,00	0,00	0,00
	73	0,00	0,00	0,00	0,00	0,01	0,00	74	0,00	0,00	0,00	0,00	0,00	0,00
59	42	0,00	0,00	-0,01	0,00	0,00	0,00	43	0,00	0,00	0,01	0,00	0,00	0,00
	74	0,00	0,00	0,00	0,00	0,01	0,00	75	0,00	0,00	0,00	0,00	0,00	0,00
60	43	0,00	0,00	-0,01	0,00	0,00	0,00	44	0,00	0,00	0,01	0,00	0,00	0,00
	75	0,00	0,00	0,00	0,00	0,00	0,00	76	0,00	0,00	0,00	0,00	0,01	0,00
61	44	0,00	0,00	-0,01	0,00	0,00	0,00	6	0,00	0,00	0,01	0,00	0,00	0,00
	76	0,00	0,00	0,00	0,00	0,00	0,00	77	0,00	0,00	0,00	0,00	0,01	0,00
62	82	0,00	0,00	-0,09	0,00	0,07	0,00	83	0,00	0,00	0,09	0,00	0,00	0,00
	78	0,00	0,00	-0,13	0,00	0,08	0,00	79	0,00	0,00	0,13	0,00	0,00	0,00
63	83	0,00	0,00	-0,09	0,00	0,00	0,00	84	0,00	0,00	0,09	0,00	0,07	0,00
	79	0,00	0,00	-0,13	0,00	0,00	0,00	80	0,00	0,00	0,13	0,00	0,08	0,00
64	84	0,00	0,00	-0,10	-0,01	-0,07	0,00	85	0,00	0,00	0,10	-0,01	0,15	0,00
	80	0,00	0,00	-0,13	0,00	-0,08	0,00	10	0,00	0,00	0,13	0,01	0,17	0,00
65	86	0,00	0,00	-0,08	0,01	0,11	0,00	87	0,00	0,00	0,08	0,00	-0,06	0,00
	81	0,00	0,00	-0,09	-0,01	0,13	0,00	82	0,00	0,00	0,09	-0,01	-0,07	0,00
66	87	0,00	0,00	-0,07	0,00	0,06	0,00	88	0,00	0,00	0,07	0,00	0,00	0,00
	82	0,00	0,00	-0,10	0,00	0,06	0,00	83	0,00	0,00	0,10	0,00	0,00	0,00
67	88	0,00	0,00	-0,07	0,00	0,00	0,00	89	0,00	0,00	0,07	0,00	0,06	0,00
	83	0,00	0,00	-0,10	0,00	0,00	0,00	84	0,00	0,00	0,10	0,00	0,06	0,00
68	89	0,00	0,00	-0,08	0,00	-0,06	0,00	90	0,00	0,00	0,08	-0,01	0,11	0,00
	84	0,00	0,00	-0,09	0,01	-0,07	0,00	85	0,00	0,00	0,09	0,01	0,13	0,00
69	91	0,00	0,00	-0,06	0,00	0,08	0,00	92	0,00	0,00	0,06	0,00	-0,04	0,00
	86	0,00	0,00	-0,06	0,00	0,10	0,00	87	0,00	0,00	0,06	0,00	-0,05	0,00
70	92	0,00	0,00	-0,06	0,00	0,04	0,00	93	0,00	0,00	0,06	0,00	0,00	0,00
	87	0,00	0,00	-0,07	0,00	0,05	0,00	88	0,00	0,00	0,07	0,00	0,00	0,00
71	93	0,00	0,00	-0,06	0,00	0,00	0,00	94	0,00	0,00	0,06	0,00	0,04	0,00
	88	0,00	0,00	-0,07	0,00	0,00	0,00	89	0,00	0,00	0,07	0,00	0,05	0,00
72	94	0,00	0,00	-0,06	0,00	-0,04	0,00	95	0,00	0,00	0,06	0,00	0,08	0,00
	89	0,00	0,00	-0,06	0,00	-0,05	0,00	90	0,00	0,00	0,06	0,00	0,10	0,00
73	7	0,00	0,00	-0,05	0,00	0,06	0,00	60	0,00	0,00	0,05	0,00	-0,03	0,00
	91	0,00	0,00	-0,04	0,00	0,07	0,00	92	0,00	0,00	0,04	0,00	-0,04	0,00
74	60	0,00	0,00	-0,05	0,00	0,03	0,00	61	0,00	0,00	0,05	0,00	0,00	0,00
	92	0,00	0,00	-0,05	0,00	0,04	0,00	93	0,00	0,00	0,05	0,00	0,00	0,00
75	61	0,00	0,00	-0,05	0,00	0,00	0,00	62	0,00	0,00	0,05	0,00	0,03	0,00
	93	0,00	0,00	-0,05	0,00	0,00	0,00	94	0,00	0,00	0,05	0,00	0,04	0,00
76	62	0,00	0,00	-0,05	0,00	-0,03	0,00	8	0,00	0,00	0,05	0,00	0,06	0,00
	94	0,00	0,00	-0,04	0,00	-0,04	0,00	95	0,00	0,00	0,04	0,00	0,07	0,00
77	97	0,26	-0,12	0,12	0,00	0,00	0,00	98	0,27	0,19	0,08	0,00	-0,01	0,00
	21	-0,27	-0,20	-0,12	-0,13	0,01	0,00	22	-0,26	0,12	-0,08	-0,11	-0,01	0,00
78	98	0,38	-0,20	0,09	0,00	0,00	0,00	99	0,38	0,25	0,06	0,00	0,00	0,00
	22	-0,38	-0,26	-0,10	-0,10	0,01	0,00	23	-0,38	0,20	-0,05	-0,08	0,00	0,00
79	99	0,46	-0,26	0,08	0,00	0,00	0,00	100	0,47	0,30	0,04	0,00	0,00	0,00
	23	-0,47	-0,30	-0,08	-0,07	0,01	0,00	2	-0,46	0,26	-0,04	-0,06	0,00	0,00

FORZE Corr. Tors. dir. 90: SHELL

Shell Nro	Nodo N.ro	Tx (t)	Ty (t)	Tz (t)	Mx (t*m)	My (t*m)	Mz (t*m)	Nodo N.ro	Tx (t)	Ty (t)	Tz (t)	Mx (t*m)	My (t*m)	Mz (t*m)
80	11	0,11	-0,13	0,15	-0,16	-0,02	-0,01	101	0,10	0,01	0,11	-0,15	0,01	0,00
	96	-0,10	0,00	-0,15	0,00	-0,01	0,00	97	-0,11	0,12	-0,11	0,00	0,01	0,00
81	101	0,27	-0,20	0,12	-0,13	-0,01	0,00	102	0,26	0,12	0,08	-0,11	0,01	0,00
	97	-0,26	-0,11	-0,12	0,00	0,00	0,00	98	-0,27	0,20	-0,08	0,00	0,01	0,00
82	102	0,38	-0,26	0,10	-0,10	-0,01	0,00	103	0,37	0,20	0,05	-0,08	0,00	0,00
	98	-0,37	-0,19	-0,09	0,00	0,00	0,00	99	-0,38	0,26	-0,06	0,00	0,00	0,00
83	103	0,47	-0,31	0,08	-0,07	-0,01	0,00	12	0,46	0,26	0,04	-0,06	0,00	0,00
	99	-0,46	-0,25	-0,08	0,00	0,00	0,00	100	-0,47	0,30	-0,04	0,00	0,00	0,00
84	104	0,57	-0,33	0,05	0,00	0,00	0,00	105	0,57	0,35	0,01	0,00	0,00	0,00
	55	-0,57	-0,35	-0,05	-0,04	0,00	0,00	50	-0,57	0,33	-0,01	-0,03	0,00	0,00
85	105	0,60	-0,35	0,03	0,00	0,00	0,00	106	0,60	0,36	0,00	0,00	0,00	0,00
	50	-0,60	-0,36	-0,03	-0,02	0,00	0,00	45	-0,60	0,35	0,00	-0,02	0,00	0,00
86	106	0,61	-0,36	0,02	0,00	0,00	0,00	107	0,61	0,37	-0,01	0,00	0,00	0,00
	45	-0,61	-0,37	-0,02	-0,01	0,00	0,00	5	-0,61	0,36	0,01	0,00	0,00	0,00
87	12	0,53	-0,33	0,06	-0,05	-0,01	0,00	108	0,52	0,30	0,02	-0,05	0,00	0,00
	100	-0,52	-0,30	-0,06	0,00	0,00	0,00	104	-0,53	0,33	-0,02	-0,00	0,00	0,00
88	108	0,57	-0,35	0,05	-0,04	0,00	0,00	109	0,57	0,33	0,01	-0,03	0,00	0,00
	104	-0,57	-0,33	-0,05	0,00	0,00	0,00	105	-0,57	0,35	-0,01	0,00	0,00	0,00
89	109	0,60	-0,37	0,03	-0,02	0,00	0,00	110	0,60	0,35	0,00	-0,02	0,00	0,00
	105	-0,60	-0,35	-0,03	0,00	0,00	0,00	106	-0,60	0,36	0,00	0,00	0,00	0,00
90	110	0,61	-0,37	0,02	-0,01	0,00	0,00	13	0,61	0,36	-0,01	0,00	0,00	0,00
	106	-0,61	-0,36	-0,02	0,00	0,00	0,00	107	-0,61	0,37	0,01	0,00	0,00	0,00
91	111	0,60	-0,36	0,00	0,00	0,00	0,00	112	0,60	0,35	-0,03	0,00	0,00	0,00
	73	-0,60	-0,35	0,00	0,02	0,00	0,00	68	-0,60	0,36	0,03	0,02	0,00	0,00
92	112	0,57	-0,35	-0,01	0,00	0,00	0,00	113	0,57	0,33	-0,05	0,00	0,00	0,00
	68	-0,57	-0,33	0,01	0,03	0,00	0,00	63	-0,57	0,35	0,05	0,04	0,00	0,00
93	113	0,53	-0,33	-0,02	0,00	0,00	0,00	114	0,52	0,30	-0,06	0,00	0,00	0,00
	63	-0,52	-0,30	0,02	0,05	0,00	0,00	7	-0,53	0,33	0,06	0,05	0,01	0,00
94	13	0,61	-0,36	0,01	0,00	0,00	0,00	115	0,61	0,37	-0,02	0,01	0,00	0,00
	107	-0,61	-0,37	-0,01	0,00	0,00	0,00	111	-0,61	0,36	0,02	0,00	0,00	0,00
95	115	0,59	-0,35	0,00	0,02	0,00	0,00	116	0,60	0,37	-0,03	0,02	0,00	0,00
	111	-0,60	-0,36	0,00	0,00	0,00	0,00	112	-0,59	0,35	0,03	0,00	0,00	0,00
96	116	0,57	-0,33	-0,01	0,03	0,00	0,00	117	0,57	0,35	-0,05	0,04	0,00	0,00
	112	-0,57	-0,35	0,01	0,00	0,00	0,00	113	-0,57	0,33	0,05	0,00	0,00	0,00
97	117	0,52	-0,30	-0,02	0,05	0,00	0,00	14	0,53	0,33	-0,06	0,05	-0,01	0,00
	113	-0,53	-0,33	0,02	0,00	0,00	0,00	114	-0,52	0,30	0,06	0,00	0,00	0,00
98	118	0,38	-0,25	-0,06	0,00	0,00	0,00	119	0,38	0,20	-0,09	0,00	0,00	0,00
	91	-0,38	-0,20	0,05	0,08	0,00	0,00	86	-0,38	0,26	0,10	0,10	0,01	0,00
99	119	0,27	-0,19	-0,08	0,00	-0,01	0,00	120	0,26	0,12	-0,12	0,00	0,00	0,00
	86	-0,26	-0,12	0,08	0,11	-0,01	0,00	81	-0,27	0,20	0,12	0,13	0,01	0,00
100	120	0,12	-0,12	-0,11	0,00	-0,01	0,00	121	0,10	0,00	-0,15	0,00	0,01	0,00
	81	-0,10	-0,01	0,11	0,15	-0,01	0,01	9	-0,12	0,13	0,16	0,17	0,02	-0,01
101	14	0,46	-0,26	-0,04	0,06	0,00	0,00	122	0,47	0,30	-0,08	0,07	-0,01	0,00
	114	-0,47	-0,30	0,04	0,00	0,00	0,00	118	-0,46	0,25	0,08	0,00	0,00	0,00
102	122	0,38	-0,20	-0,05	0,08	0,00	0,00	123	0,38	0,26	-0,10	0,10	-0,01	0,00
	118	-0,38	-0,26	0,06	0,00	0,00	0,00	119	-0,38	0,19	0,09	0,00	0,00	0,00
103	123	0,26	-0,12	-0,08	0,11	0,01	0,00	124	0,27	0,20	-0,12	0,13	-0,01	0,00
	119	-0,27	-0,20	0,08	0,00	0,01	0,00	120	-0,26	0,12	0,12	0,00	0,00	0,00
104	124	0,10	-0,01	-0,11	0,15	0,01	0,01	15	0,12	0,13	-0,16	0,17	-0,02	-0,01
	120	-0,12	-0,12	0,11	0,00	0,01	0,00	121	-0,10	0,00	0,15	0,00	-0,01	0,00
105	126	-0,26	0,12	0,12	0,00	0,00	0,00	127	-0,27	-0,19	0,08	0,00	-0,01	0,00
	39	0,27	0,20	-0,12	-0,13	0,01	0,00	40	0,26	-0,12	-0,08	-0,11	-0,01	0,00
106	127	-0,38	0,20	0,09	0,00	0,00	0,00	128	-0,38	-0,25	0,06	0,00	0,00	0,00
	40	0,38	0,26	-0,10	-0,10	0,01	0,00	41	0,38	-0,20	-0,05	-0,08	0,00	0,00
107	128	-0,46	0,26	0,08	0,00	0,00	0,00	129	-0,47	-0,30	0,04	0,00	0,00	0,00
	41	0,47	0,30	-0,08	-0,07	0,01	0,00	4	0,46	-0,26	-0,04	-0,06	0,00	0,00
108	16	-0,11	0,13	0,15	-0,16	-0,02	0,01	130	-0,10	-0,01	0,11	-0,15	0,01	0,00
	125	0,10	0,00	-0,15	0,00	-0,01	0,00	126	0,11	-0,12	-0,11	0,00	0,01	0,00
109	130	-0,27	0,20	0,12	-0,13	-0,01	0,00	131	-0,26	-0,12	0,08	-0,11	0,01	0,00
	126	0,26	0,11	-0,12	0,00	0,00	0,00	127	0,27	-0,20	-0,08	0,00	0,01	0,00
110	131	-0,38	0,26	0,10	-0,10	-0,01	0,00	132	-0,37	-0,20	0,05	-0,08	0,00	0,00
	127	0,37	0,19	-0,09	0,00	0,00	0,00	128	0,38	-0,26	-0,06	0,00	0,00	0,00
111	132	-0,47	0,31	0,08	-0,07	-0,01	0,00	17	-0,46	-0,26	0,04	-0,06	0,00	0,00
	128	0,46	0,25	-0,08	0,00	0,00	0,00	129	0,47	-0,30	-0,04	0,00	0,00	0,00
112	133	-0,57	0,33	0,05	0,00	0,00	0,00	134	-0,57	-0,35	0,01	0,00	0,00	0,00
	59	0,57	0,35	-0,05	-0,04	0,00	0,00	54	0,57	-0,33	-0,01	-0,03	0,00	0,00
113	134	-0,60	0,35	0,03	0,00	0,00	0,00	135	-0,60	-0,36	0,00	0,00	0,00	0,00
	54	0,60	0,36	-0,03	-0,02	0,00	0,00	49	0,60	-0,35	0,00	-0,02	0,00	0,00
114	135	-0,61	0,36	0,02	0,00	0,00	0,00	136	-0,61	-0,37	-0,01	0,00	0,00	0,00
	49	0,61	0,37	-0,02	-0,01	0,00	0,00	6	0,61	-0,36	0,01	0,00	0,00	0,00
115	17	-0,53	0,33	0,06	-0,05	-0,01	0,00	137	-0,52	-0,30	0,02	-0,05	0,00	0,00
	129	0,52	0,30	-0,06	0,00	0,00	0,00	133	0,53	-0,33	-0,02	0,00	0,00	0,00
116	137	-0,57	0,35	0,05	-0,04	0,00	0,00	138	-0,57	-0,33	0,01	-0,03	0,00	0,00
	133	0,57	0,33	-0,05	0,00	0,00	0,00	134	0,57	-0,35	-0,01	0,00	0,00	0,00
117	138	-0,60	0,37	0,03	-0,02	0,00	0,00	139	-0,60	-0,35	0,00	-0,02	0,00	0,00
	134	0,60	0,35	-0,03	0,00	0,00	0,00	135	0,60	-0,36	0,00	0,00	0,00	0,00
118	139	-0,61	0,37	0,02	-0,01	0,00	0,00	18	-0,61	-0,36	-0,01	0,00	0,00	0,00
	135	0,61	0,36	-0,02	0,00	0,00	0,00	136	0,61	-0,37	0,01	0,00	0,00	0,00
119	140	-0,60	0,36	0,00	0,00	0,00	0,00	141	-0,60	-0,35	-0,03	0,00	0,00	0,00
	77	0,60	0,35	0,00	0,02	0,00	0,00	72	0,60	-0,36	0,03	0,02	0,00	0,00
120	141	-0,57	0,35	-0,01	0,00	0,00	0,00	142	-0,57	-0,33	-0,05	0,00	0,00	0,00
	72	0,57	0,33	0,01	0,03	0,00	0,00	67	0,57	-0,35	0,05	0,04	0,00	0,00
121	142	-0,53	0,33	-0,02	0,00	0,00	0,00	143	-0,52	-0,30	-0,06	0,00	0,00	0,00
	67	0,52	0,30	0,02	0,05	0,00	0,00	8	0,53	-0,33	0,06	0,05	0,01	0,00
122	18	-0,61	0,36	0,01	0,00	0,00	0,00	144	-0,61	-0,37	-0,02	0,01	0,00	0,00
	136	0,61	0,37	-0,01	0,00	0,00	0,00	140	0,61	-0,36	0,02	0,00	0,00	0,00
123	144	-0,59	0,35	0,00	0,02	0,00	0,00	145	-0,60	-0,37	-0,03	0,02	0,00	0,00
	140	0,60	0,36	0,00	0,00	0,00	0,00	141	0,59	-0,35	0,03	0,00	0,00	0,00
124	145	-0,57	0,33	-0,01	0,03	0,00	0,00	146	-0,57	-0,35	-0,05	0,04	0,00	0,00
	141	0,57	0,35	0,01	0,00	0,00	0,00	142	0,57	-0,33	0,05	0,00	0,00	0,00
125	146	-0,52	0,30	-0,02	0,05	0,00	0,00	19	-0,53	-0,33	-0,06	0,05	-0,01	0,00

FORZE Corr. Tors. dir. 90: SHELL

Shell Nro	Nodo N.ro	Tx (t)	Ty (t)	Tz (t)	Mx (t*m)	My (t*m)	Mz (t*m)	Nodo N.ro	Tx (t)	Ty (t)	Tz (t)	Mx (t*m)	My (t*m)	Mz (t*m)
	142	0,53	0,33	0,02	0,00	0,00	0,00	143	0,52	-0,30	0,06	0,00	0,00	0,00
126	147	-0,38	0,25	-0,06	0,00	0,00	0,00	148	-0,38	-0,20	-0,09	0,00	0,00	0,00
	95	0,38	0,20	0,05	0,08	0,00	0,00	90	0,38	-0,26	0,10	0,10	0,01	0,00
127	148	-0,27	0,19	-0,08	0,00	-0,01	0,00	149	-0,26	-0,12	-0,12	0,00	0,00	0,00
	90	0,26	0,12	0,08	0,11	-0,01	0,00	85	0,27	-0,20	0,12	0,13	0,01	0,00
128	149	-0,12	0,12	-0,11	0,00	-0,01	0,00	150	-0,10	0,00	-0,15	0,00	0,01	0,00
	85	0,10	0,01	0,11	0,15	-0,01	-0,01	10	0,12	-0,13	0,16	0,17	0,02	0,01
129	19	-0,46	0,26	-0,04	0,06	0,00	0,00	151	-0,47	-0,30	-0,08	0,07	-0,01	0,00
	143	0,47	0,30	0,04	0,00	0,00	0,00	147	0,46	-0,25	0,08	0,00	0,00	0,00
130	151	-0,38	0,20	-0,05	0,08	0,00	0,00	152	-0,38	-0,26	-0,10	0,10	-0,01	0,00
	147	0,38	0,26	0,06	0,00	0,00	0,00	148	0,38	-0,19	0,09	0,00	0,00	0,00
131	152	-0,26	0,12	-0,08	0,11	0,01	0,00	153	-0,27	-0,20	-0,12	0,13	-0,01	0,00
	148	0,27	0,20	0,08	0,00	0,01	0,00	149	0,26	-0,12	0,12	0,00	0,00	0,00
132	153	-0,10	0,01	-0,11	0,15	0,01	-0,01	20	-0,12	-0,13	-0,16	0,17	-0,02	0,01
	149	0,12	0,12	0,11	0,00	0,01	0,00	150	0,10	0,00	0,15	0,00	-0,01	0,00
133	155	0,00	0,00	0,06	-0,04	0,00	0,00	156	0,00	0,00	0,06	-0,05	0,00	0,00
	132	0,00	0,00	-0,06	0,09	0,00	0,00	131	0,00	0,00	-0,06	0,10	0,00	0,00
134	156	0,00	0,00	0,08	-0,06	-0,01	0,00	157	0,00	0,00	0,09	-0,06	0,01	0,00
	131	0,00	0,00	-0,08	0,11	-0,01	0,00	130	0,00	0,00	-0,09	0,13	0,01	0,00
135	157	0,00	0,00	0,10	-0,07	-0,01	0,00	158	0,00	0,00	0,13	-0,08	0,00	0,00
	130	0,00	0,00	-0,10	0,15	-0,01	0,00	16	0,00	0,00	-0,13	0,16	0,01	0,00
136	159	0,00	0,00	0,04	0,00	0,00	0,00	160	0,00	0,00	0,05	0,00	0,00	0,00
	154	0,00	0,00	-0,04	0,03	0,00	0,00	155	0,00	0,00	-0,05	0,04	0,00	0,00
137	160	0,00	0,00	0,06	0,00	0,00	0,00	161	0,00	0,00	0,07	0,00	0,00	0,00
	155	0,00	0,00	-0,06	0,04	0,00	0,00	156	0,00	0,00	-0,07	0,05	0,00	0,00
138	161	0,00	0,00	0,07	0,00	0,00	0,00	162	0,00	0,00	0,10	0,00	0,00	0,00
	156	0,00	0,00	-0,07	0,06	0,00	0,00	157	0,00	0,00	-0,10	0,06	0,00	0,00
139	162	0,00	0,00	0,09	0,00	-0,01	0,00	163	0,00	0,00	0,13	0,00	0,00	0,00
	157	0,00	0,00	-0,09	0,07	0,00	0,00	158	0,00	0,00	-0,13	0,08	0,00	0,00
140	164	0,00	0,00	0,04	0,03	0,00	0,00	165	0,00	0,00	0,05	0,04	0,00	0,00
	159	0,00	0,00	-0,04	0,00	0,00	0,00	160	0,00	0,00	-0,05	0,00	0,00	0,00
141	165	0,00	0,00	0,06	0,04	0,00	0,00	166	0,00	0,00	0,07	0,05	0,00	0,00
	160	0,00	0,00	-0,06	0,00	0,00	0,00	161	0,00	0,00	-0,07	0,00	0,00	0,00
142	166	0,00	0,00	0,07	0,06	0,00	0,00	167	0,00	0,00	0,10	0,06	0,00	0,00
	161	0,00	0,00	-0,07	0,00	0,00	0,00	162	0,00	0,00	-0,10	0,00	0,00	0,00
143	167	0,00	0,00	0,09	0,07	0,00	0,00	168	0,00	0,00	0,13	0,08	0,00	0,00
	162	0,00	0,00	-0,09	0,00	0,01	0,00	163	0,00	0,00	-0,13	0,00	0,00	0,00
144	12	0,00	0,00	0,05	0,06	0,00	0,00	103	0,00	0,00	0,05	0,07	0,00	0,00
	164	0,00	0,00	-0,05	-0,03	0,00	0,00	165	0,00	0,00	-0,05	-0,04	0,00	0,00
145	103	0,00	0,00	0,06	0,09	0,00	0,00	102	0,00	0,00	0,06	0,10	0,00	0,00
	165	0,00	0,00	-0,06	-0,04	0,00	0,00	166	0,00	0,00	-0,06	-0,05	0,00	0,00
146	102	0,00	0,00	0,08	0,11	0,01	0,00	101	0,00	0,00	0,09	0,13	-0,01	0,00
	166	0,00	0,00	-0,08	-0,06	0,01	0,00	167	0,00	0,00	-0,09	-0,06	-0,01	0,00
147	101	0,00	0,00	0,10	0,15	0,01	0,00	11	0,00	0,00	0,13	0,16	-0,01	0,00
	167	0,00	0,00	-0,10	-0,07	0,01	0,00	168	0,00	0,00	-0,13	-0,08	0,00	0,00
148	169	0,00	0,00	-0,03	0,00	0,02	0,00	170	0,00	0,00	0,03	0,00	0,00	0,00
	154	0,00	0,00	-0,03	0,00	0,03	0,00	159	0,00	0,00	0,03	0,00	0,00	0,00
149	170	0,00	0,00	-0,03	0,00	0,00	0,00	171	0,00	0,00	0,03	0,00	0,02	0,00
	159	0,00	0,00	-0,03	0,00	0,00	0,00	164	0,00	0,00	0,03	0,00	0,03	0,00
150	171	0,00	0,00	-0,04	0,00	-0,02	0,00	108	0,00	0,00	0,04	0,00	0,04	0,00
	164	0,00	0,00	-0,03	0,00	-0,03	0,00	12	0,00	0,00	0,03	0,00	0,05	0,00
151	138	0,00	0,00	-0,03	0,00	0,03	0,00	172	0,00	0,00	0,03	0,00	-0,02	0,00
	137	0,00	0,00	-0,02	0,00	0,04	0,00	169	0,00	0,00	0,02	0,00	-0,02	0,00
152	172	0,00	0,00	-0,03	0,00	0,01	0,00	173	0,00	0,00	0,03	0,00	0,00	0,00
	169	0,00	0,00	-0,02	0,00	0,02	0,00	170	0,00	0,00	0,02	0,00	0,00	0,00
153	173	0,00	0,00	-0,03	0,00	0,00	0,00	174	0,00	0,00	0,03	0,00	0,01	0,00
	170	0,00	0,00	-0,02	0,00	0,00	0,00	171	0,00	0,00	0,02	0,00	0,02	0,00
154	174	0,00	0,00	-0,03	0,00	-0,02	0,00	109	0,00	0,00	0,03	0,00	0,03	0,00
	171	0,00	0,00	-0,02	0,00	-0,02	0,00	108	0,00	0,00	0,02	0,00	0,04	0,00
155	139	0,00	0,00	-0,02	0,00	0,01	0,00	175	0,00	0,00	0,02	0,00	-0,01	0,00
	138	0,00	0,00	-0,01	0,00	0,02	0,00	172	0,00	0,00	0,01	0,00	-0,01	0,00
156	175	0,00	0,00	-0,02	0,00	0,01	0,00	176	0,00	0,00	0,02	0,00	0,00	0,00
	172	0,00	0,00	-0,01	0,00	0,01	0,00	173	0,00	0,00	0,01	0,00	0,00	0,00
157	176	0,00	0,00	-0,02	0,00	0,00	0,00	177	0,00	0,00	0,02	0,00	0,01	0,00
	173	0,00	0,00	-0,01	0,00	0,00	0,00	174	0,00	0,00	0,01	0,00	0,01	0,00
158	177	0,00	0,00	-0,02	0,00	-0,01	0,00	110	0,00	0,00	0,02	0,00	0,01	0,00
	174	0,00	0,00	-0,01	0,00	-0,01	0,00	109	0,00	0,00	0,01	0,00	0,02	0,00
159	18	0,00	0,00	-0,01	0,00	0,00	0,00	178	0,00	0,00	0,01	0,00	0,00	0,00
	139	0,00	0,00	0,00	0,00	0,01	0,00	175	0,00	0,00	0,00	0,00	0,00	0,00
160	178	0,00	0,00	-0,01	0,00	0,00	0,00	179	0,00	0,00	0,01	0,00	0,00	0,00
	175	0,00	0,00	0,00	0,00	0,01	0,00	176	0,00	0,00	0,00	0,00	0,00	0,00
161	179	0,00	0,00	-0,01	0,00	0,00	0,00	180	0,00	0,00	0,01	0,00	0,00	0,00
	176	0,00	0,00	0,00	0,00	0,00	0,00	177	0,00	0,00	0,00	0,00	0,01	0,00
162	180	0,00	0,00	-0,01	0,00	0,00	0,00	13	0,00	0,00	0,01	0,00	0,00	0,00
	177	0,00	0,00	0,00	0,00	0,00	0,00	110	0,00	0,00	0,00	0,00	0,01	0,00
163	181	0,00	0,00	0,00	0,00	-0,01	0,00	182	0,00	0,00	0,00	0,00	0,00	0,00
	178	0,00	0,00	0,01	0,00	0,00	0,00	179	0,00	0,00	-0,01	0,00	0,00	0,00
164	182	0,00	0,00	0,00	0,00	0,00	0,00	183	0,00	0,00	0,00	0,00	-0,01	0,00
	179	0,00	0,00	0,01	0,00	0,00	0,00	180	0,00	0,00	-0,01	0,00	0,00	0,00
165	183	0,00	0,00	0,00	0,00	0,00	0,00	115	0,00	0,00	0,00	0,00	-0,01	0,00
	180	0,00	0,00	0,01	0,00	0,00	0,00	13	0,00	0,00	-0,01	0,00	0,00	0,00
166	145	0,00	0,00	0,01	0,00	-0,02	0,00	184	0,00	0,00	-0,01	0,00	0,01	0,00
	144	0,00	0,00	0,02	0,00	-0,01	0,00	181	0,00	0,00	-0,02	0,00	0,01	0,00
167	184	0,00	0,00	0,01	0,00	-0,01	0,00	185	0,00	0,00	-0,01	0,00	0,00	0,00
	181	0,00	0,00	0,02	0,00	-0,01	0,00	182	0,00	0,00	-0,02	0,00	0,00	0,00
168	185	0,00	0,00	0,01	0,00	0,00	0,00	186	0,00	0,00	-0,01	0,00	-0,01	0,00
	182	0,00	0,00	0,02	0,00	0,00	0,00	183	0,00	0,00	-0,02	0,00	-0,01	0,00
169	186	0,00	0,00	0,01	0,00	0,01	0,00	116	0,00	0,00	-0,01	0,00	-0,02	0,00
	183	0,00	0,00	0,02	0,00	0,01	0,00	115	0,00	0,00	-0,02	0,00	-0,01	0,00
170	146	0,00	0,00	0,02	0,00	-0,04	0,00	187	0,00	0,00	-0,02	0,00	0,02	0,00
	145	0,00	0,00	0,03	0,00	-0,03	0,00	184	0,00	0,00	-0,03	0,00	0,02	0,00

FORZE Corr. Tors. dir. 90: SHELL

Shell Nro	Nodo N.ro	Tx (t)	Ty (t)	Tz (t)	Mx (t*m)	My (t*m)	Mz (t*m)	Nodo N.ro	Tx (t)	Ty (t)	Tz (t)	Mx (t*m)	My (t*m)	Mz (t*m)
171	187	0,00	0,00	0,02	0,00	-0,02	0,00	188	0,00	0,00	-0,02	0,00	0,00	0,00
	184	0,00	0,00	0,03	0,00	-0,01	0,00	185	0,00	0,00	-0,03	0,00	0,00	0,00
172	188	0,00	0,00	0,02	0,00	0,00	0,00	189	0,00	0,00	-0,02	0,00	-0,02	0,00
	185	0,00	0,00	0,03	0,00	0,00	0,00	186	0,00	0,00	-0,03	0,00	-0,01	0,00
173	189	0,00	0,00	0,02	0,00	0,02	0,00	117	0,00	0,00	-0,02	0,00	-0,04	0,00
	186	0,00	0,00	0,03	0,00	0,02	0,00	116	0,00	0,00	-0,03	0,00	-0,03	0,00
174	19	0,00	0,00	0,03	0,00	-0,05	0,00	190	0,00	0,00	-0,03	0,00	0,03	0,00
	146	0,00	0,00	0,04	0,00	-0,04	0,00	187	0,00	0,00	-0,04	0,00	0,02	0,00
175	190	0,00	0,00	0,04	0,00	-0,03	0,00	191	0,00	0,00	-0,04	0,00	0,00	0,00
	187	0,00	0,00	0,03	0,00	-0,02	0,00	188	0,00	0,00	-0,03	0,00	0,00	0,00
176	191	0,00	0,00	0,04	0,00	0,00	0,00	192	0,00	0,00	-0,04	0,00	-0,03	0,00
	188	0,00	0,00	0,03	0,00	0,00	0,00	189	0,00	0,00	-0,03	0,00	-0,02	0,00
177	192	0,00	0,00	0,03	0,00	0,03	0,00	14	0,00	0,00	-0,03	0,00	-0,05	0,00
	189	0,00	0,00	0,04	0,00	0,02	0,00	117	0,00	0,00	-0,04	0,00	-0,04	0,00
178	193	0,00	0,00	0,05	0,00	-0,04	0,00	194	0,00	0,00	-0,05	0,00	0,00	0,00
	190	0,00	0,00	0,04	0,00	-0,03	0,00	191	0,00	0,00	-0,04	0,00	0,00	0,00
179	194	0,00	0,00	0,05	0,00	0,00	0,00	195	0,00	0,00	-0,05	0,00	-0,04	0,00
	191	0,00	0,00	0,04	0,00	0,00	0,00	192	0,00	0,00	-0,04	0,00	-0,03	0,00
180	195	0,00	0,00	0,04	0,00	0,04	0,00	122	0,00	0,00	-0,04	0,00	-0,07	0,00
	192	0,00	0,00	0,05	0,00	0,03	0,00	14	0,00	0,00	-0,05	0,00	-0,06	0,00
181	152	0,00	0,00	0,06	0,00	-0,10	0,00	196	0,00	0,00	-0,06	0,00	0,05	0,00
	151	0,00	0,00	0,06	0,00	-0,08	0,00	193	0,00	0,00	-0,06	0,00	0,04	0,00
182	196	0,00	0,00	0,07	0,00	-0,05	0,00	197	0,00	0,00	-0,07	0,00	0,00	0,00
	193	0,00	0,00	0,06	0,00	-0,04	0,00	194	0,00	0,00	-0,06	0,00	0,00	0,00
183	197	0,00	0,00	0,07	0,00	0,00	0,00	198	0,00	0,00	-0,07	0,00	-0,05	0,00
	194	0,00	0,00	0,06	0,00	0,00	0,00	195	0,00	0,00	-0,06	0,00	-0,04	0,00
184	198	0,00	0,00	0,06	0,00	0,05	0,00	123	0,00	0,00	-0,06	0,00	-0,10	0,00
	195	0,00	0,00	0,06	0,00	0,04	0,00	122	0,00	0,00	-0,06	0,00	-0,08	0,00
185	153	0,00	0,00	0,09	-0,01	-0,13	0,00	199	0,00	0,00	-0,09	-0,01	0,07	0,00
	152	0,00	0,00	0,08	0,01	-0,11	0,00	196	0,00	0,00	-0,08	0,00	0,06	0,00
186	199	0,00	0,00	0,10	0,00	-0,06	0,00	200	0,00	0,00	-0,10	0,00	0,00	0,00
	196	0,00	0,00	0,07	0,00	-0,06	0,00	197	0,00	0,00	-0,07	0,00	0,00	0,00
187	200	0,00	0,00	0,10	0,00	0,00	0,00	201	0,00	0,00	-0,10	0,00	-0,06	0,00
	197	0,00	0,00	0,07	0,00	0,00	0,00	198	0,00	0,00	-0,07	0,00	-0,06	0,00
188	201	0,00	0,00	0,09	0,01	0,07	0,00	124	0,00	0,00	-0,09	0,01	-0,13	0,00
	198	0,00	0,00	0,08	0,00	0,06	0,00	123	0,00	0,00	-0,08	-0,01	-0,11	0,00
189	20	0,00	0,00	0,13	-0,01	-0,17	0,00	202	0,00	0,00	-0,13	0,00	0,08	0,00
	153	0,00	0,00	0,10	0,01	-0,15	0,00	199	0,00	0,00	-0,10	0,01	0,07	0,00
190	202	0,00	0,00	0,13	0,00	-0,08	0,00	203	0,00	0,00	-0,14	0,00	0,00	0,00
	199	0,00	0,00	0,09	0,00	-0,07	0,00	200	0,00	0,00	-0,09	0,00	0,00	0,00
191	203	0,00	0,00	0,14	0,00	0,00	0,00	204	0,00	0,00	-0,13	0,00	-0,08	0,00
	200	0,00	0,00	0,09	0,00	0,00	0,00	201	0,00	0,00	-0,09	0,00	-0,07	0,00
192	204	0,00	0,00	0,13	0,00	0,08	0,00	15	0,00	0,00	-0,13	0,01	-0,17	0,00
	201	0,00	0,00	0,10	-0,01	0,07	0,00	124	0,00	0,00	-0,10	-0,01	-0,15	0,00

TENS. Corr. Tors. dir. 90: SHELL

Shell Nro	Nodo N.ro	S11 kg/cmq	S22 kg/cmq	S12 kg/cmq	M11 kg/cmq	M22 kg/cmq	M12 kg/cmq	Nodo N.ro	S11 kg/cmq	S22 kg/cmq	S12 kg/cmq	M11 kg/cmq	M22 kg/cmq	M12 kg/cmq
1	24	0,00	0,00	0,00	0,01	-0,32	0,01	25	0,00	0,00	0,00	-0,07	-0,25	0,04
	1	0,00	0,00	0,00	-0,12	-0,66	-0,02	21	0,00	0,00	0,00	-0,09	-0,51	0,01
2	45	0,00	0,00	0,00	-0,05	0,00	0,02	46	0,00	0,00	0,00	-0,02	0,00	0,01
	5	0,00	0,00	0,00	0,00	-0,01	0,02	42	0,00	0,00	0,00	0,00	0,00	0,01
3	63	0,00	0,00	0,00	0,15	0,04	0,02	64	0,00	0,00	0,00	0,08	0,01	0,01
	7	0,00	0,00	0,00	0,21	0,03	0,02	60	0,00	0,00	0,00	0,11	0,02	0,00
4	81	0,00	0,00	0,00	0,50	0,09	0,00	82	0,00	0,00	0,00	0,26	0,06	-0,03
	9	0,00	0,00	0,00	0,67	0,12	0,01	78	0,00	0,00	0,00	0,29	0,02	-0,02
5	96	0,00	0,02	0,03	0,00	-0,01	-0,05	97	0,00	0,01	0,03	0,00	0,00	-0,05
	1	0,00	0,02	0,03	0,13	0,65	-0,01	21	0,00	0,01	0,03	0,10	0,51	-0,01
6	100	0,00	0,00	0,13	0,00	0,00	-0,04	104	0,00	0,00	0,13	0,00	0,00	-0,04
	2	0,00	0,00	0,13	0,04	0,22	-0,02	55	0,00	0,00	0,13	0,03	0,15	-0,02
7	107	0,00	0,00	0,15	0,00	0,00	-0,04	111	0,00	0,00	0,15	0,00	0,00	-0,04
	5	0,00	0,00	0,15	0,00	0,00	-0,02	73	0,00	0,00	0,15	-0,01	-0,05	-0,02
8	114	0,00	0,00	0,12	0,00	0,00	-0,04	118	0,00	-0,01	0,12	0,00	0,00	-0,04
	7	0,00	0,00	0,12	-0,04	-0,22	-0,02	91	0,00	-0,01	0,12	-0,06	-0,29	-0,02
9	125	0,00	-0,02	-0,03	0,00	-0,01	-0,05	126	0,00	-0,01	-0,03	0,00	0,00	-0,05
	3	0,00	-0,02	-0,03	0,13	0,65	-0,01	39	0,00	-0,01	-0,03	0,10	0,51	-0,01
10	129	0,00	0,00	-0,13	0,00	0,00	-0,04	133	0,00	0,00	-0,13	0,00	0,00	-0,04
	4	0,00	0,00	-0,13	0,04	0,22	-0,02	59	0,00	0,00	-0,13	0,03	0,15	-0,02
11	136	0,00	0,00	-0,15	0,00	0,00	-0,04	140	0,00	0,00	-0,15	0,00	0,00	-0,04
	6	0,00	0,00	-0,15	0,00	0,00	-0,02	77	0,00	0,00	-0,15	-0,01	-0,05	-0,02
12	143	0,00	0,00	-0,12	0,00	0,00	-0,04	147	0,00	0,01	-0,12	0,00	0,00	-0,04
	8	0,00	0,00	-0,12	-0,04	-0,22	-0,02	95	0,00	0,01	-0,12	-0,06	-0,29	-0,02
13	154	0,00	0,00	0,00	0,02	0,11	0,00	155	0,00	0,00	0,00	0,02	0,15	0,00
	17	0,00	0,00	0,00	0,05	0,21	-0,02	132	0,00	0,00	0,00	0,05	0,29	-0,02
14	137	0,00	0,00	0,00	0,15	0,03	0,02	169	0,00	0,00	0,00	0,08	0,01	0,01
	17	0,00	0,00	0,00	0,21	0,03	0,02	154	0,00	0,00	0,00	0,11	0,02	0,00
15	144	0,00	0,00	0,00	-0,05	0,00	0,02	181	0,00	0,00	0,00	-0,02	0,00	0,01
	18	0,00	0,00	0,00	0,00	-0,01	0,02	178	0,00	0,00	0,00	0,00	0,00	0,01
16	151	0,00	0,00	0,00	-0,29	-0,05	0,01	193	0,00	0,00	0,00	-0,15	-0,03	0,00
	19	0,00	0,00	0,00	-0,22	-0,05	0,02	190	0,00	0,00	0,00	-0,11	-0,02	0,00
17	25	0,00	0,00	0,00	-0,04	-0,25	0,02	26	0,00	0,00	0,00	-0,04	-0,20	0,01
	21	0,00	0,00	0,00	-0,09	-0,51	0,00	22	0,00	0,00	0,00	-0,08	-0,39	-0,01
18	26	0,00	0,00	0,00	-0,03	-0,20	0,01	27	0,00	0,00	0,00	-0,03	-0,15	0,00
	22	0,00	0,00	0,00	-0,06	-0,38	-0,01	23	0,00	0,00	0,00	-0,06	-0,29	-0,02
19	27	0,00	0,00	0,00	-0,02	-0,15	0,00	28	0,00	0,00	0,00	-0,02	-0,11	0,00
	23	0,00	0,00	0,00	-0,05	-0,29	-0,02	2	0,00	0,00	0,00	-0,04	-0,21	-0,02
20	29	0,00	0,00	0,00	0,00	0,00	0,07	30	0,00	0,00	0,00	0,00	0,00	0,01
	24	0,00	0,00	0,00	0,01	-0,32	0,06	25	0,00	0,00	0,00	-0,07	-0,25	0,00
21	30	0,00	0,00	0,00	0,00	0,00	0,03	31	0,00	0,00	0,00	0,00	0,00	0,02
	25	0,00	0,00	0,00	-0,04	-0,25	0,02	26	0,00	0,00	0,00	-0,04	-0,20	0,01

TENS. Corr. Tors. dir. 90: SHELL														
Shell Nro	Nodo N.ro	S11 kg/cmq	S22 kg/cmq	S12 kg/cmq	M11 kg/cmq	M22 kg/cmq	M12 kg/cmq	Nodo N.ro	S11 kg/cmq	S22 kg/cmq	S12 kg/cmq	M11 kg/cmq	M22 kg/cmq	M12 kg/cmq
22	31	0,00	0,00	0,00	0,00	0,00	0,02	32	0,00	0,00	0,00	0,00	0,00	0,01
	26	0,00	0,00	0,00	-0,03	-0,20	0,01	27	0,00	0,00	0,00	-0,03	-0,15	0,00
23	32	0,00	0,00	0,00	0,00	0,00	0,01	33	0,00	0,00	0,00	0,00	0,00	0,00
	27	0,00	0,00	0,00	-0,02	-0,15	0,00	28	0,00	0,00	0,00	-0,02	-0,11	0,00
24	34	0,00	0,00	0,00	-0,01	0,32	0,06	35	0,00	0,00	0,00	0,07	0,25	0,00
	29	0,00	0,00	0,00	0,00	0,00	0,07	30	0,00	0,00	0,00	0,00	0,00	0,01
25	35	0,00	0,00	0,00	0,04	0,25	0,02	36	0,00	0,00	0,00	0,04	0,20	0,01
	30	0,00	0,00	0,00	0,00	0,00	0,03	31	0,00	0,00	0,00	0,00	0,00	0,02
26	36	0,00	0,00	0,00	0,03	0,20	0,01	37	0,00	0,00	0,00	0,03	0,15	0,00
	31	0,00	0,00	0,00	0,00	0,00	0,02	32	0,00	0,00	0,00	0,00	0,00	0,01
27	37	0,00	0,00	0,00	0,02	0,15	0,00	38	0,00	0,00	0,00	0,02	0,11	0,00
	32	0,00	0,00	0,00	0,00	0,00	0,01	33	0,00	0,00	0,00	0,00	0,00	0,00
28	3	0,00	0,00	0,00	0,12	0,66	-0,02	39	0,00	0,00	0,00	0,09	0,51	0,01
	34	0,00	0,00	0,00	-0,01	0,32	0,01	35	0,00	0,00	0,00	0,07	0,25	0,04
29	39	0,00	0,00	0,00	0,09	0,51	0,00	40	0,00	0,00	0,00	0,08	0,39	-0,01
	35	0,00	0,00	0,00	0,04	0,25	0,02	36	0,00	0,00	0,00	0,04	0,20	0,01
30	40	0,00	0,00	0,00	0,06	0,38	-0,01	41	0,00	0,00	0,00	0,06	0,29	-0,02
	36	0,00	0,00	0,00	0,03	0,20	0,01	37	0,00	0,00	0,00	0,03	0,15	0,00
31	41	0,00	0,00	0,00	0,05	0,29	-0,02	4	0,00	0,00	0,00	0,04	0,21	-0,02
	37	0,00	0,00	0,00	0,02	0,15	0,00	38	0,00	0,00	0,00	0,02	0,11	0,00
32	46	0,00	0,00	0,00	-0,02	0,00	0,01	47	0,00	0,00	0,00	0,00	0,00	0,01
	42	0,00	0,00	0,00	0,00	0,00	0,01	43	0,00	0,00	0,00	0,00	0,00	0,01
33	47	0,00	0,00	0,00	0,00	0,00	0,01	48	0,00	0,00	0,00	0,02	0,00	0,01
	43	0,00	0,00	0,00	0,00	0,00	0,01	44	0,00	0,00	0,00	0,00	0,00	0,01
34	48	0,00	0,00	0,00	0,02	0,00	0,01	49	0,00	0,00	0,00	0,05	0,00	0,02
	44	0,00	0,00	0,00	0,00	0,00	0,01	6	0,00	0,00	0,00	0,00	0,01	0,02
35	50	0,00	0,00	0,00	-0,09	-0,01	0,02	51	0,00	0,00	0,00	-0,05	-0,01	0,01
	45	0,00	0,00	0,00	-0,05	-0,01	0,02	46	0,00	0,00	0,00	-0,02	0,00	0,01
36	51	0,00	0,00	0,00	-0,05	-0,01	0,01	52	0,00	0,00	0,00	0,00	0,00	0,01
	46	0,00	0,00	0,00	-0,02	0,00	0,01	47	0,00	0,00	0,00	0,00	0,00	0,01
37	52	0,00	0,00	0,00	0,00	0,00	0,01	53	0,00	0,00	0,00	0,05	0,01	0,01
	47	0,00	0,00	0,00	0,00	0,00	0,01	48	0,00	0,00	0,00	0,02	0,00	0,01
38	53	0,00	0,00	0,00	0,05	0,01	0,01	54	0,00	0,00	0,00	0,09	0,01	0,02
	48	0,00	0,00	0,00	0,02	0,00	0,01	49	0,00	0,00	0,00	0,05	0,01	0,02
39	55	0,00	0,00	0,00	-0,15	-0,02	0,02	56	0,00	0,00	0,00	-0,08	-0,01	0,01
	50	0,00	0,00	0,00	-0,10	-0,02	0,02	51	0,00	0,00	0,00	-0,05	-0,01	0,01
40	56	0,00	0,00	0,00	-0,08	-0,01	0,01	57	0,00	0,00	0,00	0,00	0,00	0,00
	51	0,00	0,00	0,00	-0,05	-0,01	0,01	52	0,00	0,00	0,00	0,00	0,00	0,01
41	57	0,00	0,00	0,00	0,00	0,00	0,00	58	0,00	0,00	0,00	0,08	0,01	0,01
	52	0,00	0,00	0,00	0,00	0,00	0,01	53	0,00	0,00	0,00	0,05	0,01	0,01
42	58	0,00	0,00	0,00	0,08	0,01	0,01	59	0,00	0,00	0,00	0,15	0,02	0,02
	53	0,00	0,00	0,00	0,05	0,01	0,01	54	0,00	0,00	0,00	0,10	0,02	0,02
43	2	0,00	0,00	0,00	-0,21	-0,03	0,02	28	0,00	0,00	0,00	-0,11	-0,02	0,00
	55	0,00	0,00	0,00	-0,15	-0,03	0,02	56	0,00	0,00	0,00	-0,08	-0,02	0,01
44	28	0,00	0,00	0,00	-0,11	-0,02	0,00	33	0,00	0,00	0,00	0,00	0,00	0,00
	56	0,00	0,00	0,00	-0,08	-0,02	0,01	57	0,00	0,00	0,00	0,00	0,00	0,00
45	33	0,00	0,00	0,00	0,00	0,00	0,00	38	0,00	0,00	0,00	0,11	0,02	0,00
	57	0,00	0,00	0,00	0,00	0,00	0,00	58	0,00	0,00	0,00	0,08	0,02	0,01
46	38	0,00	0,00	0,00	0,11	0,02	0,00	4	0,00	0,00	0,00	0,21	0,03	0,02
	58	0,00	0,00	0,00	0,08	0,02	0,01	59	0,00	0,00	0,00	0,15	0,03	0,02
47	64	0,00	0,00	0,00	0,08	0,01	0,01	65	0,00	0,00	0,00	0,00	0,00	0,00
	60	0,00	0,00	0,00	0,11	0,02	0,00	61	0,00	0,00	0,00	0,00	0,00	0,00
48	65	0,00	0,00	0,00	0,00	0,00	0,00	66	0,00	0,00	0,00	-0,08	-0,01	0,01
	61	0,00	0,00	0,00	0,00	0,00	0,00	62	0,00	0,00	0,00	-0,11	-0,02	0,00
49	66	0,00	0,00	0,00	-0,08	-0,01	0,01	67	0,00	0,00	0,00	-0,15	-0,04	0,02
	62	0,00	0,00	0,00	-0,11	-0,02	0,00	8	0,00	0,00	0,00	-0,21	-0,03	0,02
50	68	0,00	0,00	0,00	0,10	0,02	0,02	69	0,00	0,00	0,00	0,05	0,01	0,01
	63	0,00	0,00	0,00	0,15	0,02	0,02	64	0,00	0,00	0,00	0,08	0,01	0,01
51	69	0,00	0,00	0,00	0,05	0,01	0,01	70	0,00	0,00	0,00	0,00	0,00	0,01
	64	0,00	0,00	0,00	0,08	0,01	0,01	65	0,00	0,00	0,00	0,00	0,00	0,00
52	70	0,00	0,00	0,00	0,00	0,00	0,01	71	0,00	0,00	0,00	-0,05	-0,01	0,01
	65	0,00	0,00	0,00	0,00	0,00	0,00	66	0,00	0,00	0,00	-0,08	-0,01	0,01
53	71	0,00	0,00	0,00	-0,05	-0,01	0,01	72	0,00	0,00	0,00	-0,10	-0,02	0,02
	66	0,00	0,00	0,00	-0,08	-0,01	0,01	67	0,00	0,00	0,00	-0,15	-0,02	0,02
54	73	0,00	0,00	0,00	0,05	0,01	0,02	74	0,00	0,00	0,00	0,03	0,00	0,01
	68	0,00	0,00	0,00	0,09	0,01	0,02	69	0,00	0,00	0,00	0,05	0,01	0,01
55	74	0,00	0,00	0,00	0,02	0,00	0,01	75	0,00	0,00	0,00	0,00	0,00	0,01
	69	0,00	0,00	0,00	0,05	0,01	0,01	70	0,00	0,00	0,00	0,00	0,00	0,01
56	75	0,00	0,00	0,00	0,00	0,00	0,01	76	0,00	0,00	0,00	-0,02	0,00	0,01
	70	0,00	0,00	0,00	0,00	0,00	0,01	71	0,00	0,00	0,00	-0,05	-0,01	0,01
57	76	0,00	0,00	0,00	-0,03	0,00	0,01	77	0,00	0,00	0,00	-0,05	-0,01	0,02
	71	0,00	0,00	0,00	-0,05	-0,01	0,01	72	0,00	0,00	0,00	-0,09	-0,01	0,02
58	5	0,00	0,00	0,00	0,00	0,01	0,02	42	0,00	0,00	0,00	0,00	0,00	0,01
	73	0,00	0,00	0,00	0,05	0,00	0,02	74	0,00	0,00	0,00	0,02	0,00	0,01
59	42	0,00	0,00	0,00	0,00	0,00	0,01	43	0,00	0,00	0,00	0,00	0,00	0,01
	74	0,00	0,00	0,00	0,02	0,00	0,01	75	0,00	0,00	0,00	0,00	0,00	0,01
60	43	0,00	0,00	0,00	0,00	0,00	0,01	44	0,00	0,00	0,00	0,00	0,00	0,01
	75	0,00	0,00	0,00	0,00	0,00	0,01	76	0,00	0,00	0,00	-0,02	0,00	0,01
61	44	0,00	0,00	0,00	0,00	0,00	0,01	6	0,00	0,00	0,00	0,00	-0,01	0,02
	76	0,00	0,00	0,00	-0,02	0,00	0,01	77	0,00	0,00	0,00	-0,05	0,00	0,02
62	82	0,00	0,00	0,00	0,25	0,06	-0,01	83	0,00	0,00	0,00	0,01	0,00	-0,02
	78	0,00	0,00	0,00	0,32	0,02	-0,04	79	0,00	0,00	0,00	-0,02	0,00	-0,05
63	83	0,00	0,00	0,00	-0,01	0,00	-0,02	84	0,00	0,00	0,00	-0,25	-0,06	-0,01
	79	0,00	0,00	0,00	0,02	0,00	-0,05	80	0,00	0,00	0,00	-0,32	-0,02	-0,04
64	84	0,00	0,00	0,00	-0,26	-0,06	-0,03	85	0,00	0,00	0,00	-0,50	-0,09	0,00
	80	0,00	0,00	0,00	-0,29	-0,02	-0,02	10	0,00	0,00	0,00	-0,67	-0,12	0,01
65	86	0,00	0,00	0,00	0,39	0,07	0,01	87	0,00	0,00	0,00	0,20	0,04	-0,01
	81	0,00	0,00	0,00	0,50	0,09	0,01	82	0,00	0,00	0,00	0,26	0,05	-0,02
66	87	0,00	0,00	0,00	0,20	0,04	-0,01	88	0,00	0,00	0,00	0,00	0,00	-0,02
	82	0,00	0,00	0,00	0,25	0,05	-0,02	83	0,00	0,00	0,00	0,01	0,00	-0,03
67	88	0,00	0,00	0,00	0,00	0,00	-0,02	89	0,00	0,00	0,00	-0,20	-0,04	-0,01

TENS. Corr. Tors. dir. 90: SHELL

Shell Nro	Nodo N.ro	S11 kg/cmq	S22 kg/cmq	S12 kg/cmq	M11 kg/cmq	M22 kg/cmq	M12 kg/cmq	Nodo N.ro	S11 kg/cmq	S22 kg/cmq	S12 kg/cmq	M11 kg/cmq	M22 kg/cmq	M12 kg/cmq
	83	0,00	0,00	0,00	-0,01	0,00	-0,03	84	0,00	0,00	0,00	-0,25	-0,05	-0,02
68	89	0,00	0,00	0,00	-0,20	-0,04	-0,01	90	0,00	0,00	0,00	-0,39	-0,07	0,01
	84	0,00	0,00	0,00	-0,26	-0,05	-0,02	85	0,00	0,00	0,00	-0,50	-0,09	0,01
69	91	0,00	0,00	0,00	0,29	0,06	0,02	92	0,00	0,00	0,00	0,15	0,03	0,00
	86	0,00	0,00	0,00	0,38	0,06	0,01	87	0,00	0,00	0,00	0,20	0,03	-0,01
70	92	0,00	0,00	0,00	0,15	0,03	0,00	93	0,00	0,00	0,00	0,00	0,00	-0,01
	87	0,00	0,00	0,00	0,20	0,03	-0,01	88	0,00	0,00	0,00	0,00	0,00	-0,02
71	93	0,00	0,00	0,00	0,00	0,00	-0,01	94	0,00	0,00	0,00	-0,15	-0,03	0,00
	88	0,00	0,00	0,00	0,00	0,00	-0,02	89	0,00	0,00	0,00	-0,20	-0,03	-0,01
72	94	0,00	0,00	0,00	-0,15	-0,03	0,00	95	0,00	0,00	0,00	-0,29	-0,06	0,02
	89	0,00	0,00	0,00	-0,20	-0,03	-0,01	90	0,00	0,00	0,00	-0,38	-0,06	0,01
73	7	0,00	0,00	0,00	0,22	0,05	0,02	60	0,00	0,00	0,00	0,11	0,02	0,00
	91	0,00	0,00	0,00	0,29	0,05	0,01	92	0,00	0,00	0,00	0,15	0,03	0,00
74	60	0,00	0,00	0,00	0,11	0,02	0,00	61	0,00	0,00	0,00	0,00	0,00	0,00
	92	0,00	0,00	0,00	0,15	0,03	0,00	93	0,00	0,00	0,00	0,00	0,00	-0,01
75	61	0,00	0,00	0,00	0,00	0,00	0,00	62	0,00	0,00	0,00	-0,11	-0,02	0,00
	93	0,00	0,00	0,00	0,00	0,00	-0,01	94	0,00	0,00	0,00	-0,15	-0,03	0,00
76	62	0,00	0,00	0,00	-0,11	-0,02	0,00	8	0,00	0,00	0,00	-0,22	-0,05	0,02
	94	0,00	0,00	0,00	-0,15	-0,03	0,00	95	0,00	0,00	0,00	-0,29	-0,05	0,01
77	97	0,00	0,01	0,07	0,00	0,00	-0,04	98	0,00	0,01	0,07	0,00	0,00	-0,04
	21	0,00	0,01	0,07	0,10	0,51	-0,01	22	0,00	0,01	0,07	0,08	0,39	-0,02
78	98	0,00	0,01	0,09	0,00	0,00	-0,04	99	0,00	0,01	0,09	0,00	0,00	-0,04
	22	0,00	0,01	0,09	0,08	0,39	-0,02	23	0,00	0,01	0,09	0,06	0,29	-0,02
79	99	0,00	0,01	0,12	0,00	0,00	-0,04	100	0,00	0,00	0,12	0,00	0,00	-0,04
	23	0,00	0,01	0,12	0,06	0,29	-0,02	2	0,00	0,00	0,12	0,04	0,22	-0,02
80	11	0,00	-0,02	0,03	-0,13	-0,65	-0,01	101	0,00	-0,01	0,03	-0,10	-0,51	-0,01
	96	0,00	-0,02	0,03	0,00	0,01	-0,05	97	0,00	-0,01	0,03	0,00	0,00	-0,05
81	101	0,00	-0,01	0,07	-0,10	-0,51	-0,02	102	0,00	-0,01	0,07	-0,08	-0,39	-0,02
	97	0,00	-0,01	0,07	0,00	0,00	-0,04	98	0,00	-0,01	0,07	0,00	0,00	-0,04
82	102	0,00	-0,01	0,09	-0,08	-0,39	-0,02	103	0,00	-0,01	0,09	-0,06	-0,29	-0,02
	98	0,00	-0,01	0,09	0,00	0,00	-0,04	99	0,00	-0,01	0,09	0,00	0,00	-0,04
83	103	0,00	-0,01	0,12	-0,06	-0,29	-0,02	12	0,00	-0,01	0,12	-0,04	-0,22	-0,02
	99	0,00	-0,01	0,12	0,00	0,00	-0,04	100	0,00	-0,01	0,12	0,00	0,00	-0,04
84	104	0,00	0,00	0,14	0,00	0,00	-0,04	105	0,00	0,00	0,14	0,00	0,00	-0,04
	55	0,00	0,00	0,14	0,03	0,15	-0,02	50	0,00	0,00	0,14	0,02	0,10	-0,02
85	105	0,00	0,00	0,15	0,00	0,00	-0,04	106	0,00	0,00	0,15	0,00	0,00	-0,04
	50	0,00	0,00	0,15	0,02	0,10	-0,02	45	0,00	0,00	0,15	0,01	0,05	-0,02
86	106	0,00	0,00	0,15	0,00	0,00	-0,04	107	0,00	0,00	0,15	0,00	0,00	-0,04
	45	0,00	0,00	0,15	0,01	0,05	-0,02	5	0,00	0,00	0,15	0,00	0,00	-0,02
87	12	0,00	-0,01	0,13	-0,04	-0,22	-0,02	108	0,00	0,00	0,13	-0,03	-0,15	-0,02
	100	0,00	-0,01	0,13	0,00	0,00	-0,04	104	0,00	0,00	0,13	0,00	0,00	-0,04
88	108	0,00	0,00	0,14	-0,03	-0,15	-0,02	109	0,00	0,00	0,14	-0,02	-0,10	-0,02
	104	0,00	0,00	0,14	0,00	0,00	-0,04	105	0,00	0,00	0,14	0,00	0,00	-0,04
89	109	0,00	0,00	0,15	-0,02	-0,10	-0,02	110	0,00	0,00	0,15	-0,01	-0,05	-0,02
	105	0,00	0,00	0,15	0,00	0,00	-0,04	106	0,00	0,00	0,15	0,00	0,00	-0,04
90	110	0,00	0,00	0,15	-0,01	-0,05	-0,02	13	0,00	0,00	0,15	0,00	0,00	-0,02
	106	0,00	0,00	0,15	0,00	0,00	-0,04	107	0,00	0,00	0,15	0,00	0,00	-0,04
91	111	0,00	0,00	0,15	0,00	0,00	-0,04	112	0,00	0,00	0,15	0,00	0,00	-0,04
	73	0,00	0,00	0,15	-0,01	-0,05	-0,02	68	0,00	0,00	0,15	-0,02	-0,10	-0,02
92	112	0,00	0,00	0,14	0,00	0,00	-0,04	113	0,00	0,00	0,14	0,00	0,00	-0,04
	68	0,00	0,00	0,14	-0,02	-0,10	-0,02	63	0,00	0,00	0,14	-0,03	-0,15	-0,02
93	113	0,00	0,00	0,13	0,00	0,00	-0,04	114	0,00	0,00	0,13	0,00	0,00	-0,04
	63	0,00	0,00	0,13	-0,03	-0,15	-0,02	7	0,00	0,00	0,13	-0,04	-0,22	-0,02
94	13	0,00	0,00	0,15	0,00	0,00	-0,02	115	0,00	0,00	0,15	0,01	0,05	-0,02
	107	0,00	0,00	0,15	0,00	0,00	-0,04	111	0,00	0,00	0,15	0,00	0,00	-0,04
95	115	0,00	0,00	0,15	0,01	0,05	-0,02	116	0,00	0,00	0,15	0,02	0,10	-0,02
	111	0,00	0,00	0,15	0,00	0,00	-0,04	112	0,00	0,00	0,15	0,00	0,00	-0,04
96	116	0,00	0,00	0,14	0,02	0,10	-0,02	117	0,00	0,00	0,14	0,03	0,15	-0,02
	112	0,00	0,00	0,14	0,00	0,00	-0,04	113	0,00	0,00	0,14	0,00	0,00	-0,04
97	117	0,00	0,00	0,13	0,03	0,15	-0,02	14	0,00	0,01	0,13	0,04	0,22	-0,02
	113	0,00	0,00	0,13	0,00	0,00	-0,04	114	0,00	0,01	0,13	0,00	0,00	-0,04
98	118	0,00	-0,01	0,09	0,00	0,00	-0,04	119	0,00	-0,01	0,09	0,00	0,00	-0,04
	91	0,00	-0,01	0,10	-0,06	-0,29	-0,02	86	0,00	-0,01	0,10	-0,08	-0,39	-0,02
99	119	0,00	-0,01	0,07	0,00	0,00	-0,04	120	0,00	-0,01	0,07	0,00	0,00	-0,04
	86	0,00	-0,01	0,07	-0,08	-0,39	-0,02	81	0,00	-0,01	0,07	-0,10	-0,50	-0,02
100	120	0,00	-0,01	0,03	0,00	0,00	-0,05	121	0,00	-0,02	0,03	0,00	0,01	-0,05
	81	0,00	-0,01	0,03	-0,10	-0,50	-0,01	9	0,00	-0,02	0,03	-0,13	-0,67	-0,01
101	14	0,00	0,01	0,12	0,04	0,22	-0,02	122	0,00	0,01	0,12	0,06	0,29	-0,02
	114	0,00	0,01	0,12	0,00	0,00	-0,04	118	0,00	0,01	0,12	0,00	0,00	-0,04
102	122	0,00	0,01	0,10	0,06	0,29	-0,02	123	0,00	0,01	0,10	0,08	0,39	-0,02
	118	0,00	0,01	0,09	0,00	0,00	-0,04	119	0,00	0,01	0,09	0,00	0,00	-0,04
103	123	0,00	0,01	0,07	0,08	0,39	-0,02	124	0,00	0,01	0,07	0,10	0,50	-0,02
	119	0,00	0,01	0,07	0,00	0,00	-0,04	120	0,00	0,01	0,07	0,00	0,00	-0,04
104	124	0,00	0,01	0,03	0,10	0,50	-0,01	15	0,00	0,02	0,03	0,13	0,66	-0,01
	120	0,00	0,01	0,03	0,00	0,00	-0,05	121	0,00	0,02	0,03	0,00	-0,01	-0,05
105	126	0,00	-0,01	-0,07	0,00	0,00	-0,04	127	0,00	-0,01	-0,07	0,00	0,00	-0,04
	39	0,00	-0,01	-0,07	0,10	0,51	-0,01	40	0,00	-0,01	-0,07	0,08	0,39	-0,02
106	127	0,00	-0,01	-0,09	0,00	0,00	-0,04	128	0,00	-0,01	-0,09	0,00	0,00	-0,04
	40	0,00	-0,01	-0,09	0,08	0,39	-0,02	41	0,00	-0,01	-0,09	0,06	0,29	-0,02
107	128	0,00	-0,01	-0,12	0,00	0,00	-0,04	129	0,00	0,00	-0,12	0,00	0,00	-0,04
	41	0,00	-0,01	-0,12	0,06	0,29	-0,02	4	0,00	0,00	-0,12	0,04	0,22	-0,02
108	16	0,00	0,02	-0,03	-0,13	-0,65	-0,01	130	0,00	0,01	-0,03	-0,10	-0,51	-0,01
	125	0,00	0,02	-0,03	0,00	0,01	-0,05	126	0,00	0,01	-0,03	0,00	0,00	-0,05
109	130	0,00	0,01	-0,07	-0,10	-0,51	-0,02	131	0,00	0,01	-0,07	-0,08	-0,39	-0,02
	126	0,00	0,01	-0,07	0,00	0,00	-0,04	127	0,00	0,01	-0,07	0,00	0,00	-0,04
110	131	0,00	0,01	-0,09	-0,08	-0,39	-0,02	132	0,00	0,01	-0,09	-0,06	-0,29	-0,02
	127	0,00	0,01	-0,09	0,00	0,00	-0,04	128	0,00	0,01	-0,09	0,00	0,00	-0,04
111	132	0,00	0,01	-0,12	-0,06	-0,29	-0,02	17	0,00	0,01	-0,12	-0,04	-0,22	-0,02
	128	0,00	0,01	-0,12	0,00	0,00	-0,04	129	0,00	0,01	-0,12	0,00	0,00	-0,04
112	133	0,00	0,00	-0,14	0,00	0,00	-0,04	134	0,00	0,00	-0,14	0,00	0,00	-0,04
	59	0,00	0,00	-0,14	0,03	0,15	-0,02	54	0,00	0,00	-0,14	0,02	0,10	-0,02

TENS. Corr. Tors. dir. 90: SHELL

Shell Nro	Nodo N.ro	S11 kg/cmq	S22 kg/cmq	S12 kg/cmq	M11 kg/cmq	M22 kg/cmq	M12 kg/cmq	Nodo N.ro	S11 kg/cmq	S22 kg/cmq	S12 kg/cmq	M11 kg/cmq	M22 kg/cmq	M12 kg/cmq
113	134	0,00	0,00	-0,15	0,00	0,00	-0,04	135	0,00	0,00	-0,15	0,00	0,00	-0,04
	54	0,00	0,00	-0,15	0,02	0,10	-0,02	49	0,00	0,00	-0,15	0,01	0,05	-0,02
114	135	0,00	0,00	-0,15	0,00	0,00	-0,04	136	0,00	0,00	-0,15	0,00	0,00	-0,04
	49	0,00	0,00	-0,15	0,01	0,05	-0,02	6	0,00	0,00	-0,15	0,00	0,00	-0,02
115	17	0,00	0,01	-0,13	-0,04	-0,22	-0,02	137	0,00	0,00	-0,13	-0,03	-0,15	-0,02
	129	0,00	0,01	-0,13	0,00	0,00	-0,04	133	0,00	0,00	-0,13	0,00	0,00	-0,04
116	137	0,00	0,00	-0,14	-0,03	-0,15	-0,02	138	0,00	0,00	-0,14	-0,02	-0,10	-0,02
	133	0,00	0,00	-0,14	0,00	0,00	-0,04	134	0,00	0,00	-0,14	0,00	0,00	-0,04
117	138	0,00	0,00	-0,15	-0,02	-0,10	-0,02	139	0,00	0,00	-0,15	-0,01	-0,05	-0,02
	134	0,00	0,00	-0,15	0,00	0,00	-0,04	135	0,00	0,00	-0,15	0,00	0,00	-0,04
118	139	0,00	0,00	-0,15	-0,01	-0,05	-0,02	18	0,00	0,00	-0,15	0,00	0,00	-0,02
	135	0,00	0,00	-0,15	0,00	0,00	-0,04	136	0,00	0,00	-0,15	0,00	0,00	-0,04
119	140	0,00	0,00	-0,15	0,00	0,00	-0,04	141	0,00	0,00	-0,15	0,00	0,00	-0,04
	77	0,00	0,00	-0,15	-0,01	-0,05	-0,02	72	0,00	0,00	-0,15	-0,02	-0,10	-0,02
120	141	0,00	0,00	-0,14	0,00	0,00	-0,04	142	0,00	0,00	-0,14	0,00	0,00	-0,04
	72	0,00	0,00	-0,14	-0,02	-0,10	-0,02	67	0,00	0,00	-0,14	-0,03	-0,15	-0,02
121	142	0,00	0,00	-0,13	0,00	0,00	-0,04	143	0,00	0,00	-0,13	0,00	0,00	-0,04
	67	0,00	0,00	-0,13	-0,03	-0,15	-0,02	8	0,00	0,00	-0,13	-0,04	-0,22	-0,02
122	18	0,00	0,00	-0,15	0,00	0,00	-0,02	144	0,00	0,00	-0,15	0,01	0,05	-0,02
	136	0,00	0,00	-0,15	0,00	0,00	-0,04	140	0,00	0,00	-0,15	0,00	0,00	-0,04
123	144	0,00	0,00	-0,15	0,01	0,05	-0,02	145	0,00	0,00	-0,15	0,02	0,10	-0,02
	140	0,00	0,00	-0,15	0,00	0,00	-0,04	141	0,00	0,00	-0,15	0,00	0,00	-0,04
124	145	0,00	0,00	-0,14	0,02	0,10	-0,02	146	0,00	0,00	-0,14	0,03	0,15	-0,02
	141	0,00	0,00	-0,14	0,00	0,00	-0,04	142	0,00	0,00	-0,14	0,00	0,00	-0,04
125	146	0,00	0,00	-0,13	0,03	0,15	-0,02	19	0,00	-0,01	-0,13	0,04	0,22	-0,02
	142	0,00	0,00	-0,13	0,00	0,00	-0,04	143	0,00	-0,01	-0,13	0,00	0,00	-0,04
126	147	0,00	0,01	-0,09	0,00	0,00	-0,04	148	0,00	0,01	-0,09	0,00	0,00	-0,04
	95	0,00	0,01	-0,10	-0,06	-0,29	-0,02	90	0,00	0,01	-0,10	-0,08	-0,39	-0,02
127	148	0,00	0,01	-0,07	0,00	0,00	-0,04	149	0,00	0,01	-0,07	0,00	0,00	-0,04
	90	0,00	0,01	-0,07	-0,08	-0,39	-0,02	85	0,00	0,01	-0,07	-0,10	-0,50	-0,02
128	149	0,00	0,01	-0,03	0,00	0,00	-0,05	150	0,00	0,02	-0,03	0,00	0,01	-0,05
	85	0,00	0,01	-0,03	-0,10	-0,50	-0,01	10	0,00	0,02	-0,03	-0,13	-0,67	-0,01
129	19	0,00	-0,01	-0,12	0,04	0,22	-0,02	151	0,00	-0,01	-0,12	0,06	0,29	-0,02
	143	0,00	-0,01	-0,12	0,00	0,00	-0,04	147	0,00	-0,01	-0,12	0,00	0,00	-0,04
130	151	0,00	-0,01	-0,10	0,06	0,29	-0,02	152	0,00	-0,01	-0,10	0,08	0,39	-0,02
	147	0,00	-0,01	-0,09	0,00	0,00	-0,04	148	0,00	-0,01	-0,09	0,00	0,00	-0,04
131	152	0,00	-0,01	-0,07	0,08	0,39	-0,02	153	0,00	-0,01	-0,07	0,10	0,50	-0,02
	148	0,00	-0,01	-0,07	0,00	0,00	-0,04	149	0,00	-0,01	-0,07	0,00	0,00	-0,04
132	153	0,00	-0,01	-0,03	0,10	0,50	-0,01	20	0,00	-0,02	-0,03	0,13	0,66	-0,01
	149	0,00	-0,01	-0,03	0,00	0,00	-0,05	150	0,00	-0,02	-0,03	0,00	-0,01	-0,05
133	155	0,00	0,00	0,00	0,03	0,15	0,00	156	0,00	0,00	0,00	0,03	0,19	0,01
	132	0,00	0,00	0,00	0,06	0,29	-0,02	131	0,00	0,00	0,00	0,06	0,38	-0,01
134	156	0,00	0,00	0,00	0,04	0,20	0,01	157	0,00	0,00	0,00	0,04	0,25	0,02
	131	0,00	0,00	0,00	0,07	0,39	-0,01	130	0,00	0,00	0,00	0,09	0,51	0,00
135	157	0,00	0,00	0,00	0,07	0,25	0,04	158	0,00	0,00	0,00	-0,01	0,32	0,01
	130	0,00	0,00	0,00	0,09	0,51	0,01	16	0,00	0,00	0,00	0,12	0,66	-0,02
136	159	0,00	0,00	0,00	0,00	0,00	0,00	160	0,00	0,00	0,00	0,00	0,00	0,01
	154	0,00	0,00	0,00	0,02	0,11	0,00	155	0,00	0,00	0,00	0,02	0,15	0,00
137	160	0,00	0,00	0,00	0,00	0,00	0,01	161	0,00	0,00	0,00	0,00	0,00	0,02
	155	0,00	0,00	0,00	0,03	0,15	0,00	156	0,00	0,00	0,00	0,03	0,19	0,01
138	161	0,00	0,00	0,00	0,00	0,00	0,02	162	0,00	0,00	0,00	0,00	0,00	0,03
	156	0,00	0,00	0,00	0,04	0,20	0,01	157	0,00	0,00	0,00	0,04	0,25	0,02
139	162	0,00	0,00	0,00	0,00	0,00	0,01	163	0,00	0,00	0,00	0,00	0,00	0,07
	157	0,00	0,00	0,00	0,07	0,25	0,00	158	0,00	0,00	0,00	-0,01	0,32	0,06
140	164	0,00	0,00	0,00	-0,02	-0,11	0,00	165	0,00	0,00	0,00	-0,02	-0,15	0,00
	159	0,00	0,00	0,00	0,00	0,00	0,00	160	0,00	0,00	0,00	0,00	0,00	0,01
141	165	0,00	0,00	0,00	-0,03	-0,15	0,00	166	0,00	0,00	0,00	-0,03	-0,19	0,01
	160	0,00	0,00	0,00	0,00	0,00	0,01	161	0,00	0,00	0,00	0,00	0,00	0,02
142	166	0,00	0,00	0,00	-0,04	-0,20	0,01	167	0,00	0,00	0,00	-0,04	-0,25	0,02
	161	0,00	0,00	0,00	0,00	0,00	0,02	162	0,00	0,00	0,00	0,00	0,00	0,03
143	167	0,00	0,00	0,00	-0,07	-0,25	0,00	168	0,00	0,00	0,00	0,01	-0,32	0,06
	162	0,00	0,00	0,00	0,00	0,00	0,01	163	0,00	0,00	0,00	0,00	0,00	0,07
144	12	0,00	0,00	0,00	-0,05	-0,21	-0,02	103	0,00	0,00	0,00	-0,05	-0,29	-0,02
	164	0,00	0,00	0,00	-0,02	-0,11	0,00	165	0,00	0,00	0,00	-0,02	-0,15	0,00
145	103	0,00	0,00	0,00	-0,06	-0,29	-0,02	102	0,00	0,00	0,00	-0,06	-0,38	-0,01
	165	0,00	0,00	0,00	-0,03	-0,15	0,00	166	0,00	0,00	0,00	-0,03	-0,19	0,01
146	102	0,00	0,00	0,00	-0,07	-0,39	-0,01	101	0,00	0,00	0,00	-0,09	-0,51	0,00
	166	0,00	0,00	0,00	-0,04	-0,20	0,01	167	0,00	0,00	0,00	-0,04	-0,25	0,02
147	101	0,00	0,00	0,00	-0,09	-0,51	0,01	11	0,00	0,00	0,00	-0,12	-0,66	-0,02
	167	0,00	0,00	0,00	-0,07	-0,25	0,04	168	0,00	0,00	0,00	0,01	-0,32	0,01
148	169	0,00	0,00	0,00	0,08	0,01	0,01	170	0,00	0,00	0,00	0,00	0,00	0,00
	154	0,00	0,00	0,00	0,11	0,02	0,00	159	0,00	0,00	0,00	0,00	0,00	0,00
149	170	0,00	0,00	0,00	0,00	0,00	0,00	171	0,00	0,00	0,00	-0,08	-0,01	0,01
	159	0,00	0,00	0,00	0,00	0,00	0,00	164	0,00	0,00	0,00	-0,11	-0,02	0,00
150	171	0,00	0,00	0,00	-0,08	-0,01	0,01	108	0,00	0,00	0,00	-0,15	-0,03	0,02
	164	0,00	0,00	0,00	-0,11	-0,02	0,00	12	0,00	0,00	0,00	-0,21	-0,03	0,02
151	138	0,00	0,00	0,00	0,10	0,02	0,02	172	0,00	0,00	0,00	0,05	0,01	0,01
	137	0,00	0,00	0,00	0,15	0,02	0,02	169	0,00	0,00	0,00	0,08	0,01	0,01
152	172	0,00	0,00	0,00	0,05	0,01	0,01	173	0,00	0,00	0,00	0,00	0,00	0,01
	169	0,00	0,00	0,00	0,08	0,01	0,01	170	0,00	0,00	0,00	0,00	0,00	0,00
153	173	0,00	0,00	0,00	0,00	0,00	0,01	174	0,00	0,00	0,00	-0,05	-0,01	0,01
	170	0,00	0,00	0,00	0,00	0,00	0,00	171	0,00	0,00	0,00	-0,08	-0,01	0,01
154	174	0,00	0,00	0,00	-0,05	-0,01	0,01	109	0,00	0,00	0,00	-0,10	-0,02	0,02
	171	0,00	0,00	0,00	-0,08	-0,01	0,01	108	0,00	0,00	0,00	-0,15	-0,02	0,02
155	139	0,00	0,00	0,00	0,05	0,01	0,02	175	0,00	0,00	0,00	0,02	0,00	0,01
	138	0,00	0,00	0,00	0,10	0,01	0,02	172	0,00	0,00	0,00	0,05	0,01	0,01
156	175	0,00	0,00	0,00	0,02	0,00	0,01	176	0,00	0,00	0,00	0,00	0,00	0,01
	172	0,00	0,00	0,00	0,05	0,01	0,01	173	0,00	0,00	0,00	0,00	0,00	0,01
157	176	0,00	0,00	0,00	0,00	0,00	0,01	177	0,00	0,00	0,00	-0,02	0,00	0,01
	173	0,00	0,00	0,00	0,00	0,00	0,01	174	0,00	0,00	0,00	-0,05	-0,01	0,01
158	177	0,00	0,00	0,00	-0,02	0,00	0,01	110	0,00	0,00	0,00	-0,05	-0,01	0,02

TENS. Corr. Tors. dir. 90: SHELL

Shell Nro	Nodo N.ro	S11 kg/cmq	S22 kg/cmq	S12 kg/cmq	M11 kg/cmq	M22 kg/cmq	M12 kg/cmq	Nodo N.ro	S11 kg/cmq	S22 kg/cmq	S12 kg/cmq	M11 kg/cmq	M22 kg/cmq	M12 kg/cmq
	174	0,00	0,00	0,00	-0,05	-0,01	0,01	109	0,00	0,00	0,00	-0,10	-0,01	0,02
159	18	0,00	0,00	0,00	0,00	0,01	0,02	178	0,00	0,00	0,00	0,00	0,00	0,01
	139	0,00	0,00	0,00	0,05	0,00	0,02	175	0,00	0,00	0,00	0,02	0,00	0,01
160	178	0,00	0,00	0,00	0,00	0,00	0,01	179	0,00	0,00	0,00	0,00	0,00	0,01
	175	0,00	0,00	0,00	0,02	0,00	0,01	176	0,00	0,00	0,00	0,00	0,00	0,01
161	179	0,00	0,00	0,00	0,00	0,00	0,01	180	0,00	0,00	0,00	0,00	0,00	0,01
	176	0,00	0,00	0,00	0,00	0,00	0,01	177	0,00	0,00	0,00	-0,02	0,00	0,01
162	180	0,00	0,00	0,00	0,00	0,00	0,01	13	0,00	0,00	0,00	0,00	-0,01	0,02
	177	0,00	0,00	0,00	-0,02	0,00	0,01	110	0,00	0,00	0,00	-0,05	0,00	0,02
163	181	0,00	0,00	0,00	-0,02	0,00	0,01	182	0,00	0,00	0,00	0,00	0,00	0,01
	178	0,00	0,00	0,00	0,00	0,00	0,01	179	0,00	0,00	0,00	0,00	0,00	0,01
164	182	0,00	0,00	0,00	0,00	0,00	0,01	183	0,00	0,00	0,00	0,02	0,00	0,01
	179	0,00	0,00	0,00	0,00	0,00	0,01	180	0,00	0,00	0,00	0,00	0,00	0,01
165	183	0,00	0,00	0,00	0,02	0,00	0,01	115	0,00	0,00	0,00	0,05	0,00	0,02
	180	0,00	0,00	0,00	0,00	0,00	0,01	13	0,00	0,00	0,00	0,00	0,01	0,02
166	145	0,00	0,00	0,00	-0,10	-0,01	0,02	184	0,00	0,00	0,00	-0,05	-0,01	0,01
	144	0,00	0,00	0,00	-0,05	-0,01	0,02	181	0,00	0,00	0,00	-0,02	0,00	0,01
167	184	0,00	0,00	0,00	-0,05	-0,01	0,01	185	0,00	0,00	0,00	0,00	0,00	0,01
	181	0,00	0,00	0,00	-0,02	0,00	0,01	182	0,00	0,00	0,00	0,00	0,00	0,01
168	185	0,00	0,00	0,00	0,00	0,00	0,01	186	0,00	0,00	0,00	0,05	0,01	0,01
	182	0,00	0,00	0,00	0,00	0,00	0,01	183	0,00	0,00	0,00	0,02	0,00	0,01
169	186	0,00	0,00	0,00	0,05	0,01	0,01	116	0,00	0,00	0,00	0,10	0,01	0,02
	183	0,00	0,00	0,00	0,02	0,00	0,01	115	0,00	0,00	0,00	0,05	0,01	0,02
170	146	0,00	0,00	0,00	-0,15	-0,02	0,02	187	0,00	0,00	0,00	-0,08	-0,01	0,01
	145	0,00	0,00	0,00	-0,10	-0,02	0,02	184	0,00	0,00	0,00	-0,05	-0,01	0,01
171	187	0,00	0,00	0,00	-0,08	-0,01	0,01	188	0,00	0,00	0,00	0,00	0,00	0,00
	184	0,00	0,00	0,00	-0,05	-0,01	0,01	185	0,00	0,00	0,00	0,00	0,00	0,01
172	188	0,00	0,00	0,00	0,00	0,00	0,00	189	0,00	0,00	0,00	0,08	0,01	0,01
	185	0,00	0,00	0,00	0,00	0,00	0,01	186	0,00	0,00	0,00	0,05	0,01	0,01
173	189	0,00	0,00	0,00	0,08	0,01	0,01	117	0,00	0,00	0,00	0,15	0,02	0,02
	186	0,00	0,00	0,00	0,05	0,01	0,01	116	0,00	0,00	0,00	0,10	0,02	0,02
174	19	0,00	0,00	0,00	-0,21	-0,03	0,02	190	0,00	0,00	0,00	-0,11	-0,02	0,00
	146	0,00	0,00	0,00	-0,15	-0,04	0,02	187	0,00	0,00	0,00	-0,08	-0,01	0,01
175	190	0,00	0,00	0,00	-0,11	-0,02	0,00	191	0,00	0,00	0,00	0,00	0,00	0,00
	187	0,00	0,00	0,00	-0,08	-0,01	0,01	188	0,00	0,00	0,00	0,00	0,00	0,00
176	191	0,00	0,00	0,00	0,00	0,00	0,00	192	0,00	0,00	0,00	0,11	0,02	0,00
	188	0,00	0,00	0,00	0,00	0,00	0,00	189	0,00	0,00	0,00	0,08	0,01	0,01
177	192	0,00	0,00	0,00	0,11	0,02	0,00	14	0,00	0,00	0,00	0,21	0,03	0,02
	189	0,00	0,00	0,00	0,08	0,01	0,01	117	0,00	0,00	0,00	0,15	0,04	0,02
178	193	0,00	0,00	0,00	-0,15	-0,03	0,00	194	0,00	0,00	0,00	0,00	0,00	-0,01
	190	0,00	0,00	0,00	-0,11	-0,02	0,00	191	0,00	0,00	0,00	0,00	0,00	0,00
179	194	0,00	0,00	0,00	0,00	0,00	-0,01	195	0,00	0,00	0,00	0,15	0,03	0,00
	191	0,00	0,00	0,00	0,00	0,00	0,00	192	0,00	0,00	0,00	0,11	0,02	0,00
180	195	0,00	0,00	0,00	0,15	0,03	0,00	122	0,00	0,00	0,00	0,29	0,05	0,01
	192	0,00	0,00	0,00	0,11	0,02	0,00	14	0,00	0,00	0,00	0,22	0,05	0,02
181	152	0,00	0,00	0,00	-0,38	-0,06	0,01	196	0,00	0,00	0,00	-0,20	-0,03	-0,01
	151	0,00	0,00	0,00	-0,29	-0,06	0,02	193	0,00	0,00	0,00	-0,15	-0,03	0,00
182	196	0,00	0,00	0,00	-0,20	-0,03	-0,01	197	0,00	0,00	0,00	0,00	0,00	-0,02
	193	0,00	0,00	0,00	-0,15	-0,03	0,00	194	0,00	0,00	0,00	0,00	0,00	-0,01
183	197	0,00	0,00	0,00	0,00	0,00	-0,02	198	0,00	0,00	0,00	0,20	0,03	-0,01
	194	0,00	0,00	0,00	0,00	0,00	-0,01	195	0,00	0,00	0,00	0,15	0,03	0,00
184	198	0,00	0,00	0,00	0,20	0,03	-0,01	123	0,00	0,00	0,00	0,38	0,06	0,01
	195	0,00	0,00	0,00	0,15	0,03	0,00	122	0,00	0,00	0,00	0,29	0,06	0,02
185	153	0,00	0,00	0,00	-0,50	-0,09	0,01	199	0,00	0,00	0,00	-0,26	-0,05	-0,02
	152	0,00	0,00	0,00	-0,39	-0,07	0,01	196	0,00	0,00	0,00	-0,20	-0,03	-0,01
186	199	0,00	0,00	0,00	-0,25	-0,05	-0,02	200	0,00	0,00	0,00	-0,01	0,00	-0,03
	196	0,00	0,00	0,00	-0,20	-0,03	-0,01	197	0,00	0,00	0,00	0,00	0,00	-0,02
187	200	0,00	0,00	0,00	0,01	0,00	-0,03	201	0,00	0,00	0,00	0,25	0,05	-0,02
	197	0,00	0,00	0,00	0,00	0,00	-0,02	198	0,00	0,00	0,00	0,20	0,03	-0,01
188	201	0,00	0,00	0,00	0,26	0,05	-0,02	124	0,00	0,00	0,00	0,50	0,09	0,01
	198	0,00	0,00	0,00	0,20	0,03	-0,01	123	0,00	0,00	0,00	0,39	0,07	0,01
189	20	0,00	0,00	0,00	-0,67	-0,12	0,01	202	0,00	0,00	0,00	-0,30	-0,02	-0,02
	153	0,00	0,00	0,00	-0,50	-0,09	0,00	199	0,00	0,00	0,00	-0,26	-0,06	-0,03
190	202	0,00	0,00	0,00	-0,33	-0,02	-0,05	203	0,00	0,00	0,00	0,02	0,00	-0,05
	199	0,00	0,00	0,00	-0,25	-0,06	-0,01	200	0,00	0,00	0,00	-0,01	0,00	-0,02
191	203	0,00	0,00	0,00	-0,02	0,00	-0,05	204	0,00	0,00	0,00	0,33	0,02	-0,05
	200	0,00	0,00	0,00	0,01	0,00	-0,02	201	0,00	0,00	0,00	0,25	0,06	-0,01
192	204	0,00	0,00	0,00	0,30	0,02	-0,02	15	0,00	0,00	0,00	0,67	0,12	0,01
	201	0,00	0,00	0,00	0,26	0,06	-0,03	124	0,00	0,00	0,00	0,50	0,09	0,00

SPOSTAMENTI SISMICI RELATIVI

IDENTIFICATIVO					INVILUPPO S.L.D.			INVILUPPO S.L.O.			
Filo N.ro	Quota inf. (m)	Quota sup. (m)	Nodo inf. N.ro	Nodo sup. N.ro	Sis ma Nro	Spostam. Calcolo (mm)	Spostam. Limite (mm)	Sis ma Nro	Spostam. Calcolo (mm)	Spostam. Limite (mm)	Stringa di Controllo Verifica
1	0,00	2,40	1	11	2	0,802	12,000				VERIFICATO
2	0,00	2,40	2	12	2	0,794	12,000				VERIFICATO
3	0,00	2,40	5	13	2	0,785	12,000				VERIFICATO
4	0,00	2,40	7	14	2	0,794	12,000				VERIFICATO
5	0,00	2,40	9	15	2	0,802	12,000				VERIFICATO
6	0,00	2,40	3	16	2	0,802	12,000				VERIFICATO
7	0,00	2,40	4	17	2	0,794	12,000				VERIFICATO
8	0,00	2,40	6	18	2	0,785	12,000				VERIFICATO
9	0,00	2,40	8	19	2	0,794	12,000				VERIFICATO

SPOSTAMENTI SISMICI RELATIVI

IDENTIFICATIVO					INVILUPPO S.L.D.			INVILUPPO S.L.O.			
Filo N.ro	Quota inf. (m)	Quota sup. (m)	Nodo inf. N.ro	Nodo sup. N.ro	Sisma Nro	Spostam. Calcolo (mm)	Spostam. Limite (mm)	Sisma Nro	Spostam. Calcolo (mm)	Spostam. Limite (mm)	Stringa di Controllo Verifica
10	0,00	2,40	10	20	2	0,802	12,000				VERIFICATO

BARICENTRI MASSE E RIGIDEZZE

IDENTIFICATORE		BARICENTRI MASSE E RIGIDEZZE							RIGIDEZZE FLESSIONALI E TORSIONAALI					
PIANO N.ro	QUOTA (m)	PESO (t)	XG (m)	YG (m)	XR (m)	YR (m)	DX (m)	DY (m)	Lpianta (m)	Bpianta (m)	Rig.FleX (t/m)	Rig.FleY (t/m)	RigTors. (t*m)	r / ls
1	2,40	166,40	16,00	1,40	16,00	1,40	0,00	0,00	2,80	32,00	4104812	49743	59068540	0,41

VARIAZIONI MASSE E RIGIDEZZE DI PIANO

				DIREZIONE X					DIREZIONE Y				
Piano N.ro	Quota (m)	Peso (t)	Variaz. (%)	Tagliante (t)	Spost. (mm)	Klat. (t/m)	Variaz (%)	Teta	Tagliante (t)	Spost. (mm)	Klat. (t/m)	Variaz (%)	Teta
1	2,40	166,40	0,0	41,02	0,01	4104812	0,0	0,000	50,61	1,02	49743	0,0	0,006

S.L.U. - AZIONI S.L.V. -VERIFICA PIASTRE - QUOTA: 0 ELEMENTO: 1

Quo N.r	Per N.r	Nodo 3d N.ro	Nx Kg/m	Ny Kg/m	Txy Kg/m	Mx kgm/m	My kgm/m	Mxy kgm/m	εc x *10000	εc y *10000	εf x *10000	εf y *10000	Ax s cmq	Ay s cmq	Ax i cmq	Ay i cmq	Atag cmq	σt kg/cmq	eta mm	Fpunz kg	Apunz cmq
0	1	1	0	0	0	742	3346	-224	1	3	12	17	6,0	1,3	6,0	6,0	0,0	1,2	-2,4		
0	1	29	0	0	0	-132	-3619	-90	0	3	2	17	6,0	6,0	0,8	1,4	0,0	1,1	-2,3		
0	1	74	0	0	0	-382	-1911	0	1	2	6	17	6,0	6,0	6,0	6,0	0,0	1,2	-2,3		
0	1	76	0	0	0	-382	-1911	0	1	2	6	17	6,0	6,0	6,0	6,0	0,0	1,2	-2,3		
0	1	77	0	0	0	604	3022	0	1	2	10	17	0,8	1,2	6,0	6,0	0,0	1,2	-2,4		
0	1	78	0	0	0	-286	-2075	141	0	2	5	17	6,0	6,0	6,0	6,0	0,0	1,2	-2,3		
0	1	80	0	0	0	-286	-2075	-141	0	2	5	17	6,0	6,0	6,0	6,0	0,0	1,2	-2,3		
0	1	81	0	0	0	641	3019	-42	1	2	10	17	0,8	1,2	6,0	6,0	0,0	1,2	-2,4		
0	1	82	0	0	0	-441	-1927	-34	1	2	7	17	6,0	6,0	6,0	6,0	0,0	1,2	-2,3		
0	1	83	0	0	0	-760	-3481	0	1	3	12	17	6,0	6,0	0,8	1,4	0,0	1,1	-2,3		
0	1	84	0	0	0	-441	-1927	34	1	2	7	17	6,0	6,0	6,0	6,0	0,0	1,2	-2,3		
0	1	85	0	0	0	641	3019	42	1	2	10	17	0,8	1,2	6,0	6,0	0,0	1,2	-2,4		
0	1	86	0	0	0	619	3036	-5	1	2	10	17	0,8	1,2	6,0	6,0	0,0	1,2	-2,4		
0	1	87	0	0	0	-388	-1916	-5	1	2	6	17	6,0	6,0	6,0	6,0	0,0	1,2	-2,3		
0	1	88	0	0	0	-710	-3522	0	1	3	11	17	6,0	6,0	0,8	1,4	0,0	1,1	-2,3		
0	1	89	0	0	0	-388	-1916	5	1	2	6	17	6,0	6,0	6,0	6,0	0,0	1,2	-2,3		
0	1	90	0	0	0	619	3036	5	1	2	10	17	0,8	1,2	6,0	6,0	0,0	1,2	-2,4		
0	1	91	0	0	0	605	3021	0	1	2	10	17	0,8	1,2	6,0	6,0	0,0	1,2	-2,4		
0	1	92	0	0	0	-382	-1911	0	1	2	6	17	6,0	6,0	6,0	6,0	0,0	1,2	-2,3		
0	1	93	0	0	0	-704	-3521	0	1	3	11	17	6,0	6,0	0,8	1,4	0,0	1,1	-2,3		
0	1	94	0	0	0	-382	-1911	0	1	2	6	17	6,0	6,0	6,0	6,0	0,0	1,2	-2,3		
0	1	95	0	0	0	605	3021	0	1	2	10	17	0,8	1,2	6,0	6,0	0,0	1,2	-2,4		

S.L.U. - AZIONI S.L.V. -VERIFICA PIASTRE - QUOTA: 1 ELEMENTO: 1

Quo N.r	Per N.r	Nodo 3d N.ro	Nx Kg/m	Ny Kg/m	Txy Kg/m	Mx kgm/m	My kgm/m	Mxy kgm/m	εc x *10000	εc y *10000	εf x *10000	εf y *10000	Ax s cmq	Ay s cmq	Ax i cmq	Ay i cmq	Atag cmq	σt kg/cmq	eta mm	Fpunz kg	Apunz cmq
1	1	163	0	0	0	82	2569	-66	0	2	1	17	6,0	1,0	6,0	6,0	0,0		-2,5		
1	1	185	0	0	0	497	2485	0	1	2	8	17	0,8	1,0	6,0	6,0	0,0		-2,5		
1	1	186	0	0	0	272	1358	0	0	2	4	17	6,0	6,0	6,0	6,0	0,0		-2,5		
1	1	187	0	0	0	272	1358	0	0	2	4	17	6,0	6,0	6,0	6,0	0,0		-2,5		
1	1	188	0	0	0	497	2485	0	1	2	8	17	0,8	1,0	6,0	6,0	0,0		-2,5		
1	1	189	0	0	0	272	1358	0	0	2	4	17	6,0	6,0	6,0	6,0	0,0		-2,5		
1	1	190	0	0	0	272	1358	0	0	2	4	17	6,0	6,0	6,0	6,0	0,0		-2,5		
1	1	191	0	0	0	497	2485	0	1	2	8	17	0,8	1,0	6,0	6,0	0,0		-2,5		
1	1	192	0	0	0	272	1358	0	0	2	4	17	6,0	6,0	6,0	6,0	0,0		-2,5		
1	1	193	0	0	0	272	1358	0	0	2	4	17	6,0	6,0	6,0	6,0	0,0		-2,5		
1	1	194	0	0	0	497	2485	0	1	2	8	17	0,8	1,0	6,0	6,0	0,0		-2,5		
1	1	195	0	0	0	272	1358	0	0	2	4	17	6,0	6,0	6,0	6,0	0,0		-2,5		
1	1	196	0	0	0	276	1361	-4	0	2	4	17	6,0	6,0	6,0	6,0	0,0		-2,5		
1	1	197	0	0	0	501	2485	0	1	2	8	17	0,8	1,0	6,0	6,0	0,0		-2,5		
1	1	198	0	0	0	276	1361	4	0	2	4	17	6,0	6,0	6,0	6,0	0,0		-2,5		
1	1	199	0	0	0	312	1367	-23	0	2	5	17	6,0	6,0	6,0	6,0	0,0		-2,5		
1	1	200	0	0	0	534	2456	0	1	2	8	17	0,8	1,0	6,0	6,0	0,0		-2,5		
1	1	201	0	0	0	312	1367	23	0	2	5	17	6,0	6,0	6,0	6,0	0,0		-2,5		
1	1	202	0	0	0	204	1486	104	0	2	3	17	6,0	6,0	6,0	6,0	0,0		-2,5		
1	1	203	0	0	0	184	2540	0	0	2	3	17	6,0	1,0	6,0	6,0	0,0		-2,5		
1	1	204	0	0	0	204	1486	-104	0	2	3	17	6,0	6,0	6,0	6,0	0,0		-2,5		

S.L.U. - AZIONI S.L.V. -VERIFICA SHELLS - QUOTA: 1 ELEMENTO: 1

Gr.Q N.ro	Gen N.r	Nodo 3d N.ro	Nx Kg/m	Ny Kg/m	Txy Kg/m	Mx kgm/m	My kgm/m	Mxy kgm/m	εc x *10000	εc y *10000	εf x *10000	εf y *10000	Ax s. cmq	Ay s. cmq	Ax i. cmq	Ay i. cmq	Atag. cmq	σt kg/cmq	eta mm
1	1	1	-517	-2586	774	-536	-2615	16	1	2	7	16	4,0	4,0	4,0	4,0	0,1	1,19	-2,4
1	1	113	-378	-1886	1024	188	900	10	0	1	2	9	4,0	4,0	4,0	4,0	0,1		-2,4
1	1	114	-377	-1880	909	189	901	11	0	1	2	9	4,0	4,0	4,0	4,0	0,1		-2,4
1	1	115	-540	-2700	1153	-334	-1643	7	0	2	4	18	4,0	4,0	4,0	4,0	0,1		-2,4
1	1	116	-541	-2703	1106	-337	-1657	7	0	2	4	18	4,0	4,0	4,0	4,0	0,1		-2,4
1	1	117	-541	-2706	1026	-340	-1673	7	0	2	4	22	4,0	4,0	4,0	4,0	0,1		-2,4
1	1	118	-376	-1874	755	189	903	11	0	1	2	9	4,0	4,0	4,0	4,0	0,1		-2,4
1	1	119	-357	-1866	559	191	907	12	0	1	2	9	4,0	4,0	4,0	4,0	0,1		-2,4
1	1	120	-239	-1886	321	202	900	13	0	1	3	9	4,0	4,0	4,0	4,0	0,0		-2,4
1	1	121	-525	-1760	193	211	919	14	0	1	2	9	4,0	4,0	4,0	4,0	0,0		-2,4
1	1	122	-543	-2715	757	-347	-1711	6	0	4	4	44	4,0	4,0	4,0	4,0	0,1		-2,4
1	1	123	-543	-2714	567	-352	-1739	5	0	5	4	91	4,0	4,0	4,0	4,0	0,1		-2,4
1	1	124	-570	-2848	336	-354	-1764	-1	0	5	4	86	4,0	4,0	4,0	4,0	0,0		-2,4

S.L.U. - AZIONI S.L.V. -VERIFICA SHELLS - QUOTA: 1 ELEMENTO: 2

Gr.Q N.ro	Gen N.r	Nodo 3d N.ro	Nx Kg/m	Ny Kg/m	Txy Kg/m	Mx kgm/m	My kgm/m	Mxy kgm/m	εc x *10000	εc y	εf x *10000	εf y	Ax s. cmq	Ay s. cmq	Ax i. cmq	Ay i. cmq	Atag. cmq	σt kg/cmq	eta mm
1	2	3	-517	-2586	774	536	2615	-16	1	2	7	16	4,0	4,0	4,0	4,0	0,1	1,19	-2,4
1	2	142	-378	-1886	1024	-188	-900	-10	0	1	2	9	4,0	4,0	4,0	4,0	0,1		-2,4
1	2	143	-377	-1880	909	-189	-901	-11	0	1	2	9	4,0	4,0	4,0	4,0	0,1		-2,4
1	2	144	-540	-2700	1153	334	1643	-7	0	2	4	18	4,0	4,0	4,0	4,0	0,1		-2,4
1	2	145	-541	-2703	1106	337	1657	-7	0	2	4	18	4,0	4,0	4,0	4,0	0,1		-2,4
1	2	146	-541	-2706	1026	340	1673	-7	0	2	4	22	4,0	4,0	4,0	4,0	0,1		-2,4
1	2	147	-376	-1874	755	-189	-903	-11	0	1	2	9	4,0	4,0	4,0	4,0	0,1		-2,4
1	2	148	-357	-1866	559	-191	-907	-12	0	1	2	9	4,0	4,0	4,0	4,0	0,1		-2,4
1	2	149	-239	-1886	321	-202	-900	-13	0	1	3	9	4,0	4,0	4,0	4,0	0,0		-2,4
1	2	150	-525	-1760	193	-211	-919	-14	0	1	2	9	4,0	4,0	4,0	4,0	0,0		-2,4
1	2	151	-543	-2715	757	347	1711	-6	0	4	4	44	4,0	4,0	4,0	4,0	0,1		-2,4
1	2	152	-543	-2714	567	352	1739	-5	0	5	4	91	4,0	4,0	4,0	4,0	0,1		-2,4
1	2	153	-570	-2848	336	354	1764	1	0	5	4	86	4,0	4,0	4,0	4,0	0,0		-2,4

RELAZIONE GEOTECNICA

Sono illustrati con la presente i risultati dei calcoli che riguardano il progetto delle armature, la verifica delle tensioni di lavoro dei materiali e del terreno.

• NORMATIVA DI RIFERIMENTO

I calcoli sono condotti nel pieno rispetto della normativa vigente e, in particolare, la normativa cui viene fatto riferimento nelle fasi di calcolo, verifica e progettazione è costituita dalle *Norme Tecniche per le Costruzioni*, emanate con il D.M. 14/01/2008 pubblicato nel suppl. 30 G.U. 29 del 4/02/2008, nonché la Circolare del Ministero Infrastrutture e Trasporti del 2 Febbraio 2009, n. 617 "*Istruzioni per l'applicazione delle nuove norme tecniche per le costruzioni*".

Per il calcolo delle strutture in oggetto si adotteranno i criteri della Geotecnica e della Scienza delle Costruzioni.

• CAPACITÀ PORTANTE DI FONDAZIONI SUPERFICIALI

La verifica della capacità portante consiste nel confronto tra la pressione verticale di esercizio in fondazione e la pressione limite per il terreno, valutata secondo *Brinch-Hansen*:

$$q_{lim} = q\ Nq\ Yq\ iq\ dq\ bq\ gq\ sq + c\ Nc\ Yc\ ic\ dc\ bc\ gc\ sc + \frac{1}{2}\ G\ B'\ Ng\ Yg\ ig\ bg\ sg$$

dove

Caratteristiche geometriche della fondazione:

q = *carico sul piano di fondazione*
B = *lato minore della fondazione*
L = *lato maggiore della fondazione*
D = *profondità della fondazione*
α = *inclinazione base della fondazione*
G = *peso specifico del terreno*
B' = *larghezza di fondazione ridotta = B - 2 eB*
L' = *lunghezza di fondazione ridotta = L - 2 eL*

Caratteristiche di carico sulla fondazione:

H = *risultante delle forze orizzontali*
N = *risultante delle forze verticali*
eB = *eccentricità del carico verticale lungo B*
eL = *eccentricità del carico verticale lungo L*
FhB = *forza orizzontale lungo B*
FhL = *forza orizzontale lungo L*

Caratteristiche del terreno di fondazione:

β = *inclinazione terreno a valle*
c = cu = *coesione non drenata (condizioni U)*
c = c' = *coesione drenata (condizioni D)*
Γ = *peso specifico apparente (condizioni U)*
$\Gamma = \Gamma'$ = *peso specifico sommerso (condizioni D)*
$\phi = 0$ = *angolo di attrito interno (condizioni U)*
$\phi = \phi'$ = *angolo di attrito interno (condizioni D)*

Fattori di capacità portante:

$$Nq = \tan^2\left(\frac{\pi}{4} + \frac{\phi}{2}\right)\exp(\pi + \tan\phi) \qquad \textit{(Prandtl-Caquot-Meyerhof)}$$

$Ng = 2(Nq+1)\tan\phi$ (*Vesic*)

$Nc = \dfrac{Nq-1}{\tan\phi}$ in condizioni D (*Reissner-Meyerhof*)

$Nc = 5{,}14$ in condizioni U

Indici di rigidezza (condizioni D):

$Ir = \dfrac{G}{c'+q'\tan\phi}$ = indice di rigidezza

q' = pressione litostatica efficace alla profondità $D+\dfrac{B}{2}$

$G = \dfrac{E}{2(1+\mu)}$ = modulo elastico tangenziale

E = modulo elastico normale

μ =coefficiente di *Poisson*

$Icr = \dfrac{1}{2}\exp\left[\dfrac{3{,}3-0{,}45\dfrac{B}{L}}{\tan(45-\dfrac{\phi'}{2})}\right]$ = indice di rigidezza critico

Coefficienti di punzonamento (*Vesic*):

$Yq = Yg = \exp\left[\left(0{,}6\dfrac{B}{L}-4{,}4\right)\tan\phi'+\dfrac{3{,}07\sin\phi'\log(2Ir)}{1+\sin\phi'}\right]$ in condizioni drenate, per Ir ≤ Icr

$Yc = Yq - \dfrac{1-Yq}{Nq\times\tan\phi'}$

Coefficienti di inclinazione del carico (*Vesic*):

$ig = \left(\dfrac{1-H}{N+B\times L\times c'\times\cot ang\phi'}\right)^{m+1}$

$iq = \left(\dfrac{1-H}{N+B\times L\times c'\times\cot\phi'}\right)^{m}$

$ic = iq - \dfrac{1-iq}{Nc\times\tan\phi'}$ in condizioni D

$ic = 1-\dfrac{m\times H}{B\times L\times cu\times Nc}$ in condizioni U

essendo:

$m = mB\cos^2\Theta + mLsin^2\Theta$

$mB = \dfrac{2+\dfrac{B'}{L'}}{1+\dfrac{B'}{L'}}$ $mL = \dfrac{2+\dfrac{L'}{B'}}{1+\dfrac{L'}{B'}}$ $\Theta = \tan^{-1}\dfrac{Fh\times B}{Fh\times L}$

Coefficienti di affondamento del piano di posa (*Brinch-Hansen*):

$dq = 1+2\tan\phi(1-sin\phi)^2\,\mathrm{arctg}\dfrac{D}{B'}$ per D > B'

$dq = 1+2\dfrac{D}{B'}\tan\phi(1-sin\phi)^2$ per D ≤ B'

$dc = dq - \dfrac{1-dq}{Nc\times\tan\phi}$ in condizioni D

$$dc = 1 + 0{,}4 arc\tan\frac{D}{B'}$$ per D > B' in condizioni U

$$dc = 1 + 0{,}4\frac{D}{B'}$$ per D ≤ B' in condizioni U

Coefficienti di inclinazione del piano di posa:

$$bg = \exp(-2{,}7\alpha\tan\phi)$$

$$bc = bq = \exp(-2\alpha\tan\phi)$$ in condizioni D

$$bc = 1 - \frac{\alpha}{147}$$ in condizioni U

$$bq = 1$$ in condizioni U)

Coefficienti di inclinazione del terreno di fondazione:

$$gc = gq = \sqrt{1 - 0{,}5\tan\beta}$$ in condizioni D

$$gc = 1 - \frac{\beta}{147}$$ in condizioni U

$$gq = 1$$ in condizioni U

Coefficienti di forma (*De Beer*):

$$sg = 1 - 0{,}4\frac{B'}{L'}$$

$$sq = 1 + \frac{B'}{L'}\tan\phi$$

$$sc = 1 + \frac{B'}{L'}\frac{Nq}{Nc}$$

L'azione del sisma si traduce in accelerazioni nel sottosuolo (effetto cinematico) e nella fondazione, per l'azione delle forze d'inerzia generate nella struttura in elevazione (effetto inerziale). Tali effetti possono essere portati in conto mediante l'introduzione di coefficienti sismici rispettivamente denominati Khi e Igk, il primo definito dal rapporto tra le componenti orizzontale e verticale dei carichi trasmessi in fondazione ed il secondo funzione dell'accelerazione massima attesa al sito. L'effetto inerziale produce variazioni di tutti i coefficienti di capacità portante del carico limite in funzione del coefficiente sismico Khi e viene portato in conto impiegando le formule comunemente adottate per calcolare i coefficienti correttivi del carico limite in funzione dell'inclinazione, rispetto alla verticale, del carico agente sul piano di posa. Nel caso in cui sia stato attivato il flag per tener conto degli effetti cinematici il valore Igk modifica invece il solo coefficiente Ng; il fattore Ng viene infatti moltiplicato sia per il coefficiente correttivo dell'effetto inerziale, sia per il coefficiente correttivo per l'effetto cinematico.

- **CAPACITÀ PORTANTE DI FONDAZIONI SU PALI**

a) Pali resistenti a compressione

Il carico ultimo del palo a compressione risulta:

Qlim = Qpunta + Qlater - Ppalo - Pattr_neg

Qpunta: RESISTENZA ALLA PUNTA

- In terreni coesivi in condizioni non drenate:

$$\text{Qpunta} = (Cup \times Nc + \sigma_v) \times Ap \times Rc$$

essendo

Cup = coesione non drenata terreno alla quota della punta

Nc = coeff. di capacità portante = 9
σ_v = tensione verticale totale in punta
Ap = area della punta del palo
Rc = coeff. di *Meyerhof* per le argille S/C

Rc = $\frac{D+1}{2D+1}$ per pali trivellati Rc = $\frac{D+0,5}{2D}$ per pali infissi

D = diametro del palo

- In terreni coesivi in condizioni drenate (secondo *Vesic*):

$$\text{Qpunta} = (\mu \times \sigma_v^{'} \times Nq + c' \times Nc) \times Ap$$

essendo

$$\mu = \frac{1+2(1-sin\phi')}{3}$$

$$Nq = \frac{3}{3sin\phi'} \exp\left[\left((\frac{\pi}{2}-\phi')\tan\phi'\right)\tan^2(\frac{\pi}{4}+\frac{\phi'}{2}) \times Irr^{\frac{4sin\phi'}{3(1+sin\phi')}}\right]$$

Irr = indice di rigidezza ridotta

Irr $\approx$ Ir = indice di rigidezza = $\frac{G}{c'+\sigma_v^{'}\tan\phi'}$

G = modulo elastico di taglio

$\sigma_v^{'}$ = tensione verticale efficace in punta

Nc = (Nq - 1) cot ϕ'

- In terreni incoerenti (secondo *Berezantzev*):

$$\text{Qpunta} = \sigma_v^{'} \times \alpha q \times Nq \times Ap$$

essendo

αq = coeff. di riduzione per effetto silos in funzione di L/D
Nq = calcolato con ϕ* secondo *Kishida*:

$\phi^* = \phi' - 3°$ per pali trivellati
$\phi^* = (\phi' + 40°)/2$ per pali infissi

L = lunghezza del palo

Qlater: RESISTENZA LATERALE

- In terreni coesivi in condizioni non drenate:

$$\text{Qlater} = \alpha \times Cum \times As$$

essendo

Cum = coesione non drenata media lungo lo strato
As = area della superficie laterale del palo
α = coeff. riduttivo in funzione delle modalità esecutive:
- per pali infissi:

$\alpha = 1$ per Cu $\leq$ 25 kPa (0,25 kg/cm^2)
α = 1-0,011(Cu-25) per 25 < Cu < 70 kPa
$\alpha = 0,5$ per Cu $\geq$ 70 kPa (0,70 kg/cm^2)

- per pali trivellati:

$\alpha = 0{,}7$	per Cu ≤ 25 kPa (0,25 kg/cm^2)
$\alpha = 0{,}7\text{-}0{,}008(Cu\text{-}25)$	per 25 < Cu < 70 kPa
$\alpha = 0{,}35$	per Cu ≥ 70 kPa (0,70 kg/cm^2)

- In terreni coesivi in condizioni drenate:

$$\text{Qlater} = (1 - sin\phi') \cdot \sigma_v^{'}(z) \cdot \mu \cdot As$$

essendo

$\sigma_v^{'}(z)$ = tensione verticale efficace lungo il fusto del palo

μ = coefficiente di attrito:

μ = tan ϕ'	per pali trivellati
μ = tan (3/4·ϕ')	per pali infissi prefabbricati

- In terreni incoerenti:

$$\text{Qlater} = K \cdot \sigma_v^{'}(z) \cdot \mu \cdot As$$

essendo

$\sigma_v^{'}(z)$ = tensione verticale efficace lungo il fusto del palo

K = coefficiente di spinta:

K = (1 - sin ϕ')	per pali trivellati
K = 1	per pali infissi

μ = coefficiente di attrito:

μ = tanϕ'	per pali trivellati
μ = tan(3/4·ϕ')	per pali infissi prefabbricati

Pp: PESO DEL PALO

Pattr_neg: CARICO DA ATTRITO NEGATIVO

Pattr_neg = 0	in terreni coesivi in condizioni non drenate
Pattr_neg = $As \times \beta \times \sigma_m^{'}$	in terreni incoerenti o coesivi in condizioni drenate

essendo

β = coeff. di *Lambe*

$\sigma_m^{'}$ = pressione verticale efficace media lungo lo strato deformabile

Il carico ammissibile risulta pari a:

$$Qamm = \left(\frac{Qpunta}{\mu_P} + \frac{Qlater - Ppalo - Pattr_neg}{\mu_L} \right) \times Eg$$

dove:

μ_P = coefficiente di sicurezza del palo per resistenza di punta (≥ 3)

μ_L = coefficiente di sicurezza del palo per resistenza laterale (≥ 2,5)
Eg = coefficiente di efficienza dei pali in gruppo:

- in terreni coesivi:

a) per plinti rettangolari (secondo *Converse-La Barre*):

$$Eg = 1 - arc\tan\frac{D}{i}\cdot\frac{(n-1)m+(m-1)n}{90mn}$$

con

m = numero delle file dei pali nel gruppo
n = numero di pali per ciascuna fila
i = interasse fra i pali

b) per plinti triangolari (secondo *Barla*):

$$Eg = 1 - arc\tan\frac{D}{i}\cdot 7.05E-03$$

c) per plinti rettangolari a cinque pali (secondo *Barla*):

$$Eg = 1 - arc\tan\frac{D}{i}\cdot 10.85E-03$$

- in terreni incoerenti:

Eg = 1 per pali infissi
Eg = 2/3 per pali trivellati

b) Pali resistenti a trazione

- Il carico ultimo del palo a trazione vale:

Qlim = Qlater + Ppalo

- Il carico ammissibile risulta invece pari a:

Qamm = Qlim / μL

- **CAPACITÀ PORTANTE DELLE PLATEE**

La verifica agli S.L.U. delle platee di fondazione risulta particolarmente difficoltosa poiché tali fondazioni spesso hanno forme non rettangolari e pertanto non è possibile valutarne la capacità portante attraverso le classiche formule della geotecnica.

Per potere valutare la portanza delle platee si è quindi implementato un tipo di verifica in cui la fondazione viene modellata per intero (potendo essere costituita, nella forma più generale, da travi rovesce, plinti, pali e platee).
In particolare, gli elementi strutturali vengono modellati in campo elastico lineare, mentre il terreno viene modellato come un letto di molle:

a) lineari elastiche e non reagenti a trazione per le platee;
b) molle non lineari elasto-plastiche non reagenti a trazione per le travi *Winkler* ed i plinti diretti.

Per le molle elastiche delle platee viene calcolato anche il limite elastico, al fine di bloccare il calcolo del moltiplicatore dei carichi qualora venga raggiunto tale limite.

Il legame di tipo elastico reagente a sola compressione è ottenuto utilizzando come rigidezza all'origine la costante di *Winkler* del terreno. Il modello così ottenuto è in grado di tenere in conto dell'eterogeneità del terreno in maniera puntuale. Su tale modello viene quindi condotta un'analisi non lineare a controllo di forza immettendo le forze agenti sulla fondazione.

Il calcolo viene interrotto quando le molle delle platee attingono al loro limite elastico o qualora venga raggiunto uno stato di incipiente formazione di cerniere plastiche nelle travi *Winkler*. In corrispondenza a tali eventi viene calcolato il moltiplicatore dei carichi.

- **CALCOLO DEI CEDIMENTI**

Il calcolo viene eseguito sulla base della conoscenza delle tensioni nel sottosuolo.

$$\mu = \int \frac{\sigma(z)}{E} dz$$

essendo

E = modulo elastico o edometrico
$\sigma(z)$ = tensione verticale nel sottosuolo dovuta all'incremento di carico q

La distribuzione delle tensioni verticali viene valutata secondo l'espressione di *Steinbrenner*, considerando la pressione agente uniformemente su una superficie rettangolare di dimensioni B e L:

$$\sigma(z) = \frac{q}{4\pi}\left[\frac{2 \times M \times N \times \sqrt{V} \times (V+1)}{V(V+V1)} + \left| arc\tan \frac{2 \times M \times N \times \sqrt{V}}{V - V1} \right|\right]$$

con:

$M = B / z$
$N = L / z$
$V = M^2 + N^2 + 1$
$V1 = (M \times N)^2$

- **SPECIFICHE CAMPI TABELLA DI STAMPA**

Si riporta di seguito la spiegazione delle sigle usate nella tabella di stampa della stratigrafia del terreno sottostante i plinti.

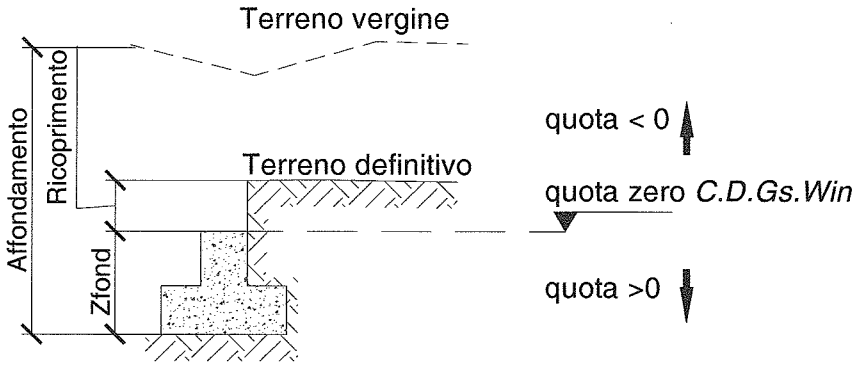

NOTA: La quota zero di *C.D.Gs. Win* coincide con la quota numero zero dell'alberello quote di *C.D.S. Win* ma cambia la convenzione nel segno: infatti in C. D. Gs. le quote sono positive crescenti procedendo verso il basso, mentre in *C. D. S.* le quote sono positive crescenti verso l'alto.

Plinto : *Numero di plinto*

Q.t.v. : *quota terreno vergine*

Q.t.d. : *quota definitiva terreno*

Q.falda : *quota falda*

InclTer : *inclinazione terreno*

Num Str : *Numero dello strato a cui si riferiscono i dati che seguono*

Sp.str. : *Spessore strato. L'ultimo strato ha spessore indefinito, pertanto il relativo dato non viene stampato*

Peso Sp : *peso specifico*

Fi : *angolo di attrito interno*

C' : *coesione drenata*

Cu : *coesione NON drenata*

Mod.El. : *modulo elastico*

Poisson : *coeff. Poisson*

Coeff. Lambe : *coefficiente beta di Lambe*

Gr.Sovr : *grado di sovraconsolidazione*

Mod.Ed. : *modulo edometrico*

- **SPECIFICHE CAMPI TABELLA DI STAMPA**

Si riporta di seguito la spiegazione delle sigle usate nella tabella di stampa della portanza delle fondazioni superficiali (travi *Winkler*, plinti e piastre) in condizioni drenate e non drenate.

Tabella 1: PARAMETRI GEOTECNICI

Trave, Plinto o Piastra	: *Numero elemento*
Infiss	: *Infissione base fondazione dal piano campagna*
Tipo Tabella	: *Tipo di tabella (M1/M2) per i coeff. parziali per i parametri del terreno*
Gamma	: *Peso specifico totale di calcolo*
Fi	: *Angolo di attrito interno di calcolo in gradi*
Coes	: *Coesione drenata di calcolo*
Mod.El.	: *Modulo elastico di calcolo*
Poiss	: *Coefficiente di Poisson*
P base	: *Pressione litostatica base di fondazione in condizioni drenate*
Indice Rigid.	: *Indice di rigidezza*
IndRig Crit.	: *Indice di rigidezza critico*
Cu	: *Coesione non drenata*
Pbase	: *Pressione litostatica base di fondazione in cond. non drenate*

Tabella 2: COEFFICIENTI DI PORTANZA

Trave, Plinto o Piastra	: *Numero elemento*
Nc	: *Coefficiente di portanza di Brinch-Hansen*
Nq	: *Coefficiente di portanza di Brinch-Hansen*
Ng	: *Coefficiente di portanza di Brinch-Hansen*
Gc	: *Coefficiente di inclinazione del terreno*
Gq	: *Coefficiente di inclinazione del terreno*
bc	: *Coefficiente di inclinazione del piano di posa*
bq	: *Coefficiente di inclinazione del piano di posa*
Igk	: *Coefficiente per effetti cinematici*
Comb.Nro	: *Numero della combinazione di carico*
Icv	: *Coefficiente di inclinazione del carico*
Iqv	: *Coefficiente di inclinazione del carico*
Igv	: *Coefficiente di inclinazione del carico*
Dc	: *Coefficiente di affondamento del piano di posa*
Dq	: *Coefficiente di affondamento del piano di posa*
Dg	: *Coefficiente di affondamento del piano di posa*
Sc	: *Coefficiente di forma*
Sq	: *Coefficiente di forma*
Sg	: *Coefficiente di forma*
Psic	: *Coefficiente di punzonamento*
Psiq	: *Coefficiente di punzonamento*
Psig	: *Coefficiente di punzonamento*

Tabella 3: PORTANZA (per Risultanti)

Trave, Plinto o Piastra	: *Numero elemento in numerazione calcolo C.D.Gs. Win*
Asta3d, Filo	: *Identificativo di input*
Comb.	: *Numero della combinazione a cui si riferiscono i dati che seguono*
Bx'	: *Base di fondazione ridotta lungo x per eccentricità*
By'	: *Base di fondazione ridotta lungo y per eccentricità*
GamEf	: *Peso specifico efficace di calcolo*
QlimV	: *Carico limite in condiz. drenate o non drenate comprensivo dei Coeff. Parziali R1/R2/R3*
N	: *Carico verticale agente*
Coeff.Sicur.	: *Minimo tra i rapporti (QlimV/N) tra la condiz. drenata e quella non drenata per la combinazione in esame*

Tra tutte le combinazioni vengono riportati i seguenti dati:

Minimo CoeSic : *Minimo coefficiente di sicurezza*
N/Ar : *Tensione media agente sull' impronta ridotta*
Qlim/Ar : *Tensione limite sull' impronta ridotta*
Status Verifica : *Si possono avere i seguenti messaggi:*

OK *= Verifica soddisfatta*

NONVERIF *= Non verifica nei seguenti casi:*
Coefficiente di sicurezza minore di 1
Se Bx=0 o By=0 per eccentricita' eccessiva dei carichi
Se QlimV=0 per inclinazione dei carichi eccessiva a causa di forze orizzontali elevate

VERIFKO *= Verifica impossibile perche' non si sono potuti calcolare i coefficienti geotecnici (ad es. a causa di una eccessiva eccentricita' dei carichi).*

SCARICA *= Verifica soddisfatta:Impronta non sollecitata o in trazione*

DECOMPR *= Verifica soddisfatta:*
lo sforzo agente sull'elemento è di trazione, ma la risultante dei carichi agenti sul terreno è di debole compressione per effetto del peso proprio dell'elemento stesso.

Tabella 3: PORTANZA (per Tensioni)

Trave, Plinto o Piastra : *Numero elemento in numerazione calcolo C.D.Gs. Win*
Asta3d, Filo : *Identificativo di input*
Comb. : *Numero della combinazione a cui si riferiscono i dati che seguono*
Bx' : *Base di fondazione ridotta lungo x per eccentricità*
By' : *Base di fondazione ridotta lungo y per eccentricità*
GamEf : *Peso specifico efficace di calcolo*
SgmLimV : *Tensione limite in condiz. drenate o non drenate*
SgmTerr : *Tensione elastica massima sul terreno*
Coeff.Sicur. : *Minimo tra i rapporti (SgmLimV/SgmTerr) tra la condiz. drenata e quella non drenata per la combinazione in esame*

Tra tutte le combinazioni vengono riportati i seguenti dati:

Minimo CoeSic : *Minimo coefficiente di sicurezza*
N/Ar : *Tensione media agente sull' impronta ridotta*
Qlim/Ar : *Tensione limite media sull' impronta ridotta (SgmLimV minima)*
Status Verifica : *Si possono avere i seguenti messaggi:*

OK *= Verifica soddisfatta*

NOVERIF *= Non verifica nei seguenti casi:*
Coefficiente di sicurezza minore di 1
Se Bx=0 o By=0 per eccentricita' eccessiva dei carichi
Se SgmLimV=0 per inclinazione dei carichi eccessiva a causa di forze orizzontali elevate

SCARICA *= Impronta non sollecitata o in trazione*

DECOMPR *= Verifica soddisfatta:*
lo sforzo agente sull'elemento è di trazione, ma la risultante dei carichi agenti sul terreno è di debole compressione per effetto del peso proprio dell'elemento stesso.

- **SPECIFICHE CAMPI TABELLA DI STAMPA**

La verifica allo scorrimento delle fondazioni superficiali è stata condotta calcolando la resistenza limite secondo la seguente relazione, che tiene in conto sia il contributo ad attrito che quello coesivo:

$$V_{res} = \frac{N}{\gamma_r} \times \frac{tg\varphi}{\gamma_\varphi} + \frac{A}{\gamma_r} \times \frac{C}{\gamma_C}$$

in cui:

γ_φ, γ_C	: *Coefficienti parziali per i parametri geotecnici (Tabella 6.2.II D.M. 2008)*
γ_r	: *Coefficienti parziali SLU fondazioni superficiali (Tabella 6.4.I D.M. 2008)*

Si riporta di seguito la spiegazione delle sigle usate nella precedente relazione e nella relativa tabella di stampa.

Comb.	: *Numero combinazione a cui si riferisce la verifica*
Tipo Elem.	: *Tipo di elemento strutturale: Trave/Plinto/Piastra*
Elem. N.ro	: *Numero dell'elemento strutturale (numero Travata/Filo/Nodo3D) in base al tipo elemento*
N	: *Scarico verticale*
tg φ/ γ_φ/ γ_r	: *Coefficiente attrito di progetto*
C/ γ_C/ γ_r	: *Adesione di progetto*
Area	: *Area ridotta*
Vres	: *Resistenza allo scorrimento dell' elemento strutturale*
Fh	: *Azione orizzontale trasmessa dall' elemento strutturale*
Verifica Locale	: *Flag di verifica allo scorrimento del singolo elemento. Se l'elemento è collegato al resto della fondazione, la condizione di slittamento del singolo elemento non pregiudica la verifica globale della intera fondazione*
S(Vres)	: *Somma dei contributi resistenti dei vari elementi strutturali*
S(Fh)	: *Somma dei contributi delle azioni orizzontali trasmesse dai vari elementi strutturali*
Verifica Globale	: *Flag di verifica globale allo scorrimento della intera fondazione*

- **SPECIFICHE CAMPI TABELLA DI STAMPA**

Si riporta di seguito la spiegazione delle sigle usate nella tabella di stampa dei cedimenti elastici ed edometrici:

Filo	: *numero del filo fisso in corrispondenza del quale viene calcolato lo stato deformativo*
Comb.	: *numero di combinazione di carico*
Ced.El.	: *cedimento elastico*
Ced.Ed.	: *cedimento edometrico*

Si riporta di seguito la spiegazione delle sigle usate nella tabella di stampa dei cedimenti residui SLD:

Filo	: *numero del filo fisso in corrispondenza del quale viene calcolato lo stato deformativo*
Comb.	: *numero di combinazione di carico*
Ced.El.	: *cedimento elastico SLD*
Kw	: *costante di Winkler (SigTer/CedElSLD)*
Ced.Res.	: *cedimento residuo SLD*

DATI GENERALI

COEFFICIENTI PARZIALI GEOTECNICA		
	TABELLA M1	TABELLA M2
Tangente Resist. Taglio	1,00	1,25
Peso Specifico	1,00	1,00
Coesione Efficace (c'k)	1,00	1,25
Resist. a taglio NON drenata (cuk)	1,00	1,40
Tipo Approccio	Doppia Combinaz.:(A1+M1+R1) e (A2+M1/M2+R2/R3)	
Tipo di fondazione	Su Pali Infissi	

	COEFFICIENTE R1	COEFFICIENTE R2	COEFFICIENTE R3
Capacita' Portante	1,00	1,80	
Scorrimento	1,00	1,10	
Resist. alla Base	1,00	1,45	
Resist. Lat. a Compr.	1,00	1,45	
Resist. Lat. a Traz.	1,00	1,60	
Carichi Trasversali	1,00	1,60	
Fattore di correlazione CSI per il calcolo di Rk pali			1,00

COORDINATE NODI3D PLATEA

IDENT.	POSIZIONE NODO			IDENT.	POSIZIONE NODO			IDENT.	POSIZIONE NODO			IDENT.	POSIZIONE NODO		
Nodo3d N.ro	Coord.X (m)	Coord.Y (m)	Coord.Z (m)	Nodo3d N.ro	Coord.X (m)	Coord.Y (m)	Coord.Z (m)	Nodo3d N.ro	Coord.X (m)	Coord.Y (m)	Coord.Z (m)	Nodo3d N.ro	Coord.X (m)	Coord.Y (m)	Coord.Z (m)
1	0,00	0,00	0,00	2	8,00	0,00	0,00	3	0,00	2,80	0,00	4	8,00	2,80	0,00
5	16,00	0,00	0,00	6	16,00	2,80	0,00	7	24,00	0,00	0,00	8	24,00	2,80	0,00
9	32,00	0,00	0,00	10	32,00	2,80	0,00	21	2,00	0,00	0,00	22	4,00	0,00	0,00
23	6,00	0,00	0,00	24	0,00	0,70	0,00	25	2,00	0,70	0,00	26	4,00	0,70	0,00
27	6,00	0,70	0,00	28	8,00	0,70	0,00	29	0,00	1,40	0,00	30	2,00	1,40	0,00
31	4,00	1,40	0,00	32	6,00	1,40	0,00	33	8,00	1,40	0,00	34	0,00	2,10	0,00
35	2,00	2,10	0,00	36	4,00	2,10	0,00	37	6,00	2,10	0,00	38	8,00	2,10	0,00
39	2,00	2,80	0,00	40	4,00	2,80	0,00	41	6,00	2,80	0,00	42	16,00	0,70	0,00
43	16,00	1,40	0,00	44	16,00	2,10	0,00	45	14,00	0,00	0,00	46	14,00	0,70	0,00
47	14,00	1,40	0,00	48	14,00	2,10	0,00	49	14,00	2,80	0,00	50	12,00	0,00	0,00
51	12,00	0,70	0,00	52	12,00	1,40	0,00	53	12,00	2,10	0,00	54	12,00	2,80	0,00
55	10,00	0,00	0,00	56	10,00	0,70	0,00	57	10,00	1,40	0,00	58	10,00	2,10	0,00
59	10,00	2,80	0,00	60	24,00	0,70	0,00	61	24,00	1,40	0,00	62	24,00	2,10	0,00
63	22,00	0,00	0,00	64	22,00	0,70	0,00	65	22,00	1,40	0,00	66	22,00	2,10	0,00
67	22,00	2,80	0,00	68	20,00	0,00	0,00	69	20,00	0,70	0,00	70	20,00	1,40	0,00
71	20,00	2,10	0,00	72	20,00	2,80	0,00	73	18,00	0,00	0,00	74	18,00	0,70	0,00
75	18,00	1,40	0,00	76	18,00	2,10	0,00	77	18,00	2,80	0,00	78	32,00	0,70	0,00
79	32,00	1,40	0,00	80	32,00	2,10	0,00	81	30,00	0,00	0,00	82	30,00	0,70	0,00
83	30,00	1,40	0,00	84	30,00	2,10	0,00	85	30,00	2,80	0,00	86	28,00	0,00	0,00
87	28,00	0,70	0,00	88	28,00	1,40	0,00	89	28,00	2,10	0,00	90	28,00	2,80	0,00
91	26,00	0,00	0,00	92	26,00	0,70	0,00	93	26,00	1,40	0,00	94	26,00	2,10	0,00
95	26,00	2,80	0,00												

GEOMETRIA PLATEA

Shell N.ro	Nodo 1	Nodo 2	Nodo 3	Nodo 4	Str Nro	Shell N.ro	Nodo 1	Nodo 2	Nodo 3	Nodo 4	Str Nro	Shell N.ro	Nodo 1	Nodo 2	Nodo 3	Nodo 4	Str Nro	Shell N.ro	Nodo 1	Nodo 2	Nodo 3	Nodo 4	Str Nro
1	1	2	4	3	2	2	5	6	4	2	2	3	7	8	6	5	2	4	9	10	8	7	2

STRATIGRAFIA PLATEA

Plat N.ro	Q.t.v. (m)	Q.t.d. (m)	Q.falda (m)	Incl Grd	Kw kg/cmc	Num Str	Sp.str. (m)	Peso Sp kg/mc	Fi' (Grd)	C' kg/cmq	Cu kg/cmq	Mod.El. kg/cmq	Poisson	Gr.Sovr (%)	Mod.Ed. kg/cmq
2	-2,0	-2,4		0	3	1	3,00	2000	24,00	0,00	0,19	300,00	0,25	1	120,00
						2	3,00	2000	24,00	0,00	0,19	300,00	0,25	1	120,00

COMBINAZIONI CARICHI - S.L.V. - A1 / S.L.D.

DESCRIZIONI	1	2	3	4	5	6	7	8	9	10	11	12	13	14	15
PESO STRUTTURALE	1,30	1,00	1,00	1,00	1,00	1,00	1,00	1,00	1,00	1,00	1,00	1,00	1,00	1,00	1,00
PERMAN.NON STRUTTURALE	1,50	1,00	1,00	1,00	1,00	1,00	1,00	1,00	1,00	1,00	1,00	1,00	1,00	1,00	1,00
Var.Bibl.Arch.	1,50	0,80	0,80	0,80	0,80	0,80	0,80	0,80	0,80	0,80	0,80	0,80	0,80	0,80	0,80
Var.Nev.q<1000	1,50	0,00	0,00	0,00	0,00	0,00	0,00	0,00	0,00	0,00	0,00	0,00	0,00	0,00	0,00
Var.Coperture	1,50	0,00	0,00	0,00	0,00	0,00	0,00	0,00	0,00	0,00	0,00	0,00	0,00	0,00	0,00
Corr. Tors. dir. 0	0,00	1,00	-1,00	1,00	-1,00	1,00	-1,00	1,00	-1,00	-1,00	1,00	-1,00	1,00	-1,00	1,00
Corr. Tors. dir. 90	0,00	0,30	0,30	-0,30	-0,30	-0,30	-0,30	0,30	0,30	0,30	0,30	-0,30	-0,30	-0,30	-0,30
SISMA DIREZ. GRD 0	0,00	1,00	1,00	1,00	1,00	1,00	1,00	1,00	1,00	-1,00	-1,00	-1,00	-1,00	-1,00	-1,00
SISMA DIREZ. GRD 90	0,00	0,30	0,30	0,30	0,30	-0,30	-0,30	-0,30	-0,30	0,30	0,30	0,30	0,30	-0,30	-0,30

COMBINAZIONI CARICHI - S.L.V. - A1 / S.L.D.

DESCRIZIONI	16	17	18	19	20	21	22	23	24	25	26	27	28	29	30
PESO STRUTTURALE	1,00	1,00	1,00	1,00	1,00	1,00	1,00	1,00	1,00	1,00	1,00	1,00	1,00	1,00	1,00

COMBINAZIONI CARICHI - S.L.V. - A1 / S.L.D.

DESCRIZIONI	16	17	18	19	20	21	22	23	24	25	26	27	28	29	30
PERMAN.NON STRUTTURALE	1,00	1,00	1,00	1,00	1,00	1,00	1,00	1,00	1,00	1,00	1,00	1,00	1,00	1,00	1,00
Var.Bibl.Arch.	0,80	0,80	0,80	0,80	0,80	0,80	0,80	0,80	0,80	0,80	0,80	0,80	0,80	0,80	0,80
Var.Nev.q<1000	0,00	0,00	0,00	0,00	0,00	0,00	0,00	0,00	0,00	0,00	0,00	0,00	0,00	0,00	0,00
Var.Coperture	0,00	0,00	0,00	0,00	0,00	0,00	0,00	0,00	0,00	0,00	0,00	0,00	0,00	0,00	0,00
Corr. Tors. dir. 0	-1,00	1,00	0,30	-0,30	0,30	-0,30	0,30	-0,30	0,30	-0,30	-0,30	0,30	-0,30	0,30	-0,30
Corr. Tors. dir. 90	0,30	0,30	1,00	1,00	-1,00	-1,00	-1,00	-1,00	1,00	1,00	1,00	1,00	-1,00	-1,00	-1,00
SISMA DIREZ. GRD 0	-1,00	-1,00	0,30	0,30	0,30	0,30	0,30	0,30	0,30	0,30	-0,30	-0,30	-0,30	-0,30	-0,30
SISMA DIREZ. GRD 90	-0,30	-0,30	1,00	1,00	1,00	1,00	-1,00	-1,00	-1,00	-1,00	1,00	1,00	1,00	1,00	-1,00

COMBINAZIONI CARICHI - S.L.V. - A1 / S.L.D.

DESCRIZIONI	31	32	33
PESO STRUTTURALE	1,00	1,00	1,00
PERMAN.NON STRUTTURALE	1,00	1,00	1,00
Var.Bibl.Arch.	0,80	0,80	0,80
Var.Nev.q<1000	0,00	0,00	0,00
Var.Coperture	0,00	0,00	0,00
Corr. Tors. dir. 0	0,30	-0,30	0,30
Corr. Tors. dir. 90	-1,00	1,00	1,00
SISMA DIREZ. GRD 0	-0,30	-0,30	-0,30
SISMA DIREZ. GRD 90	-1,00	-1,00	-1,00

COMBINAZIONI CARICHI - S.L.V. - A2

DESCRIZIONI	1	2	3	4	5	6	7	8	9	10	11	12	13	14	15
PESO STRUTTURALE	1,00	1,00	1,00	1,00	1,00	1,00	1,00	1,00	1,00	1,00	1,00	1,00	1,00	1,00	1,00
PERMAN.NON STRUTTURALE	1,30	1,00	1,00	1,00	1,00	1,00	1,00	1,00	1,00	1,00	1,00	1,00	1,00	1,00	1,00
Var.Bibl.Arch.	1,30	0,80	0,80	0,80	0,80	0,80	0,80	0,80	0,80	0,80	0,80	0,80	0,80	0,80	0,80
Var.Nev.q<1000	1,30	0,00	0,00	0,00	0,00	0,00	0,00	0,00	0,00	0,00	0,00	0,00	0,00	0,00	0,00
Var.Coperture	1,30	0,00	0,00	0,00	0,00	0,00	0,00	0,00	0,00	0,00	0,00	0,00	0,00	0,00	0,00
Corr. Tors. dir. 0	0,00	1,00	-1,00	1,00	-1,00	1,00	-1,00	1,00	-1,00	-1,00	1,00	-1,00	1,00	-1,00	1,00
Corr. Tors. dir. 90	0,00	0,30	0,30	-0,30	-0,30	-0,30	-0,30	0,30	0,30	0,30	0,30	-0,30	-0,30	-0,30	-0,30
SISMA DIREZ. GRD 0	0,00	1,00	1,00	1,00	1,00	1,00	1,00	1,00	1,00	-1,00	-1,00	-1,00	-1,00	-1,00	-1,00
SISMA DIREZ. GRD 90	0,00	0,30	0,30	0,30	0,30	-0,30	-0,30	-0,30	-0,30	0,30	0,30	0,30	0,30	-0,30	-0,30

COMBINAZIONI CARICHI - S.L.V. - A2

DESCRIZIONI	16	17	18	19	20	21	22	23	24	25	26	27	28	29	30
PESO STRUTTURALE	1,00	1,00	1,00	1,00	1,00	1,00	1,00	1,00	1,00	1,00	1,00	1,00	1,00	1,00	1,00
PERMAN.NON STRUTTURALE	1,00	1,00	1,00	1,00	1,00	1,00	1,00	1,00	1,00	1,00	1,00	1,00	1,00	1,00	1,00
Var.Bibl.Arch.	0,80	0,80	0,80	0,80	0,80	0,80	0,80	0,80	0,80	0,80	0,80	0,80	0,80	0,80	0,80
Var.Nev.q<1000	0,00	0,00	0,00	0,00	0,00	0,00	0,00	0,00	0,00	0,00	0,00	0,00	0,00	0,00	0,00
Var.Coperture	0,00	0,00	0,00	0,00	0,00	0,00	0,00	0,00	0,00	0,00	0,00	0,00	0,00	0,00	0,00
Corr. Tors. dir. 0	-1,00	1,00	0,30	-0,30	0,30	-0,30	0,30	-0,30	0,30	-0,30	-0,30	0,30	-0,30	0,30	-0,30
Corr. Tors. dir. 90	0,30	0,30	1,00	1,00	-1,00	-1,00	-1,00	-1,00	1,00	1,00	1,00	1,00	-1,00	-1,00	-1,00
SISMA DIREZ. GRD 0	-1,00	-1,00	0,30	0,30	0,30	0,30	0,30	0,30	0,30	0,30	-0,30	-0,30	-0,30	-0,30	-0,30
SISMA DIREZ. GRD 90	-0,30	-0,30	1,00	1,00	1,00	1,00	-1,00	-1,00	-1,00	-1,00	1,00	1,00	1,00	1,00	-1,00

COMBINAZIONI CARICHI - S.L.V. - A2

DESCRIZIONI	31	32	33
PESO STRUTTURALE	1,00	1,00	1,00
PERMAN.NON STRUTTURALE	1,00	1,00	1,00
Var.Bibl.Arch.	0,80	0,80	0,80
Var.Nev.q<1000	0,00	0,00	0,00
Var.Coperture	0,00	0,00	0,00
Corr. Tors. dir. 0	0,30	-0,30	0,30
Corr. Tors. dir. 90	-1,00	1,00	1,00
SISMA DIREZ. GRD 0	-0,30	-0,30	-0,30
SISMA DIREZ. GRD 90	-1,00	-1,00	-1,00

RISULTANTI SOLLECITAZIONI NODI PLATEE

Nod3d N.ro	Combinazione N.ro		Fz (t)	Nod3d N.ro	Combinazione N.ro		Fz (t)	Nod3d N.ro	Combinazione N.ro		Fz (t)	Nod3d N.ro	Combinazione N.ro		Fz (t)
1		A1 / 1	-4,18	2		A1 / 1	-8,35	3		A1 / 1	-4,18	4		A1 / 1	-8,35
		A2 / 1	-3,45			A2 / 1	-6,89			A2 / 1	-3,45			A2 / 1	-6,89
	X+	A2 / 8	-2,17		X+	A2 / 8	-4,44		X+	A2 / 5	-2,17		X+	A2 / 5	-4,44
	X-	A2 / 17	-2,34		X-	A2 / 17	-4,58		X-	A2 / 12	-2,34		X-	A2 / 12	-4,58
	Y+	A2 / 27	-1,09		Y+	A2 / 27	-2,16		Y+	A2 / 28	-2,92		Y+	A2 / 28	-5,82
	Y-	A2 / 33	-2,92		Y-	A2 / 33	-5,82		Y-	A2 / 30	-1,09		Y-	A2 / 30	-2,16
5		A1 / 1	-8,35	6		A1 / 1	-8,35	7		A1 / 1	-8,35	8		A1 / 1	-8,35
		A2 / 1	-6,89			A2 / 1	-6,89			A2 / 1	-6,89			A2 / 1	-6,89
	X+	A2 / 8	-4,51		X+	A2 / 5	-4,51		X+	A2 / 7	-4,58		X+	A2 / 2	-4,58
	X-	A2 / 17	-4,51		X-	A2 / 12	-4,51		X-	A2 / 14	-4,44		X-	A2 / 11	-4,44
	Y+	A2 / 18	-2,13		Y+	A2 / 21	-5,79		Y+	A2 / 21	-2,16		Y+	A2 / 18	-5,82
	Y-	A2 / 24	-5,79		Y-	A2 / 23	-2,13		Y-	A2 / 23	-5,82		Y-	A2 / 24	-2,16
9		A1 / 1	-4,18	10		A1 / 1	-4,18	21		A1 / 1	-8,35	22		A1 / 1	-8,35
		A2 / 1	-3,45			A2 / 1	-3,45			A2 / 1	-6,89			A2 / 1	-6,89
	X+	A2 / 7	-2,34		X+	A2 / 2	-2,34		X+	A2 / 8	-4,37		X+	A2 / 8	-4,40
	X-	A2 / 14	-2,17		X-	A2 / 11	-2,17		X-	A2 / 17	-4,65		X-	A2 / 17	-4,62
	Y+	A2 / 21	-1,09		Y+	A2 / 18	-2,92		Y+	A2 / 27	-2,18		Y+	A2 / 27	-2,17
	Y-	A2 / 23	-2,92		Y-	A2 / 24	-1,09		Y-	A2 / 33	-5,83		Y-	A2 / 33	-5,83
23		A1 / 1	-8,35	24		A1 / 1	-8,06	25		A1 / 1	-16,15	26		A1 / 1	-16,14
		A2 / 1	-6,89			A2 / 1	-6,66			A2 / 1	-13,35			A2 / 1	-13,34
	X+	A2 / 8	-4,42		X+	A2 / 7	-3,99		X+	A2 / 7	-8,04		X+	A2 / 8	-8,08
	X-	A2 / 17	-4,60		X-	A2 / 14	-4,30		X-	A2 / 14	-8,55		X-	A2 / 17	-8,50
	Y+	A2 / 27	-2,16		Y+	A2 / 28	-3,05		Y+	A2 / 28	-6,08		Y+	A2 / 27	-6,06

RISULTANTI SOLLECITAZIONI NODI PLATEE

Nod3d N.ro	Combinazione N.ro		Fz (t)	Nod3d N.ro	Combinazione N.ro		Fz (t)	Nod3d N.ro	Combinazione N.ro		Fz (t)	Nod3d N.ro	Combinazione N.ro		Fz (t)
	Y-	A2 / 33	-5,82		Y-	A2 / 30	-4,81		Y-	A2 / 30	-9,61		Y-	A2 / 33	-9,59
27		A1 / 1	-16,14	28		A1 / 1	-16,14	29		A1 / 1	-7,90	30		A1 / 1	-15,87
		A2 / 1	-13,34			A2 / 1	-13,34			A2 / 1	-6,53			A2 / 1	-13,11
	X+	A2 / 8	-8,12		X+	A2 / 8	-8,16		X+	A2 / 2	-3,68		X+	A2 / 2	-7,42
	X-	A2 / 17	-8,46		X-	A2 / 17	-8,42		X-	A2 / 10	-3,98		X-	A2 / 10	-7,92
	Y+	A2 / 27	-6,05		Y+	A2 / 27	-6,04		Y+	A2 / 26	-3,87		Y+	A2 / 26	-7,75
	Y-	A2 / 33	-9,58		Y-	A2 / 33	-9,57		Y-	A2 / 30	-3,87		Y-	A2 / 30	-7,75
31		A1 / 1	-15,85	32		A1 / 1	-15,85	33		A1 / 1	-15,85	34		A1 / 1	-8,06
		A2 / 1	-13,10			A2 / 1	-13,10			A2 / 1	-13,10			A2 / 1	-6,66
	X+	A2 / 2	-7,46		X+	A2 / 2	-7,50		X+	A2 / 2	-7,54		X+	A2 / 2	-3,99
	X-	A2 / 10	-7,87		X-	A2 / 10	-7,83		X-	A2 / 10	-7,79		X-	A2 / 11	-4,30
	Y+	A2 / 26	-7,73		Y+	A2 / 26	-7,72		Y+	A2 / 26	-7,71		Y+	A2 / 27	-4,81
	Y-	A2 / 30	-7,73		Y-	A2 / 30	-7,72		Y-	A2 / 30	-7,71		Y-	A2 / 33	-3,05
35		A1 / 1	-16,15	36		A1 / 1	-16,14	37		A1 / 1	-16,14	38		A1 / 1	-16,14
		A2 / 1	-13,35			A2 / 1	-13,34			A2 / 1	-13,34			A2 / 1	-13,34
	X+	A2 / 2	-8,04		X+	A2 / 5	-8,08		X+	A2 / 5	-8,12		X+	A2 / 5	-8,16
	X-	A2 / 11	-8,55		X-	A2 / 12	-8,50		X-	A2 / 12	-8,46		X-	A2 / 12	-8,42
	Y+	A2 / 27	-9,61		Y+	A2 / 28	-9,59		Y+	A2 / 28	-9,58		Y+	A2 / 28	-9,57
	Y-	A2 / 33	-6,08		Y-	A2 / 30	-6,06		Y-	A2 / 30	-6,05		Y-	A2 / 30	-6,04
39		A1 / 1	-8,35	40		A1 / 1	-8,35	41		A1 / 1	-8,35	42		A1 / 1	-16,14
		A2 / 1	-6,89			A2 / 1	-6,89			A2 / 1	-6,89			A2 / 1	-13,34
	X+	A2 / 5	-4,37		X+	A2 / 5	-4,40		X+	A2 / 5	-4,42		X+	A2 / 8	-8,29
	X-	A2 / 12	-4,65		X-	A2 / 12	-4,62		X-	A2 / 12	-4,60		X-	A2 / 17	-8,29
	Y+	A2 / 28	-5,83		Y+	A2 / 28	-5,83		Y+	A2 / 28	-5,82		Y+	A2 / 18	-6,00
	Y-	A2 / 30	-2,18		Y-	A2 / 30	-2,17		Y-	A2 / 30	-2,16		Y-	A2 / 24	-9,53
43		A1 / 1	-15,85	44		A1 / 1	-16,14	45		A1 / 1	-8,35	46		A1 / 1	-16,14
		A2 / 1	-13,10			A2 / 1	-13,34			A2 / 1	-6,89			A2 / 1	-13,34
	X+	A2 / 2	-7,67		X+	A2 / 5	-8,29		X+	A2 / 8	-4,49		X+	A2 / 8	-8,26
	X-	A2 / 10	-7,67		X-	A2 / 12	-8,29		X-	A2 / 17	-4,52		X-	A2 / 17	-8,32
	Y+	A2 / 18	-7,67		Y+	A2 / 20	-9,53		Y+	A2 / 27	-2,14		Y+	A2 / 27	-6,01
	Y-	A2 / 22	-7,67		Y-	A2 / 22	-6,00		Y-	A2 / 33	-5,79		Y-	A2 / 33	-9,54
47		A1 / 1	-15,85	48		A1 / 1	-16,14	49		A1 / 1	-8,35	50		A1 / 1	-8,35
		A2 / 1	-13,10			A2 / 1	-13,34			A2 / 1	-6,89			A2 / 1	-6,89
	X+	A2 / 2	-7,64		X+	A2 / 5	-8,26		X+	A2 / 5	-4,49		X+	A2 / 8	-4,47
	X-	A2 / 10	-7,70		X-	A2 / 12	-8,32		X-	A2 / 12	-4,52		X-	A2 / 17	-4,54
	Y+	A2 / 26	-7,68		Y+	A2 / 28	-9,54		Y+	A2 / 28	-5,79		Y+	A2 / 27	-2,14
	Y-	A2 / 30	-7,68		Y-	A2 / 30	-6,01		Y-	A2 / 30	-2,14		Y-	A2 / 33	-5,80
51		A1 / 1	-16,14	52		A1 / 1	-15,85	53		A1 / 1	-16,14	54		A1 / 1	-8,35
		A2 / 1	-13,34			A2 / 1	-13,10			A2 / 1	-13,34			A2 / 1	-6,89
	X+	A2 / 8	-8,23		X+	A2 / 2	-7,61		X+	A2 / 5	-8,23		X+	A2 / 5	-4,47
	X-	A2 / 17	-8,35		X-	A2 / 10	-7,73		X-	A2 / 12	-8,35		X-	A2 / 12	-4,54
	Y+	A2 / 27	-6,02		Y+	A2 / 26	-7,69		Y+	A2 / 28	-9,55		Y+	A2 / 28	-5,80
	Y-	A2 / 33	-9,55		Y-	A2 / 30	-7,69		Y-	A2 / 30	-6,02		Y-	A2 / 30	-2,14
55		A1 / 1	-8,35	56		A1 / 1	-16,14	57		A1 / 1	-15,85	58		A1 / 1	-16,14
		A2 / 1	-6,89			A2 / 1	-13,34			A2 / 1	-13,10			A2 / 1	-13,34
	X+	A2 / 8	-4,46		X+	A2 / 8	-8,20		X+	A2 / 2	-7,57		X+	A2 / 5	-8,20
	X-	A2 / 17	-4,56		X-	A2 / 17	-8,39		X-	A2 / 10	-7,76		X-	A2 / 12	-8,39
	Y+	A2 / 27	-2,15		Y+	A2 / 27	-6,03		Y+	A2 / 26	-7,70		Y+	A2 / 28	-9,56
	Y-	A2 / 33	-5,81		Y-	A2 / 33	-9,56		Y-	A2 / 30	-7,70		Y-	A2 / 30	-6,03
59		A1 / 1	-8,35	60		A1 / 1	-16,14	61		A1 / 1	-15,85	62		A1 / 1	-16,14
		A2 / 1	-6,89			A2 / 1	-13,34			A2 / 1	-13,10			A2 / 1	-13,34
	X+	A2 / 5	-4,46		X+	A2 / 7	-8,42		X+	A2 / 2	-7,79		X+	A2 / 2	-8,42
	X-	A2 / 12	-4,56		X-	A2 / 14	-8,16		X-	A2 / 10	-7,54		X-	A2 / 11	-8,16
	Y+	A2 / 28	-5,81		Y+	A2 / 21	-6,04		Y+	A2 / 18	-7,71		Y+	A2 / 18	-9,57
	Y-	A2 / 30	-2,15		Y-	A2 / 23	-9,57		Y-	A2 / 22	-7,71		Y-	A2 / 24	-6,04
63		A1 / 1	-8,35	64		A1 / 1	-16,14	65		A1 / 1	-15,85	66		A1 / 1	-16,14
		A2 / 1	-6,89			A2 / 1	-13,34			A2 / 1	-13,10			A2 / 1	-13,34
	X+	A2 / 7	-4,56		X+	A2 / 7	-8,39		X+	A2 / 2	-7,76		X+	A2 / 2	-8,39
	X-	A2 / 14	-4,46		X-	A2 / 14	-8,20		X-	A2 / 10	-7,57		X-	A2 / 11	-8,20
	Y+	A2 / 21	-2,15		Y+	A2 / 21	-6,03		Y+	A2 / 18	-7,70		Y+	A2 / 18	-9,56
	Y-	A2 / 23	-5,81		Y-	A2 / 23	-9,56		Y-	A2 / 22	-7,70		Y-	A2 / 24	-6,03
67		A1 / 1	-8,35	68		A1 / 1	-8,35	69		A1 / 1	-16,14	70		A1 / 1	-15,85
		A2 / 1	-6,89			A2 / 1	-6,89			A2 / 1	-13,34			A2 / 1	-13,10
	X+	A2 / 2	-4,56		X+	A2 / 7	-4,54		X+	A2 / 7	-8,35		X+	A2 / 2	-7,73
	X-	A2 / 11	-4,46		X-	A2 / 14	-4,47		X-	A2 / 14	-8,23		X-	A2 / 10	-7,61
	Y+	A2 / 18	-5,81		Y+	A2 / 21	-2,14		Y+	A2 / 21	-6,02		Y+	A2 / 18	-7,69
	Y-	A2 / 24	-2,15		Y-	A2 / 23	-5,80		Y-	A2 / 23	-9,55		Y-	A2 / 22	-7,69
71		A1 / 1	-16,14	72		A1 / 1	-8,35	73		A1 / 1	-8,35	74		A1 / 1	-16,14
		A2 / 1	-13,34			A2 / 1	-6,89			A2 / 1	-6,89			A2 / 1	-13,34
	X+	A2 / 2	-8,35		X+	A2 / 2	-4,54		X+	A2 / 7	-4,52		X+	A2 / 7	-8,32

RISULTANTI SOLLECITAZIONI NODI PLATEE

Nod3d N.ro	Combinazione N.ro		Fz (t)	Nod3d N.ro	Combinazione N.ro		Fz (t)	Nod3d N.ro	Combinazione N.ro		Fz (t)	Nod3d N.ro	Combinazione N.ro		Fz (t)
	X-	A2 / 11	-8,23		X-	A2 / 11	-4,47		X-	A2 / 14	-4,49		X-	A2 / 14	-8,26
	Y+	A2 / 18	-9,55		Y+	A2 / 18	-5,80		Y+	A2 / 21	-2,14		Y+	A2 / 21	-6,01
	Y-	A2 / 24	-6,02		Y-	A2 / 24	-2,14		Y-	A2 / 23	-5,79		Y-	A2 / 23	-9,54
75		A1 / 1	-15,85	76		A1 / 1	-16,14	77		A1 / 1	-8,35	78		A1 / 1	-8,06
		A2 / 1	-13,10			A2 / 1	-13,34			A2 / 1	-6,89			A2 / 1	-6,66
	X+	A2 / 2	-7,70		X+	A2 / 2	-8,32		X+	A2 / 2	-4,52		X+	A2 / 8	-4,30
	X-	A2 / 10	-7,64		X-	A2 / 11	-8,26		X-	A2 / 11	-4,49		X-	A2 / 17	-3,99
	Y+	A2 / 18	-7,68		Y+	A2 / 18	-9,54		Y+	A2 / 18	-5,79		Y+	A2 / 18	-3,05
	Y-	A2 / 22	-7,68		Y-	A2 / 24	-6,01		Y-	A2 / 24	-2,14		Y-	A2 / 24	-4,81
79		A1 / 1	-7,91	80		A1 / 1	-8,06	81		A1 / 1	-8,35	82		A1 / 1	-16,15
		A2 / 1	-6,54			A2 / 1	-6,66			A2 / 1	-6,89			A2 / 1	-13,34
	X+	A2 / 2	-3,98		X+	A2 / 5	-4,30		X+	A2 / 7	-4,65		X+	A2 / 8	-8,55
	X-	A2 / 10	-3,68		X-	A2 / 12	-3,99		X-	A2 / 14	-4,37		X-	A2 / 17	-8,04
	Y+	A2 / 18	-3,87		Y+	A2 / 21	-4,81		Y+	A2 / 21	-2,18		Y+	A2 / 18	-6,08
	Y-	A2 / 22	-3,87		Y-	A2 / 23	-3,05		Y-	A2 / 23	-5,83		Y-	A2 / 24	-9,60
83		A1 / 1	-15,86	84		A1 / 1	-16,15	85		A1 / 1	-8,35	86		A1 / 1	-8,35
		A2 / 1	-13,11			A2 / 1	-13,34			A2 / 1	-6,89			A2 / 1	-6,89
	X+	A2 / 2	-7,92		X+	A2 / 5	-8,55		X+	A2 / 2	-4,65		X+	A2 / 7	-4,62
	X-	A2 / 10	-7,42		X-	A2 / 12	-8,04		X-	A2 / 11	-4,37		X-	A2 / 14	-4,40
	Y+	A2 / 18	-7,74		Y+	A2 / 21	-9,60		Y+	A2 / 18	-5,83		Y+	A2 / 21	-2,17
	Y-	A2 / 22	-7,74		Y-	A2 / 23	-6,08		Y-	A2 / 24	-2,18		Y-	A2 / 23	-5,83
87		A1 / 1	-16,14	88		A1 / 1	-15,85	89		A1 / 1	-16,14	90		A1 / 1	-8,35
		A2 / 1	-13,34			A2 / 1	-13,10			A2 / 1	-13,34			A2 / 1	-6,89
	X+	A2 / 7	-8,50		X+	A2 / 2	-7,87		X+	A2 / 2	-8,50		X+	A2 / 2	-4,62
	X-	A2 / 14	-8,08		X-	A2 / 10	-7,46		X-	A2 / 11	-8,08		X-	A2 / 11	-4,40
	Y+	A2 / 21	-6,06		Y+	A2 / 18	-7,73		Y+	A2 / 18	-9,59		Y+	A2 / 18	-5,83
	Y-	A2 / 23	-9,59		Y-	A2 / 22	-7,73		Y-	A2 / 24	-6,06		Y-	A2 / 24	-2,17
91		A1 / 1	-8,35	92		A1 / 1	-16,14	93		A1 / 1	-15,85	94		A1 / 1	-16,14
		A2 / 1	-6,89			A2 / 1	-13,34			A2 / 1	-13,10			A2 / 1	-13,34
	X+	A2 / 7	-4,60		X+	A2 / 7	-8,46		X+	A2 / 2	-7,83		X+	A2 / 2	-8,46
	X-	A2 / 14	-4,42		X-	A2 / 14	-8,12		X-	A2 / 10	-7,50		X-	A2 / 11	-8,12
	Y+	A2 / 21	-2,16		Y+	A2 / 21	-6,05		Y+	A2 / 18	-7,72		Y+	A2 / 18	-9,58
	Y-	A2 / 23	-5,82		Y-	A2 / 23	-9,58		Y-	A2 / 22	-7,72		Y-	A2 / 24	-6,05
95		A1 / 1	-8,35												
		A2 / 1	-6,89												
	X+	A2 / 2	-4,60												
	X-	A2 / 11	-4,42												
	Y+	A2 / 18	-5,82												
	Y-	A2 / 24	-2,16												

PARAMETRI GEOTECNICI PIASTRE WINKLER

IDENTIFICATIVO				CONDIZIONE DRENATA							NON DRENATA	
Piast N.ro	Infiss m	Tipo Tabel	Gamma kg/mc	Fi' Grd	C' kg/cmq	Mod.El kg/cmq	Poiss on	P base kg/cmq	Indice Rigid.	IndRig Crit.	Cu kg/cmq	P base kg/cmq
1	2,80	M1	2000	24,00	0,00	300,00	0,25	0,56	435,31	40,26	0,19	0,56
		M2	2000	19,61	0,00	300,00	0,25	0,56	544,13	28,43	0,14	0,56
2	2,80	M1	2000	24,00	0,00	300,00	0,25	0,56	418,73	40,26	0,19	0,56
		M2	2000	19,61	0,00	300,00	0,25	0,56	523,42	28,43	0,14	0,56
3	2,80	M1	2000	24,00	0,00	300,00	0,25	0,56	435,31	40,26	0,19	0,56
		M2	2000	19,61	0,00	300,00	0,25	0,56	544,13	28,43	0,14	0,56
4	2,80	M1	2000	24,00	0,00	300,00	0,25	0,56	418,73	40,26	0,19	0,56
		M2	2000	19,61	0,00	300,00	0,25	0,56	523,42	28,43	0,14	0,56
5	2,80	M1	2000	24,00	0,00	300,00	0,25	0,56	418,73	40,26	0,19	0,56
		M2	2000	19,61	0,00	300,00	0,25	0,56	523,42	28,43	0,14	0,56
6	2,80	M1	2000	24,00	0,00	300,00	0,25	0,56	418,73	40,26	0,19	0,56
		M2	2000	19,61	0,00	300,00	0,25	0,56	523,42	28,43	0,14	0,56
7	2,80	M1	2000	24,00	0,00	300,00	0,25	0,56	418,73	40,26	0,19	0,56
		M2	2000	19,61	0,00	300,00	0,25	0,56	523,42	28,43	0,14	0,56

PARAMETRI GEOTECNICI PIASTRE WINKLER												
IDENTIFICATIVO				CONDIZIONE DRENATA							NON DRENATA	
Piast N.ro	Infiss m	Tipo Tabel	Gamma kg/mc	Fi' Grd	C' kg/cmq	Mod.El kg/cmq	Poiss on	P base kg/cmq	Indice Rigid.	IndRig Crit.	Cu kg/cmq	P base kg/cmq
8	2,80	M1	2000	24,00	0,00	300,00	0,25	0,56	418,73	40,26	0,19	0,56
		M2	2000	19,61	0,00	300,00	0,25	0,56	523,42	28,43	0,14	0,56
9	2,80	M1	2000	24,00	0,00	300,00	0,25	0,56	435,31	40,26	0,19	0,56
		M2	2000	19,61	0,00	300,00	0,25	0,56	544,13	28,43	0,14	0,56
10	2,80	M1	2000	24,00	0,00	300,00	0,25	0,56	435,31	40,26	0,19	0,56
		M2	2000	19,61	0,00	300,00	0,25	0,56	544,13	28,43	0,14	0,56
11	2,80	M1	2000	24,00	0,00	300,00	0,25	0,56	418,73	40,26	0,19	0,56
		M2	2000	19,61	0,00	300,00	0,25	0,56	523,42	28,43	0,14	0,56
12	2,80	M1	2000	24,00	0,00	300,00	0,25	0,56	418,73	40,26	0,19	0,56
		M2	2000	19,61	0,00	300,00	0,25	0,56	523,42	28,43	0,14	0,56
13	2,80	M1	2000	24,00	0,00	300,00	0,25	0,56	418,73	40,26	0,19	0,56
		M2	2000	19,61	0,00	300,00	0,25	0,56	523,42	28,43	0,14	0,56
14	2,80	M1	2000	24,00	0,00	300,00	0,25	0,56	418,73	40,26	0,19	0,56
		M2	2000	19,61	0,00	300,00	0,25	0,56	523,42	28,43	0,14	0,56
15	2,80	M1	2000	24,00	0,00	300,00	0,25	0,56	397,34	40,26	0,19	0,56
		M2	2000	19,61	0,00	300,00	0,25	0,56	496,68	28,43	0,14	0,56
16	2,80	M1	2000	24,00	0,00	300,00	0,25	0,56	397,34	40,26	0,19	0,56
		M2	2000	19,61	0,00	300,00	0,25	0,56	496,68	28,43	0,14	0,56
17	2,80	M1	2000	24,00	0,00	300,00	0,25	0,56	397,34	40,26	0,19	0,56
		M2	2000	19,61	0,00	300,00	0,25	0,56	496,68	28,43	0,14	0,56
18	2,80	M1	2000	24,00	0,00	300,00	0,25	0,56	397,34	40,26	0,19	0,56
		M2	2000	19,61	0,00	300,00	0,25	0,56	496,68	28,43	0,14	0,56
19	2,80	M1	2000	24,00	0,00	300,00	0,25	0,56	418,73	40,26	0,19	0,56
		M2	2000	19,61	0,00	300,00	0,25	0,56	523,42	28,43	0,14	0,56
20	2,80	M1	2000	24,00	0,00	300,00	0,25	0,56	397,34	40,26	0,19	0,56
		M2	2000	19,61	0,00	300,00	0,25	0,56	496,68	28,43	0,14	0,56
21	2,80	M1	2000	24,00	0,00	300,00	0,25	0,56	397,34	40,26	0,19	0,56
		M2	2000	19,61	0,00	300,00	0,25	0,56	496,68	28,43	0,14	0,56
22	2,80	M1	2000	24,00	0,00	300,00	0,25	0,56	397,34	40,26	0,19	0,56
		M2	2000	19,61	0,00	300,00	0,25	0,56	496,68	28,43	0,14	0,56
23	2,80	M1	2000	24,00	0,00	300,00	0,25	0,56	397,34	40,26	0,19	0,56
		M2	2000	19,61	0,00	300,00	0,25	0,56	496,68	28,43	0,14	0,56
24	2,80	M1	2000	24,00	0,00	300,00	0,25	0,56	418,73	40,26	0,19	0,56
		M2	2000	19,61	0,00	300,00	0,25	0,56	523,42	28,43	0,14	0,56
25	2,80	M1	2000	24,00	0,00	300,00	0,25	0,56	397,34	40,26	0,19	0,56
		M2	2000	19,61	0,00	300,00	0,25	0,56	496,68	28,43	0,14	0,56
26	2,80	M1	2000	24,00	0,00	300,00	0,25	0,56	397,34	40,26	0,19	0,56
		M2	2000	19,61	0,00	300,00	0,25	0,56	496,68	28,43	0,14	0,56
27	2,80	M1	2000	24,00	0,00	300,00	0,25	0,56	397,34	40,26	0,19	0,56

PARAMETRI GEOTECNICI PIASTRE WINKLER												
IDENTIFICATIVO				CONDIZIONE DRENATA							NON DRENATA	
Piast N.ro	Infiss m	Tipo Tabel	Gamma kg/mc	Fi' Grd	C' kg/cmq	Mod.El kg/cmq	Poiss on	P base kg/cmq	Indice Rigid.	IndRig Crit.	Cu kg/cmq	P base kg/cmq
		M2	2000	19,61	0,00	300,00	0,25	0,56	496,68	28,43	0,14	0,56
28	2,80	M1	2000	24,00	0,00	300,00	0,25	0,56	397,34	40,26	0,19	0,56
		M2	2000	19,61	0,00	300,00	0,25	0,56	496,68	28,43	0,14	0,56
29	2,80	M1	2000	24,00	0,00	300,00	0,25	0,56	418,73	40,26	0,19	0,56
		M2	2000	19,61	0,00	300,00	0,25	0,56	523,42	28,43	0,14	0,56
30	2,80	M1	2000	24,00	0,00	300,00	0,25	0,56	418,73	40,26	0,19	0,56
		M2	2000	19,61	0,00	300,00	0,25	0,56	523,42	28,43	0,14	0,56
31	2,80	M1	2000	24,00	0,00	300,00	0,25	0,56	418,73	40,26	0,19	0,56
		M2	2000	19,61	0,00	300,00	0,25	0,56	523,42	28,43	0,14	0,56
32	2,80	M1	2000	24,00	0,00	300,00	0,25	0,56	397,34	40,26	0,19	0,56
		M2	2000	19,61	0,00	300,00	0,25	0,56	496,68	28,43	0,14	0,56
33	2,80	M1	2000	24,00	0,00	300,00	0,25	0,56	397,34	40,26	0,19	0,56
		M2	2000	19,61	0,00	300,00	0,25	0,56	496,68	28,43	0,14	0,56
34	2,80	M1	2000	24,00	0,00	300,00	0,25	0,56	397,34	40,26	0,19	0,56
		M2	2000	19,61	0,00	300,00	0,25	0,56	496,68	28,43	0,14	0,56
35	2,80	M1	2000	24,00	0,00	300,00	0,25	0,56	418,73	40,26	0,19	0,56
		M2	2000	19,61	0,00	300,00	0,25	0,56	523,42	28,43	0,14	0,56
36	2,80	M1	2000	24,00	0,00	300,00	0,25	0,56	397,34	40,26	0,19	0,56
		M2	2000	19,61	0,00	300,00	0,25	0,56	496,68	28,43	0,14	0,56
37	2,80	M1	2000	24,00	0,00	300,00	0,25	0,56	397,34	40,26	0,19	0,56
		M2	2000	19,61	0,00	300,00	0,25	0,56	496,68	28,43	0,14	0,56
38	2,80	M1	2000	24,00	0,00	300,00	0,25	0,56	397,34	40,26	0,19	0,56
		M2	2000	19,61	0,00	300,00	0,25	0,56	496,68	28,43	0,14	0,56
39	2,80	M1	2000	24,00	0,00	300,00	0,25	0,56	418,73	40,26	0,19	0,56
		M2	2000	19,61	0,00	300,00	0,25	0,56	523,42	28,43	0,14	0,56
40	2,80	M1	2000	24,00	0,00	300,00	0,25	0,56	418,73	40,26	0,19	0,56
		M2	2000	19,61	0,00	300,00	0,25	0,56	523,42	28,43	0,14	0,56
41	2,80	M1	2000	24,00	0,00	300,00	0,25	0,56	397,34	40,26	0,19	0,56
		M2	2000	19,61	0,00	300,00	0,25	0,56	496,68	28,43	0,14	0,56
42	2,80	M1	2000	24,00	0,00	300,00	0,25	0,56	397,34	40,26	0,19	0,56
		M2	2000	19,61	0,00	300,00	0,25	0,56	496,68	28,43	0,14	0,56
43	2,80	M1	2000	24,00	0,00	300,00	0,25	0,56	397,34	40,26	0,19	0,56
		M2	2000	19,61	0,00	300,00	0,25	0,56	496,68	28,43	0,14	0,56
44	2,80	M1	2000	24,00	0,00	300,00	0,25	0,56	418,73	40,26	0,19	0,56
		M2	2000	19,61	0,00	300,00	0,25	0,56	523,42	28,43	0,14	0,56
45	2,80	M1	2000	24,00	0,00	300,00	0,25	0,56	418,73	40,26	0,19	0,56
		M2	2000	19,61	0,00	300,00	0,25	0,56	523,42	28,43	0,14	0,56
46	2,80	M1	2000	24,00	0,00	300,00	0,25	0,56	397,34	40,26	0,19	0,56
		M2	2000	19,61	0,00	300,00	0,25	0,56	496,68	28,43	0,14	0,56

PARAMETRI GEOTECNICI PIASTRE WINKLER												
IDENTIFICATIVO				CONDIZIONE DRENATA							NON DRENATA	
Piast N.ro	Infiss m	Tipo Tabel	Gamma kg/mc	Fi' Grd	C' kg/cmq	Mod.El kg/cmq	Poiss on	P base kg/cmq	Indice Rigid.	IndRig Crit.	Cu kg/cmq	P base kg/cmq
47	2,80	M1	2000	24,00	0,00	300,00	0,25	0,56	397,34	40,26	0,19	0,56
		M2	2000	19,61	0,00	300,00	0,25	0,56	496,68	28,43	0,14	0,56
48	2,80	M1	2000	24,00	0,00	300,00	0,25	0,56	397,34	40,26	0,19	0,56
		M2	2000	19,61	0,00	300,00	0,25	0,56	496,68	28,43	0,14	0,56
49	2,80	M1	2000	24,00	0,00	300,00	0,25	0,56	418,73	40,26	0,19	0,56
		M2	2000	19,61	0,00	300,00	0,25	0,56	523,42	28,43	0,14	0,56
50	2,80	M1	2000	24,00	0,00	300,00	0,25	0,56	397,34	40,26	0,19	0,56
		M2	2000	19,61	0,00	300,00	0,25	0,56	496,68	28,43	0,14	0,56
51	2,80	M1	2000	24,00	0,00	300,00	0,25	0,56	397,34	40,26	0,19	0,56
		M2	2000	19,61	0,00	300,00	0,25	0,56	496,68	28,43	0,14	0,56
52	2,80	M1	2000	24,00	0,00	300,00	0,25	0,56	397,34	40,26	0,19	0,56
		M2	2000	19,61	0,00	300,00	0,25	0,56	496,68	28,43	0,14	0,56
53	2,80	M1	2000	24,00	0,00	300,00	0,25	0,56	418,73	40,26	0,19	0,56
		M2	2000	19,61	0,00	300,00	0,25	0,56	523,42	28,43	0,14	0,56
54	2,80	M1	2000	24,00	0,00	300,00	0,25	0,56	397,34	40,26	0,19	0,56
		M2	2000	19,61	0,00	300,00	0,25	0,56	496,68	28,43	0,14	0,56
55	2,80	M1	2000	24,00	0,00	300,00	0,25	0,56	397,34	40,26	0,19	0,56
		M2	2000	19,61	0,00	300,00	0,25	0,56	496,68	28,43	0,14	0,56
56	2,80	M1	2000	24,00	0,00	300,00	0,25	0,56	397,34	40,26	0,19	0,56
		M2	2000	19,61	0,00	300,00	0,25	0,56	496,68	28,43	0,14	0,56
57	2,80	M1	2000	24,00	0,00	300,00	0,25	0,56	418,73	40,26	0,19	0,56
		M2	2000	19,61	0,00	300,00	0,25	0,56	523,42	28,43	0,14	0,56
58	2,80	M1	2000	24,00	0,00	300,00	0,25	0,56	418,73	40,26	0,19	0,56
		M2	2000	19,61	0,00	300,00	0,25	0,56	523,42	28,43	0,14	0,56
59	2,80	M1	2000	24,00	0,00	300,00	0,25	0,56	397,34	40,26	0,19	0,56
		M2	2000	19,61	0,00	300,00	0,25	0,56	496,68	28,43	0,14	0,56
60	2,80	M1	2000	24,00	0,00	300,00	0,25	0,56	397,34	40,26	0,19	0,56
		M2	2000	19,61	0,00	300,00	0,25	0,56	496,68	28,43	0,14	0,56
61	2,80	M1	2000	24,00	0,00	300,00	0,25	0,56	397,34	40,26	0,19	0,56
		M2	2000	19,61	0,00	300,00	0,25	0,56	496,68	28,43	0,14	0,56
62	2,80	M1	2000	24,00	0,00	300,00	0,25	0,56	418,73	40,26	0,19	0,56
		M2	2000	19,61	0,00	300,00	0,25	0,56	523,42	28,43	0,14	0,56
63	2,80	M1	2000	24,00	0,00	300,00	0,25	0,56	418,73	40,26	0,19	0,56
		M2	2000	19,61	0,00	300,00	0,25	0,56	523,42	28,43	0,14	0,56
64	2,80	M1	2000	24,00	0,00	300,00	0,25	0,56	397,34	40,26	0,19	0,56
		M2	2000	19,61	0,00	300,00	0,25	0,56	496,68	28,43	0,14	0,56
65	2,80	M1	2000	24,00	0,00	300,00	0,25	0,56	397,34	40,26	0,19	0,56
		M2	2000	19,61	0,00	300,00	0,25	0,56	496,68	28,43	0,14	0,56

PARAMETRI GEOTECNICI PIASTRE WINKLER												
IDENTIFICATIVO				CONDIZIONE DRENATA							NON DRENATA	
Piast N.ro	Infiss m	Tipo Tabel	Gamma kg/mc	Fi' Grd	C' kg/cmq	Mod.El kg/cmq	Poiss on	P base kg/cmq	Indice Rigid.	IndRig Crit.	Cu kg/cmq	P base kg/cmq
66	2,80	M1	2000	24,00	0,00	300,00	0,25	0,56	397,34	40,26	0,19	0,56
		M2	2000	19,61	0,00	300,00	0,25	0,56	496,68	28,43	0,14	0,56
67	2,80	M1	2000	24,00	0,00	300,00	0,25	0,56	418,73	40,26	0,19	0,56
		M2	2000	19,61	0,00	300,00	0,25	0,56	523,42	28,43	0,14	0,56
68	2,80	M1	2000	24,00	0,00	300,00	0,25	0,56	418,73	40,26	0,19	0,56
		M2	2000	19,61	0,00	300,00	0,25	0,56	523,42	28,43	0,14	0,56
69	2,80	M1	2000	24,00	0,00	300,00	0,25	0,56	418,73	40,26	0,19	0,56
		M2	2000	19,61	0,00	300,00	0,25	0,56	523,42	28,43	0,14	0,56
70	2,80	M1	2000	24,00	0,00	300,00	0,25	0,56	418,73	40,26	0,19	0,56
		M2	2000	19,61	0,00	300,00	0,25	0,56	523,42	28,43	0,14	0,56
71	2,80	M1	2000	24,00	0,00	300,00	0,25	0,56	418,73	40,26	0,19	0,56
		M2	2000	19,61	0,00	300,00	0,25	0,56	523,42	28,43	0,14	0,56
72	2,80	M1	2000	24,00	0,00	300,00	0,25	0,56	397,34	40,26	0,19	0,56
		M2	2000	19,61	0,00	300,00	0,25	0,56	496,68	28,43	0,14	0,56
73	2,80	M1	2000	24,00	0,00	300,00	0,25	0,56	397,34	40,26	0,19	0,56
		M2	2000	19,61	0,00	300,00	0,25	0,56	496,68	28,43	0,14	0,56
74	2,80	M1	2000	24,00	0,00	300,00	0,25	0,56	397,34	40,26	0,19	0,56
		M2	2000	19,61	0,00	300,00	0,25	0,56	496,68	28,43	0,14	0,56
75	2,80	M1	2000	24,00	0,00	300,00	0,25	0,56	418,73	40,26	0,19	0,56
		M2	2000	19,61	0,00	300,00	0,25	0,56	523,42	28,43	0,14	0,56
76	2,80	M1	2000	24,00	0,00	300,00	0,25	0,56	418,73	40,26	0,19	0,56
		M2	2000	19,61	0,00	300,00	0,25	0,56	523,42	28,43	0,14	0,56
77	2,80	M1	2000	24,00	0,00	300,00	0,25	0,56	397,34	40,26	0,19	0,56
		M2	2000	19,61	0,00	300,00	0,25	0,56	496,68	28,43	0,14	0,56
78	2,80	M1	2000	24,00	0,00	300,00	0,25	0,56	397,34	40,26	0,19	0,56
		M2	2000	19,61	0,00	300,00	0,25	0,56	496,68	28,43	0,14	0,56
79	2,80	M1	2000	24,00	0,00	300,00	0,25	0,56	397,34	40,26	0,19	0,56
		M2	2000	19,61	0,00	300,00	0,25	0,56	496,68	28,43	0,14	0,56
80	2,80	M1	2000	24,00	0,00	300,00	0,25	0,56	418,73	40,26	0,19	0,56
		M2	2000	19,61	0,00	300,00	0,25	0,56	523,42	28,43	0,14	0,56
81	2,80	M1	2000	24,00	0,00	300,00	0,25	0,56	418,73	40,26	0,19	0,56
		M2	2000	19,61	0,00	300,00	0,25	0,56	523,42	28,43	0,14	0,56
82	2,80	M1	2000	24,00	0,00	300,00	0,25	0,56	397,34	40,26	0,19	0,56
		M2	2000	19,61	0,00	300,00	0,25	0,56	496,68	28,43	0,14	0,56
83	2,80	M1	2000	24,00	0,00	300,00	0,25	0,56	397,34	40,26	0,19	0,56
		M2	2000	19,61	0,00	300,00	0,25	0,56	496,68	28,43	0,14	0,56
84	2,80	M1	2000	24,00	0,00	300,00	0,25	0,56	397,34	40,26	0,19	0,56
		M2	2000	19,61	0,00	300,00	0,25	0,56	496,68	28,43	0,14	0,56

PARAMETRI GEOTECNICI PIASTRE WINKLER

IDENTIFICATIVO				CONDIZIONE DRENATA							NON DRENATA	
Piast N.ro	Infiss m	Tipo Tabel	Gamma kg/mc	Fi' Grd	C' kg/cmq	Mod.El kg/cmq	Poiss on	P base kg/cmq	Indice Rigid.	IndRig Crit.	Cu kg/cmq	P base kg/cmq
85	2,80	M1	2000	24,00	0,00	300,00	0,25	0,56	418,73	40,26	0,19	0,56
		M2	2000	19,61	0,00	300,00	0,25	0,56	523,42	28,43	0,14	0,56

COEFFICIENTI DI PORTANZA PIASTRE WINKLER - CONDIZIONI DRENATE

Piast	Brinch Hansen			IclTe	Incl.PianoPosa			Igk	Comb		CoeffIncl.Car.			Affondamento			Forma			Punzonamento		
Nro	Nc	Nq	Ng	Gc=Gq	Bc	Bq	Bg	Sism		N.ro	IcV	IqV	IgV	Dc	Dq	Dg	Sc	Sq	Sg	Psic	Psiq	Psig
1	19,32	9,60	9,44	1,00	1,00	1,00	1,00	1,00		A1/1	1,00	1,00	1,00	1,48	1,43	1,00	1,50	1,45	0,60	1,00	1,00	1,00
	14,47	6,15	5,10		1,00	1,00	1,00			A2/1	1,00	1,00	1,00	1,51	1,43	1,00	1,43	1,36	0,60	1,00	1,00	1,00
									X+	A2/8	0,83	0,86	0,78	1,51	1,43	1,00	1,43	1,36	0,60	1,00	1,00	1,00
									X-	A2/17	0,83	0,86	0,78	1,51	1,43	1,00	1,43	1,36	0,60	1,00	1,00	1,00
									Y+	A2/27	0,80	0,83	0,74	1,51	1,43	1,00	1,43	1,36	0,60	1,00	1,00	1,00
									Y-	A2/33	0,80	0,83	0,74	1,51	1,43	1,00	1,43	1,36	0,60	1,00	1,00	1,00
2	19,32	9,60	9,44	1,00	1,00	1,00	1,00	1,00		A1/1	1,00	1,00	1,00	1,45	1,40	1,00	1,50	1,45	0,60	1,00	1,00	1,00
	14,47	6,15	5,10		1,00	1,00	1,00			A2/1	1,00	1,00	1,00	1,48	1,40	1,00	1,43	1,36	0,60	1,00	1,00	1,00
									X+	A2/8	0,83	0,86	0,78	1,48	1,40	1,00	1,43	1,36	0,60	1,00	1,00	1,00
									X-	A2/17	0,83	0,86	0,78	1,48	1,40	1,00	1,43	1,36	0,60	1,00	1,00	1,00
									Y+	A2/27	0,80	0,83	0,74	1,48	1,40	1,00	1,43	1,36	0,60	1,00	1,00	1,00
									Y-	A2/33	0,80	0,83	0,74	1,48	1,40	1,00	1,43	1,36	0,60	1,00	1,00	1,00
3	19,32	9,60	9,44	1,00	1,00	1,00	1,00	1,00		A1/1	1,00	1,00	1,00	1,48	1,43	1,00	1,50	1,45	0,60	1,00	1,00	1,00
	14,47	6,15	5,10		1,00	1,00	1,00			A2/1	1,00	1,00	1,00	1,51	1,43	1,00	1,43	1,36	0,60	1,00	1,00	1,00
									X+	A2/5	0,83	0,86	0,78	1,51	1,43	1,00	1,43	1,36	0,60	1,00	1,00	1,00
									X-	A2/12	0,83	0,86	0,78	1,51	1,43	1,00	1,43	1,36	0,60	1,00	1,00	1,00
									Y+	A2/28	0,80	0,83	0,74	1,51	1,43	1,00	1,43	1,36	0,60	1,00	1,00	1,00
									Y-	A2/30	0,80	0,83	0,74	1,51	1,43	1,00	1,43	1,36	0,60	1,00	1,00	1,00
4	19,32	9,60	9,44	1,00	1,00	1,00	1,00	1,00		A1/1	1,00	1,00	1,00	1,45	1,40	1,00	1,50	1,45	0,60	1,00	1,00	1,00
	14,47	6,15	5,10		1,00	1,00	1,00			A2/1	1,00	1,00	1,00	1,48	1,40	1,00	1,43	1,36	0,60	1,00	1,00	1,00
									X+	A2/5	0,83	0,86	0,78	1,48	1,40	1,00	1,43	1,36	0,60	1,00	1,00	1,00
									X-	A2/12	0,83	0,86	0,78	1,48	1,40	1,00	1,43	1,36	0,60	1,00	1,00	1,00
									Y+	A2/28	0,80	0,83	0,74	1,48	1,40	1,00	1,43	1,36	0,60	1,00	1,00	1,00
									Y-	A2/30	0,80	0,83	0,74	1,48	1,40	1,00	1,43	1,36	0,60	1,00	1,00	1,00
5	19,32	9,60	9,44	1,00	1,00	1,00	1,00	1,00		A1/1	1,00	1,00	1,00	1,45	1,40	1,00	1,50	1,45	0,60	1,00	1,00	1,00
	14,47	6,15	5,10		1,00	1,00	1,00			A2/1	1,00	1,00	1,00	1,48	1,40	1,00	1,43	1,36	0,60	1,00	1,00	1,00
									X+	A2/8	0,83	0,86	0,78	1,48	1,40	1,00	1,43	1,36	0,60	1,00	1,00	1,00
									X-	A2/17	0,83	0,86	0,78	1,48	1,40	1,00	1,43	1,36	0,60	1,00	1,00	1,00
									Y+	A2/18	0,80	0,83	0,74	1,48	1,40	1,00	1,43	1,36	0,60	1,00	1,00	1,00
									Y-	A2/24	0,80	0,83	0,74	1,48	1,40	1,00	1,43	1,36	0,60	1,00	1,00	1,00
6	19,32	9,60	9,44	1,00	1,00	1,00	1,00	1,00		A1/1	1,00	1,00	1,00	1,45	1,40	1,00	1,50	1,45	0,60	1,00	1,00	1,00
	14,47	6,15	5,10		1,00	1,00	1,00			A2/1	1,00	1,00	1,00	1,48	1,40	1,00	1,43	1,36	0,60	1,00	1,00	1,00
									X+	A2/5	0,83	0,86	0,78	1,48	1,40	1,00	1,43	1,36	0,60	1,00	1,00	1,00
									X-	A2/12	0,83	0,86	0,78	1,48	1,40	1,00	1,43	1,36	0,60	1,00	1,00	1,00
									Y+	A2/21	0,80	0,83	0,74	1,48	1,40	1,00	1,43	1,36	0,60	1,00	1,00	1,00
									Y-	A2/23	0,80	0,83	0,74	1,48	1,40	1,00	1,43	1,36	0,60	1,00	1,00	1,00
7	19,32	9,60	9,44	1,00	1,00	1,00	1,00	1,00		A1/1	1,00	1,00	1,00	1,45	1,40	1,00	1,50	1,45	0,60	1,00	1,00	1,00
	14,47	6,15	5,10		1,00	1,00	1,00			A2/1	1,00	1,00	1,00	1,48	1,40	1,00	1,43	1,36	0,60	1,00	1,00	1,00
									X+	A2/7	0,83	0,86	0,78	1,48	1,40	1,00	1,43	1,36	0,60	1,00	1,00	1,00
									X-	A2/14	0,83	0,86	0,78	1,48	1,40	1,00	1,43	1,36	0,60	1,00	1,00	1,00
									Y+	A2/21	0,80	0,83	0,74	1,48	1,40	1,00	1,43	1,36	0,60	1,00	1,00	1,00
									Y-	A2/23	0,80	0,83	0,74	1,48	1,40	1,00	1,43	1,36	0,60	1,00	1,00	1,00
8	19,32	9,60	9,44	1,00	1,00	1,00	1,00	1,00		A1/1	1,00	1,00	1,00	1,45	1,40	1,00	1,50	1,45	0,60	1,00	1,00	1,00
	14,47	6,15	5,10		1,00	1,00	1,00			A2/1	1,00	1,00	1,00	1,48	1,40	1,00	1,43	1,36	0,60	1,00	1,00	1,00
									X+	A2/2	0,83	0,86	0,78	1,48	1,40	1,00	1,43	1,36	0,60	1,00	1,00	1,00
									X-	A2/11	0,83	0,86	0,78	1,48	1,40	1,00	1,43	1,36	0,60	1,00	1,00	1,00
									Y+	A2/18	0,80	0,83	0,74	1,48	1,40	1,00	1,43	1,36	0,60	1,00	1,00	1,00
									Y-	A2/24	0,80	0,83	0,74	1,48	1,40	1,00	1,43	1,36	0,60	1,00	1,00	1,00
9	19,32	9,60	9,44	1,00	1,00	1,00	1,00	1,00		A1/1	1,00	1,00	1,00	1,48	1,43	1,00	1,50	1,45	0,60	1,00	1,00	1,00
	14,47	6,15	5,10		1,00	1,00	1,00			A2/1	1,00	1,00	1,00	1,51	1,43	1,00	1,43	1,36	0,60	1,00	1,00	1,00
									X+	A2/7	0,83	0,86	0,78	1,51	1,43	1,00	1,43	1,36	0,60	1,00	1,00	1,00
									X-	A2/14	0,83	0,86	0,78	1,51	1,43	1,00	1,43	1,36	0,60	1,00	1,00	1,00
									Y+	A2/21	0,80	0,83	0,74	1,51	1,43	1,00	1,43	1,36	0,60	1,00	1,00	1,00
									Y-	A2/23	0,80	0,83	0,74	1,51	1,43	1,00	1,43	1,36	0,60	1,00	1,00	1,00
10	19,32	9,60	9,44	1,00	1,00	1,00	1,00	1,00		A1/1	1,00	1,00	1,00	1,48	1,43	1,00	1,50	1,45	0,60	1,00	1,00	1,00
	14,47	6,15	5,10		1,00	1,00	1,00			A2/1	1,00	1,00	1,00	1,51	1,43	1,00	1,43	1,36	0,60	1,00	1,00	1,00
									X+	A2/2	0,83	0,86	0,78	1,51	1,43	1,00	1,43	1,36	0,60	1,00	1,00	1,00
									X-	A2/11	0,83	0,86	0,78	1,51	1,43	1,00	1,43	1,36	0,60	1,00	1,00	1,00
									Y+	A2/18	0,80	0,83	0,74	1,51	1,43	1,00	1,43	1,36	0,60	1,00	1,00	1,00
									Y-	A2/24	0,80	0,83	0,74	1,51	1,43	1,00	1,43	1,36	0,60	1,00	1,00	1,00
11	19,32	9,60	9,44	1,00	1,00	1,00	1,00	1,00		A1/1	1,00	1,00	1,00	1,45	1,40	1,00	1,50	1,45	0,60	1,00	1,00	1,00
	14,47	6,15	5,10		1,00	1,00	1,00			A2/1	1,00	1,00	1,00	1,48	1,40	1,00	1,43	1,36	0,60	1,00	1,00	1,00
									X+	A2/8	0,83	0,86	0,78	1,48	1,40	1,00	1,43	1,36	0,60	1,00	1,00	1,00
									X-	A2/17	0,83	0,86	0,78	1,48	1,40	1,00	1,43	1,36	0,60	1,00	1,00	1,00
									Y+	A2/27	0,80	0,83	0,74	1,48	1,40	1,00	1,43	1,36	0,60	1,00	1,00	1,00

COEFFICIENTI DI PORTANZA PIASTRE WINKLER - CONDIZIONI DRENATE

Piast	Brinch Hansen			IclTe	Incl.PianoPosa			Igk	Comb		CoeffIncl.Car.			Affondamento			Forma			Punzonamento		
Nro	Nc	Nq	Ng	Gc=Gq	Bc	Bq	Bg	Sism		N.ro	IcV	IqV	IgV	Dc	Dq	Dg	Sc	Sq	Sg	Psic	Psiq	Psig
									Y-	A2/33	0,80	0,83	0,74	1,48	1,40	1,00	1,43	1,36	0,60	1,00	1,00	1,00
12	19,32	9,60	9,44	1,00	1,00	1,00	1,00	1,00		A1/1	1,00	1,00	1,00	1,45	1,40	1,00	1,50	1,45	0,60	1,00	1,00	1,00
	14,47	6,15	5,10		1,00	1,00	1,00			A2/1	1,00	1,00	1,00	1,48	1,40	1,00	1,43	1,36	0,60	1,00	1,00	1,00
									X+	A2/8	0,83	0,86	0,78	1,48	1,40	1,00	1,43	1,36	0,60	1,00	1,00	1,00
									X-	A2/17	0,83	0,86	0,78	1,48	1,40	1,00	1,43	1,36	0,60	1,00	1,00	1,00
									Y+	A2/27	0,80	0,83	0,74	1,48	1,40	1,00	1,43	1,36	0,60	1,00	1,00	1,00
									Y-	A2/33	0,80	0,83	0,74	1,48	1,40	1,00	1,43	1,36	0,60	1,00	1,00	1,00
13	19,32	9,60	9,44	1,00	1,00	1,00	1,00	1,00		A1/1	1,00	1,00	1,00	1,45	1,40	1,00	1,50	1,45	0,60	1,00	1,00	1,00
	14,47	6,15	5,10		1,00	1,00	1,00			A2/1	1,00	1,00	1,00	1,48	1,40	1,00	1,43	1,36	0,60	1,00	1,00	1,00
									X+	A2/8	0,83	0,86	0,78	1,48	1,40	1,00	1,43	1,36	0,60	1,00	1,00	1,00
									X-	A2/17	0,83	0,86	0,78	1,48	1,40	1,00	1,43	1,36	0,60	1,00	1,00	1,00
									Y+	A2/27	0,80	0,83	0,74	1,48	1,40	1,00	1,43	1,36	0,60	1,00	1,00	1,00
									Y-	A2/33	0,80	0,83	0,74	1,48	1,40	1,00	1,43	1,36	0,60	1,00	1,00	1,00
14	19,32	9,60	9,44	1,00	1,00	1,00	1,00	1,00		A1/1	1,00	1,00	1,00	1,45	1,40	1,00	1,50	1,45	0,60	1,00	1,00	1,00
	14,47	6,15	5,10		1,00	1,00	1,00			A2/1	1,00	1,00	1,00	1,48	1,40	1,00	1,43	1,36	0,60	1,00	1,00	1,00
									X+	A2/7	0,83	0,86	0,78	1,48	1,40	1,00	1,43	1,36	0,60	1,00	1,00	1,00
									X-	A2/14	0,83	0,86	0,78	1,48	1,40	1,00	1,43	1,36	0,60	1,00	1,00	1,00
									Y+	A2/28	0,80	0,83	0,74	1,48	1,40	1,00	1,43	1,36	0,60	1,00	1,00	1,00
									Y-	A2/30	0,80	0,83	0,74	1,48	1,40	1,00	1,43	1,36	0,60	1,00	1,00	1,00
15	19,32	9,60	9,44	1,00	1,00	1,00	1,00	1,00		A1/1	1,00	1,00	1,00	1,41	1,37	1,00	1,50	1,45	0,60	1,00	1,00	1,00
	14,47	6,15	5,10		1,00	1,00	1,00			A2/1	1,00	1,00	1,00	1,44	1,37	1,00	1,43	1,36	0,60	1,00	1,00	1,00
									X+	A2/7	0,83	0,86	0,78	1,44	1,37	1,00	1,43	1,36	0,60	1,00	1,00	1,00
									X-	A2/14	0,83	0,86	0,78	1,44	1,37	1,00	1,43	1,36	0,60	1,00	1,00	1,00
									Y+	A2/28	0,80	0,83	0,74	1,44	1,37	1,00	1,43	1,36	0,60	1,00	1,00	1,00
									Y-	A2/30	0,80	0,83	0,74	1,44	1,37	1,00	1,43	1,36	0,60	1,00	1,00	1,00
16	19,32	9,60	9,44	1,00	1,00	1,00	1,00	1,00		A1/1	1,00	1,00	1,00	1,41	1,37	1,00	1,50	1,45	0,60	1,00	1,00	1,00
	14,47	6,15	5,10		1,00	1,00	1,00			A2/1	1,00	1,00	1,00	1,44	1,37	1,00	1,43	1,36	0,60	1,00	1,00	1,00
									X+	A2/8	0,83	0,86	0,78	1,44	1,37	1,00	1,43	1,36	0,60	1,00	1,00	1,00
									X-	A2/17	0,83	0,86	0,78	1,44	1,37	1,00	1,43	1,36	0,60	1,00	1,00	1,00
									Y+	A2/27	0,80	0,83	0,74	1,44	1,37	1,00	1,43	1,36	0,60	1,00	1,00	1,00
									Y-	A2/33	0,80	0,83	0,74	1,44	1,37	1,00	1,43	1,36	0,60	1,00	1,00	1,00
17	19,32	9,60	9,44	1,00	1,00	1,00	1,00	1,00		A1/1	1,00	1,00	1,00	1,41	1,37	1,00	1,50	1,45	0,60	1,00	1,00	1,00
	14,47	6,15	5,10		1,00	1,00	1,00			A2/1	1,00	1,00	1,00	1,44	1,37	1,00	1,43	1,36	0,60	1,00	1,00	1,00
									X+	A2/8	0,83	0,86	0,78	1,44	1,37	1,00	1,43	1,36	0,60	1,00	1,00	1,00
									X-	A2/17	0,83	0,86	0,78	1,44	1,37	1,00	1,43	1,36	0,60	1,00	1,00	1,00
									Y+	A2/27	0,80	0,83	0,74	1,44	1,37	1,00	1,43	1,36	0,60	1,00	1,00	1,00
									Y-	A2/33	0,80	0,83	0,74	1,44	1,37	1,00	1,43	1,36	0,60	1,00	1,00	1,00
18	19,32	9,60	9,44	1,00	1,00	1,00	1,00	1,00		A1/1	1,00	1,00	1,00	1,41	1,37	1,00	1,50	1,45	0,60	1,00	1,00	1,00
	14,47	6,15	5,10		1,00	1,00	1,00			A2/1	1,00	1,00	1,00	1,44	1,37	1,00	1,43	1,36	0,60	1,00	1,00	1,00
									X+	A2/8	0,83	0,86	0,78	1,44	1,37	1,00	1,43	1,36	0,60	1,00	1,00	1,00
									X-	A2/17	0,83	0,86	0,78	1,44	1,37	1,00	1,43	1,36	0,60	1,00	1,00	1,00
									Y+	A2/27	0,80	0,83	0,74	1,44	1,37	1,00	1,43	1,36	0,60	1,00	1,00	1,00
									Y-	A2/33	0,80	0,83	0,74	1,44	1,37	1,00	1,43	1,36	0,60	1,00	1,00	1,00
19	19,32	9,60	9,44	1,00	1,00	1,00	1,00	1,00		A1/1	1,00	1,00	1,00	1,45	1,40	1,00	1,50	1,45	0,60	1,00	1,00	1,00
	14,47	6,15	5,10		1,00	1,00	1,00			A2/1	1,00	1,00	1,00	1,48	1,40	1,00	1,43	1,36	0,60	1,00	1,00	1,00
									X+	A2/2	0,83	0,86	0,78	1,48	1,40	1,00	1,43	1,36	0,60	1,00	1,00	1,00
									X-	A2/10	0,83	0,86	0,78	1,48	1,40	1,00	1,43	1,36	0,60	1,00	1,00	1,00
									Y+	A2/26	0,80	0,83	0,74	1,48	1,40	1,00	1,43	1,36	0,60	1,00	1,00	1,00
									Y-	A2/30	0,80	0,83	0,74	1,48	1,40	1,00	1,43	1,36	0,60	1,00	1,00	1,00
20	19,32	9,60	9,44	1,00	1,00	1,00	1,00	1,00		A1/1	1,00	1,00	1,00	1,41	1,37	1,00	1,50	1,45	0,60	1,00	1,00	1,00
	14,47	6,15	5,10		1,00	1,00	1,00			A2/1	1,00	1,00	1,00	1,44	1,37	1,00	1,43	1,36	0,60	1,00	1,00	1,00
									X+	A2/2	0,83	0,86	0,78	1,44	1,37	1,00	1,43	1,36	0,60	1,00	1,00	1,00
									X-	A2/10	0,83	0,86	0,78	1,44	1,37	1,00	1,43	1,36	0,60	1,00	1,00	1,00
									Y+	A2/26	0,80	0,83	0,74	1,44	1,37	1,00	1,43	1,36	0,60	1,00	1,00	1,00
									Y-	A2/30	0,80	0,83	0,74	1,44	1,37	1,00	1,43	1,36	0,60	1,00	1,00	1,00
21	19,32	9,60	9,44	1,00	1,00	1,00	1,00	1,00		A1/1	1,00	1,00	1,00	1,41	1,37	1,00	1,50	1,45	0,60	1,00	1,00	1,00
	14,47	6,15	5,10		1,00	1,00	1,00			A2/1	1,00	1,00	1,00	1,44	1,37	1,00	1,43	1,36	0,60	1,00	1,00	1,00
									X+	A2/2	0,83	0,86	0,78	1,44	1,37	1,00	1,43	1,36	0,60	1,00	1,00	1,00
									X-	A2/10	0,83	0,86	0,78	1,44	1,37	1,00	1,43	1,36	0,60	1,00	1,00	1,00
									Y+	A2/26	0,80	0,83	0,74	1,44	1,37	1,00	1,43	1,36	0,60	1,00	1,00	1,00
									Y-	A2/30	0,80	0,83	0,74	1,44	1,37	1,00	1,43	1,36	0,60	1,00	1,00	1,00
22	19,32	9,60	9,44	1,00	1,00	1,00	1,00	1,00		A1/1	1,00	1,00	1,00	1,41	1,37	1,00	1,50	1,45	0,60	1,00	1,00	1,00
	14,47	6,15	5,10		1,00	1,00	1,00			A2/1	1,00	1,00	1,00	1,44	1,37	1,00	1,43	1,36	0,60	1,00	1,00	1,00
									X+	A2/2	0,83	0,86	0,78	1,44	1,37	1,00	1,43	1,36	0,60	1,00	1,00	1,00
									X-	A2/10	0,83	0,86	0,78	1,44	1,37	1,00	1,43	1,36	0,60	1,00	1,00	1,00
									Y+	A2/26	0,80	0,83	0,74	1,44	1,37	1,00	1,43	1,36	0,60	1,00	1,00	1,00
									Y-	A2/30	0,80	0,83	0,74	1,44	1,37	1,00	1,43	1,36	0,60	1,00	1,00	1,00
23	19,32	9,60	9,44	1,00	1,00	1,00	1,00	1,00		A1/1	1,00	1,00	1,00	1,41	1,37	1,00	1,50	1,45	0,60	1,00	1,00	1,00
	14,47	6,15	5,10		1,00	1,00	1,00			A2/1	1,00	1,00	1,00	1,44	1,37	1,00	1,43	1,36	0,60	1,00	1,00	1,00
									X+	A2/2	0,83	0,86	0,78	1,44	1,37	1,00	1,43	1,36	0,60	1,00	1,00	1,00
									X-	A2/10	0,83	0,86	0,78	1,44	1,37	1,00	1,43	1,36	0,60	1,00	1,00	1,00
									Y+	A2/26	0,80	0,83	0,74	1,44	1,37	1,00	1,43	1,36	0,60	1,00	1,00	1,00
									Y-	A2/30	0,80	0,83	0,74	1,44	1,37	1,00	1,43	1,36	0,60	1,00	1,00	1,00
24	19,32	9,60	9,44	1,00	1,00	1,00	1,00	1,00		A1/1	1,00	1,00	1,00	1,45	1,40	1,00	1,50	1,45	0,60	1,00	1,00	1,00
	14,47	6,15	5,10		1,00	1,00	1,00			A2/1	1,00	1,00	1,00	1,48	1,40	1,00	1,43	1,36	0,60	1,00	1,00	1,00
									X+	A2/2	0,83	0,86	0,78	1,48	1,40	1,00	1,43	1,36	0,60	1,00	1,00	1,00

COEFFICIENTI DI PORTANZA PIASTRE WINKLER - CONDIZIONI DRENATE

Piast	Brinch Hansen			IclTe	Incl.PianoPosa			Igk	Comb		CoeffIncl.Car.			Affondamento			Forma			Punzonamento		
Nro	Nc	Nq	Ng	Gc=Gq	Bc	Bq	Bg	Sism		N.ro	IcV	IqV	IgV	Dc	Dq	Dg	Sc	Sq	Sg	Psic	Psiq	Psig
									X-	A2/11	0,83	0,86	0,78	1,48	1,40	1,00	1,43	1,36	0,60	1,00	1,00	1,00
									Y+	A2/27	0,80	0,83	0,74	1,48	1,40	1,00	1,43	1,36	0,60	1,00	1,00	1,00
									Y-	A2/33	0,80	0,83	0,74	1,48	1,40	1,00	1,43	1,36	0,60	1,00	1,00	1,00
25	19,32	9,60	9,44	1,00	1,00	1,00	1,00	1,00		A1/1	1,00	1,00	1,00	1,41	1,37	1,00	1,50	1,45	0,60	1,00	1,00	1,00
	14,47	6,15	5,10		1,00	1,00	1,00			A2/1	1,00	1,00	1,00	1,44	1,37	1,00	1,43	1,36	0,60	1,00	1,00	1,00
									X+	A2/2	0,83	0,86	0,78	1,44	1,37	1,00	1,43	1,36	0,60	1,00	1,00	1,00
									X-	A2/11	0,83	0,86	0,78	1,44	1,37	1,00	1,43	1,36	0,60	1,00	1,00	1,00
									Y+	A2/27	0,80	0,83	0,74	1,44	1,37	1,00	1,43	1,36	0,60	1,00	1,00	1,00
									Y-	A2/33	0,80	0,83	0,74	1,44	1,37	1,00	1,43	1,36	0,60	1,00	1,00	1,00
26	19,32	9,60	9,44	1,00	1,00	1,00	1,00	1,00		A1/1	1,00	1,00	1,00	1,41	1,37	1,00	1,50	1,45	0,60	1,00	1,00	1,00
	14,47	6,15	5,10		1,00	1,00	1,00			A2/1	1,00	1,00	1,00	1,44	1,37	1,00	1,43	1,36	0,60	1,00	1,00	1,00
									X+	A2/5	0,83	0,86	0,78	1,44	1,37	1,00	1,43	1,36	0,60	1,00	1,00	1,00
									X-	A2/12	0,83	0,86	0,78	1,44	1,37	1,00	1,43	1,36	0,60	1,00	1,00	1,00
									Y+	A2/28	0,80	0,83	0,74	1,44	1,37	1,00	1,43	1,36	0,60	1,00	1,00	1,00
									Y-	A2/30	0,80	0,83	0,74	1,44	1,37	1,00	1,43	1,36	0,60	1,00	1,00	1,00
27	19,32	9,60	9,44	1,00	1,00	1,00	1,00	1,00		A1/1	1,00	1,00	1,00	1,41	1,37	1,00	1,50	1,45	0,60	1,00	1,00	1,00
	14,47	6,15	5,10		1,00	1,00	1,00			A2/1	1,00	1,00	1,00	1,44	1,37	1,00	1,43	1,36	0,60	1,00	1,00	1,00
									X+	A2/5	0,83	0,86	0,78	1,44	1,37	1,00	1,43	1,36	0,60	1,00	1,00	1,00
									X-	A2/12	0,83	0,86	0,78	1,44	1,37	1,00	1,43	1,36	0,60	1,00	1,00	1,00
									Y+	A2/28	0,80	0,83	0,74	1,44	1,37	1,00	1,43	1,36	0,60	1,00	1,00	1,00
									Y-	A2/30	0,80	0,83	0,74	1,44	1,37	1,00	1,43	1,36	0,60	1,00	1,00	1,00
28	19,32	9,60	9,44	1,00	1,00	1,00	1,00	1,00		A1/1	1,00	1,00	1,00	1,41	1,37	1,00	1,50	1,45	0,60	1,00	1,00	1,00
	14,47	6,15	5,10		1,00	1,00	1,00			A2/1	1,00	1,00	1,00	1,44	1,37	1,00	1,43	1,36	0,60	1,00	1,00	1,00
									X+	A2/5	0,83	0,86	0,78	1,44	1,37	1,00	1,43	1,36	0,60	1,00	1,00	1,00
									X-	A2/12	0,83	0,86	0,78	1,44	1,37	1,00	1,43	1,36	0,60	1,00	1,00	1,00
									Y+	A2/28	0,80	0,83	0,74	1,44	1,37	1,00	1,43	1,36	0,60	1,00	1,00	1,00
									Y-	A2/30	0,80	0,83	0,74	1,44	1,37	1,00	1,43	1,36	0,60	1,00	1,00	1,00
29	19,32	9,60	9,44	1,00	1,00	1,00	1,00	1,00		A1/1	1,00	1,00	1,00	1,45	1,40	1,00	1,50	1,45	0,60	1,00	1,00	1,00
	14,47	6,15	5,10		1,00	1,00	1,00			A2/1	1,00	1,00	1,00	1,48	1,40	1,00	1,43	1,36	0,60	1,00	1,00	1,00
									X+	A2/5	0,83	0,86	0,78	1,48	1,40	1,00	1,43	1,36	0,60	1,00	1,00	1,00
									X-	A2/12	0,83	0,86	0,78	1,48	1,40	1,00	1,43	1,36	0,60	1,00	1,00	1,00
									Y+	A2/28	0,80	0,83	0,74	1,48	1,40	1,00	1,43	1,36	0,60	1,00	1,00	1,00
									Y-	A2/30	0,80	0,83	0,74	1,48	1,40	1,00	1,43	1,36	0,60	1,00	1,00	1,00
30	19,32	9,60	9,44	1,00	1,00	1,00	1,00	1,00		A1/1	1,00	1,00	1,00	1,45	1,40	1,00	1,50	1,45	0,60	1,00	1,00	1,00
	14,47	6,15	5,10		1,00	1,00	1,00			A2/1	1,00	1,00	1,00	1,48	1,40	1,00	1,43	1,36	0,60	1,00	1,00	1,00
									X+	A2/5	0,83	0,86	0,78	1,48	1,40	1,00	1,43	1,36	0,60	1,00	1,00	1,00
									X-	A2/12	0,83	0,86	0,78	1,48	1,40	1,00	1,43	1,36	0,60	1,00	1,00	1,00
									Y+	A2/28	0,80	0,83	0,74	1,48	1,40	1,00	1,43	1,36	0,60	1,00	1,00	1,00
									Y-	A2/30	0,80	0,83	0,74	1,48	1,40	1,00	1,43	1,36	0,60	1,00	1,00	1,00
31	19,32	9,60	9,44	1,00	1,00	1,00	1,00	1,00		A1/1	1,00	1,00	1,00	1,45	1,40	1,00	1,50	1,45	0,60	1,00	1,00	1,00
	14,47	6,15	5,10		1,00	1,00	1,00			A2/1	1,00	1,00	1,00	1,48	1,40	1,00	1,43	1,36	0,60	1,00	1,00	1,00
									X+	A2/5	0,83	0,86	0,78	1,48	1,40	1,00	1,43	1,36	0,60	1,00	1,00	1,00
									X-	A2/12	0,83	0,86	0,78	1,48	1,40	1,00	1,43	1,36	0,60	1,00	1,00	1,00
									Y+	A2/28	0,80	0,83	0,74	1,48	1,40	1,00	1,43	1,36	0,60	1,00	1,00	1,00
									Y-	A2/30	0,80	0,83	0,74	1,48	1,40	1,00	1,43	1,36	0,60	1,00	1,00	1,00
32	19,32	9,60	9,44	1,00	1,00	1,00	1,00	1,00		A1/1	1,00	1,00	1,00	1,41	1,37	1,00	1,50	1,45	0,60	1,00	1,00	1,00
	14,47	6,15	5,10		1,00	1,00	1,00			A2/1	1,00	1,00	1,00	1,44	1,37	1,00	1,43	1,36	0,60	1,00	1,00	1,00
									X+	A2/8	0,83	0,86	0,78	1,44	1,37	1,00	1,43	1,36	0,60	1,00	1,00	1,00
									X-	A2/17	0,83	0,86	0,78	1,44	1,37	1,00	1,43	1,36	0,60	1,00	1,00	1,00
									Y+	A2/18	0,80	0,83	0,74	1,44	1,37	1,00	1,43	1,36	0,60	1,00	1,00	1,00
									Y-	A2/24	0,80	0,83	0,74	1,44	1,37	1,00	1,43	1,36	0,60	1,00	1,00	1,00
33	19,32	9,60	9,44	1,00	1,00	1,00	1,00	1,00		A1/1	1,00	1,00	1,00	1,41	1,37	1,00	1,50	1,45	0,60	1,00	1,00	1,00
	14,47	6,15	5,10		1,00	1,00	1,00			A2/1	1,00	1,00	1,00	1,44	1,37	1,00	1,43	1,36	0,60	1,00	1,00	1,00
									X+	A2/2	0,83	0,86	0,78	1,44	1,37	1,00	1,43	1,36	0,60	1,00	1,00	1,00
									X-	A2/10	0,83	0,86	0,78	1,44	1,37	1,00	1,43	1,36	0,60	1,00	1,00	1,00
									Y+	A2/18	0,80	0,83	0,74	1,44	1,37	1,00	1,43	1,36	0,60	1,00	1,00	1,00
									Y-	A2/22	0,80	0,83	0,74	1,44	1,37	1,00	1,43	1,36	0,60	1,00	1,00	1,00
34	19,32	9,60	9,44	1,00	1,00	1,00	1,00	1,00		A1/1	1,00	1,00	1,00	1,41	1,37	1,00	1,50	1,45	0,60	1,00	1,00	1,00
	14,47	6,15	5,10		1,00	1,00	1,00			A2/1	1,00	1,00	1,00	1,44	1,37	1,00	1,43	1,36	0,60	1,00	1,00	1,00
									X+	A2/5	0,83	0,86	0,78	1,44	1,37	1,00	1,43	1,36	0,60	1,00	1,00	1,00
									X-	A2/12	0,83	0,86	0,78	1,44	1,37	1,00	1,43	1,36	0,60	1,00	1,00	1,00
									Y+	A2/20	0,80	0,83	0,74	1,44	1,37	1,00	1,43	1,36	0,60	1,00	1,00	1,00
									Y-	A2/22	0,80	0,83	0,74	1,44	1,37	1,00	1,43	1,36	0,60	1,00	1,00	1,00
35	19,32	9,60	9,44	1,00	1,00	1,00	1,00	1,00		A1/1	1,00	1,00	1,00	1,45	1,40	1,00	1,50	1,45	0,60	1,00	1,00	1,00
	14,47	6,15	5,10		1,00	1,00	1,00			A2/1	1,00	1,00	1,00	1,48	1,40	1,00	1,43	1,36	0,60	1,00	1,00	1,00
									X+	A2/8	0,83	0,86	0,78	1,48	1,40	1,00	1,43	1,36	0,60	1,00	1,00	1,00
									X-	A2/17	0,83	0,86	0,78	1,48	1,40	1,00	1,43	1,36	0,60	1,00	1,00	1,00
									Y+	A2/27	0,80	0,83	0,74	1,48	1,40	1,00	1,43	1,36	0,60	1,00	1,00	1,00
									Y-	A2/33	0,80	0,83	0,74	1,48	1,40	1,00	1,43	1,36	0,60	1,00	1,00	1,00
36	19,32	9,60	9,44	1,00	1,00	1,00	1,00	1,00		A1/1	1,00	1,00	1,00	1,41	1,37	1,00	1,50	1,45	0,60	1,00	1,00	1,00
	14,47	6,15	5,10		1,00	1,00	1,00			A2/1	1,00	1,00	1,00	1,44	1,37	1,00	1,43	1,36	0,60	1,00	1,00	1,00
									X+	A2/8	0,83	0,86	0,78	1,44	1,37	1,00	1,43	1,36	0,60	1,00	1,00	1,00
									X-	A2/17	0,83	0,86	0,78	1,44	1,37	1,00	1,43	1,36	0,60	1,00	1,00	1,00
									Y+	A2/27	0,80	0,83	0,74	1,44	1,37	1,00	1,43	1,36	0,60	1,00	1,00	1,00
									Y-	A2/33	0,80	0,83	0,74	1,44	1,37	1,00	1,43	1,36	0,60	1,00	1,00	1,00
37	19,32	9,60	9,44	1,00	1,00	1,00	1,00	1,00		A1/1	1,00	1,00	1,00	1,41	1,37	1,00	1,50	1,45	0,60	1,00	1,00	1,00

COEFFICIENTI DI PORTANZA PIASTRE WINKLER - CONDIZIONI DRENATE

Piast	Brinch Hansen			IclTe	Incl.PianoPosa			Igk	Comb		CoeffIncl.Car.			Affondamento			Forma			Punzonamento		
Nro	Nc	Nq	Ng	Gc=Gq	Bc	Bq	Bg	Sism		N.ro	IcV	IqV	IgV	Dc	Dq	Dg	Sc	Sq	Sg	Psic	Psiq	Psig
	14,47	6,15	5,10		1,00	1,00	1,00			A2/1	1,00	1,00	1,00	1,44	1,37	1,00	1,43	1,36	0,60	1,00	1,00	1,00
									X+	A2/2	0,83	0,86	0,78	1,44	1,37	1,00	1,43	1,36	0,60	1,00	1,00	1,00
									X-	A2/10	0,83	0,86	0,78	1,44	1,37	1,00	1,43	1,36	0,60	1,00	1,00	1,00
									Y+	A2/26	0,80	0,83	0,74	1,44	1,37	1,00	1,43	1,36	0,60	1,00	1,00	1,00
									Y-	A2/30	0,80	0,83	0,74	1,44	1,37	1,00	1,43	1,36	0,60	1,00	1,00	1,00
38	19,32	9,60	9,44	1,00	1,00	1,00	1,00	1,00		A1/1	1,00	1,00	1,00	1,41	1,37	1,00	1,50	1,45	0,60	1,00	1,00	1,00
	14,47	6,15	5,10		1,00	1,00	1,00			A2/1	1,00	1,00	1,00	1,44	1,37	1,00	1,43	1,36	0,60	1,00	1,00	1,00
									X+	A2/5	0,83	0,86	0,78	1,44	1,37	1,00	1,43	1,36	0,60	1,00	1,00	1,00
									X-	A2/12	0,83	0,86	0,78	1,44	1,37	1,00	1,43	1,36	0,60	1,00	1,00	1,00
									Y+	A2/28	0,80	0,83	0,74	1,44	1,37	1,00	1,43	1,36	0,60	1,00	1,00	1,00
									Y-	A2/30	0,80	0,83	0,74	1,44	1,37	1,00	1,43	1,36	0,60	1,00	1,00	1,00
39	19,32	9,60	9,44	1,00	1,00	1,00	1,00	1,00		A1/1	1,00	1,00	1,00	1,45	1,40	1,00	1,50	1,45	0,60	1,00	1,00	1,00
	14,47	6,15	5,10		1,00	1,00	1,00			A2/1	1,00	1,00	1,00	1,48	1,40	1,00	1,43	1,36	0,60	1,00	1,00	1,00
									X+	A2/5	0,83	0,86	0,78	1,48	1,40	1,00	1,43	1,36	0,60	1,00	1,00	1,00
									X-	A2/12	0,83	0,86	0,78	1,48	1,40	1,00	1,43	1,36	0,60	1,00	1,00	1,00
									Y+	A2/28	0,80	0,83	0,74	1,48	1,40	1,00	1,43	1,36	0,60	1,00	1,00	1,00
									Y-	A2/30	0,80	0,83	0,74	1,48	1,40	1,00	1,43	1,36	0,60	1,00	1,00	1,00
40	19,32	9,60	9,44	1,00	1,00	1,00	1,00	1,00		A1/1	1,00	1,00	1,00	1,45	1,40	1,00	1,50	1,45	0,60	1,00	1,00	1,00
	14,47	6,15	5,10		1,00	1,00	1,00			A2/1	1,00	1,00	1,00	1,48	1,40	1,00	1,43	1,36	0,60	1,00	1,00	1,00
									X+	A2/8	0,83	0,86	0,78	1,48	1,40	1,00	1,43	1,36	0,60	1,00	1,00	1,00
									X-	A2/17	0,83	0,86	0,78	1,48	1,40	1,00	1,43	1,36	0,60	1,00	1,00	1,00
									Y+	A2/27	0,80	0,83	0,74	1,48	1,40	1,00	1,43	1,36	0,60	1,00	1,00	1,00
									Y-	A2/33	0,80	0,83	0,74	1,48	1,40	1,00	1,43	1,36	0,60	1,00	1,00	1,00
41	19,32	9,60	9,44	1,00	1,00	1,00	1,00	1,00		A1/1	1,00	1,00	1,00	1,41	1,37	1,00	1,50	1,45	0,60	1,00	1,00	1,00
	14,47	6,15	5,10		1,00	1,00	1,00			A2/1	1,00	1,00	1,00	1,44	1,37	1,00	1,43	1,36	0,60	1,00	1,00	1,00
									X+	A2/8	0,83	0,86	0,78	1,44	1,37	1,00	1,43	1,36	0,60	1,00	1,00	1,00
									X-	A2/17	0,83	0,86	0,78	1,44	1,37	1,00	1,43	1,36	0,60	1,00	1,00	1,00
									Y+	A2/27	0,80	0,83	0,74	1,44	1,37	1,00	1,43	1,36	0,60	1,00	1,00	1,00
									Y-	A2/33	0,80	0,83	0,74	1,44	1,37	1,00	1,43	1,36	0,60	1,00	1,00	1,00
42	19,32	9,60	9,44	1,00	1,00	1,00	1,00	1,00		A1/1	1,00	1,00	1,00	1,41	1,37	1,00	1,50	1,45	0,60	1,00	1,00	1,00
	14,47	6,15	5,10		1,00	1,00	1,00			A2/1	1,00	1,00	1,00	1,44	1,37	1,00	1,43	1,36	0,60	1,00	1,00	1,00
									X+	A2/2	0,83	0,86	0,78	1,44	1,37	1,00	1,43	1,36	0,60	1,00	1,00	1,00
									X-	A2/10	0,83	0,86	0,78	1,44	1,37	1,00	1,43	1,36	0,60	1,00	1,00	1,00
									Y+	A2/26	0,80	0,83	0,74	1,44	1,37	1,00	1,43	1,36	0,60	1,00	1,00	1,00
									Y-	A2/30	0,80	0,83	0,74	1,44	1,37	1,00	1,43	1,36	0,60	1,00	1,00	1,00
43	19,32	9,60	9,44	1,00	1,00	1,00	1,00	1,00		A1/1	1,00	1,00	1,00	1,41	1,37	1,00	1,50	1,45	0,60	1,00	1,00	1,00
	14,47	6,15	5,10		1,00	1,00	1,00			A2/1	1,00	1,00	1,00	1,44	1,37	1,00	1,43	1,36	0,60	1,00	1,00	1,00
									X+	A2/5	0,83	0,86	0,78	1,44	1,37	1,00	1,43	1,36	0,60	1,00	1,00	1,00
									X-	A2/12	0,83	0,86	0,78	1,44	1,37	1,00	1,43	1,36	0,60	1,00	1,00	1,00
									Y+	A2/28	0,80	0,83	0,74	1,44	1,37	1,00	1,43	1,36	0,60	1,00	1,00	1,00
									Y-	A2/30	0,80	0,83	0,74	1,44	1,37	1,00	1,43	1,36	0,60	1,00	1,00	1,00
44	19,32	9,60	9,44	1,00	1,00	1,00	1,00	1,00		A1/1	1,00	1,00	1,00	1,45	1,40	1,00	1,50	1,45	0,60	1,00	1,00	1,00
	14,47	6,15	5,10		1,00	1,00	1,00			A2/1	1,00	1,00	1,00	1,48	1,40	1,00	1,43	1,36	0,60	1,00	1,00	1,00
									X+	A2/5	0,83	0,86	0,78	1,48	1,40	1,00	1,43	1,36	0,60	1,00	1,00	1,00
									X-	A2/12	0,83	0,86	0,78	1,48	1,40	1,00	1,43	1,36	0,60	1,00	1,00	1,00
									Y+	A2/28	0,80	0,83	0,74	1,48	1,40	1,00	1,43	1,36	0,60	1,00	1,00	1,00
									Y-	A2/30	0,80	0,83	0,74	1,48	1,40	1,00	1,43	1,36	0,60	1,00	1,00	1,00
45	19,32	9,60	9,44	1,00	1,00	1,00	1,00	1,00		A1/1	1,00	1,00	1,00	1,45	1,40	1,00	1,50	1,45	0,60	1,00	1,00	1,00
	14,47	6,15	5,10		1,00	1,00	1,00			A2/1	1,00	1,00	1,00	1,48	1,40	1,00	1,43	1,36	0,60	1,00	1,00	1,00
									X+	A2/8	0,83	0,86	0,78	1,48	1,40	1,00	1,43	1,36	0,60	1,00	1,00	1,00
									X-	A2/17	0,83	0,86	0,78	1,48	1,40	1,00	1,43	1,36	0,60	1,00	1,00	1,00
									Y+	A2/27	0,80	0,83	0,74	1,48	1,40	1,00	1,43	1,36	0,60	1,00	1,00	1,00
									Y-	A2/33	0,80	0,83	0,74	1,48	1,40	1,00	1,43	1,36	0,60	1,00	1,00	1,00
46	19,32	9,60	9,44	1,00	1,00	1,00	1,00	1,00		A1/1	1,00	1,00	1,00	1,41	1,37	1,00	1,50	1,45	0,60	1,00	1,00	1,00
	14,47	6,15	5,10		1,00	1,00	1,00			A2/1	1,00	1,00	1,00	1,44	1,37	1,00	1,43	1,36	0,60	1,00	1,00	1,00
									X+	A2/8	0,83	0,86	0,78	1,44	1,37	1,00	1,43	1,36	0,60	1,00	1,00	1,00
									X-	A2/17	0,83	0,86	0,78	1,44	1,37	1,00	1,43	1,36	0,60	1,00	1,00	1,00
									Y+	A2/27	0,80	0,83	0,74	1,44	1,37	1,00	1,43	1,36	0,60	1,00	1,00	1,00
									Y-	A2/33	0,80	0,83	0,74	1,44	1,37	1,00	1,43	1,36	0,60	1,00	1,00	1,00
47	19,32	9,60	9,44	1,00	1,00	1,00	1,00	1,00		A1/1	1,00	1,00	1,00	1,41	1,37	1,00	1,50	1,45	0,60	1,00	1,00	1,00
	14,47	6,15	5,10		1,00	1,00	1,00			A2/1	1,00	1,00	1,00	1,44	1,37	1,00	1,43	1,36	0,60	1,00	1,00	1,00
									X+	A2/2	0,83	0,86	0,78	1,44	1,37	1,00	1,43	1,36	0,60	1,00	1,00	1,00
									X-	A2/10	0,83	0,86	0,78	1,44	1,37	1,00	1,43	1,36	0,60	1,00	1,00	1,00
									Y+	A2/26	0,80	0,83	0,74	1,44	1,37	1,00	1,43	1,36	0,60	1,00	1,00	1,00
									Y-	A2/30	0,80	0,83	0,74	1,44	1,37	1,00	1,43	1,36	0,60	1,00	1,00	1,00
48	19,32	9,60	9,44	1,00	1,00	1,00	1,00	1,00		A1/1	1,00	1,00	1,00	1,41	1,37	1,00	1,50	1,45	0,60	1,00	1,00	1,00
	14,47	6,15	5,10		1,00	1,00	1,00			A2/1	1,00	1,00	1,00	1,44	1,37	1,00	1,43	1,36	0,60	1,00	1,00	1,00
									X+	A2/5	0,83	0,86	0,78	1,44	1,37	1,00	1,43	1,36	0,60	1,00	1,00	1,00
									X-	A2/12	0,83	0,86	0,78	1,44	1,37	1,00	1,43	1,36	0,60	1,00	1,00	1,00
									Y+	A2/28	0,80	0,83	0,74	1,44	1,37	1,00	1,43	1,36	0,60	1,00	1,00	1,00
									Y-	A2/30	0,80	0,83	0,74	1,44	1,37	1,00	1,43	1,36	0,60	1,00	1,00	1,00
49	19,32	9,60	9,44	1,00	1,00	1,00	1,00	1,00		A1/1	1,00	1,00	1,00	1,45	1,40	1,00	1,50	1,45	0,60	1,00	1,00	1,00
	14,47	6,15	5,10		1,00	1,00	1,00			A2/1	1,00	1,00	1,00	1,48	1,40	1,00	1,43	1,36	0,60	1,00	1,00	1,00
									X+	A2/5	0,83	0,86	0,78	1,48	1,40	1,00	1,43	1,36	0,60	1,00	1,00	1,00
									X-	A2/12	0,83	0,86	0,78	1,48	1,40	1,00	1,43	1,36	0,60	1,00	1,00	1,00
									Y+	A2/28	0,80	0,83	0,74	1,48	1,40	1,00	1,43	1,36	0,60	1,00	1,00	1,00
									Y-	A2/30	0,80	0,83	0,74	1,48	1,40	1,00	1,43	1,36	0,60	1,00	1,00	1,00

COEFFICIENTI DI PORTANZA PIASTRE WINKLER - CONDIZIONI DRENATE

Piast	Brinch Hansen			IclTe	Incl.PianoPosa			Igk	Comb		CoeffIncl.Car.			Affondamento			Forma			Punzonamento		
Nro	Nc	Nq	Ng	Gc=Gq	Bc	Bq	Bg	Sism		N.ro	IcV	IqV	IgV	Dc	Dq	Dg	Sc	Sq	Sg	Psic	Psiq	Psig
50	19,32	9,60	9,44	1,00	1,00	1,00	1,00	1,00		A1/1	1,00	1,00	1,00	1,41	1,37	1,00	1,50	1,45	0,60	1,00	1,00	1,00
	14,47	6,15	5,10		1,00	1,00	1,00			A2/1	1,00	1,00	1,00	1,44	1,37	1,00	1,43	1,36	0,60	1,00	1,00	1,00
									X+	A2/7	0,83	0,86	0,78	1,44	1,37	1,00	1,43	1,36	0,60	1,00	1,00	1,00
									X-	A2/14	0,83	0,86	0,78	1,44	1,37	1,00	1,43	1,36	0,60	1,00	1,00	1,00
									Y+	A2/21	0,80	0,83	0,74	1,44	1,37	1,00	1,43	1,36	0,60	1,00	1,00	1,00
									Y-	A2/23	0,80	0,83	0,74	1,44	1,37	1,00	1,43	1,36	0,60	1,00	1,00	1,00
51	19,32	9,60	9,44	1,00	1,00	1,00	1,00	1,00		A1/1	1,00	1,00	1,00	1,41	1,37	1,00	1,50	1,45	0,60	1,00	1,00	1,00
	14,47	6,15	5,10		1,00	1,00	1,00			A2/1	1,00	1,00	1,00	1,44	1,37	1,00	1,43	1,36	0,60	1,00	1,00	1,00
									X+	A2/2	0,83	0,86	0,78	1,44	1,37	1,00	1,43	1,36	0,60	1,00	1,00	1,00
									X-	A2/10	0,83	0,86	0,78	1,44	1,37	1,00	1,43	1,36	0,60	1,00	1,00	1,00
									Y+	A2/18	0,80	0,83	0,74	1,44	1,37	1,00	1,43	1,36	0,60	1,00	1,00	1,00
									Y-	A2/22	0,80	0,83	0,74	1,44	1,37	1,00	1,43	1,36	0,60	1,00	1,00	1,00
52	19,32	9,60	9,44	1,00	1,00	1,00	1,00	1,00		A1/1	1,00	1,00	1,00	1,41	1,37	1,00	1,50	1,45	0,60	1,00	1,00	1,00
	14,47	6,15	5,10		1,00	1,00	1,00			A2/1	1,00	1,00	1,00	1,44	1,37	1,00	1,43	1,36	0,60	1,00	1,00	1,00
									X+	A2/2	0,83	0,86	0,78	1,44	1,37	1,00	1,43	1,36	0,60	1,00	1,00	1,00
									X-	A2/11	0,83	0,86	0,78	1,44	1,37	1,00	1,43	1,36	0,60	1,00	1,00	1,00
									Y+	A2/18	0,80	0,83	0,74	1,44	1,37	1,00	1,43	1,36	0,60	1,00	1,00	1,00
									Y-	A2/24	0,80	0,83	0,74	1,44	1,37	1,00	1,43	1,36	0,60	1,00	1,00	1,00
53	19,32	9,60	9,44	1,00	1,00	1,00	1,00	1,00		A1/1	1,00	1,00	1,00	1,45	1,40	1,00	1,50	1,45	0,60	1,00	1,00	1,00
	14,47	6,15	5,10		1,00	1,00	1,00			A2/1	1,00	1,00	1,00	1,48	1,40	1,00	1,43	1,36	0,60	1,00	1,00	1,00
									X+	A2/7	0,83	0,86	0,78	1,48	1,40	1,00	1,43	1,36	0,60	1,00	1,00	1,00
									X-	A2/14	0,83	0,86	0,78	1,48	1,40	1,00	1,43	1,36	0,60	1,00	1,00	1,00
									Y+	A2/21	0,80	0,83	0,74	1,48	1,40	1,00	1,43	1,36	0,60	1,00	1,00	1,00
									Y-	A2/23	0,80	0,83	0,74	1,48	1,40	1,00	1,43	1,36	0,60	1,00	1,00	1,00
54	19,32	9,60	9,44	1,00	1,00	1,00	1,00	1,00		A1/1	1,00	1,00	1,00	1,41	1,37	1,00	1,50	1,45	0,60	1,00	1,00	1,00
	14,47	6,15	5,10		1,00	1,00	1,00			A2/1	1,00	1,00	1,00	1,44	1,37	1,00	1,43	1,36	0,60	1,00	1,00	1,00
									X+	A2/7	0,83	0,86	0,78	1,44	1,37	1,00	1,43	1,36	0,60	1,00	1,00	1,00
									X-	A2/14	0,83	0,86	0,78	1,44	1,37	1,00	1,43	1,36	0,60	1,00	1,00	1,00
									Y+	A2/21	0,80	0,83	0,74	1,44	1,37	1,00	1,43	1,36	0,60	1,00	1,00	1,00
									Y-	A2/23	0,80	0,83	0,74	1,44	1,37	1,00	1,43	1,36	0,60	1,00	1,00	1,00
55	19,32	9,60	9,44	1,00	1,00	1,00	1,00	1,00		A1/1	1,00	1,00	1,00	1,41	1,37	1,00	1,50	1,45	0,60	1,00	1,00	1,00
	14,47	6,15	5,10		1,00	1,00	1,00			A2/1	1,00	1,00	1,00	1,44	1,37	1,00	1,43	1,36	0,60	1,00	1,00	1,00
									X+	A2/2	0,83	0,86	0,78	1,44	1,37	1,00	1,43	1,36	0,60	1,00	1,00	1,00
									X-	A2/10	0,83	0,86	0,78	1,44	1,37	1,00	1,43	1,36	0,60	1,00	1,00	1,00
									Y+	A2/18	0,80	0,83	0,74	1,44	1,37	1,00	1,43	1,36	0,60	1,00	1,00	1,00
									Y-	A2/22	0,80	0,83	0,74	1,44	1,37	1,00	1,43	1,36	0,60	1,00	1,00	1,00
56	19,32	9,60	9,44	1,00	1,00	1,00	1,00	1,00		A1/1	1,00	1,00	1,00	1,41	1,37	1,00	1,50	1,45	0,60	1,00	1,00	1,00
	14,47	6,15	5,10		1,00	1,00	1,00			A2/1	1,00	1,00	1,00	1,44	1,37	1,00	1,43	1,36	0,60	1,00	1,00	1,00
									X+	A2/2	0,83	0,86	0,78	1,44	1,37	1,00	1,43	1,36	0,60	1,00	1,00	1,00
									X-	A2/11	0,83	0,86	0,78	1,44	1,37	1,00	1,43	1,36	0,60	1,00	1,00	1,00
									Y+	A2/18	0,80	0,83	0,74	1,44	1,37	1,00	1,43	1,36	0,60	1,00	1,00	1,00
									Y-	A2/24	0,80	0,83	0,74	1,44	1,37	1,00	1,43	1,36	0,60	1,00	1,00	1,00
57	19,32	9,60	9,44	1,00	1,00	1,00	1,00	1,00		A1/1	1,00	1,00	1,00	1,45	1,40	1,00	1,50	1,45	0,60	1,00	1,00	1,00
	14,47	6,15	5,10		1,00	1,00	1,00			A2/1	1,00	1,00	1,00	1,48	1,40	1,00	1,43	1,36	0,60	1,00	1,00	1,00
									X+	A2/2	0,83	0,86	0,78	1,48	1,40	1,00	1,43	1,36	0,60	1,00	1,00	1,00
									X-	A2/11	0,83	0,86	0,78	1,48	1,40	1,00	1,43	1,36	0,60	1,00	1,00	1,00
									Y+	A2/18	0,80	0,83	0,74	1,48	1,40	1,00	1,43	1,36	0,60	1,00	1,00	1,00
									Y-	A2/24	0,80	0,83	0,74	1,48	1,40	1,00	1,43	1,36	0,60	1,00	1,00	1,00
58	19,32	9,60	9,44	1,00	1,00	1,00	1,00	1,00		A1/1	1,00	1,00	1,00	1,45	1,40	1,00	1,50	1,45	0,60	1,00	1,00	1,00
	14,47	6,15	5,10		1,00	1,00	1,00			A2/1	1,00	1,00	1,00	1,48	1,40	1,00	1,43	1,36	0,60	1,00	1,00	1,00
									X+	A2/7	0,83	0,86	0,78	1,48	1,40	1,00	1,43	1,36	0,60	1,00	1,00	1,00
									X-	A2/14	0,83	0,86	0,78	1,48	1,40	1,00	1,43	1,36	0,60	1,00	1,00	1,00
									Y+	A2/21	0,80	0,83	0,74	1,48	1,40	1,00	1,43	1,36	0,60	1,00	1,00	1,00
									Y-	A2/23	0,80	0,83	0,74	1,48	1,40	1,00	1,43	1,36	0,60	1,00	1,00	1,00
59	19,32	9,60	9,44	1,00	1,00	1,00	1,00	1,00		A1/1	1,00	1,00	1,00	1,41	1,37	1,00	1,50	1,45	0,60	1,00	1,00	1,00
	14,47	6,15	5,10		1,00	1,00	1,00			A2/1	1,00	1,00	1,00	1,44	1,37	1,00	1,43	1,36	0,60	1,00	1,00	1,00
									X+	A2/7	0,83	0,86	0,78	1,44	1,37	1,00	1,43	1,36	0,60	1,00	1,00	1,00
									X-	A2/14	0,83	0,86	0,78	1,44	1,37	1,00	1,43	1,36	0,60	1,00	1,00	1,00
									Y+	A2/21	0,80	0,83	0,74	1,44	1,37	1,00	1,43	1,36	0,60	1,00	1,00	1,00
									Y-	A2/23	0,80	0,83	0,74	1,44	1,37	1,00	1,43	1,36	0,60	1,00	1,00	1,00
60	19,32	9,60	9,44	1,00	1,00	1,00	1,00	1,00		A1/1	1,00	1,00	1,00	1,41	1,37	1,00	1,50	1,45	0,60	1,00	1,00	1,00
	14,47	6,15	5,10		1,00	1,00	1,00			A2/1	1,00	1,00	1,00	1,44	1,37	1,00	1,43	1,36	0,60	1,00	1,00	1,00
									X+	A2/2	0,83	0,86	0,78	1,44	1,37	1,00	1,43	1,36	0,60	1,00	1,00	1,00
									X-	A2/10	0,83	0,86	0,78	1,44	1,37	1,00	1,43	1,36	0,60	1,00	1,00	1,00
									Y+	A2/18	0,80	0,83	0,74	1,44	1,37	1,00	1,43	1,36	0,60	1,00	1,00	1,00
									Y-	A2/22	0,80	0,83	0,74	1,44	1,37	1,00	1,43	1,36	0,60	1,00	1,00	1,00
61	19,32	9,60	9,44	1,00	1,00	1,00	1,00	1,00		A1/1	1,00	1,00	1,00	1,41	1,37	1,00	1,50	1,45	0,60	1,00	1,00	1,00
	14,47	6,15	5,10		1,00	1,00	1,00			A2/1	1,00	1,00	1,00	1,44	1,37	1,00	1,43	1,36	0,60	1,00	1,00	1,00
									X+	A2/2	0,83	0,86	0,78	1,44	1,37	1,00	1,43	1,36	0,60	1,00	1,00	1,00
									X-	A2/11	0,83	0,86	0,78	1,44	1,37	1,00	1,43	1,36	0,60	1,00	1,00	1,00
									Y+	A2/18	0,80	0,83	0,74	1,44	1,37	1,00	1,43	1,36	0,60	1,00	1,00	1,00
									Y-	A2/24	0,80	0,83	0,74	1,44	1,37	1,00	1,43	1,36	0,60	1,00	1,00	1,00
62	19,32	9,60	9,44	1,00	1,00	1,00	1,00	1,00		A1/1	1,00	1,00	1,00	1,45	1,40	1,00	1,50	1,45	0,60	1,00	1,00	1,00
	14,47	6,15	5,10		1,00	1,00	1,00			A2/1	1,00	1,00	1,00	1,48	1,40	1,00	1,43	1,36	0,60	1,00	1,00	1,00
									X+	A2/2	0,83	0,86	0,78	1,48	1,40	1,00	1,43	1,36	0,60	1,00	1,00	1,00
									X-	A2/11	0,83	0,86	0,78	1,48	1,40	1,00	1,43	1,36	0,60	1,00	1,00	1,00

COEFFICIENTI DI PORTANZA PIASTRE WINKLER - CONDIZIONI DRENATE																								
Piast	Brinch Hansen			IclTe	Incl.PianoPosa			Igk		Comb	CoeffIncl.Car.			Affondamento			Forma			Punzonamento		
Nro	Nc	Nq	Ng	Gc=Gq	Bc	Bq	Bg	Sism		N.ro	IcV	IqV	IgV	Dc	Dq	Dg	Sc	Sq	Sg	Psic	Psiq	Psig
									Y+	A2/18	0,80	0,83	0,74	1,48	1,40	1,00	1,43	1,36	0,60	1,00	1,00	1,00
									Y-	A2/24	0,80	0,83	0,74	1,48	1,40	1,00	1,43	1,36	0,60	1,00	1,00	1,00
63	19,32	9,60	9,44	1,00	1,00	1,00	1,00	1,00		A1/1	1,00	1,00	1,00	1,45	1,40	1,00	1,50	1,45	0,60	1,00	1,00	1,00
	14,47	6,15	5,10		1,00	1,00	1,00			A2/1	1,00	1,00	1,00	1,48	1,40	1,00	1,43	1,36	0,60	1,00	1,00	1,00
									X+	A2/7	0,83	0,86	0,78	1,48	1,40	1,00	1,43	1,36	0,60	1,00	1,00	1,00
									X-	A2/14	0,83	0,86	0,78	1,48	1,40	1,00	1,43	1,36	0,60	1,00	1,00	1,00
									Y+	A2/21	0,80	0,83	0,74	1,48	1,40	1,00	1,43	1,36	0,60	1,00	1,00	1,00
									Y-	A2/23	0,80	0,83	0,74	1,48	1,40	1,00	1,43	1,36	0,60	1,00	1,00	1,00
64	19,32	9,60	9,44	1,00	1,00	1,00	1,00	1,00		A1/1	1,00	1,00	1,00	1,41	1,37	1,00	1,50	1,45	0,60	1,00	1,00	1,00
	14,47	6,15	5,10		1,00	1,00	1,00			A2/1	1,00	1,00	1,00	1,44	1,37	1,00	1,43	1,36	0,60	1,00	1,00	1,00
									X+	A2/7	0,83	0,86	0,78	1,44	1,37	1,00	1,43	1,36	0,60	1,00	1,00	1,00
									X-	A2/14	0,83	0,86	0,78	1,44	1,37	1,00	1,43	1,36	0,60	1,00	1,00	1,00
									Y+	A2/21	0,80	0,83	0,74	1,44	1,37	1,00	1,43	1,36	0,60	1,00	1,00	1,00
									Y-	A2/23	0,80	0,83	0,74	1,44	1,37	1,00	1,43	1,36	0,60	1,00	1,00	1,00
65	19,32	9,60	9,44	1,00	1,00	1,00	1,00	1,00		A1/1	1,00	1,00	1,00	1,41	1,37	1,00	1,50	1,45	0,60	1,00	1,00	1,00
	14,47	6,15	5,10		1,00	1,00	1,00			A2/1	1,00	1,00	1,00	1,44	1,37	1,00	1,43	1,36	0,60	1,00	1,00	1,00
									X+	A2/2	0,83	0,86	0,78	1,44	1,37	1,00	1,43	1,36	0,60	1,00	1,00	1,00
									X-	A2/10	0,83	0,86	0,78	1,44	1,37	1,00	1,43	1,36	0,60	1,00	1,00	1,00
									Y+	A2/18	0,80	0,83	0,74	1,44	1,37	1,00	1,43	1,36	0,60	1,00	1,00	1,00
									Y-	A2/22	0,80	0,83	0,74	1,44	1,37	1,00	1,43	1,36	0,60	1,00	1,00	1,00
66	19,32	9,60	9,44	1,00	1,00	1,00	1,00	1,00		A1/1	1,00	1,00	1,00	1,41	1,37	1,00	1,50	1,45	0,60	1,00	1,00	1,00
	14,47	6,15	5,10		1,00	1,00	1,00			A2/1	1,00	1,00	1,00	1,44	1,37	1,00	1,43	1,36	0,60	1,00	1,00	1,00
									X+	A2/2	0,83	0,86	0,78	1,44	1,37	1,00	1,43	1,36	0,60	1,00	1,00	1,00
									X-	A2/11	0,83	0,86	0,78	1,44	1,37	1,00	1,43	1,36	0,60	1,00	1,00	1,00
									Y+	A2/18	0,80	0,83	0,74	1,44	1,37	1,00	1,43	1,36	0,60	1,00	1,00	1,00
									Y-	A2/24	0,80	0,83	0,74	1,44	1,37	1,00	1,43	1,36	0,60	1,00	1,00	1,00
67	19,32	9,60	9,44	1,00	1,00	1,00	1,00	1,00		A1/1	1,00	1,00	1,00	1,45	1,40	1,00	1,50	1,45	0,60	1,00	1,00	1,00
	14,47	6,15	5,10		1,00	1,00	1,00			A2/1	1,00	1,00	1,00	1,48	1,40	1,00	1,43	1,36	0,60	1,00	1,00	1,00
									X+	A2/2	0,83	0,86	0,78	1,48	1,40	1,00	1,43	1,36	0,60	1,00	1,00	1,00
									X-	A2/11	0,83	0,86	0,78	1,48	1,40	1,00	1,43	1,36	0,60	1,00	1,00	1,00
									Y+	A2/18	0,80	0,83	0,74	1,48	1,40	1,00	1,43	1,36	0,60	1,00	1,00	1,00
									Y-	A2/24	0,80	0,83	0,74	1,48	1,40	1,00	1,43	1,36	0,60	1,00	1,00	1,00
68	19,32	9,60	9,44	1,00	1,00	1,00	1,00	1,00		A1/1	1,00	1,00	1,00	1,45	1,40	1,00	1,50	1,45	0,60	1,00	1,00	1,00
	14,47	6,15	5,10		1,00	1,00	1,00			A2/1	1,00	1,00	1,00	1,48	1,40	1,00	1,43	1,36	0,60	1,00	1,00	1,00
									X+	A2/8	0,83	0,86	0,78	1,48	1,40	1,00	1,43	1,36	0,60	1,00	1,00	1,00
									X-	A2/17	0,83	0,86	0,78	1,48	1,40	1,00	1,43	1,36	0,60	1,00	1,00	1,00
									Y+	A2/18	0,80	0,83	0,74	1,48	1,40	1,00	1,43	1,36	0,60	1,00	1,00	1,00
									Y-	A2/24	0,80	0,83	0,74	1,48	1,40	1,00	1,43	1,36	0,60	1,00	1,00	1,00
69	19,32	9,60	9,44	1,00	1,00	1,00	1,00	1,00		A1/1	1,00	1,00	1,00	1,45	1,40	1,00	1,50	1,45	0,60	1,00	1,00	1,00
	14,47	6,15	5,10		1,00	1,00	1,00			A2/1	1,00	1,00	1,00	1,48	1,40	1,00	1,43	1,36	0,60	1,00	1,00	1,00
									X+	A2/2	0,83	0,86	0,78	1,48	1,40	1,00	1,43	1,36	0,60	1,00	1,00	1,00
									X-	A2/10	0,83	0,86	0,78	1,48	1,40	1,00	1,43	1,36	0,60	1,00	1,00	1,00
									Y+	A2/18	0,80	0,83	0,74	1,48	1,40	1,00	1,43	1,36	0,60	1,00	1,00	1,00
									Y-	A2/22	0,80	0,83	0,74	1,48	1,40	1,00	1,43	1,36	0,60	1,00	1,00	1,00
70	19,32	9,60	9,44	1,00	1,00	1,00	1,00	1,00		A1/1	1,00	1,00	1,00	1,45	1,40	1,00	1,50	1,45	0,60	1,00	1,00	1,00
	14,47	6,15	5,10		1,00	1,00	1,00			A2/1	1,00	1,00	1,00	1,48	1,40	1,00	1,43	1,36	0,60	1,00	1,00	1,00
									X+	A2/5	0,83	0,86	0,78	1,48	1,40	1,00	1,43	1,36	0,60	1,00	1,00	1,00
									X-	A2/12	0,83	0,86	0,78	1,48	1,40	1,00	1,43	1,36	0,60	1,00	1,00	1,00
									Y+	A2/21	0,80	0,83	0,74	1,48	1,40	1,00	1,43	1,36	0,60	1,00	1,00	1,00
									Y-	A2/23	0,80	0,83	0,74	1,48	1,40	1,00	1,43	1,36	0,60	1,00	1,00	1,00
71	19,32	9,60	9,44	1,00	1,00	1,00	1,00	1,00		A1/1	1,00	1,00	1,00	1,45	1,40	1,00	1,50	1,45	0,60	1,00	1,00	1,00
	14,47	6,15	5,10		1,00	1,00	1,00			A2/1	1,00	1,00	1,00	1,48	1,40	1,00	1,43	1,36	0,60	1,00	1,00	1,00
									X+	A2/7	0,83	0,86	0,78	1,48	1,40	1,00	1,43	1,36	0,60	1,00	1,00	1,00
									X-	A2/14	0,83	0,86	0,78	1,48	1,40	1,00	1,43	1,36	0,60	1,00	1,00	1,00
									Y+	A2/21	0,80	0,83	0,74	1,48	1,40	1,00	1,43	1,36	0,60	1,00	1,00	1,00
									Y-	A2/23	0,80	0,83	0,74	1,48	1,40	1,00	1,43	1,36	0,60	1,00	1,00	1,00
72	19,32	9,60	9,44	1,00	1,00	1,00	1,00	1,00		A1/1	1,00	1,00	1,00	1,41	1,37	1,00	1,50	1,45	0,60	1,00	1,00	1,00
	14,47	6,15	5,10		1,00	1,00	1,00			A2/1	1,00	1,00	1,00	1,44	1,37	1,00	1,43	1,36	0,60	1,00	1,00	1,00
									X+	A2/8	0,83	0,86	0,78	1,44	1,37	1,00	1,43	1,36	0,60	1,00	1,00	1,00
									X-	A2/17	0,83	0,86	0,78	1,44	1,37	1,00	1,43	1,36	0,60	1,00	1,00	1,00
									Y+	A2/18	0,80	0,83	0,74	1,44	1,37	1,00	1,43	1,36	0,60	1,00	1,00	1,00
									Y-	A2/24	0,80	0,83	0,74	1,44	1,37	1,00	1,43	1,36	0,60	1,00	1,00	1,00
73	19,32	9,60	9,44	1,00	1,00	1,00	1,00	1,00		A1/1	1,00	1,00	1,00	1,41	1,37	1,00	1,50	1,45	0,60	1,00	1,00	1,00
	14,47	6,15	5,10		1,00	1,00	1,00			A2/1	1,00	1,00	1,00	1,44	1,37	1,00	1,43	1,36	0,60	1,00	1,00	1,00
									X+	A2/2	0,83	0,86	0,78	1,44	1,37	1,00	1,43	1,36	0,60	1,00	1,00	1,00
									X-	A2/10	0,83	0,86	0,78	1,44	1,37	1,00	1,43	1,36	0,60	1,00	1,00	1,00
									Y+	A2/18	0,80	0,83	0,74	1,44	1,37	1,00	1,43	1,36	0,60	1,00	1,00	1,00
									Y-	A2/22	0,80	0,83	0,74	1,44	1,37	1,00	1,43	1,36	0,60	1,00	1,00	1,00
74	19,32	9,60	9,44	1,00	1,00	1,00	1,00	1,00		A1/1	1,00	1,00	1,00	1,41	1,37	1,00	1,50	1,45	0,60	1,00	1,00	1,00
	14,47	6,15	5,10		1,00	1,00	1,00			A2/1	1,00	1,00	1,00	1,44	1,37	1,00	1,43	1,36	0,60	1,00	1,00	1,00
									X+	A2/5	0,83	0,86	0,78	1,44	1,37	1,00	1,43	1,36	0,60	1,00	1,00	1,00
									X-	A2/12	0,83	0,86	0,78	1,44	1,37	1,00	1,43	1,36	0,60	1,00	1,00	1,00
									Y+	A2/21	0,80	0,83	0,74	1,44	1,37	1,00	1,43	1,36	0,60	1,00	1,00	1,00
									Y-	A2/23	0,80	0,83	0,74	1,44	1,37	1,00	1,43	1,36	0,60	1,00	1,00	1,00
75	19,32	9,60	9,44	1,00	1,00	1,00	1,00	1,00		A1/1	1,00	1,00	1,00	1,45	1,40	1,00	1,50	1,45	0,60	1,00	1,00	1,00
	14,47	6,15	5,10		1,00	1,00	1,00			A2/1	1,00	1,00	1,00	1,48	1,40	1,00	1,43	1,36	0,60	1,00	1,00	1,00

COEFFICIENTI DI PORTANZA PIASTRE WINKLER - CONDIZIONI DRENATE

Piast	Brinch Hansen			IclTe	Incl.PianoPosa			Igk	Comb		Coeffincl.Car.			Affondamento			Forma			Punzonamento		
Nro	Nc	Nq	Ng	Gc=Gq	Bc	Bq	Bg	Sism		N.ro	IcV	IqV	IgV	Dc	Dq	Dg	Sc	Sq	Sg	Psic	Psiq	Psig
									X+	A2/2	0,83	0,86	0,78	1,48	1,40	1,00	1,43	1,36	0,60	1,00	1,00	1,00
									X-	A2/11	0,83	0,86	0,78	1,48	1,40	1,00	1,43	1,36	0,60	1,00	1,00	1,00
									Y+	A2/18	0,80	0,83	0,74	1,48	1,40	1,00	1,43	1,36	0,60	1,00	1,00	1,00
									Y-	A2/24	0,80	0,83	0,74	1,48	1,40	1,00	1,43	1,36	0,60	1,00	1,00	1,00
76	19,32	9,60	9,44	1,00	1,00	1,00	1,00	1,00		A1/1	1,00	1,00	1,00	1,45	1,40	1,00	1,50	1,45	0,60	1,00	1,00	1,00
	14,47	6,15	5,10		1,00	1,00	1,00			A2/1	1,00	1,00	1,00	1,48	1,40	1,00	1,43	1,36	0,60	1,00	1,00	1,00
									X+	A2/7	0,83	0,86	0,78	1,48	1,40	1,00	1,43	1,36	0,60	1,00	1,00	1,00
									X-	A2/14	0,83	0,86	0,78	1,48	1,40	1,00	1,43	1,36	0,60	1,00	1,00	1,00
									Y+	A2/21	0,80	0,83	0,74	1,48	1,40	1,00	1,43	1,36	0,60	1,00	1,00	1,00
									Y-	A2/23	0,80	0,83	0,74	1,48	1,40	1,00	1,43	1,36	0,60	1,00	1,00	1,00
77	19,32	9,60	9,44	1,00	1,00	1,00	1,00	1,00		A1/1	1,00	1,00	1,00	1,41	1,37	1,00	1,50	1,45	0,60	1,00	1,00	1,00
	14,47	6,15	5,10		1,00	1,00	1,00			A2/1	1,00	1,00	1,00	1,44	1,37	1,00	1,43	1,36	0,60	1,00	1,00	1,00
									X+	A2/7	0,83	0,86	0,78	1,44	1,37	1,00	1,43	1,36	0,60	1,00	1,00	1,00
									X-	A2/14	0,83	0,86	0,78	1,44	1,37	1,00	1,43	1,36	0,60	1,00	1,00	1,00
									Y+	A2/21	0,80	0,83	0,74	1,44	1,37	1,00	1,43	1,36	0,60	1,00	1,00	1,00
									Y-	A2/23	0,80	0,83	0,74	1,44	1,37	1,00	1,43	1,36	0,60	1,00	1,00	1,00
78	19,32	9,60	9,44	1,00	1,00	1,00	1,00	1,00		A1/1	1,00	1,00	1,00	1,41	1,37	1,00	1,50	1,45	0,60	1,00	1,00	1,00
	14,47	6,15	5,10		1,00	1,00	1,00			A2/1	1,00	1,00	1,00	1,44	1,37	1,00	1,43	1,36	0,60	1,00	1,00	1,00
									X+	A2/2	0,83	0,86	0,78	1,44	1,37	1,00	1,43	1,36	0,60	1,00	1,00	1,00
									X-	A2/10	0,83	0,86	0,78	1,44	1,37	1,00	1,43	1,36	0,60	1,00	1,00	1,00
									Y+	A2/18	0,80	0,83	0,74	1,44	1,37	1,00	1,43	1,36	0,60	1,00	1,00	1,00
									Y-	A2/22	0,80	0,83	0,74	1,44	1,37	1,00	1,43	1,36	0,60	1,00	1,00	1,00
79	19,32	9,60	9,44	1,00	1,00	1,00	1,00	1,00		A1/1	1,00	1,00	1,00	1,41	1,37	1,00	1,50	1,45	0,60	1,00	1,00	1,00
	14,47	6,15	5,10		1,00	1,00	1,00			A2/1	1,00	1,00	1,00	1,44	1,37	1,00	1,43	1,36	0,60	1,00	1,00	1,00
									X+	A2/2	0,83	0,86	0,78	1,44	1,37	1,00	1,43	1,36	0,60	1,00	1,00	1,00
									X-	A2/11	0,83	0,86	0,78	1,44	1,37	1,00	1,43	1,36	0,60	1,00	1,00	1,00
									Y+	A2/18	0,80	0,83	0,74	1,44	1,37	1,00	1,43	1,36	0,60	1,00	1,00	1,00
									Y-	A2/24	0,80	0,83	0,74	1,44	1,37	1,00	1,43	1,36	0,60	1,00	1,00	1,00
80	19,32	9,60	9,44	1,00	1,00	1,00	1,00	1,00		A1/1	1,00	1,00	1,00	1,45	1,40	1,00	1,50	1,45	0,60	1,00	1,00	1,00
	14,47	6,15	5,10		1,00	1,00	1,00			A2/1	1,00	1,00	1,00	1,48	1,40	1,00	1,43	1,36	0,60	1,00	1,00	1,00
									X+	A2/2	0,83	0,86	0,78	1,48	1,40	1,00	1,43	1,36	0,60	1,00	1,00	1,00
									X-	A2/11	0,83	0,86	0,78	1,48	1,40	1,00	1,43	1,36	0,60	1,00	1,00	1,00
									Y+	A2/18	0,80	0,83	0,74	1,48	1,40	1,00	1,43	1,36	0,60	1,00	1,00	1,00
									Y-	A2/24	0,80	0,83	0,74	1,48	1,40	1,00	1,43	1,36	0,60	1,00	1,00	1,00
81	19,32	9,60	9,44	1,00	1,00	1,00	1,00	1,00		A1/1	1,00	1,00	1,00	1,45	1,40	1,00	1,50	1,45	0,60	1,00	1,00	1,00
	14,47	6,15	5,10		1,00	1,00	1,00			A2/1	1,00	1,00	1,00	1,48	1,40	1,00	1,43	1,36	0,60	1,00	1,00	1,00
									X+	A2/7	0,83	0,86	0,78	1,48	1,40	1,00	1,43	1,36	0,60	1,00	1,00	1,00
									X-	A2/14	0,83	0,86	0,78	1,48	1,40	1,00	1,43	1,36	0,60	1,00	1,00	1,00
									Y+	A2/21	0,80	0,83	0,74	1,48	1,40	1,00	1,43	1,36	0,60	1,00	1,00	1,00
									Y-	A2/23	0,80	0,83	0,74	1,48	1,40	1,00	1,43	1,36	0,60	1,00	1,00	1,00
82	19,32	9,60	9,44	1,00	1,00	1,00	1,00	1,00		A1/1	1,00	1,00	1,00	1,41	1,37	1,00	1,50	1,45	0,60	1,00	1,00	1,00
	14,47	6,15	5,10		1,00	1,00	1,00			A2/1	1,00	1,00	1,00	1,44	1,37	1,00	1,43	1,36	0,60	1,00	1,00	1,00
									X+	A2/7	0,83	0,86	0,78	1,44	1,37	1,00	1,43	1,36	0,60	1,00	1,00	1,00
									X-	A2/14	0,83	0,86	0,78	1,44	1,37	1,00	1,43	1,36	0,60	1,00	1,00	1,00
									Y+	A2/21	0,80	0,83	0,74	1,44	1,37	1,00	1,43	1,36	0,60	1,00	1,00	1,00
									Y-	A2/23	0,80	0,83	0,74	1,44	1,37	1,00	1,43	1,36	0,60	1,00	1,00	1,00
83	19,32	9,60	9,44	1,00	1,00	1,00	1,00	1,00		A1/1	1,00	1,00	1,00	1,41	1,37	1,00	1,50	1,45	0,60	1,00	1,00	1,00
	14,47	6,15	5,10		1,00	1,00	1,00			A2/1	1,00	1,00	1,00	1,44	1,37	1,00	1,43	1,36	0,60	1,00	1,00	1,00
									X+	A2/2	0,83	0,86	0,78	1,44	1,37	1,00	1,43	1,36	0,60	1,00	1,00	1,00
									X-	A2/10	0,83	0,86	0,78	1,44	1,37	1,00	1,43	1,36	0,60	1,00	1,00	1,00
									Y+	A2/18	0,80	0,83	0,74	1,44	1,37	1,00	1,43	1,36	0,60	1,00	1,00	1,00
									Y-	A2/22	0,80	0,83	0,74	1,44	1,37	1,00	1,43	1,36	0,60	1,00	1,00	1,00
84	19,32	9,60	9,44	1,00	1,00	1,00	1,00	1,00		A1/1	1,00	1,00	1,00	1,41	1,37	1,00	1,50	1,45	0,60	1,00	1,00	1,00
	14,47	6,15	5,10		1,00	1,00	1,00			A2/1	1,00	1,00	1,00	1,44	1,37	1,00	1,43	1,36	0,60	1,00	1,00	1,00
									X+	A2/2	0,83	0,86	0,78	1,44	1,37	1,00	1,43	1,36	0,60	1,00	1,00	1,00
									X-	A2/11	0,83	0,86	0,78	1,44	1,37	1,00	1,43	1,36	0,60	1,00	1,00	1,00
									Y+	A2/18	0,80	0,83	0,74	1,44	1,37	1,00	1,43	1,36	0,60	1,00	1,00	1,00
									Y-	A2/24	0,80	0,83	0,74	1,44	1,37	1,00	1,43	1,36	0,60	1,00	1,00	1,00
85	19,32	9,60	9,44	1,00	1,00	1,00	1,00	1,00		A1/1	1,00	1,00	1,00	1,45	1,40	1,00	1,50	1,45	0,60	1,00	1,00	1,00
	14,47	6,15	5,10		1,00	1,00	1,00			A2/1	1,00	1,00	1,00	1,48	1,40	1,00	1,43	1,36	0,60	1,00	1,00	1,00
									X+	A2/2	0,83	0,86	0,78	1,48	1,40	1,00	1,43	1,36	0,60	1,00	1,00	1,00
									X-	A2/11	0,83	0,86	0,78	1,48	1,40	1,00	1,43	1,36	0,60	1,00	1,00	1,00
									Y+	A2/18	0,80	0,83	0,74	1,48	1,40	1,00	1,43	1,36	0,60	1,00	1,00	1,00
									Y-	A2/24	0,80	0,83	0,74	1,48	1,40	1,00	1,43	1,36	0,60	1,00	1,00	1,00

COEFFICIENTI DI PORTANZA PIASTRE WINKLER - CONDIZIONI NON DRENATE

Piast	Brinch Hansen			IclTe	Incl.PianoPosa			Igk	Comb		Coeffincl.Car.			Affondamento			Forma			Punzonamento		
Nro	Nc	Nq	Ng	Gc=Gq	Bc	Bq	Bg	Sism		N.ro	IcV	IqV	IgV	Dc	Dq	Dg	Sc	Sq	Sg	Psic	Psiq	Psig
1	5,14	1,00	0,00	1,00	1,00	1,00	1,00	1,00		A1/1	1,00	1,00	0,74	1,55	1,00	1,00	1,19	1,00	0,60	1,00	1,00	1,00
	5,14	1,00	0,00		1,00	1,00	1,00			A2/1	1,00	1,00	0,74	1,55	1,00	1,00	1,19	1,00	0,60	1,00	1,00	1,00
									X+	A2/8	0,87	1,00	0,74	1,55	1,00	1,00	1,19	1,00	0,60	1,00	1,00	1,00
									X-	A2/17	0,86	1,00	0,74	1,55	1,00	1,00	1,19	1,00	0,60	1,00	1,00	1,00
									Y+	A2/27	0,92	1,00	0,74	1,55	1,00	1,00	1,19	1,00	0,60	1,00	1,00	1,00
									Y-	A2/33	0,79	1,00	0,74	1,55	1,00	1,00	1,19	1,00	0,60	1,00	1,00	1,00
2	5,14	1,00	0,00	1,00	1,00	1,00	1,00	1,00		A1/1	1,00	1,00	0,74	1,51	1,00	1,00	1,19	1,00	0,60	1,00	1,00	1,00
	5,14	1,00	0,00		1,00	1,00	1,00			A2/1	1,00	1,00	0,74	1,51	1,00	1,00	1,19	1,00	0,60	1,00	1,00	1,00

COEFFICIENTI DI PORTANZA PIASTRE WINKLER - CONDIZIONI NON DRENATE

Piast	Brinch Hansen			IclTe	Incl.PianoPosa			Igk	Comb		CoeffIncl.Car.			Affondamento			Forma			Punzonamento		
Nro	Nc	Nq	Ng	Gc=Gq	Bc	Bq	Bg	Sism		N.ro	IcV	IqV	IgV	Dc	Dq	Dg	Sc	Sq	Sg	Psic	Psiq	Psig
									X+	A2/8	0,87	1,00	0,74	1,51	1,00	1,00	1,19	1,00	0,60	1,00	1,00	1,00
									X-	A2/17	0,86	1,00	0,74	1,51	1,00	1,00	1,19	1,00	0,60	1,00	1,00	1,00
									Y+	A2/27	0,92	1,00	0,74	1,51	1,00	1,00	1,19	1,00	0,60	1,00	1,00	1,00
									Y-	A2/33	0,79	1,00	0,74	1,51	1,00	1,00	1,19	1,00	0,60	1,00	1,00	1,00
3	5,14	1,00	0,00	1,00	1,00	1,00	1,00	1,00		A1/1	1,00	1,00	0,74	1,55	1,00	1,00	1,19	1,00	0,60	1,00	1,00	1,00
	5,14	1,00	0,00		1,00	1,00	1,00			A2/1	1,00	1,00	0,74	1,55	1,00	1,00	1,19	1,00	0,60	1,00	1,00	1,00
									X+	A2/5	0,87	1,00	0,74	1,55	1,00	1,00	1,19	1,00	0,60	1,00	1,00	1,00
									X-	A2/12	0,86	1,00	0,74	1,55	1,00	1,00	1,19	1,00	0,60	1,00	1,00	1,00
									Y+	A2/28	0,79	1,00	0,74	1,55	1,00	1,00	1,19	1,00	0,60	1,00	1,00	1,00
									Y-	A2/30	0,92	1,00	0,74	1,55	1,00	1,00	1,19	1,00	0,60	1,00	1,00	1,00
4	5,14	1,00	0,00	1,00	1,00	1,00	1,00	1,00		A1/1	1,00	1,00	0,74	1,51	1,00	1,00	1,19	1,00	0,60	1,00	1,00	1,00
	5,14	1,00	0,00		1,00	1,00	1,00			A2/1	1,00	1,00	0,74	1,51	1,00	1,00	1,19	1,00	0,60	1,00	1,00	1,00
									X+	A2/5	0,87	1,00	0,74	1,51	1,00	1,00	1,19	1,00	0,60	1,00	1,00	1,00
									X-	A2/12	0,86	1,00	0,74	1,51	1,00	1,00	1,19	1,00	0,60	1,00	1,00	1,00
									Y+	A2/28	0,79	1,00	0,74	1,51	1,00	1,00	1,19	1,00	0,60	1,00	1,00	1,00
									Y-	A2/30	0,92	1,00	0,74	1,51	1,00	1,00	1,19	1,00	0,60	1,00	1,00	1,00
5	5,14	1,00	0,00	1,00	1,00	1,00	1,00	1,00		A1/1	1,00	1,00	0,74	1,51	1,00	1,00	1,19	1,00	0,60	1,00	1,00	1,00
	5,14	1,00	0,00		1,00	1,00	1,00			A2/1	1,00	1,00	0,74	1,51	1,00	1,00	1,19	1,00	0,60	1,00	1,00	1,00
									X+	A2/8	0,87	1,00	0,74	1,51	1,00	1,00	1,19	1,00	0,60	1,00	1,00	1,00
									X-	A2/17	0,87	1,00	0,74	1,51	1,00	1,00	1,19	1,00	0,60	1,00	1,00	1,00
									Y+	A2/18	0,92	1,00	0,74	1,51	1,00	1,00	1,19	1,00	0,60	1,00	1,00	1,00
									Y-	A2/24	0,80	1,00	0,74	1,51	1,00	1,00	1,19	1,00	0,60	1,00	1,00	1,00
6	5,14	1,00	0,00	1,00	1,00	1,00	1,00	1,00		A1/1	1,00	1,00	0,74	1,51	1,00	1,00	1,19	1,00	0,60	1,00	1,00	1,00
	5,14	1,00	0,00		1,00	1,00	1,00			A2/1	1,00	1,00	0,74	1,51	1,00	1,00	1,19	1,00	0,60	1,00	1,00	1,00
									X+	A2/5	0,87	1,00	0,74	1,51	1,00	1,00	1,19	1,00	0,60	1,00	1,00	1,00
									X-	A2/12	0,87	1,00	0,74	1,51	1,00	1,00	1,19	1,00	0,60	1,00	1,00	1,00
									Y+	A2/21	0,80	1,00	0,74	1,51	1,00	1,00	1,19	1,00	0,60	1,00	1,00	1,00
									Y-	A2/23	0,92	1,00	0,74	1,51	1,00	1,00	1,19	1,00	0,60	1,00	1,00	1,00
7	5,14	1,00	0,00	1,00	1,00	1,00	1,00	1,00		A1/1	1,00	1,00	0,74	1,51	1,00	1,00	1,19	1,00	0,60	1,00	1,00	1,00
	5,14	1,00	0,00		1,00	1,00	1,00			A2/1	1,00	1,00	0,74	1,51	1,00	1,00	1,19	1,00	0,60	1,00	1,00	1,00
									X+	A2/7	0,86	1,00	0,74	1,51	1,00	1,00	1,19	1,00	0,60	1,00	1,00	1,00
									X-	A2/14	0,87	1,00	0,74	1,51	1,00	1,00	1,19	1,00	0,60	1,00	1,00	1,00
									Y+	A2/21	0,92	1,00	0,74	1,51	1,00	1,00	1,19	1,00	0,60	1,00	1,00	1,00
									Y-	A2/23	0,79	1,00	0,74	1,51	1,00	1,00	1,19	1,00	0,60	1,00	1,00	1,00
8	5,14	1,00	0,00	1,00	1,00	1,00	1,00	1,00		A1/1	1,00	1,00	0,74	1,51	1,00	1,00	1,19	1,00	0,60	1,00	1,00	1,00
	5,14	1,00	0,00		1,00	1,00	1,00			A2/1	1,00	1,00	0,74	1,51	1,00	1,00	1,19	1,00	0,60	1,00	1,00	1,00
									X+	A2/2	0,86	1,00	0,74	1,51	1,00	1,00	1,19	1,00	0,60	1,00	1,00	1,00
									X-	A2/11	0,87	1,00	0,74	1,51	1,00	1,00	1,19	1,00	0,60	1,00	1,00	1,00
									Y+	A2/18	0,79	1,00	0,74	1,51	1,00	1,00	1,19	1,00	0,60	1,00	1,00	1,00
									Y-	A2/24	0,92	1,00	0,74	1,51	1,00	1,00	1,19	1,00	0,60	1,00	1,00	1,00
9	5,14	1,00	0,00	1,00	1,00	1,00	1,00	1,00		A1/1	1,00	1,00	0,74	1,55	1,00	1,00	1,19	1,00	0,60	1,00	1,00	1,00
	5,14	1,00	0,00		1,00	1,00	1,00			A2/1	1,00	1,00	0,74	1,55	1,00	1,00	1,19	1,00	0,60	1,00	1,00	1,00
									X+	A2/7	0,86	1,00	0,74	1,55	1,00	1,00	1,19	1,00	0,60	1,00	1,00	1,00
									X-	A2/14	0,87	1,00	0,74	1,55	1,00	1,00	1,19	1,00	0,60	1,00	1,00	1,00
									Y+	A2/21	0,92	1,00	0,74	1,55	1,00	1,00	1,19	1,00	0,60	1,00	1,00	1,00
									Y-	A2/23	0,79	1,00	0,74	1,55	1,00	1,00	1,19	1,00	0,60	1,00	1,00	1,00
10	5,14	1,00	0,00	1,00	1,00	1,00	1,00	1,00		A1/1	1,00	1,00	0,74	1,55	1,00	1,00	1,19	1,00	0,60	1,00	1,00	1,00
	5,14	1,00	0,00		1,00	1,00	1,00			A2/1	1,00	1,00	0,74	1,55	1,00	1,00	1,19	1,00	0,60	1,00	1,00	1,00
									X+	A2/2	0,86	1,00	0,74	1,55	1,00	1,00	1,19	1,00	0,60	1,00	1,00	1,00
									X-	A2/11	0,87	1,00	0,74	1,55	1,00	1,00	1,19	1,00	0,60	1,00	1,00	1,00
									Y+	A2/18	0,79	1,00	0,74	1,55	1,00	1,00	1,19	1,00	0,60	1,00	1,00	1,00
									Y-	A2/24	0,92	1,00	0,74	1,55	1,00	1,00	1,19	1,00	0,60	1,00	1,00	1,00
11	5,14	1,00	0,00	1,00	1,00	1,00	1,00	1,00		A1/1	1,00	1,00	0,74	1,51	1,00	1,00	1,19	1,00	0,60	1,00	1,00	1,00
	5,14	1,00	0,00		1,00	1,00	1,00			A2/1	1,00	1,00	0,74	1,51	1,00	1,00	1,19	1,00	0,60	1,00	1,00	1,00
									X+	A2/8	0,87	1,00	0,74	1,51	1,00	1,00	1,19	1,00	0,60	1,00	1,00	1,00
									X-	A2/17	0,86	1,00	0,74	1,51	1,00	1,00	1,19	1,00	0,60	1,00	1,00	1,00
									Y+	A2/27	0,92	1,00	0,74	1,51	1,00	1,00	1,19	1,00	0,60	1,00	1,00	1,00
									Y-	A2/33	0,79	1,00	0,74	1,51	1,00	1,00	1,19	1,00	0,60	1,00	1,00	1,00
12	5,14	1,00	0,00	1,00	1,00	1,00	1,00	1,00		A1/1	1,00	1,00	0,74	1,51	1,00	1,00	1,19	1,00	0,60	1,00	1,00	1,00
	5,14	1,00	0,00		1,00	1,00	1,00			A2/1	1,00	1,00	0,74	1,51	1,00	1,00	1,19	1,00	0,60	1,00	1,00	1,00
									X+	A2/8	0,87	1,00	0,74	1,51	1,00	1,00	1,19	1,00	0,60	1,00	1,00	1,00
									X-	A2/17	0,86	1,00	0,74	1,51	1,00	1,00	1,19	1,00	0,60	1,00	1,00	1,00
									Y+	A2/27	0,92	1,00	0,74	1,51	1,00	1,00	1,19	1,00	0,60	1,00	1,00	1,00
									Y-	A2/33	0,79	1,00	0,74	1,51	1,00	1,00	1,19	1,00	0,60	1,00	1,00	1,00
13	5,14	1,00	0,00	1,00	1,00	1,00	1,00	1,00		A1/1	1,00	1,00	0,74	1,51	1,00	1,00	1,19	1,00	0,60	1,00	1,00	1,00
	5,14	1,00	0,00		1,00	1,00	1,00			A2/1	1,00	1,00	0,74	1,51	1,00	1,00	1,19	1,00	0,60	1,00	1,00	1,00
									X+	A2/8	0,87	1,00	0,74	1,51	1,00	1,00	1,19	1,00	0,60	1,00	1,00	1,00
									X-	A2/17	0,86	1,00	0,74	1,51	1,00	1,00	1,19	1,00	0,60	1,00	1,00	1,00
									Y+	A2/27	0,92	1,00	0,74	1,51	1,00	1,00	1,19	1,00	0,60	1,00	1,00	1,00
									Y-	A2/33	0,79	1,00	0,74	1,51	1,00	1,00	1,19	1,00	0,60	1,00	1,00	1,00
14	5,14	1,00	0,00	1,00	1,00	1,00	1,00	1,00		A1/1	1,00	1,00	0,74	1,51	1,00	1,00	1,19	1,00	0,60	1,00	1,00	1,00
	5,14	1,00	0,00		1,00	1,00	1,00			A2/1	1,00	1,00	0,74	1,51	1,00	1,00	1,19	1,00	0,60	1,00	1,00	1,00
									X+	A2/7	0,88	1,00	0,74	1,51	1,00	1,00	1,19	1,00	0,60	1,00	1,00	1,00
									X-	A2/14	0,87	1,00	0,74	1,51	1,00	1,00	1,19	1,00	0,60	1,00	1,00	1,00
									Y+	A2/28	0,89	1,00	0,74	1,51	1,00	1,00	1,19	1,00	0,60	1,00	1,00	1,00
									Y-	A2/30	0,83	1,00	0,74	1,51	1,00	1,00	1,19	1,00	0,60	1,00	1,00	1,00

COEFFICIENTI DI PORTANZA PIASTRE WINKLER - CONDIZIONI NON DRENATE

Piast	Brinch Hansen			IclTe	Incl.PianoPosa			Igk	Comb		CoeffIncl.Car.			Affondamento			Forma			Punzonamento		
Nro	Nc	Nq	Ng	Gc=Gq	Bc	Bq	Bg	Sism		N.ro	IcV	IqV	IgV	Dc	Dq	Dg	Sc	Sq	Sg	Psic	Psiq	Psig
15	5,14	1,00	0,00	1,00	1,00	1,00	1,00	1,00		A1/1	1,00	1,00	0,74	1,47	1,00	1,00	1,19	1,00	0,60	1,00	1,00	1,00
	5,14	1,00	0,00		1,00	1,00	1,00			A2/1	1,00	1,00	0,74	1,47	1,00	1,00	1,19	1,00	0,60	1,00	1,00	1,00
									X+	A2/7	0,88	1,00	0,74	1,47	1,00	1,00	1,19	1,00	0,60	1,00	1,00	1,00
									X-	A2/14	0,87	1,00	0,74	1,47	1,00	1,00	1,19	1,00	0,60	1,00	1,00	1,00
									Y+	A2/28	0,89	1,00	0,74	1,47	1,00	1,00	1,19	1,00	0,60	1,00	1,00	1,00
									Y-	A2/30	0,83	1,00	0,74	1,47	1,00	1,00	1,19	1,00	0,60	1,00	1,00	1,00
16	5,14	1,00	0,00	1,00	1,00	1,00	1,00	1,00		A1/1	1,00	1,00	0,74	1,47	1,00	1,00	1,19	1,00	0,60	1,00	1,00	1,00
	5,14	1,00	0,00		1,00	1,00	1,00			A2/1	1,00	1,00	0,74	1,47	1,00	1,00	1,19	1,00	0,60	1,00	1,00	1,00
									X+	A2/8	0,88	1,00	0,74	1,47	1,00	1,00	1,19	1,00	0,60	1,00	1,00	1,00
									X-	A2/17	0,87	1,00	0,74	1,47	1,00	1,00	1,19	1,00	0,60	1,00	1,00	1,00
									Y+	A2/27	0,89	1,00	0,74	1,47	1,00	1,00	1,19	1,00	0,60	1,00	1,00	1,00
									Y-	A2/33	0,83	1,00	0,74	1,47	1,00	1,00	1,19	1,00	0,60	1,00	1,00	1,00
17	5,14	1,00	0,00	1,00	1,00	1,00	1,00	1,00		A1/1	1,00	1,00	0,74	1,47	1,00	1,00	1,19	1,00	0,60	1,00	1,00	1,00
	5,14	1,00	0,00		1,00	1,00	1,00			A2/1	1,00	1,00	0,74	1,47	1,00	1,00	1,19	1,00	0,60	1,00	1,00	1,00
									X+	A2/8	0,88	1,00	0,74	1,47	1,00	1,00	1,19	1,00	0,60	1,00	1,00	1,00
									X-	A2/17	0,87	1,00	0,74	1,47	1,00	1,00	1,19	1,00	0,60	1,00	1,00	1,00
									Y+	A2/27	0,89	1,00	0,74	1,47	1,00	1,00	1,19	1,00	0,60	1,00	1,00	1,00
									Y-	A2/33	0,83	1,00	0,74	1,47	1,00	1,00	1,19	1,00	0,60	1,00	1,00	1,00
18	5,14	1,00	0,00	1,00	1,00	1,00	1,00	1,00		A1/1	1,00	1,00	0,74	1,47	1,00	1,00	1,19	1,00	0,60	1,00	1,00	1,00
	5,14	1,00	0,00		1,00	1,00	1,00			A2/1	1,00	1,00	0,74	1,47	1,00	1,00	1,19	1,00	0,60	1,00	1,00	1,00
									X+	A2/8	0,88	1,00	0,74	1,47	1,00	1,00	1,19	1,00	0,60	1,00	1,00	1,00
									X-	A2/17	0,87	1,00	0,74	1,47	1,00	1,00	1,19	1,00	0,60	1,00	1,00	1,00
									Y+	A2/27	0,89	1,00	0,74	1,47	1,00	1,00	1,19	1,00	0,60	1,00	1,00	1,00
									Y-	A2/33	0,83	1,00	0,74	1,47	1,00	1,00	1,19	1,00	0,60	1,00	1,00	1,00
19	5,14	1,00	0,00	1,00	1,00	1,00	1,00	1,00		A1/1	1,00	1,00	0,74	1,51	1,00	1,00	1,19	1,00	0,60	1,00	1,00	1,00
	5,14	1,00	0,00		1,00	1,00	1,00			A2/1	1,00	1,00	0,74	1,51	1,00	1,00	1,19	1,00	0,60	1,00	1,00	1,00
									X+	A2/2	0,89	1,00	0,74	1,51	1,00	1,00	1,19	1,00	0,60	1,00	1,00	1,00
									X-	A2/10	0,88	1,00	0,74	1,51	1,00	1,00	1,19	1,00	0,60	1,00	1,00	1,00
									Y+	A2/26	0,86	1,00	0,74	1,51	1,00	1,00	1,19	1,00	0,60	1,00	1,00	1,00
									Y-	A2/30	0,86	1,00	0,74	1,51	1,00	1,00	1,19	1,00	0,60	1,00	1,00	1,00
20	5,14	1,00	0,00	1,00	1,00	1,00	1,00	1,00		A1/1	1,00	1,00	0,74	1,47	1,00	1,00	1,19	1,00	0,60	1,00	1,00	1,00
	5,14	1,00	0,00		1,00	1,00	1,00			A2/1	1,00	1,00	0,74	1,47	1,00	1,00	1,19	1,00	0,60	1,00	1,00	1,00
									X+	A2/2	0,89	1,00	0,74	1,47	1,00	1,00	1,19	1,00	0,60	1,00	1,00	1,00
									X-	A2/10	0,88	1,00	0,74	1,47	1,00	1,00	1,19	1,00	0,60	1,00	1,00	1,00
									Y+	A2/26	0,86	1,00	0,74	1,47	1,00	1,00	1,19	1,00	0,60	1,00	1,00	1,00
									Y-	A2/30	0,86	1,00	0,74	1,47	1,00	1,00	1,19	1,00	0,60	1,00	1,00	1,00
21	5,14	1,00	0,00	1,00	1,00	1,00	1,00	1,00		A1/1	1,00	1,00	0,74	1,47	1,00	1,00	1,19	1,00	0,60	1,00	1,00	1,00
	5,14	1,00	0,00		1,00	1,00	1,00			A2/1	1,00	1,00	0,74	1,47	1,00	1,00	1,19	1,00	0,60	1,00	1,00	1,00
									X+	A2/2	0,89	1,00	0,74	1,47	1,00	1,00	1,19	1,00	0,60	1,00	1,00	1,00
									X-	A2/10	0,88	1,00	0,74	1,47	1,00	1,00	1,19	1,00	0,60	1,00	1,00	1,00
									Y+	A2/26	0,86	1,00	0,74	1,47	1,00	1,00	1,19	1,00	0,60	1,00	1,00	1,00
									Y-	A2/30	0,86	1,00	0,74	1,47	1,00	1,00	1,19	1,00	0,60	1,00	1,00	1,00
22	5,14	1,00	0,00	1,00	1,00	1,00	1,00	1,00		A1/1	1,00	1,00	0,74	1,47	1,00	1,00	1,19	1,00	0,60	1,00	1,00	1,00
	5,14	1,00	0,00		1,00	1,00	1,00			A2/1	1,00	1,00	0,74	1,47	1,00	1,00	1,19	1,00	0,60	1,00	1,00	1,00
									X+	A2/2	0,89	1,00	0,74	1,47	1,00	1,00	1,19	1,00	0,60	1,00	1,00	1,00
									X-	A2/10	0,88	1,00	0,74	1,47	1,00	1,00	1,19	1,00	0,60	1,00	1,00	1,00
									Y+	A2/26	0,86	1,00	0,74	1,47	1,00	1,00	1,19	1,00	0,60	1,00	1,00	1,00
									Y-	A2/30	0,86	1,00	0,74	1,47	1,00	1,00	1,19	1,00	0,60	1,00	1,00	1,00
23	5,14	1,00	0,00	1,00	1,00	1,00	1,00	1,00		A1/1	1,00	1,00	0,74	1,47	1,00	1,00	1,19	1,00	0,60	1,00	1,00	1,00
	5,14	1,00	0,00		1,00	1,00	1,00			A2/1	1,00	1,00	0,74	1,47	1,00	1,00	1,19	1,00	0,60	1,00	1,00	1,00
									X+	A2/2	0,89	1,00	0,74	1,47	1,00	1,00	1,19	1,00	0,60	1,00	1,00	1,00
									X-	A2/10	0,88	1,00	0,74	1,47	1,00	1,00	1,19	1,00	0,60	1,00	1,00	1,00
									Y+	A2/26	0,86	1,00	0,74	1,47	1,00	1,00	1,19	1,00	0,60	1,00	1,00	1,00
									Y-	A2/30	0,86	1,00	0,74	1,47	1,00	1,00	1,19	1,00	0,60	1,00	1,00	1,00
24	5,14	1,00	0,00	1,00	1,00	1,00	1,00	1,00		A1/1	1,00	1,00	0,74	1,51	1,00	1,00	1,19	1,00	0,60	1,00	1,00	1,00
	5,14	1,00	0,00		1,00	1,00	1,00			A2/1	1,00	1,00	0,74	1,51	1,00	1,00	1,19	1,00	0,60	1,00	1,00	1,00
									X+	A2/2	0,88	1,00	0,74	1,51	1,00	1,00	1,19	1,00	0,60	1,00	1,00	1,00
									X-	A2/11	0,87	1,00	0,74	1,51	1,00	1,00	1,19	1,00	0,60	1,00	1,00	1,00
									Y+	A2/27	0,83	1,00	0,74	1,51	1,00	1,00	1,19	1,00	0,60	1,00	1,00	1,00
									Y-	A2/33	0,89	1,00	0,74	1,51	1,00	1,00	1,19	1,00	0,60	1,00	1,00	1,00
25	5,14	1,00	0,00	1,00	1,00	1,00	1,00	1,00		A1/1	1,00	1,00	0,74	1,47	1,00	1,00	1,19	1,00	0,60	1,00	1,00	1,00
	5,14	1,00	0,00		1,00	1,00	1,00			A2/1	1,00	1,00	0,74	1,47	1,00	1,00	1,19	1,00	0,60	1,00	1,00	1,00
									X+	A2/2	0,88	1,00	0,74	1,47	1,00	1,00	1,19	1,00	0,60	1,00	1,00	1,00
									X-	A2/11	0,87	1,00	0,74	1,47	1,00	1,00	1,19	1,00	0,60	1,00	1,00	1,00
									Y+	A2/27	0,83	1,00	0,74	1,47	1,00	1,00	1,19	1,00	0,60	1,00	1,00	1,00
									Y-	A2/33	0,89	1,00	0,74	1,47	1,00	1,00	1,19	1,00	0,60	1,00	1,00	1,00
26	5,14	1,00	0,00	1,00	1,00	1,00	1,00	1,00		A1/1	1,00	1,00	0,74	1,47	1,00	1,00	1,19	1,00	0,60	1,00	1,00	1,00
	5,14	1,00	0,00		1,00	1,00	1,00			A2/1	1,00	1,00	0,74	1,47	1,00	1,00	1,19	1,00	0,60	1,00	1,00	1,00
									X+	A2/5	0,88	1,00	0,74	1,47	1,00	1,00	1,19	1,00	0,60	1,00	1,00	1,00
									X-	A2/12	0,87	1,00	0,74	1,47	1,00	1,00	1,19	1,00	0,60	1,00	1,00	1,00
									Y+	A2/28	0,83	1,00	0,74	1,47	1,00	1,00	1,19	1,00	0,60	1,00	1,00	1,00
									Y-	A2/30	0,89	1,00	0,74	1,47	1,00	1,00	1,19	1,00	0,60	1,00	1,00	1,00
27	5,14	1,00	0,00	1,00	1,00	1,00	1,00	1,00		A1/1	1,00	1,00	0,74	1,47	1,00	1,00	1,19	1,00	0,60	1,00	1,00	1,00
	5,14	1,00	0,00		1,00	1,00	1,00			A2/1	1,00	1,00	0,74	1,47	1,00	1,00	1,19	1,00	0,60	1,00	1,00	1,00
									X+	A2/5	0,88	1,00	0,74	1,47	1,00	1,00	1,19	1,00	0,60	1,00	1,00	1,00
									X-	A2/12	0,87	1,00	0,74	1,47	1,00	1,00	1,19	1,00	0,60	1,00	1,00	1,00
									Y+	A2/28	0,83	1,00	0,74	1,47	1,00	1,00	1,19	1,00	0,60	1,00	1,00	1,00

COEFFICIENTI DI PORTANZA PIASTRE WINKLER - CONDIZIONI NON DRENATE

Piast	Brinch Hansen			IclTe	Incl.PianoPosa			Igk	Comb		CoeffIncl.Car.			Affondamento			Forma			Punzonamento		
Nro	Nc	Nq	Ng	Gc=Gq	Bc	Bq	Bg	Sism		N.ro	IcV	IqV	IgV	Dc	Dq	Dg	Sc	Sq	Sg	Psic	Psiq	Psig
									Y-	A2/30	0,89	1,00	0,74	1,47	1,00	1,00	1,19	1,00	0,60	1,00	1,00	1,00
28	5,14	1,00	0,00	1,00	1,00	1,00	1,00	1,00		A1/1	1,00	1,00	0,74	1,47	1,00	1,00	1,19	1,00	0,60	1,00	1,00	1,00
	5,14	1,00	0,00		1,00	1,00	1,00			A2/1	1,00	1,00	0,74	1,47	1,00	1,00	1,19	1,00	0,60	1,00	1,00	1,00
									X+	A2/5	0,88	1,00	0,74	1,47	1,00	1,00	1,19	1,00	0,60	1,00	1,00	1,00
									X-	A2/12	0,87	1,00	0,74	1,47	1,00	1,00	1,19	1,00	0,60	1,00	1,00	1,00
									Y+	A2/28	0,83	1,00	0,74	1,47	1,00	1,00	1,19	1,00	0,60	1,00	1,00	1,00
									Y-	A2/30	0,89	1,00	0,74	1,47	1,00	1,00	1,19	1,00	0,60	1,00	1,00	1,00
29	5,14	1,00	0,00	1,00	1,00	1,00	1,00	1,00		A1/1	1,00	1,00	0,74	1,51	1,00	1,00	1,19	1,00	0,60	1,00	1,00	1,00
	5,14	1,00	0,00		1,00	1,00	1,00			A2/1	1,00	1,00	0,74	1,51	1,00	1,00	1,19	1,00	0,60	1,00	1,00	1,00
									X+	A2/5	0,87	1,00	0,74	1,51	1,00	1,00	1,19	1,00	0,60	1,00	1,00	1,00
									X-	A2/12	0,86	1,00	0,74	1,51	1,00	1,00	1,19	1,00	0,60	1,00	1,00	1,00
									Y+	A2/28	0,79	1,00	0,74	1,51	1,00	1,00	1,19	1,00	0,60	1,00	1,00	1,00
									Y-	A2/30	0,92	1,00	0,74	1,51	1,00	1,00	1,19	1,00	0,60	1,00	1,00	1,00
30	5,14	1,00	0,00	1,00	1,00	1,00	1,00	1,00		A1/1	1,00	1,00	0,74	1,51	1,00	1,00	1,19	1,00	0,60	1,00	1,00	1,00
	5,14	1,00	0,00		1,00	1,00	1,00			A2/1	1,00	1,00	0,74	1,51	1,00	1,00	1,19	1,00	0,60	1,00	1,00	1,00
									X+	A2/5	0,87	1,00	0,74	1,51	1,00	1,00	1,19	1,00	0,60	1,00	1,00	1,00
									X-	A2/12	0,86	1,00	0,74	1,51	1,00	1,00	1,19	1,00	0,60	1,00	1,00	1,00
									Y+	A2/28	0,79	1,00	0,74	1,51	1,00	1,00	1,19	1,00	0,60	1,00	1,00	1,00
									Y-	A2/30	0,92	1,00	0,74	1,51	1,00	1,00	1,19	1,00	0,60	1,00	1,00	1,00
31	5,14	1,00	0,00	1,00	1,00	1,00	1,00	1,00		A1/1	1,00	1,00	0,74	1,51	1,00	1,00	1,19	1,00	0,60	1,00	1,00	1,00
	5,14	1,00	0,00		1,00	1,00	1,00			A2/1	1,00	1,00	0,74	1,51	1,00	1,00	1,19	1,00	0,60	1,00	1,00	1,00
									X+	A2/5	0,87	1,00	0,74	1,51	1,00	1,00	1,19	1,00	0,60	1,00	1,00	1,00
									X-	A2/12	0,86	1,00	0,74	1,51	1,00	1,00	1,19	1,00	0,60	1,00	1,00	1,00
									Y+	A2/28	0,79	1,00	0,74	1,51	1,00	1,00	1,19	1,00	0,60	1,00	1,00	1,00
									Y-	A2/30	0,92	1,00	0,74	1,51	1,00	1,00	1,19	1,00	0,60	1,00	1,00	1,00
32	5,14	1,00	0,00	1,00	1,00	1,00	1,00	1,00		A1/1	1,00	1,00	0,74	1,47	1,00	1,00	1,19	1,00	0,60	1,00	1,00	1,00
	5,14	1,00	0,00		1,00	1,00	1,00			A2/1	1,00	1,00	0,74	1,47	1,00	1,00	1,19	1,00	0,60	1,00	1,00	1,00
									X+	A2/8	0,88	1,00	0,74	1,47	1,00	1,00	1,19	1,00	0,60	1,00	1,00	1,00
									X-	A2/17	0,88	1,00	0,74	1,47	1,00	1,00	1,19	1,00	0,60	1,00	1,00	1,00
									Y+	A2/18	0,89	1,00	0,74	1,47	1,00	1,00	1,19	1,00	0,60	1,00	1,00	1,00
									Y-	A2/24	0,83	1,00	0,74	1,47	1,00	1,00	1,19	1,00	0,60	1,00	1,00	1,00
33	5,14	1,00	0,00	1,00	1,00	1,00	1,00	1,00		A1/1	1,00	1,00	0,74	1,47	1,00	1,00	1,19	1,00	0,60	1,00	1,00	1,00
	5,14	1,00	0,00		1,00	1,00	1,00			A2/1	1,00	1,00	0,74	1,47	1,00	1,00	1,19	1,00	0,60	1,00	1,00	1,00
									X+	A2/2	0,89	1,00	0,74	1,47	1,00	1,00	1,19	1,00	0,60	1,00	1,00	1,00
									X-	A2/10	0,89	1,00	0,74	1,47	1,00	1,00	1,19	1,00	0,60	1,00	1,00	1,00
									Y+	A2/18	0,86	1,00	0,74	1,47	1,00	1,00	1,19	1,00	0,60	1,00	1,00	1,00
									Y-	A2/22	0,86	1,00	0,74	1,47	1,00	1,00	1,19	1,00	0,60	1,00	1,00	1,00
34	5,14	1,00	0,00	1,00	1,00	1,00	1,00	1,00		A1/1	1,00	1,00	0,74	1,47	1,00	1,00	1,19	1,00	0,60	1,00	1,00	1,00
	5,14	1,00	0,00		1,00	1,00	1,00			A2/1	1,00	1,00	0,74	1,47	1,00	1,00	1,19	1,00	0,60	1,00	1,00	1,00
									X+	A2/5	0,88	1,00	0,74	1,47	1,00	1,00	1,19	1,00	0,60	1,00	1,00	1,00
									X-	A2/12	0,88	1,00	0,74	1,47	1,00	1,00	1,19	1,00	0,60	1,00	1,00	1,00
									Y+	A2/20	0,83	1,00	0,74	1,47	1,00	1,00	1,19	1,00	0,60	1,00	1,00	1,00
									Y-	A2/22	0,89	1,00	0,74	1,47	1,00	1,00	1,19	1,00	0,60	1,00	1,00	1,00
35	5,14	1,00	0,00	1,00	1,00	1,00	1,00	1,00		A1/1	1,00	1,00	0,74	1,51	1,00	1,00	1,19	1,00	0,60	1,00	1,00	1,00
	5,14	1,00	0,00		1,00	1,00	1,00			A2/1	1,00	1,00	0,74	1,51	1,00	1,00	1,19	1,00	0,60	1,00	1,00	1,00
									X+	A2/8	0,87	1,00	0,74	1,51	1,00	1,00	1,19	1,00	0,60	1,00	1,00	1,00
									X-	A2/17	0,87	1,00	0,74	1,51	1,00	1,00	1,19	1,00	0,60	1,00	1,00	1,00
									Y+	A2/27	0,92	1,00	0,74	1,51	1,00	1,00	1,19	1,00	0,60	1,00	1,00	1,00
									Y-	A2/33	0,80	1,00	0,74	1,51	1,00	1,00	1,19	1,00	0,60	1,00	1,00	1,00
36	5,14	1,00	0,00	1,00	1,00	1,00	1,00	1,00		A1/1	1,00	1,00	0,74	1,47	1,00	1,00	1,19	1,00	0,60	1,00	1,00	1,00
	5,14	1,00	0,00		1,00	1,00	1,00			A2/1	1,00	1,00	0,74	1,47	1,00	1,00	1,19	1,00	0,60	1,00	1,00	1,00
									X+	A2/8	0,88	1,00	0,74	1,47	1,00	1,00	1,19	1,00	0,60	1,00	1,00	1,00
									X-	A2/17	0,88	1,00	0,74	1,47	1,00	1,00	1,19	1,00	0,60	1,00	1,00	1,00
									Y+	A2/27	0,89	1,00	0,74	1,47	1,00	1,00	1,19	1,00	0,60	1,00	1,00	1,00
									Y-	A2/33	0,83	1,00	0,74	1,47	1,00	1,00	1,19	1,00	0,60	1,00	1,00	1,00
37	5,14	1,00	0,00	1,00	1,00	1,00	1,00	1,00		A1/1	1,00	1,00	0,74	1,47	1,00	1,00	1,19	1,00	0,60	1,00	1,00	1,00
	5,14	1,00	0,00		1,00	1,00	1,00			A2/1	1,00	1,00	0,74	1,47	1,00	1,00	1,19	1,00	0,60	1,00	1,00	1,00
									X+	A2/2	0,89	1,00	0,74	1,47	1,00	1,00	1,19	1,00	0,60	1,00	1,00	1,00
									X-	A2/10	0,89	1,00	0,74	1,47	1,00	1,00	1,19	1,00	0,60	1,00	1,00	1,00
									Y+	A2/26	0,86	1,00	0,74	1,47	1,00	1,00	1,19	1,00	0,60	1,00	1,00	1,00
									Y-	A2/30	0,86	1,00	0,74	1,47	1,00	1,00	1,19	1,00	0,60	1,00	1,00	1,00
38	5,14	1,00	0,00	1,00	1,00	1,00	1,00	1,00		A1/1	1,00	1,00	0,74	1,47	1,00	1,00	1,19	1,00	0,60	1,00	1,00	1,00
	5,14	1,00	0,00		1,00	1,00	1,00			A2/1	1,00	1,00	0,74	1,47	1,00	1,00	1,19	1,00	0,60	1,00	1,00	1,00
									X+	A2/5	0,88	1,00	0,74	1,47	1,00	1,00	1,19	1,00	0,60	1,00	1,00	1,00
									X-	A2/12	0,88	1,00	0,74	1,47	1,00	1,00	1,19	1,00	0,60	1,00	1,00	1,00
									Y+	A2/28	0,83	1,00	0,74	1,47	1,00	1,00	1,19	1,00	0,60	1,00	1,00	1,00
									Y-	A2/30	0,89	1,00	0,74	1,47	1,00	1,00	1,19	1,00	0,60	1,00	1,00	1,00
39	5,14	1,00	0,00	1,00	1,00	1,00	1,00	1,00		A1/1	1,00	1,00	0,74	1,51	1,00	1,00	1,19	1,00	0,60	1,00	1,00	1,00
	5,14	1,00	0,00		1,00	1,00	1,00			A2/1	1,00	1,00	0,74	1,51	1,00	1,00	1,19	1,00	0,60	1,00	1,00	1,00
									X+	A2/5	0,87	1,00	0,74	1,51	1,00	1,00	1,19	1,00	0,60	1,00	1,00	1,00
									X-	A2/12	0,87	1,00	0,74	1,51	1,00	1,00	1,19	1,00	0,60	1,00	1,00	1,00
									Y+	A2/28	0,80	1,00	0,74	1,51	1,00	1,00	1,19	1,00	0,60	1,00	1,00	1,00
									Y-	A2/30	0,92	1,00	0,74	1,51	1,00	1,00	1,19	1,00	0,60	1,00	1,00	1,00
40	5,14	1,00	0,00	1,00	1,00	1,00	1,00	1,00		A1/1	1,00	1,00	0,74	1,51	1,00	1,00	1,19	1,00	0,60	1,00	1,00	1,00
	5,14	1,00	0,00		1,00	1,00	1,00			A2/1	1,00	1,00	0,74	1,51	1,00	1,00	1,19	1,00	0,60	1,00	1,00	1,00
									X+	A2/8	0,87	1,00	0,74	1,51	1,00	1,00	1,19	1,00	0,60	1,00	1,00	1,00

COEFFICIENTI DI PORTANZA PIASTRE WINKLER - CONDIZIONI NON DRENATE

Piast	Brinch Hansen			IclTe	Incl.PianoPosa			Igk	Comb		CoeffIncl.Car.			Affondamento			Forma			Punzonamento		
Nro	Nc	Nq	Ng	Gc=Gq	Bc	Bq	Bg	Sism		N.ro	IcV	IqV	IgV	Dc	Dq	Dg	Sc	Sq	Sg	Psic	Psiq	Psig
									X-	A2/17	0,87	1,00	0,74	1,51	1,00	1,00	1,19	1,00	0,60	1,00	1,00	1,00
									Y+	A2/27	0,92	1,00	0,74	1,51	1,00	1,00	1,19	1,00	0,60	1,00	1,00	1,00
									Y-	A2/33	0,79	1,00	0,74	1,51	1,00	1,00	1,19	1,00	0,60	1,00	1,00	1,00
41	5,14	1,00	0,00	1,00	1,00	1,00	1,00	1,00		A1/1	1,00	1,00	0,74	1,47	1,00	1,00	1,19	1,00	0,60	1,00	1,00	1,00
	5,14	1,00	0,00		1,00	1,00	1,00			A2/1	1,00	1,00	0,74	1,47	1,00	1,00	1,19	1,00	0,60	1,00	1,00	1,00
									X+	A2/8	0,88	1,00	0,74	1,47	1,00	1,00	1,19	1,00	0,60	1,00	1,00	1,00
									X-	A2/17	0,88	1,00	0,74	1,47	1,00	1,00	1,19	1,00	0,60	1,00	1,00	1,00
									Y+	A2/27	0,89	1,00	0,74	1,47	1,00	1,00	1,19	1,00	0,60	1,00	1,00	1,00
									Y-	A2/33	0,83	1,00	0,74	1,47	1,00	1,00	1,19	1,00	0,60	1,00	1,00	1,00
42	5,14	1,00	0,00	1,00	1,00	1,00	1,00	1,00		A1/1	1,00	1,00	0,74	1,47	1,00	1,00	1,19	1,00	0,60	1,00	1,00	1,00
	5,14	1,00	0,00		1,00	1,00	1,00			A2/1	1,00	1,00	0,74	1,47	1,00	1,00	1,19	1,00	0,60	1,00	1,00	1,00
									X+	A2/2	0,89	1,00	0,74	1,47	1,00	1,00	1,19	1,00	0,60	1,00	1,00	1,00
									X-	A2/10	0,89	1,00	0,74	1,47	1,00	1,00	1,19	1,00	0,60	1,00	1,00	1,00
									Y+	A2/26	0,86	1,00	0,74	1,47	1,00	1,00	1,19	1,00	0,60	1,00	1,00	1,00
									Y-	A2/30	0,86	1,00	0,74	1,47	1,00	1,00	1,19	1,00	0,60	1,00	1,00	1,00
43	5,14	1,00	0,00	1,00	1,00	1,00	1,00	1,00		A1/1	1,00	1,00	0,74	1,47	1,00	1,00	1,19	1,00	0,60	1,00	1,00	1,00
	5,14	1,00	0,00		1,00	1,00	1,00			A2/1	1,00	1,00	0,74	1,47	1,00	1,00	1,19	1,00	0,60	1,00	1,00	1,00
									X+	A2/5	0,88	1,00	0,74	1,47	1,00	1,00	1,19	1,00	0,60	1,00	1,00	1,00
									X-	A2/12	0,88	1,00	0,74	1,47	1,00	1,00	1,19	1,00	0,60	1,00	1,00	1,00
									Y+	A2/28	0,83	1,00	0,74	1,47	1,00	1,00	1,19	1,00	0,60	1,00	1,00	1,00
									Y-	A2/30	0,89	1,00	0,74	1,47	1,00	1,00	1,19	1,00	0,60	1,00	1,00	1,00
44	5,14	1,00	0,00	1,00	1,00	1,00	1,00	1,00		A1/1	1,00	1,00	0,74	1,51	1,00	1,00	1,19	1,00	0,60	1,00	1,00	1,00
	5,14	1,00	0,00		1,00	1,00	1,00			A2/1	1,00	1,00	0,74	1,51	1,00	1,00	1,19	1,00	0,60	1,00	1,00	1,00
									X+	A2/5	0,87	1,00	0,74	1,51	1,00	1,00	1,19	1,00	0,60	1,00	1,00	1,00
									X-	A2/12	0,87	1,00	0,74	1,51	1,00	1,00	1,19	1,00	0,60	1,00	1,00	1,00
									Y+	A2/28	0,79	1,00	0,74	1,51	1,00	1,00	1,19	1,00	0,60	1,00	1,00	1,00
									Y-	A2/30	0,92	1,00	0,74	1,51	1,00	1,00	1,19	1,00	0,60	1,00	1,00	1,00
45	5,14	1,00	0,00	1,00	1,00	1,00	1,00	1,00		A1/1	1,00	1,00	0,74	1,51	1,00	1,00	1,19	1,00	0,60	1,00	1,00	1,00
	5,14	1,00	0,00		1,00	1,00	1,00			A2/1	1,00	1,00	0,74	1,51	1,00	1,00	1,19	1,00	0,60	1,00	1,00	1,00
									X+	A2/8	0,87	1,00	0,74	1,51	1,00	1,00	1,19	1,00	0,60	1,00	1,00	1,00
									X-	A2/17	0,86	1,00	0,74	1,51	1,00	1,00	1,19	1,00	0,60	1,00	1,00	1,00
									Y+	A2/27	0,92	1,00	0,74	1,51	1,00	1,00	1,19	1,00	0,60	1,00	1,00	1,00
									Y-	A2/33	0,79	1,00	0,74	1,51	1,00	1,00	1,19	1,00	0,60	1,00	1,00	1,00
46	5,14	1,00	0,00	1,00	1,00	1,00	1,00	1,00		A1/1	1,00	1,00	0,74	1,47	1,00	1,00	1,19	1,00	0,60	1,00	1,00	1,00
	5,14	1,00	0,00		1,00	1,00	1,00			A2/1	1,00	1,00	0,74	1,47	1,00	1,00	1,19	1,00	0,60	1,00	1,00	1,00
									X+	A2/8	0,88	1,00	0,74	1,47	1,00	1,00	1,19	1,00	0,60	1,00	1,00	1,00
									X-	A2/17	0,88	1,00	0,74	1,47	1,00	1,00	1,19	1,00	0,60	1,00	1,00	1,00
									Y+	A2/27	0,89	1,00	0,74	1,47	1,00	1,00	1,19	1,00	0,60	1,00	1,00	1,00
									Y-	A2/33	0,83	1,00	0,74	1,47	1,00	1,00	1,19	1,00	0,60	1,00	1,00	1,00
47	5,14	1,00	0,00	1,00	1,00	1,00	1,00	1,00		A1/1	1,00	1,00	0,74	1,47	1,00	1,00	1,19	1,00	0,60	1,00	1,00	1,00
	5,14	1,00	0,00		1,00	1,00	1,00			A2/1	1,00	1,00	0,74	1,47	1,00	1,00	1,19	1,00	0,60	1,00	1,00	1,00
									X+	A2/2	0,89	1,00	0,74	1,47	1,00	1,00	1,19	1,00	0,60	1,00	1,00	1,00
									X-	A2/10	0,88	1,00	0,74	1,47	1,00	1,00	1,19	1,00	0,60	1,00	1,00	1,00
									Y+	A2/26	0,86	1,00	0,74	1,47	1,00	1,00	1,19	1,00	0,60	1,00	1,00	1,00
									Y-	A2/30	0,86	1,00	0,74	1,47	1,00	1,00	1,19	1,00	0,60	1,00	1,00	1,00
48	5,14	1,00	0,00	1,00	1,00	1,00	1,00	1,00		A1/1	1,00	1,00	0,74	1,47	1,00	1,00	1,19	1,00	0,60	1,00	1,00	1,00
	5,14	1,00	0,00		1,00	1,00	1,00			A2/1	1,00	1,00	0,74	1,47	1,00	1,00	1,19	1,00	0,60	1,00	1,00	1,00
									X+	A2/5	0,88	1,00	0,74	1,47	1,00	1,00	1,19	1,00	0,60	1,00	1,00	1,00
									X-	A2/12	0,88	1,00	0,74	1,47	1,00	1,00	1,19	1,00	0,60	1,00	1,00	1,00
									Y+	A2/28	0,83	1,00	0,74	1,47	1,00	1,00	1,19	1,00	0,60	1,00	1,00	1,00
									Y-	A2/30	0,89	1,00	0,74	1,47	1,00	1,00	1,19	1,00	0,60	1,00	1,00	1,00
49	5,14	1,00	0,00	1,00	1,00	1,00	1,00	1,00		A1/1	1,00	1,00	0,74	1,51	1,00	1,00	1,19	1,00	0,60	1,00	1,00	1,00
	5,14	1,00	0,00		1,00	1,00	1,00			A2/1	1,00	1,00	0,74	1,51	1,00	1,00	1,19	1,00	0,60	1,00	1,00	1,00
									X+	A2/5	0,87	1,00	0,74	1,51	1,00	1,00	1,19	1,00	0,60	1,00	1,00	1,00
									X-	A2/12	0,86	1,00	0,74	1,51	1,00	1,00	1,19	1,00	0,60	1,00	1,00	1,00
									Y+	A2/28	0,79	1,00	0,74	1,51	1,00	1,00	1,19	1,00	0,60	1,00	1,00	1,00
									Y-	A2/30	0,92	1,00	0,74	1,51	1,00	1,00	1,19	1,00	0,60	1,00	1,00	1,00
50	5,14	1,00	0,00	1,00	1,00	1,00	1,00	1,00		A1/1	1,00	1,00	0,74	1,47	1,00	1,00	1,19	1,00	0,60	1,00	1,00	1,00
	5,14	1,00	0,00		1,00	1,00	1,00			A2/1	1,00	1,00	0,74	1,47	1,00	1,00	1,19	1,00	0,60	1,00	1,00	1,00
									X+	A2/7	0,87	1,00	0,74	1,47	1,00	1,00	1,19	1,00	0,60	1,00	1,00	1,00
									X-	A2/14	0,88	1,00	0,74	1,47	1,00	1,00	1,19	1,00	0,60	1,00	1,00	1,00
									Y+	A2/21	0,89	1,00	0,74	1,47	1,00	1,00	1,19	1,00	0,60	1,00	1,00	1,00
									Y-	A2/23	0,83	1,00	0,74	1,47	1,00	1,00	1,19	1,00	0,60	1,00	1,00	1,00
51	5,14	1,00	0,00	1,00	1,00	1,00	1,00	1,00		A1/1	1,00	1,00	0,74	1,47	1,00	1,00	1,19	1,00	0,60	1,00	1,00	1,00
	5,14	1,00	0,00		1,00	1,00	1,00			A2/1	1,00	1,00	0,74	1,47	1,00	1,00	1,19	1,00	0,60	1,00	1,00	1,00
									X+	A2/2	0,88	1,00	0,74	1,47	1,00	1,00	1,19	1,00	0,60	1,00	1,00	1,00
									X-	A2/10	0,89	1,00	0,74	1,47	1,00	1,00	1,19	1,00	0,60	1,00	1,00	1,00
									Y+	A2/18	0,86	1,00	0,74	1,47	1,00	1,00	1,19	1,00	0,60	1,00	1,00	1,00
									Y-	A2/22	0,86	1,00	0,74	1,47	1,00	1,00	1,19	1,00	0,60	1,00	1,00	1,00
52	5,14	1,00	0,00	1,00	1,00	1,00	1,00	1,00		A1/1	1,00	1,00	0,74	1,47	1,00	1,00	1,19	1,00	0,60	1,00	1,00	1,00
	5,14	1,00	0,00		1,00	1,00	1,00			A2/1	1,00	1,00	0,74	1,47	1,00	1,00	1,19	1,00	0,60	1,00	1,00	1,00
									X+	A2/2	0,87	1,00	0,74	1,47	1,00	1,00	1,19	1,00	0,60	1,00	1,00	1,00
									X-	A2/11	0,88	1,00	0,74	1,47	1,00	1,00	1,19	1,00	0,60	1,00	1,00	1,00
									Y+	A2/18	0,83	1,00	0,74	1,47	1,00	1,00	1,19	1,00	0,60	1,00	1,00	1,00
									Y-	A2/24	0,89	1,00	0,74	1,47	1,00	1,00	1,19	1,00	0,60	1,00	1,00	1,00
53	5,14	1,00	0,00	1,00	1,00	1,00	1,00	1,00		A1/1	1,00	1,00	0,74	1,51	1,00	1,00	1,19	1,00	0,60	1,00	1,00	1,00

COEFFICIENTI DI PORTANZA PIASTRE WINKLER - CONDIZIONI NON DRENATE

Piast	Brinch Hansen			IclTe	Incl.PianoPosa			Igk	Comb		CoeffIncl.Car.			Affondamento			Forma			Punzonamento		
Nro	Nc	Nq	Ng	Gc=Gq	Bc	Bq	Bg	Sism		N.ro	IcV	IqV	IgV	Dc	Dq	Dg	Sc	Sq	Sg	Psic	Psiq	Psig
	5,14	1,00	0,00		1,00	1,00	1,00			A2/1	1,00	1,00	0,74	1,51	1,00	1,00	1,19	1,00	0,60	1,00	1,00	1,00
									X+	A2/7	0,86	1,00	0,74	1,51	1,00	1,00	1,19	1,00	0,60	1,00	1,00	1,00
									X-	A2/14	0,87	1,00	0,74	1,51	1,00	1,00	1,19	1,00	0,60	1,00	1,00	1,00
									Y+	A2/21	0,92	1,00	0,74	1,51	1,00	1,00	1,19	1,00	0,60	1,00	1,00	1,00
									Y-	A2/23	0,79	1,00	0,74	1,51	1,00	1,00	1,19	1,00	0,60	1,00	1,00	1,00
54	5,14	1,00	0,00	1,00	1,00	1,00	1,00	1,00		A1/1	1,00	1,00	0,74	1,47	1,00	1,00	1,19	1,00	0,60	1,00	1,00	1,00
	5,14	1,00	0,00		1,00	1,00	1,00			A2/1	1,00	1,00	0,74	1,47	1,00	1,00	1,19	1,00	0,60	1,00	1,00	1,00
									X+	A2/7	0,88	1,00	0,74	1,47	1,00	1,00	1,19	1,00	0,60	1,00	1,00	1,00
									X-	A2/14	0,88	1,00	0,74	1,47	1,00	1,00	1,19	1,00	0,60	1,00	1,00	1,00
									Y+	A2/21	0,89	1,00	0,74	1,47	1,00	1,00	1,19	1,00	0,60	1,00	1,00	1,00
									Y-	A2/23	0,83	1,00	0,74	1,47	1,00	1,00	1,19	1,00	0,60	1,00	1,00	1,00
55	5,14	1,00	0,00	1,00	1,00	1,00	1,00	1,00		A1/1	1,00	1,00	0,74	1,47	1,00	1,00	1,19	1,00	0,60	1,00	1,00	1,00
	5,14	1,00	0,00		1,00	1,00	1,00			A2/1	1,00	1,00	0,74	1,47	1,00	1,00	1,19	1,00	0,60	1,00	1,00	1,00
									X+	A2/2	0,88	1,00	0,74	1,47	1,00	1,00	1,19	1,00	0,60	1,00	1,00	1,00
									X-	A2/10	0,89	1,00	0,74	1,47	1,00	1,00	1,19	1,00	0,60	1,00	1,00	1,00
									Y+	A2/18	0,86	1,00	0,74	1,47	1,00	1,00	1,19	1,00	0,60	1,00	1,00	1,00
									Y-	A2/22	0,86	1,00	0,74	1,47	1,00	1,00	1,19	1,00	0,60	1,00	1,00	1,00
56	5,14	1,00	0,00	1,00	1,00	1,00	1,00	1,00		A1/1	1,00	1,00	0,74	1,47	1,00	1,00	1,19	1,00	0,60	1,00	1,00	1,00
	5,14	1,00	0,00		1,00	1,00	1,00			A2/1	1,00	1,00	0,74	1,47	1,00	1,00	1,19	1,00	0,60	1,00	1,00	1,00
									X+	A2/2	0,88	1,00	0,74	1,47	1,00	1,00	1,19	1,00	0,60	1,00	1,00	1,00
									X-	A2/11	0,88	1,00	0,74	1,47	1,00	1,00	1,19	1,00	0,60	1,00	1,00	1,00
									Y+	A2/18	0,83	1,00	0,74	1,47	1,00	1,00	1,19	1,00	0,60	1,00	1,00	1,00
									Y-	A2/24	0,89	1,00	0,74	1,47	1,00	1,00	1,19	1,00	0,60	1,00	1,00	1,00
57	5,14	1,00	0,00	1,00	1,00	1,00	1,00	1,00		A1/1	1,00	1,00	0,74	1,51	1,00	1,00	1,19	1,00	0,60	1,00	1,00	1,00
	5,14	1,00	0,00		1,00	1,00	1,00			A2/1	1,00	1,00	0,74	1,51	1,00	1,00	1,19	1,00	0,60	1,00	1,00	1,00
									X+	A2/2	0,86	1,00	0,74	1,51	1,00	1,00	1,19	1,00	0,60	1,00	1,00	1,00
									X-	A2/11	0,87	1,00	0,74	1,51	1,00	1,00	1,19	1,00	0,60	1,00	1,00	1,00
									Y+	A2/18	0,79	1,00	0,74	1,51	1,00	1,00	1,19	1,00	0,60	1,00	1,00	1,00
									Y-	A2/24	0,92	1,00	0,74	1,51	1,00	1,00	1,19	1,00	0,60	1,00	1,00	1,00
58	5,14	1,00	0,00	1,00	1,00	1,00	1,00	1,00		A1/1	1,00	1,00	0,74	1,51	1,00	1,00	1,19	1,00	0,60	1,00	1,00	1,00
	5,14	1,00	0,00		1,00	1,00	1,00			A2/1	1,00	1,00	0,74	1,51	1,00	1,00	1,19	1,00	0,60	1,00	1,00	1,00
									X+	A2/7	0,87	1,00	0,74	1,51	1,00	1,00	1,19	1,00	0,60	1,00	1,00	1,00
									X-	A2/14	0,87	1,00	0,74	1,51	1,00	1,00	1,19	1,00	0,60	1,00	1,00	1,00
									Y+	A2/21	0,92	1,00	0,74	1,51	1,00	1,00	1,19	1,00	0,60	1,00	1,00	1,00
									Y-	A2/23	0,79	1,00	0,74	1,51	1,00	1,00	1,19	1,00	0,60	1,00	1,00	1,00
59	5,14	1,00	0,00	1,00	1,00	1,00	1,00	1,00		A1/1	1,00	1,00	0,74	1,47	1,00	1,00	1,19	1,00	0,60	1,00	1,00	1,00
	5,14	1,00	0,00		1,00	1,00	1,00			A2/1	1,00	1,00	0,74	1,47	1,00	1,00	1,19	1,00	0,60	1,00	1,00	1,00
									X+	A2/7	0,88	1,00	0,74	1,47	1,00	1,00	1,19	1,00	0,60	1,00	1,00	1,00
									X-	A2/14	0,88	1,00	0,74	1,47	1,00	1,00	1,19	1,00	0,60	1,00	1,00	1,00
									Y+	A2/21	0,89	1,00	0,74	1,47	1,00	1,00	1,19	1,00	0,60	1,00	1,00	1,00
									Y-	A2/23	0,83	1,00	0,74	1,47	1,00	1,00	1,19	1,00	0,60	1,00	1,00	1,00
60	5,14	1,00	0,00	1,00	1,00	1,00	1,00	1,00		A1/1	1,00	1,00	0,74	1,47	1,00	1,00	1,19	1,00	0,60	1,00	1,00	1,00
	5,14	1,00	0,00		1,00	1,00	1,00			A2/1	1,00	1,00	0,74	1,47	1,00	1,00	1,19	1,00	0,60	1,00	1,00	1,00
									X+	A2/2	0,89	1,00	0,74	1,47	1,00	1,00	1,19	1,00	0,60	1,00	1,00	1,00
									X-	A2/10	0,89	1,00	0,74	1,47	1,00	1,00	1,19	1,00	0,60	1,00	1,00	1,00
									Y+	A2/18	0,86	1,00	0,74	1,47	1,00	1,00	1,19	1,00	0,60	1,00	1,00	1,00
									Y-	A2/22	0,86	1,00	0,74	1,47	1,00	1,00	1,19	1,00	0,60	1,00	1,00	1,00
61	5,14	1,00	0,00	1,00	1,00	1,00	1,00	1,00		A1/1	1,00	1,00	0,74	1,47	1,00	1,00	1,19	1,00	0,60	1,00	1,00	1,00
	5,14	1,00	0,00		1,00	1,00	1,00			A2/1	1,00	1,00	0,74	1,47	1,00	1,00	1,19	1,00	0,60	1,00	1,00	1,00
									X+	A2/2	0,88	1,00	0,74	1,47	1,00	1,00	1,19	1,00	0,60	1,00	1,00	1,00
									X-	A2/11	0,88	1,00	0,74	1,47	1,00	1,00	1,19	1,00	0,60	1,00	1,00	1,00
									Y+	A2/18	0,83	1,00	0,74	1,47	1,00	1,00	1,19	1,00	0,60	1,00	1,00	1,00
									Y-	A2/24	0,89	1,00	0,74	1,47	1,00	1,00	1,19	1,00	0,60	1,00	1,00	1,00
62	5,14	1,00	0,00	1,00	1,00	1,00	1,00	1,00		A1/1	1,00	1,00	0,74	1,51	1,00	1,00	1,19	1,00	0,60	1,00	1,00	1,00
	5,14	1,00	0,00		1,00	1,00	1,00			A2/1	1,00	1,00	0,74	1,51	1,00	1,00	1,19	1,00	0,60	1,00	1,00	1,00
									X+	A2/2	0,87	1,00	0,74	1,51	1,00	1,00	1,19	1,00	0,60	1,00	1,00	1,00
									X-	A2/11	0,87	1,00	0,74	1,51	1,00	1,00	1,19	1,00	0,60	1,00	1,00	1,00
									Y+	A2/18	0,79	1,00	0,74	1,51	1,00	1,00	1,19	1,00	0,60	1,00	1,00	1,00
									Y-	A2/24	0,92	1,00	0,74	1,51	1,00	1,00	1,19	1,00	0,60	1,00	1,00	1,00
63	5,14	1,00	0,00	1,00	1,00	1,00	1,00	1,00		A1/1	1,00	1,00	0,74	1,51	1,00	1,00	1,19	1,00	0,60	1,00	1,00	1,00
	5,14	1,00	0,00		1,00	1,00	1,00			A2/1	1,00	1,00	0,74	1,51	1,00	1,00	1,19	1,00	0,60	1,00	1,00	1,00
									X+	A2/7	0,87	1,00	0,74	1,51	1,00	1,00	1,19	1,00	0,60	1,00	1,00	1,00
									X-	A2/14	0,87	1,00	0,74	1,51	1,00	1,00	1,19	1,00	0,60	1,00	1,00	1,00
									Y+	A2/21	0,92	1,00	0,74	1,51	1,00	1,00	1,19	1,00	0,60	1,00	1,00	1,00
									Y-	A2/23	0,80	1,00	0,74	1,51	1,00	1,00	1,19	1,00	0,60	1,00	1,00	1,00
64	5,14	1,00	0,00	1,00	1,00	1,00	1,00	1,00		A1/1	1,00	1,00	0,74	1,47	1,00	1,00	1,19	1,00	0,60	1,00	1,00	1,00
	5,14	1,00	0,00		1,00	1,00	1,00			A2/1	1,00	1,00	0,74	1,47	1,00	1,00	1,19	1,00	0,60	1,00	1,00	1,00
									X+	A2/7	0,88	1,00	0,74	1,47	1,00	1,00	1,19	1,00	0,60	1,00	1,00	1,00
									X-	A2/14	0,88	1,00	0,74	1,47	1,00	1,00	1,19	1,00	0,60	1,00	1,00	1,00
									Y+	A2/21	0,89	1,00	0,74	1,47	1,00	1,00	1,19	1,00	0,60	1,00	1,00	1,00
									Y-	A2/23	0,83	1,00	0,74	1,47	1,00	1,00	1,19	1,00	0,60	1,00	1,00	1,00
65	5,14	1,00	0,00	1,00	1,00	1,00	1,00	1,00		A1/1	1,00	1,00	0,74	1,47	1,00	1,00	1,19	1,00	0,60	1,00	1,00	1,00
	5,14	1,00	0,00		1,00	1,00	1,00			A2/1	1,00	1,00	0,74	1,47	1,00	1,00	1,19	1,00	0,60	1,00	1,00	1,00
									X+	A2/2	0,89	1,00	0,74	1,47	1,00	1,00	1,19	1,00	0,60	1,00	1,00	1,00
									X-	A2/10	0,89	1,00	0,74	1,47	1,00	1,00	1,19	1,00	0,60	1,00	1,00	1,00
									Y+	A2/18	0,86	1,00	0,74	1,47	1,00	1,00	1,19	1,00	0,60	1,00	1,00	1,00
									Y-	A2/22	0,86	1,00	0,74	1,47	1,00	1,00	1,19	1,00	0,60	1,00	1,00	1,00

COEFFICIENTI DI PORTANZA PIASTRE WINKLER - CONDIZIONI NON DRENATE

Piast	Brinch Hansen			IclTe	Incl.PianoPosa			Igk	Comb		CoeffIncl.Car.			Affondamento			Forma			Punzonamento		
Nro	Nc	Nq	Ng	Gc=Gq	Bc	Bq	Bg	Sism		N.ro	IcV	IqV	IgV	Dc	Dq	Dg	Sc	Sq	Sg	Psic	Psiq	Psig
66	5,14	1,00	0,00	1,00	1,00	1,00	1,00	1,00		A1/1	1,00	1,00	0,74	1,47	1,00	1,00	1,19	1,00	0,60	1,00	1,00	1,00
	5,14	1,00	0,00		1,00	1,00	1,00			A2/1	1,00	1,00	0,74	1,47	1,00	1,00	1,19	1,00	0,60	1,00	1,00	1,00
									X+	A2/2	0,88	1,00	0,74	1,47	1,00	1,00	1,19	1,00	0,60	1,00	1,00	1,00
									X-	A2/11	0,88	1,00	0,74	1,47	1,00	1,00	1,19	1,00	0,60	1,00	1,00	1,00
									Y+	A2/18	0,83	1,00	0,74	1,47	1,00	1,00	1,19	1,00	0,60	1,00	1,00	1,00
									Y-	A2/24	0,89	1,00	0,74	1,47	1,00	1,00	1,19	1,00	0,60	1,00	1,00	1,00
67	5,14	1,00	0,00	1,00	1,00	1,00	1,00	1,00		A1/1	1,00	1,00	0,74	1,51	1,00	1,00	1,19	1,00	0,60	1,00	1,00	1,00
	5,14	1,00	0,00		1,00	1,00	1,00			A2/1	1,00	1,00	0,74	1,51	1,00	1,00	1,19	1,00	0,60	1,00	1,00	1,00
									X+	A2/2	0,87	1,00	0,74	1,51	1,00	1,00	1,19	1,00	0,60	1,00	1,00	1,00
									X-	A2/11	0,87	1,00	0,74	1,51	1,00	1,00	1,19	1,00	0,60	1,00	1,00	1,00
									Y+	A2/18	0,80	1,00	0,74	1,51	1,00	1,00	1,19	1,00	0,60	1,00	1,00	1,00
									Y-	A2/24	0,92	1,00	0,74	1,51	1,00	1,00	1,19	1,00	0,60	1,00	1,00	1,00
68	5,14	1,00	0,00	1,00	1,00	1,00	1,00	1,00		A1/1	1,00	1,00	0,74	1,51	1,00	1,00	1,19	1,00	0,60	1,00	1,00	1,00
	5,14	1,00	0,00		1,00	1,00	1,00			A2/1	1,00	1,00	0,74	1,51	1,00	1,00	1,19	1,00	0,60	1,00	1,00	1,00
									X+	A2/8	0,87	1,00	0,74	1,51	1,00	1,00	1,19	1,00	0,60	1,00	1,00	1,00
									X-	A2/17	0,88	1,00	0,74	1,51	1,00	1,00	1,19	1,00	0,60	1,00	1,00	1,00
									Y+	A2/18	0,89	1,00	0,74	1,51	1,00	1,00	1,19	1,00	0,60	1,00	1,00	1,00
									Y-	A2/24	0,83	1,00	0,74	1,51	1,00	1,00	1,19	1,00	0,60	1,00	1,00	1,00
69	5,14	1,00	0,00	1,00	1,00	1,00	1,00	1,00		A1/1	1,00	1,00	0,74	1,51	1,00	1,00	1,19	1,00	0,60	1,00	1,00	1,00
	5,14	1,00	0,00		1,00	1,00	1,00			A2/1	1,00	1,00	0,74	1,51	1,00	1,00	1,19	1,00	0,60	1,00	1,00	1,00
									X+	A2/2	0,88	1,00	0,74	1,51	1,00	1,00	1,19	1,00	0,60	1,00	1,00	1,00
									X-	A2/10	0,89	1,00	0,74	1,51	1,00	1,00	1,19	1,00	0,60	1,00	1,00	1,00
									Y+	A2/18	0,86	1,00	0,74	1,51	1,00	1,00	1,19	1,00	0,60	1,00	1,00	1,00
									Y-	A2/22	0,86	1,00	0,74	1,51	1,00	1,00	1,19	1,00	0,60	1,00	1,00	1,00
70	5,14	1,00	0,00	1,00	1,00	1,00	1,00	1,00		A1/1	1,00	1,00	0,74	1,51	1,00	1,00	1,19	1,00	0,60	1,00	1,00	1,00
	5,14	1,00	0,00		1,00	1,00	1,00			A2/1	1,00	1,00	0,74	1,51	1,00	1,00	1,19	1,00	0,60	1,00	1,00	1,00
									X+	A2/5	0,87	1,00	0,74	1,51	1,00	1,00	1,19	1,00	0,60	1,00	1,00	1,00
									X-	A2/12	0,88	1,00	0,74	1,51	1,00	1,00	1,19	1,00	0,60	1,00	1,00	1,00
									Y+	A2/21	0,83	1,00	0,74	1,51	1,00	1,00	1,19	1,00	0,60	1,00	1,00	1,00
									Y-	A2/23	0,89	1,00	0,74	1,51	1,00	1,00	1,19	1,00	0,60	1,00	1,00	1,00
71	5,14	1,00	0,00	1,00	1,00	1,00	1,00	1,00		A1/1	1,00	1,00	0,74	1,51	1,00	1,00	1,19	1,00	0,60	1,00	1,00	1,00
	5,14	1,00	0,00		1,00	1,00	1,00			A2/1	1,00	1,00	0,74	1,51	1,00	1,00	1,19	1,00	0,60	1,00	1,00	1,00
									X+	A2/7	0,86	1,00	0,74	1,51	1,00	1,00	1,19	1,00	0,60	1,00	1,00	1,00
									X-	A2/14	0,87	1,00	0,74	1,51	1,00	1,00	1,19	1,00	0,60	1,00	1,00	1,00
									Y+	A2/21	0,92	1,00	0,74	1,51	1,00	1,00	1,19	1,00	0,60	1,00	1,00	1,00
									Y-	A2/23	0,79	1,00	0,74	1,51	1,00	1,00	1,19	1,00	0,60	1,00	1,00	1,00
72	5,14	1,00	0,00	1,00	1,00	1,00	1,00	1,00		A1/1	1,00	1,00	0,74	1,47	1,00	1,00	1,19	1,00	0,60	1,00	1,00	1,00
	5,14	1,00	0,00		1,00	1,00	1,00			A2/1	1,00	1,00	0,74	1,47	1,00	1,00	1,19	1,00	0,60	1,00	1,00	1,00
									X+	A2/8	0,87	1,00	0,74	1,47	1,00	1,00	1,19	1,00	0,60	1,00	1,00	1,00
									X-	A2/17	0,88	1,00	0,74	1,47	1,00	1,00	1,19	1,00	0,60	1,00	1,00	1,00
									Y+	A2/18	0,89	1,00	0,74	1,47	1,00	1,00	1,19	1,00	0,60	1,00	1,00	1,00
									Y-	A2/24	0,83	1,00	0,74	1,47	1,00	1,00	1,19	1,00	0,60	1,00	1,00	1,00
73	5,14	1,00	0,00	1,00	1,00	1,00	1,00	1,00		A1/1	1,00	1,00	0,74	1,47	1,00	1,00	1,19	1,00	0,60	1,00	1,00	1,00
	5,14	1,00	0,00		1,00	1,00	1,00			A2/1	1,00	1,00	0,74	1,47	1,00	1,00	1,19	1,00	0,60	1,00	1,00	1,00
									X+	A2/2	0,88	1,00	0,74	1,47	1,00	1,00	1,19	1,00	0,60	1,00	1,00	1,00
									X-	A2/10	0,89	1,00	0,74	1,47	1,00	1,00	1,19	1,00	0,60	1,00	1,00	1,00
									Y+	A2/18	0,86	1,00	0,74	1,47	1,00	1,00	1,19	1,00	0,60	1,00	1,00	1,00
									Y-	A2/22	0,86	1,00	0,74	1,47	1,00	1,00	1,19	1,00	0,60	1,00	1,00	1,00
74	5,14	1,00	0,00	1,00	1,00	1,00	1,00	1,00		A1/1	1,00	1,00	0,74	1,47	1,00	1,00	1,19	1,00	0,60	1,00	1,00	1,00
	5,14	1,00	0,00		1,00	1,00	1,00			A2/1	1,00	1,00	0,74	1,47	1,00	1,00	1,19	1,00	0,60	1,00	1,00	1,00
									X+	A2/5	0,87	1,00	0,74	1,47	1,00	1,00	1,19	1,00	0,60	1,00	1,00	1,00
									X-	A2/12	0,88	1,00	0,74	1,47	1,00	1,00	1,19	1,00	0,60	1,00	1,00	1,00
									Y+	A2/21	0,83	1,00	0,74	1,47	1,00	1,00	1,19	1,00	0,60	1,00	1,00	1,00
									Y-	A2/23	0,89	1,00	0,74	1,47	1,00	1,00	1,19	1,00	0,60	1,00	1,00	1,00
75	5,14	1,00	0,00	1,00	1,00	1,00	1,00	1,00		A1/1	1,00	1,00	0,74	1,51	1,00	1,00	1,19	1,00	0,60	1,00	1,00	1,00
	5,14	1,00	0,00		1,00	1,00	1,00			A2/1	1,00	1,00	0,74	1,51	1,00	1,00	1,19	1,00	0,60	1,00	1,00	1,00
									X+	A2/2	0,86	1,00	0,74	1,51	1,00	1,00	1,19	1,00	0,60	1,00	1,00	1,00
									X-	A2/11	0,87	1,00	0,74	1,51	1,00	1,00	1,19	1,00	0,60	1,00	1,00	1,00
									Y+	A2/18	0,79	1,00	0,74	1,51	1,00	1,00	1,19	1,00	0,60	1,00	1,00	1,00
									Y-	A2/24	0,92	1,00	0,74	1,51	1,00	1,00	1,19	1,00	0,60	1,00	1,00	1,00
76	5,14	1,00	0,00	1,00	1,00	1,00	1,00	1,00		A1/1	1,00	1,00	0,74	1,51	1,00	1,00	1,19	1,00	0,60	1,00	1,00	1,00
	5,14	1,00	0,00		1,00	1,00	1,00			A2/1	1,00	1,00	0,74	1,51	1,00	1,00	1,19	1,00	0,60	1,00	1,00	1,00
									X+	A2/7	0,86	1,00	0,74	1,51	1,00	1,00	1,19	1,00	0,60	1,00	1,00	1,00
									X-	A2/14	0,87	1,00	0,74	1,51	1,00	1,00	1,19	1,00	0,60	1,00	1,00	1,00
									Y+	A2/21	0,92	1,00	0,74	1,51	1,00	1,00	1,19	1,00	0,60	1,00	1,00	1,00
									Y-	A2/23	0,79	1,00	0,74	1,51	1,00	1,00	1,19	1,00	0,60	1,00	1,00	1,00
77	5,14	1,00	0,00	1,00	1,00	1,00	1,00	1,00		A1/1	1,00	1,00	0,74	1,47	1,00	1,00	1,19	1,00	0,60	1,00	1,00	1,00
	5,14	1,00	0,00		1,00	1,00	1,00			A2/1	1,00	1,00	0,74	1,47	1,00	1,00	1,19	1,00	0,60	1,00	1,00	1,00
									X+	A2/7	0,87	1,00	0,74	1,47	1,00	1,00	1,19	1,00	0,60	1,00	1,00	1,00
									X-	A2/14	0,88	1,00	0,74	1,47	1,00	1,00	1,19	1,00	0,60	1,00	1,00	1,00
									Y+	A2/21	0,89	1,00	0,74	1,47	1,00	1,00	1,19	1,00	0,60	1,00	1,00	1,00
									Y-	A2/23	0,83	1,00	0,74	1,47	1,00	1,00	1,19	1,00	0,60	1,00	1,00	1,00
78	5,14	1,00	0,00	1,00	1,00	1,00	1,00	1,00		A1/1	1,00	1,00	0,74	1,47	1,00	1,00	1,19	1,00	0,60	1,00	1,00	1,00
	5,14	1,00	0,00		1,00	1,00	1,00			A2/1	1,00	1,00	0,74	1,47	1,00	1,00	1,19	1,00	0,60	1,00	1,00	1,00
									X+	A2/2	0,88	1,00	0,74	1,47	1,00	1,00	1,19	1,00	0,60	1,00	1,00	1,00
									X-	A2/10	0,89	1,00	0,74	1,47	1,00	1,00	1,19	1,00	0,60	1,00	1,00	1,00

COEFFICIENTI DI PORTANZA PIASTRE WINKLER - CONDIZIONI NON DRENATE

Piast Nro	Brinch Hansen Nc	Nq	Ng	IclTe Gc=Gq	Incl.PianoPosa Bc	Bq	Bg	Igk Sism	Comb N.ro		CoeffIncl.Car. IcV	IqV	IgV	Affondamento Dc	Dq	Dg	Forma Sc	Sq	Sg	Punzonamento Psic	Psiq	Psig
										Y+ A2/18	0,86	1,00	0,74	1,47	1,00	1,00	1,19	1,00	0,60	1,00	1,00	1,00
										Y- A2/22	0,86	1,00	0,74	1,47	1,00	1,00	1,19	1,00	0,60	1,00	1,00	1,00
79	5,14	1,00	0,00	1,00	1,00	1,00	1,00	1,00		A1/1	1,00	1,00	0,74	1,47	1,00	1,00	1,19	1,00	0,60	1,00	1,00	1,00
	5,14	1,00	0,00		1,00	1,00	1,00			A2/1	1,00	1,00	0,74	1,47	1,00	1,00	1,19	1,00	0,60	1,00	1,00	1,00
									X+	A2/2	0,87	1,00	0,74	1,47	1,00	1,00	1,19	1,00	0,60	1,00	1,00	1,00
									X-	A2/11	0,88	1,00	0,74	1,47	1,00	1,00	1,19	1,00	0,60	1,00	1,00	1,00
									Y+	A2/18	0,83	1,00	0,74	1,47	1,00	1,00	1,19	1,00	0,60	1,00	1,00	1,00
									Y-	A2/24	0,89	1,00	0,74	1,47	1,00	1,00	1,19	1,00	0,60	1,00	1,00	1,00
80	5,14	1,00	0,00	1,00	1,00	1,00	1,00	1,00		A1/1	1,00	1,00	0,74	1,51	1,00	1,00	1,19	1,00	0,60	1,00	1,00	1,00
	5,14	1,00	0,00		1,00	1,00	1,00			A2/1	1,00	1,00	0,74	1,51	1,00	1,00	1,19	1,00	0,60	1,00	1,00	1,00
									X+	A2/2	0,86	1,00	0,74	1,51	1,00	1,00	1,19	1,00	0,60	1,00	1,00	1,00
									X-	A2/11	0,87	1,00	0,74	1,51	1,00	1,00	1,19	1,00	0,60	1,00	1,00	1,00
									Y+	A2/18	0,79	1,00	0,74	1,51	1,00	1,00	1,19	1,00	0,60	1,00	1,00	1,00
									Y-	A2/24	0,92	1,00	0,74	1,51	1,00	1,00	1,19	1,00	0,60	1,00	1,00	1,00
81	5,14	1,00	0,00	1,00	1,00	1,00	1,00	1,00		A1/1	1,00	1,00	0,74	1,51	1,00	1,00	1,19	1,00	0,60	1,00	1,00	1,00
	5,14	1,00	0,00		1,00	1,00	1,00			A2/1	1,00	1,00	0,74	1,51	1,00	1,00	1,19	1,00	0,60	1,00	1,00	1,00
									X+	A2/7	0,86	1,00	0,74	1,51	1,00	1,00	1,19	1,00	0,60	1,00	1,00	1,00
									X-	A2/14	0,87	1,00	0,74	1,51	1,00	1,00	1,19	1,00	0,60	1,00	1,00	1,00
									Y+	A2/21	0,92	1,00	0,74	1,51	1,00	1,00	1,19	1,00	0,60	1,00	1,00	1,00
									Y-	A2/23	0,79	1,00	0,74	1,51	1,00	1,00	1,19	1,00	0,60	1,00	1,00	1,00
82	5,14	1,00	0,00	1,00	1,00	1,00	1,00	1,00		A1/1	1,00	1,00	0,74	1,47	1,00	1,00	1,19	1,00	0,60	1,00	1,00	1,00
	5,14	1,00	0,00		1,00	1,00	1,00			A2/1	1,00	1,00	0,74	1,47	1,00	1,00	1,19	1,00	0,60	1,00	1,00	1,00
									X+	A2/7	0,87	1,00	0,74	1,47	1,00	1,00	1,19	1,00	0,60	1,00	1,00	1,00
									X-	A2/14	0,88	1,00	0,74	1,47	1,00	1,00	1,19	1,00	0,60	1,00	1,00	1,00
									Y+	A2/21	0,89	1,00	0,74	1,47	1,00	1,00	1,19	1,00	0,60	1,00	1,00	1,00
									Y-	A2/23	0,83	1,00	0,74	1,47	1,00	1,00	1,19	1,00	0,60	1,00	1,00	1,00
83	5,14	1,00	0,00	1,00	1,00	1,00	1,00	1,00		A1/1	1,00	1,00	0,74	1,47	1,00	1,00	1,19	1,00	0,60	1,00	1,00	1,00
	5,14	1,00	0,00		1,00	1,00	1,00			A2/1	1,00	1,00	0,74	1,47	1,00	1,00	1,19	1,00	0,60	1,00	1,00	1,00
									X+	A2/2	0,88	1,00	0,74	1,47	1,00	1,00	1,19	1,00	0,60	1,00	1,00	1,00
									X-	A2/10	0,89	1,00	0,74	1,47	1,00	1,00	1,19	1,00	0,60	1,00	1,00	1,00
									Y+	A2/18	0,86	1,00	0,74	1,47	1,00	1,00	1,19	1,00	0,60	1,00	1,00	1,00
									Y-	A2/22	0,86	1,00	0,74	1,47	1,00	1,00	1,19	1,00	0,60	1,00	1,00	1,00
84	5,14	1,00	0,00	1,00	1,00	1,00	1,00	1,00		A1/1	1,00	1,00	0,74	1,47	1,00	1,00	1,19	1,00	0,60	1,00	1,00	1,00
	5,14	1,00	0,00		1,00	1,00	1,00			A2/1	1,00	1,00	0,74	1,47	1,00	1,00	1,19	1,00	0,60	1,00	1,00	1,00
									X+	A2/2	0,87	1,00	0,74	1,47	1,00	1,00	1,19	1,00	0,60	1,00	1,00	1,00
									X-	A2/11	0,88	1,00	0,74	1,47	1,00	1,00	1,19	1,00	0,60	1,00	1,00	1,00
									Y+	A2/18	0,83	1,00	0,74	1,47	1,00	1,00	1,19	1,00	0,60	1,00	1,00	1,00
									Y-	A2/24	0,89	1,00	0,74	1,47	1,00	1,00	1,19	1,00	0,60	1,00	1,00	1,00
85	5,14	1,00	0,00	1,00	1,00	1,00	1,00	1,00		A1/1	1,00	1,00	0,74	1,51	1,00	1,00	1,19	1,00	0,60	1,00	1,00	1,00
	5,14	1,00	0,00		1,00	1,00	1,00			A2/1	1,00	1,00	0,74	1,51	1,00	1,00	1,19	1,00	0,60	1,00	1,00	1,00
									X+	A2/2	0,86	1,00	0,74	1,51	1,00	1,00	1,19	1,00	0,60	1,00	1,00	1,00
									X-	A2/11	0,87	1,00	0,74	1,51	1,00	1,00	1,19	1,00	0,60	1,00	1,00	1,00
									Y+	A2/18	0,79	1,00	0,74	1,51	1,00	1,00	1,19	1,00	0,60	1,00	1,00	1,00
									Y-	A2/24	0,92	1,00	0,74	1,51	1,00	1,00	1,19	1,00	0,60	1,00	1,00	1,00

VERIFICA ALLO SCORRIMENTO - CONDIZIONI DRENATE

IDENTIFICATIVO			RISULTATI									
Combinazione N.ro	Tipo Elem.	Elem N.ro	N (t)	Tg(fi)/ Gfi/Gr	C/Gc/Gr t/mq	Area mq	Vres (t)	Fh (t)	Verifica Locale	S(Vres) (t)	S(Fh) (t)	Verifica Globale
A2 / 25	PIASTRA	95	2,16	0,324	0,00	0,700	0,70	0,25	OK	0,70	0,25	OK

VERIFICA ALLO SCORRIMENTO - CONDIZIONI NON DRENATE

IDENTIFICATIVO			RISULTATI									
Combinazione N.ro	Tipo Elem.	Elem N.ro	N (t)	Tg(fi)/ Gfi/Gr	C/Gc/Gr t/mq	Area mq	Vres (t)	Fh (t)	Verifica Locale	S(Vres) (t)	S(Fh) (t)	Verifica Globale
A2 / 18	PIASTRA	95	5,82	0,000	1,23	0,700	0,86	0,67	OK	0,86	0,67	OK

PORTANZA GLOBALE PIASTRE - MOLTIPLICATORI DI COLLASSO

	DRENATE				NON DRENATE				RISULTATI	
Comb N.ro	Risult (t)	Resist (t)	Moltipl. Collasso	%Pl. Moll	Risult (t)	Resist (t)	Moltipl. Collasso	%Pl. Moll	Moltipl. Minimo	STATUS (m)
A1 / 1	1037	1037	1,000	0	1037	1037	1,000	0	1,000	OK
A2 / 1	857	857	1,000	0	857	857	1,000	0		OK
A2 / 2	498	498	1,000	0	498	498	1,000	0		OK
A2 / 3	498	498	1,000	0	498	498	1,000	0		OK
A2 / 4	498	498	1,000	0	498	498	1,000	0		OK
A2 / 5	498	498	1,000	0	498	498	1,000	0		OK
A2 / 6	498	498	1,000	0	498	498	1,000	0		OK
A2 / 7	498	498	1,000	0	498	498	1,000	0		OK
A2 / 8	498	498	1,000	0	498	498	1,000	0		OK
A2 / 9	498	498	1,000	0	498	498	1,000	0		OK

PORTANZA GLOBALE PIASTRE - MOLTIPLICATORI DI COLLASSO

	DRENATE				NON DRENATE				RISULTATI	
Comb N.ro	Risult (t)	Resist (t)	Moltipl. Collasso	%Pl. Moll	Risult (t)	Resist (t)	Moltipl. Collasso	%Pl. Moll	Moltipl. Minimo	STATUS (m)
A2 / 10	498	498	1,000	0	498	498	1,000	0		OK
A2 / 11	498	498	1,000	0	498	498	1,000	0		OK
A2 / 12	498	498	1,000	0	498	498	1,000	0		OK
A2 / 13	498	498	1,000	0	498	498	1,000	0		OK
A2 / 14	498	498	1,000	0	498	498	1,000	0		OK
A2 / 15	498	498	1,000	0	498	498	1,000	0		OK
A2 / 16	498	498	1,000	0	498	498	1,000	0		OK
A2 / 17	498	498	1,000	0	498	498	1,000	0		OK
A2 / 18	498	498	1,000	0	498	498	1,000	0		OK
A2 / 19	498	498	1,000	0	498	498	1,000	0		OK
A2 / 20	498	498	1,000	0	498	498	1,000	0		OK
A2 / 21	498	498	1,000	0	498	498	1,000	0		OK
A2 / 22	498	498	1,000	0	498	498	1,000	0		OK
A2 / 23	498	498	1,000	0	498	498	1,000	0		OK
A2 / 24	498	498	1,000	0	498	498	1,000	0		OK
A2 / 25	498	498	1,000	0	498	498	1,000	0		OK
A2 / 26	498	498	1,000	0	498	498	1,000	0		OK
A2 / 27	498	498	1,000	0	498	498	1,000	0		OK
A2 / 28	498	498	1,000	0	498	498	1,000	0		OK
A2 / 29	498	498	1,000	0	498	498	1,000	0		OK
A2 / 30	498	498	1,000	0	498	498	1,000	0		OK
A2 / 31	498	498	1,000	0	498	498	1,000	0		OK
A2 / 32	498	498	1,000	0	498	498	1,000	0		OK
A2 / 33	498	498	1,000	0	498	498	1,000	0		OK

PORTANZA GLOBALE PIASTRE - ABBASSAMENTI COMBINAZ.:A1 / 1

	DRENATE		NON DRENATE			DRENATE		NON DRENATE			DRENATE		NON DRENATE	
Nodo3d N.ro	SpostZ (cm)	SpostZ/ SpostEl	SpostZ (cm)	SpostZ/ SpostEl	Nodo3d N.ro	SpostZ (cm)	SpostZ/ SpostEl	SpostZ (cm)	SpostZ/ SpostEl	Nodo3d N.ro	SpostZ (cm)	SpostZ/ SpostEl	SpostZ (cm)	SpostZ/ SpostEl
1	-0,232	ELAST.	-0,232	ELAST.	2	-0,232	ELAST.	-0,232	ELAST.	3	-0,232	ELAST.	-0,232	ELAST.
4	-0,232	ELAST.	-0,232	ELAST.	5	-0,232	ELAST.	-0,232	ELAST.	6	-0,232	ELAST.	-0,232	ELAST.
7	-0,232	ELAST.	-0,232	ELAST.	8	-0,232	ELAST.	-0,232	ELAST.	9	-0,232	ELAST.	-0,232	ELAST.
10	-0,232	ELAST.	-0,232	ELAST.	21	-0,232	ELAST.	-0,232	ELAST.	22	-0,232	ELAST.	-0,232	ELAST.
23	-0,232	ELAST.	-0,232	ELAST.	24	-0,231	ELAST.	-0,231	ELAST.	25	-0,232	ELAST.	-0,232	ELAST.
26	-0,232	ELAST.	-0,232	ELAST.	27	-0,232	ELAST.	-0,232	ELAST.	28	-0,232	ELAST.	-0,232	ELAST.
29	-0,231	ELAST.	-0,231	ELAST.	30	-0,231	ELAST.	-0,231	ELAST.	31	-0,231	ELAST.	-0,231	ELAST.
32	-0,231	ELAST.	-0,231	ELAST.	33	-0,231	ELAST.	-0,231	ELAST.	34	-0,231	ELAST.	-0,231	ELAST.
35	-0,232	ELAST.	-0,232	ELAST.	36	-0,232	ELAST.	-0,232	ELAST.	37	-0,232	ELAST.	-0,232	ELAST.
38	-0,232	ELAST.	-0,232	ELAST.	39	-0,232	ELAST.	-0,232	ELAST.	40	-0,232	ELAST.	-0,232	ELAST.
41	-0,232	ELAST.	-0,232	ELAST.	42	-0,232	ELAST.	-0,232	ELAST.	43	-0,231	ELAST.	-0,231	ELAST.
44	-0,232	ELAST.	-0,232	ELAST.	45	-0,232	ELAST.	-0,232	ELAST.	46	-0,232	ELAST.	-0,232	ELAST.
47	-0,231	ELAST.	-0,231	ELAST.	48	-0,232	ELAST.	-0,232	ELAST.	49	-0,232	ELAST.	-0,232	ELAST.
50	-0,232	ELAST.	-0,232	ELAST.	51	-0,232	ELAST.	-0,232	ELAST.	52	-0,231	ELAST.	-0,231	ELAST.
53	-0,232	ELAST.	-0,232	ELAST.	54	-0,232	ELAST.	-0,232	ELAST.	55	-0,232	ELAST.	-0,232	ELAST.
56	-0,232	ELAST.	-0,232	ELAST.	57	-0,231	ELAST.	-0,231	ELAST.	58	-0,232	ELAST.	-0,232	ELAST.
59	-0,232	ELAST.	-0,232	ELAST.	60	-0,232	ELAST.	-0,232	ELAST.	61	-0,231	ELAST.	-0,231	ELAST.
62	-0,232	ELAST.	-0,232	ELAST.	63	-0,232	ELAST.	-0,232	ELAST.	64	-0,232	ELAST.	-0,232	ELAST.
65	-0,231	ELAST.	-0,231	ELAST.	66	-0,232	ELAST.	-0,232	ELAST.	67	-0,232	ELAST.	-0,232	ELAST.
68	-0,232	ELAST.	-0,232	ELAST.	69	-0,232	ELAST.	-0,232	ELAST.	70	-0,231	ELAST.	-0,231	ELAST.
71	-0,232	ELAST.	-0,232	ELAST.	72	-0,232	ELAST.	-0,232	ELAST.	73	-0,232	ELAST.	-0,232	ELAST.
74	-0,232	ELAST.	-0,232	ELAST.	75	-0,231	ELAST.	-0,231	ELAST.	76	-0,232	ELAST.	-0,232	ELAST.
77	-0,232	ELAST.	-0,232	ELAST.	78	-0,231	ELAST.	-0,231	ELAST.	79	-0,231	ELAST.	-0,231	ELAST.
80	-0,231	ELAST.	-0,231	ELAST.	81	-0,232	ELAST.	-0,232	ELAST.	82	-0,232	ELAST.	-0,232	ELAST.
83	-0,231	ELAST.	-0,231	ELAST.	84	-0,232	ELAST.	-0,232	ELAST.	85	-0,232	ELAST.	-0,232	ELAST.
86	-0,232	ELAST.	-0,232	ELAST.	87	-0,232	ELAST.	-0,232	ELAST.	88	-0,231	ELAST.	-0,231	ELAST.
89	-0,232	ELAST.	-0,232	ELAST.	90	-0,232	ELAST.	-0,232	ELAST.	91	-0,232	ELAST.	-0,232	ELAST.
92	-0,232	ELAST.	-0,232	ELAST.	93	-0,231	ELAST.	-0,231	ELAST.	94	-0,232	ELAST.	-0,232	ELAST.
95	-0,232	ELAST.	-0,232	ELAST.										

CEDIMENTI ELASTICI ED EDOMETRICI

Filo N.ro	Combinaz N.ro	Ced.El. cm	Ced.Ed. cm	Filo N.ro	Combinaz N.ro	Ced.El. cm	Ced.Ed. cm	Filo N.ro	Combinaz N.ro	Ced.El. cm	Ced.Ed. cm	Filo N.ro	Combinaz N.ro	Ced.El. cm	Ced.Ed. cm
1	Rare 1	0,41	1,04	2	Rare 1	0,65	1,61	3	Rare 1	0,67	1,67	4	Rare 1	0,65	1,61
	Freq 1	0,29	0,73		Freq 1	0,46	1,14		Freq 1	0,47	1,18		Freq 1	0,46	1,14
	Perm 1	0,28	0,70		Perm 1	0,43	1,09		Perm 1	0,45	1,12		Perm 1	0,43	1,09
	MAX.	0,41	1,04		MAX.	0,65	1,61		MAX.	0,67	1,67		MAX.	0,65	1,61
5	Rare 1	0,41	1,04	6	Rare 1	0,41	1,04	7	Rare 1	0,65	1,61	8	Rare 1	0,67	1,67
	Freq 1	0,29	0,73		Freq 1	0,29	0,73		Freq 1	0,46	1,14		Freq 1	0,47	1,18
	Perm 1	0,28	0,70		Perm 1	0,28	0,70		Perm 1	0,43	1,09		Perm 1	0,45	1,12
	MAX.	0,41	1,04		MAX.	0,41	1,04		MAX.	0,65	1,61		MAX.	0,67	1,67

CEDIMENTI ELASTICI ED EDOMETRICI

Filo N.ro	Combinaz N.ro	Ced.El. cm	Ced.Ed. cm	Filo N.ro	Combinaz N.ro	Ced.El. cm	Ced.Ed. cm	Filo N.ro	Combinaz N.ro	Ced.El. cm	Ced.Ed. cm	Filo N.ro	Combinaz N.ro	Ced.El. cm	Ced.Ed. cm
9	Rare 1	0,65	1,61	10	Rare 1	0,41	1,04	11	Rare 1	0,58	1,46	12	Rare 1	0,61	1,54
	Freq 1	0,46	1,14		Freq 1	0,29	0,73		Freq 1	0,41	1,03		Freq 1	0,43	1,08
	Perm 1	0,43	1,09		Perm 1	0,28	0,70		Perm 1	0,39	0,98		Perm 1	0,41	1,03
	MAX.	0,65	1,61		MAX.	0,41	1,04		MAX.	0,58	1,46		MAX.	0,61	1,54
13	Rare 1	0,63	1,58	14	Rare 1	0,51	1,27	15	Rare 1	0,72	1,81	16	Rare 1	0,76	1,89
	Freq 1	0,45	1,12		Freq 1	0,36	0,91		Freq 1	0,51	1,29		Freq 1	0,54	1,34
	Perm 1	0,43	1,06		Perm 1	0,35	0,86		Perm 1	0,49	1,23		Perm 1	0,51	1,28
	MAX.	0,63	1,58		MAX.	0,51	1,27		MAX.	0,72	1,81		MAX.	0,76	1,89
17	Rare 1	0,78	1,94	18	Rare 1	0,79	1,97	19	Rare 1	0,53	1,33	20	Rare 1	0,77	1,93
	Freq 1	0,55	1,38		Freq 1	0,56	1,40		Freq 1	0,38	0,95		Freq 1	0,55	1,37
	Perm 1	0,52	1,31		Perm 1	0,53	1,33		Perm 1	0,36	0,91		Perm 1	0,52	1,31
	MAX.	0,78	1,94		MAX.	0,79	1,97		MAX.	0,53	1,33		MAX.	0,77	1,93
21	Rare 1	0,81	2,01	22	Rare 1	0,82	2,06	23	Rare 1	0,84	2,09	24	Rare 1	0,51	1,27
	Freq 1	0,57	1,43		Freq 1	0,59	1,47		Freq 1	0,60	1,49		Freq 1	0,36	0,91
	Perm 1	0,55	1,37		Perm 1	0,56	1,40		Perm 1	0,57	1,42		Perm 1	0,35	0,86
	MAX.	0,81	2,01		MAX.	0,82	2,06		MAX.	0,84	2,09		MAX.	0,51	1,27
25	Rare 1	0,72	1,81	26	Rare 1	0,76	1,89	27	Rare 1	0,78	1,94	28	Rare 1	0,79	1,97
	Freq 1	0,51	1,29		Freq 1	0,54	1,34		Freq 1	0,55	1,38		Freq 1	0,56	1,40
	Perm 1	0,49	1,23		Perm 1	0,51	1,28		Perm 1	0,52	1,31		Perm 1	0,53	1,33
	MAX.	0,72	1,81		MAX.	0,76	1,89		MAX.	0,78	1,94		MAX.	0,79	1,97
29	Rare 1	0,58	1,46	30	Rare 1	0,61	1,54	31	Rare 1	0,63	1,58	32	Rare 1	0,81	2,02
	Freq 1	0,41	1,03		Freq 1	0,43	1,08		Freq 1	0,45	1,12		Freq 1	0,58	1,44
	Perm 1	0,39	0,98		Perm 1	0,41	1,03		Perm 1	0,43	1,06		Perm 1	0,55	1,37
	MAX.	0,58	1,46		MAX.	0,61	1,54		MAX.	0,63	1,58		MAX.	0,81	2,02
33	Rare 1	0,86	2,15	34	Rare 1	0,81	2,02	35	Rare 1	0,67	1,67	36	Rare 1	0,81	2,02
	Freq 1	0,61	1,53		Freq 1	0,58	1,44		Freq 1	0,47	1,18		Freq 1	0,57	1,44
	Perm 1	0,58	1,46		Perm 1	0,55	1,37		Perm 1	0,45	1,12		Perm 1	0,55	1,37
	MAX.	0,86	2,15		MAX.	0,81	2,02		MAX.	0,67	1,67		MAX.	0,81	2,02
37	Rare 1	0,86	2,15	38	Rare 1	0,81	2,02	39	Rare 1	0,67	1,67	40	Rare 1	0,66	1,66
	Freq 1	0,61	1,53		Freq 1	0,57	1,44		Freq 1	0,47	1,18		Freq 1	0,47	1,17
	Perm 1	0,58	1,46		Perm 1	0,55	1,37		Perm 1	0,45	1,12		Perm 1	0,45	1,11
	MAX.	0,86	2,15		MAX.	0,81	2,02		MAX.	0,67	1,67		MAX.	0,66	1,66
41	Rare 1	0,81	2,01	42	Rare 1	0,85	2,14	43	Rare 1	0,81	2,01	44	Rare 1	0,66	1,66
	Freq 1	0,57	1,43		Freq 1	0,61	1,52		Freq 1	0,57	1,43		Freq 1	0,47	1,17
	Perm 1	0,55	1,36		Perm 1	0,58	1,45		Perm 1	0,55	1,36		Perm 1	0,45	1,11
	MAX.	0,81	2,01		MAX.	0,85	2,14		MAX.	0,81	2,01		MAX.	0,66	1,66
45	Rare 1	0,66	1,64	46	Rare 1	0,80	1,99	47	Rare 1	0,85	2,12	48	Rare 1	0,80	1,99
	Freq 1	0,46	1,16		Freq 1	0,57	1,42		Freq 1	0,60	1,51		Freq 1	0,57	1,42
	Perm 1	0,44	1,10		Perm 1	0,54	1,35		Perm 1	0,58	1,44		Perm 1	0,54	1,35
	MAX.	0,66	1,64		MAX.	0,80	1,99		MAX.	0,85	2,12		MAX.	0,80	1,99
49	Rare 1	0,66	1,64	50	Rare 1	0,79	1,97	51	Rare 1	0,84	2,09	52	Rare 1	0,79	1,97
	Freq 1	0,46	1,16		Freq 1	0,56	1,40		Freq 1	0,60	1,49		Freq 1	0,56	1,40
	Perm 1	0,44	1,10		Perm 1	0,53	1,33		Perm 1	0,57	1,42		Perm 1	0,53	1,33
	MAX.	0,66	1,64		MAX.	0,79	1,97		MAX.	0,84	2,09		MAX.	0,79	1,97
53	Rare 1	0,66	1,64	54	Rare 1	0,80	1,99	55	Rare 1	0,85	2,12	56	Rare 1	0,80	1,99
	Freq 1	0,46	1,16		Freq 1	0,57	1,42		Freq 1	0,60	1,51		Freq 1	0,57	1,42
	Perm 1	0,44	1,10		Perm 1	0,54	1,35		Perm 1	0,58	1,44		Perm 1	0,54	1,35
	MAX.	0,66	1,64		MAX.	0,80	1,99		MAX.	0,85	2,12		MAX.	0,80	1,99
57	Rare 1	0,66	1,64	58	Rare 1	0,66	1,66	59	Rare 1	0,81	2,01	60	Rare 1	0,85	2,14
	Freq 1	0,46	1,16		Freq 1	0,47	1,17		Freq 1	0,57	1,43		Freq 1	0,61	1,52
	Perm 1	0,44	1,10		Perm 1	0,45	1,11		Perm 1	0,55	1,36		Perm 1	0,58	1,45
	MAX.	0,66	1,64		MAX.	0,66	1,66		MAX.	0,81	2,01		MAX.	0,85	2,14
61	Rare 1	0,81	2,01	62	Rare 1	0,66	1,66	63	Rare 1	0,67	1,67	64	Rare 1	0,81	2,02
	Freq 1	0,57	1,43		Freq 1	0,47	1,17		Freq 1	0,47	1,18		Freq 1	0,57	1,44
	Perm 1	0,55	1,36		Perm 1	0,45	1,11		Perm 1	0,45	1,12		Perm 1	0,55	1,37
	MAX.	0,81	2,01		MAX.	0,66	1,66		MAX.	0,67	1,67		MAX.	0,81	2,02
65	Rare 1	0,86	2,15	66	Rare 1	0,81	2,02	67	Rare 1	0,67	1,67	68	Rare 1	0,51	1,28
	Freq 1	0,61	1,53		Freq 1	0,57	1,44		Freq 1	0,47	1,18		Freq 1	0,36	0,91
	Perm 1	0,58	1,46		Perm 1	0,55	1,37		Perm 1	0,45	1,12		Perm 1	0,35	0,86
	MAX.	0,86	2,15		MAX.	0,81	2,02		MAX.	0,67	1,67		MAX.	0,51	1,28
69	Rare 1	0,53	1,33	70	Rare 1	0,51	1,28	71	Rare 1	0,58	1,46	72	Rare 1	0,72	1,81
	Freq 1	0,38	0,95		Freq 1	0,36	0,91		Freq 1	0,41	1,03		Freq 1	0,51	1,28
	Perm 1	0,36	0,91		Perm 1	0,35	0,86		Perm 1	0,39	0,98		Perm 1	0,49	1,23
	MAX.	0,53	1,33		MAX.	0,51	1,28		MAX.	0,58	1,46		MAX.	0,72	1,81
73	Rare 1	0,77	1,93	74	Rare 1	0,72	1,81	75	Rare 1	0,58	1,46	76	Rare 1	0,61	1,54
	Freq 1	0,55	1,37		Freq 1	0,51	1,28		Freq 1	0,41	1,03		Freq 1	0,43	1,08
	Perm 1	0,52	1,31		Perm 1	0,49	1,23		Perm 1	0,39	0,98		Perm 1	0,41	1,03
	MAX.	0,77	1,93		MAX.	0,72	1,81		MAX.	0,58	1,46		MAX.	0,61	1,54
77	Rare 1	0,76	1,89	78	Rare 1	0,81	2,01	79	Rare 1	0,76	1,89	80	Rare 1	0,61	1,54
	Freq 1	0,54	1,34		Freq 1	0,57	1,43		Freq 1	0,54	1,34		Freq 1	0,43	1,08
	Perm 1	0,51	1,28		Perm 1	0,55	1,37		Perm 1	0,51	1,28		Perm 1	0,41	1,03

CEDIMENTI ELASTICI ED EDOMETRICI

Filo N.ro	Combinaz N.ro	Ced.El. cm	Ced.Ed. cm	Filo N.ro	Combinaz N.ro	Ced.El. cm	Ced.Ed. cm	Filo N.ro	Combinaz N.ro	Ced.El. cm	Ced.Ed. cm	Filo N.ro	Combinaz N.ro	Ced.El. cm	Ced.Ed. cm
	MAX.	0,76	1,89		MAX.	0,81	2,01		MAX.	0,76	1,89		MAX.	0,61	1,54
81	Rare 1	0,63	1,58	82	Rare 1	0,78	1,94	83	Rare 1	0,82	2,06	84	Rare 1	0,78	1,94
	Freq 1	0,45	1,12		Freq 1	0,55	1,38		Freq 1	0,59	1,47		Freq 1	0,55	1,38
	Perm 1	0,43	1,06		Perm 1	0,52	1,31		Perm 1	0,56	1,40		Perm 1	0,52	1,31
	MAX.	0,63	1,58		MAX.	0,78	1,94		MAX.	0,82	2,06		MAX.	0,78	1,94
85	Rare 1	0,63	1,58												
	Freq 1	0,45	1,12												
	Perm 1	0,43	1,06												
	MAX.	0,63	1,58												

Calcolo tipo C
Argine in gabbionate

Calcolo della spinta sul muro

Valori caratteristici e valori di calcolo

Effettuando il calcolo tramite gli Eurocodici è necessario fare la distinzione fra i parametri caratteristici ed i valodi di calcolo (o di progetto) sia delle azioni che delle resistenze.
I valori di calcolo si ottengono dai valori caratteristici mediante l'applicazione di opportuni coefficienti di sicurezza parziali γ. In particolare si distinguono combinazioni di carico di tipo **A1-M1** nelle quali vengono incrementati i carichi e lasciati inalterati i parametri di resistenza del terreno e combinazioni di carico di tipo **A2-M2** nelle quali vengono ridotti i parametri di resistenza del terreno e incrementati i soli carichi variabili.

Metodo di Culmann

Il metodo di Culmann adotta le stesse ipotesi di base del metodo di Coulomb. La differenza sostanziale è che mentre Coulomb considera un terrapieno con superficie a pendenza costante e carico uniformemente distribuito (il che permette di ottenere una espressione in forma chiusa per il coefficiente di spinta) il metodo di Culmann consente di analizzare situazioni con profilo di forma generica e carichi sia concentrati che distribuiti comunque disposti. Inoltre, rispetto al metodo di Coulomb, risulta più immediato e lineare tener conto della coesione del masso spingente. Il metodo di Culmann, nato come metodo essenzialmente grafico, si è evoluto per essere trattato mediante analisi numerica (noto in questa forma come metodo del cuneo di tentativo). Come il metodo di Coulomb anche questo metodo considera una superficie di rottura rettilinea.
I passi del procedimento risolutivo sono i seguenti:
- si impone una superficie di rottura (angolo di inclinazione ρ rispetto all'orizzontale) e si considera il cuneo di spinta delimitato dalla superficie di rottura stessa, dalla parete su cui si calcola la spinta e dal profilo del terreno;
- si valutano tutte le forze agenti sul cuneo di spinta e cioè peso proprio *(W)*, carichi sul terrapieno, resistenza per attrito e per coesione lungo la superficie di rottura *(R e C)* e resistenza per coesione lungo la parete *(A)*;
- dalle equazioni di equilibrio si ricava il valore della spinta S sulla parete.

Questo processo viene iterato fino a trovare l'angolo di rottura per cui la spinta risulta massima.
La convergenza non si raggiunge se il terrapieno risulta inclinato di un angolo maggiore dell'angolo d'attrito del terreno.
Nei casi in cui è applicabile il metodo di Coulomb (profilo a monte rettilineo e carico uniformemente distribuito) i risultati ottenuti col metodo di Culmann coincidono con quelli del metodo di Coulomb.
Le pressioni sulla parete di spinta si ricavano derivando l'espressione della spinta S rispetto all'ordinata z. Noto il diagramma delle pressioni è possibile ricavare il punto di applicazione della spinta.

Spinta in presenza di sisma

Per tener conto dell'incremento di spinta dovuta al sisma si fa riferimento al metodo di Mononobe-Okabe (cui fa riferimento la Normativa Italiana).
La Normativa Italiana suggerisce di tener conto di un incremento di spinta dovuto al sisma nel modo seguente.
Detta ε l'inclinazione del terrapieno rispetto all'orizzontale e β l'inclinazione della parete rispetto alla verticale, si calcola la spinta *S'* considerando un'inclinazione del terrapieno e della parte pari a

$$\varepsilon' = \varepsilon + \theta$$

$$\beta' = \beta + \theta$$

dove $\theta = \mathrm{arctg}(k_h/(1 \pm k_v))$ essendo k_h il coefficiente sismico orizzontale e k_v il coefficiente sismico verticale, definito in funzione di k_h.
In presenza di falda a monte, θ assume le seguenti espressioni:

Terreno a bassa permeabilità

$$\theta = \mathrm{arctg}[(\gamma_{sat}/(\gamma_{sat}-\gamma_w))*(k_h/(1 \pm k_v))]$$

Terreno a permeabilità elevata

$$\theta = \mathrm{arctg}[(\gamma/(\gamma_{sat}-\gamma_w))*(k_h/(1 \pm k_v))]$$

Detta *S* la spinta calcolata in condizioni statiche l'incremento di spinta da applicare è espresso da

$$\Delta S = AS' - S$$

dove il coefficiente *A* vale

$$A = \frac{\cos^2(\beta + \theta)}{\cos^2\beta\cos\theta}$$

In presenza di falda a monte, nel coefficiente *A* si tiene conto dell'influenza dei pesi di volume nel calcolo di θ.
Adottando il metodo di Mononobe-Okabe per il calcolo della spinta, il coefficiente *A* viene posto pari a 1.
Tale incremento di spinta è applicato a metà altezza della parete di spinta nel caso di forma rettangolare del diagramma di incremento sismico, allo stesso punto di applicazione della spinta statica nel caso in cui la forma del diagramma di incremento sismico è uguale a quella del diagramma statico.
Oltre a questo incremento bisogna tener conto delle forze d'inerzia orizzontali e verticali che si destano per effetto del sisma. Tali forze vengono valutate come

$$F_{iH} = k_h W \qquad F_{iV} = \pm k_v W$$

dove *W* è il peso del muro, del terreno soprastante la mensola di monte ed i relativi sovraccarichi e va applicata nel baricentro dei pesi.

Il metodo di Culmann tiene conto automaticamente dell'incremento di spinta. Basta inserire nell'equazione risolutiva la forza d'inerzia del cuneo di spinta. La superficie di rottura nel caso di sisma risulta meno inclinata della corrispondente superficie in assenza di sisma.

Verifica a ribaltamento

La verifica a ribaltamento consiste nel determinare il momento risultante di tutte le forze che tendono a fare ribaltare il muro (momento ribaltante M_r) ed il momento risultante di tutte le forze che tendono a stabilizzare il muro (momento stabilizzante M_s) rispetto allo spigolo a valle della fondazione e verificare che il rapporto M_s/M_r sia maggiore di un determinato coefficiente di sicurezza η_r.
Eseguendo il calcolo mediante gli eurocodici si puo impostare $\eta_r >= 1.0$.

Deve quindi essere verificata la seguente diseguaglianza

$$\frac{M_s}{M_r} >= \eta_r$$

Il momento ribaltante M_r è dato dalla componente orizzontale della spinta *S*, dalle forze di inerzia del muro e del terreno gravante sulla fondazione di monte (caso di presenza di sisma) per i rispettivi bracci. Nel momento stabilizzante interviene il peso del muro (applicato nel baricentro) ed il peso del terreno gravante sulla fondazione di monte. Per quanto riguarda invece la componente verticale della spinta essa sarà stabilizzante se l'angolo d'attrito terra-muro δ è positivo, ribaltante se δ è negativo. δ è positivo quando è il terrapieno che scorre rispetto al muro, negativo quando è il muro che tende a scorrere rispetto al terrapieno (questo può essere il caso di una spalla da ponte gravata da carichi notevoli). Se sono presenti dei tiranti essi contribuiscono al momento stabilizzante.
Questa verifica ha significato solo per fondazione superficiale e non per fondazione su pali.

Verifica a scorrimento

Per la verifica a scorrimento del muro lungo il piano di fondazione deve risultare che la somma di tutte le forze parallele al piano di posa che tendono a fare scorrere il muro deve essere minore di tutte le forze, parallele al piano di scorrimento, che si oppongono allo scivolamento, secondo un certo coefficiente di sicurezza. La verifica a scorrimento sisulta soddisfatta se il rapporto fra la risultante delle forze resistenti allo scivolamento F_r e la risultante delle forze che tendono a fare scorrere il muro F_s risulta maggiore di un determinato coefficiente di sicurezza η_s
Eseguendo il calcolo mediante gli Eurocodici si può impostare $\eta_s >= 1.0$

$$\frac{F_r}{F_s} >= \eta_s$$

Le forze che intervengono nella F_s sono: la componente della spinta parallela al piano di fondazione e la componente delle forze d'inerzia parallela al piano di fondazione.

La forza resistente è data dalla resistenza d'attrito e dalla resistenza per adesione lungo la base della fondazione. Detta *N* la componente normale al piano di fondazione del carico totale gravante in fondazione e indicando con δ_f l'angolo d'attrito terreno-fondazione, con c_a l'adesione terreno-fondazione e con B_r la larghezza della fondazione reagente, la forza resistente può esprimersi come

$$F_r = N \operatorname{tg} \delta_f + c_a B_r$$

La Normativa consente di computare, nelle forze resistenti, una aliquota dell'eventuale spinta dovuta al terreno posto a valle del muro. In tal caso, però, il coefficiente di sicurezza deve essere aumentato opportunamente. L'aliquota di spinta passiva che si può considerare ai fini della verifica a scorrimento non può comunque superare il 50 percento.
Per quanto riguarda l'angolo d'attrito terra-fondazione, δ_f, diversi autori suggeriscono di assumere un valore di δ_f pari all'angolo d'attrito del terreno di fondazione.

Verifica al carico limite

Il rapporto fra il carico limite in fondazione e la componente normale della risultante dei carichi trasmessi dal muro sul terreno di fondazione deve essere superiore a η_q. Cioè, detto Q_u, il carico limite ed *R* la risultante verticale dei carichi in fondazione, deve essere:

$$\frac{Q_u}{R} >= \eta_q$$

Eseguendo il calcolo mediante gli Eurocodici si può impostare η_q>=1.0
Si adotta per il calcolo del carico limite in fondazione il metodo di MEYERHOF.

L'espressione del carico ultimo è data dalla relazione:

$$Q_u = c\, N_c d_c i_c + q N_q d_q i_q + 0.5 \gamma B N_\gamma d_\gamma i_\gamma$$

In questa espressione

c	coesione del terreno in fondazione;
ϕ	angolo di attrito del terreno in fondazione;
γ	peso di volume del terreno in fondazione;
B	larghezza della fondazione;
D	profondità del piano di posa;
q	pressione geostatica alla quota del piano di posa.

I vari fattori che compaiono nella formula sono dati da:

$$A = e^{\pi \operatorname{tg} \phi}$$

$$N_q = A \operatorname{tg}^2(45° + \phi/2)$$

$$N_c = (N_q - 1) \operatorname{ctg} \phi$$

$N_\gamma = (N_q - 1)\ tg\ (1.4\phi)$

Indichiamo con K_p il coefficiente di spinta passiva espresso da:

$K_p = tg^2(45° + \phi/2)$

I fattori *d* e *i* che compaiono nella formula sono rispettivamente i fattori di profondità ed i fattori di inclinazione del carico espressi dalle seguenti relazioni:

Fattori di profondità

$$d_q = 1 + 0.2 \frac{D}{B} \sqrt{K_p}$$

$$d_q = d_\gamma = 1 \qquad \text{per } \phi = 0$$

$$d_q = d_\gamma = 1 + 0.1 \frac{D}{B} \sqrt{K_p} \qquad \text{per } \phi > 0$$

Fattori di inclinazione

Indicando con θ l'angolo che la risultante dei carichi forma con la verticale (espresso in gradi) e con ϕ l'angolo d'attrito del terreno di posa abbiamo:

$$i_c = i_q = (1 - \theta°/90)^2$$

$$i_\gamma = \left(1 - \frac{\theta°}{\phi°}\right)^2 \qquad \text{per } \phi > 0$$

$$i_\gamma = 0 \qquad \text{per } \phi = 0$$

Verifica alla stabilità globale

La verifica alla stabilità globale del complesso muro+terreno deve fornire un coefficiente di sicurezza non inferiore a η_g

Eseguendo il calcolo mediante gli Eurocodici si può impostare η_g>=1.0

Viene usata la tecnica della suddivisione a strisce della superficie di scorrimento da analizzare. La superficie di scorrimento viene supposta circolare e determinata in modo tale da non avere intersezione con il profilo del muro o con i pali di fondazione. Si determina il minimo coefficiente di sicurezza su una maglia di centri di dimensioni 10x10 posta in prossimità della sommità del muro. Il numero di strisce è pari a 50.

Il coefficiente di sicurezza fornito da Fellenius si esprime secondo la seguente formula:

$$\eta = \frac{\Sigma^{n}_{i} \left(\frac{c_i b_i}{\cos\alpha_i} + [W_i \cos\alpha_i - u_i l_i] \mathrm{tg}\phi_i \right)}{\Sigma^{n}_{i} W_i \sin\alpha_i}$$

dove n è il numero delle strisce considerate, b_i e α_i sono la larghezza e l'inclinazione della base della striscia i_{esima} rispetto all'orizzontale, W_i è il peso della striscia i_{esima} e c_i e ϕ_i sono le caratteristiche del terreno (coesione ed angolo di attrito) lungo la base della striscia.
Inoltre u_i ed l_i rappresentano la pressione neutra lungo la base della striscia e la lunghezza della base della striscia ($l_i = b_i/\cos\alpha_i$).
Quindi, assunto un cerchio di tentativo lo si suddivide in n strisce e dalla formula precedente si ricava η. Questo procedimento viene eseguito per il numero di centri prefissato e viene assunto come coefficiente di sicurezza della scarpata il minimo dei coefficienti così determinati.

Normativa

N.T.C. 2008 - Approccio 1

Simbologia adottata

γ_{Gsfav} Coefficiente parziale sfavorevole sulle azioni permanenti
γ_{Gfav} Coefficiente parziale favorevole sulle azioni permanenti
γ_{Qsfav} Coefficiente parziale sfavorevole sulle azioni variabili
γ_{Qfav} Coefficiente parziale favorevole sulle azioni variabili
$\gamma_{tan\phi'}$ Coefficiente parziale di riduzione dell'angolo di attrito drenato
$\gamma_{c'}$ Coefficiente parziale di riduzione della coesione drenata
γ_{cu} Coefficiente parziale di riduzione della coesione non drenata
γ_{qu} Coefficiente parziale di riduzione del carico ultimo
γ_{γ} Coefficiente parziale di riduzione della resistenza a compressione uniassiale delle rocce

Coefficienti di partecipazione combinazioni statiche

Coefficienti parziali per le azioni o per l'effetto delle azioni:

Carichi	*Effetto*		*A1*	*A2*	*EQU*	*HYD*
Permanenti	Favorevole	γ_{Gfav}	1,00	1,00	0,90	0,90
Permanenti	Sfavorevole	γ_{Gsfav}	1,30	1,00	1,10	1,30
Variabili	Favorevole	γ_{Qfav}	0,00	0,00	0,00	0,00
Variabili	Sfavorevole	γ_{Qsfav}	1,50	1,30	1,50	1,50

Coefficienti parziali per i parametri geotecnici del terreno:

Parametri		*M1*	*M2*	*M2*	*M1*
Tangente dell'angolo di attrito	$\gamma_{tan\phi'}$	1,00	1,25	1,25	1,00
Coesione efficace	$\gamma_{c'}$	1,00	1,25	1,25	1,00
Resistenza non drenata	γ_{cu}	1,00	1,40	1,40	1,00
Resistenza a compressione uniassiale	γ_{qu}	1,00	1,60	1,60	1,00
Peso dell'unità di volume	γ_{γ}	1,00	1,00	1,00	1,00

Coefficienti di partecipazione combinazioni sismiche

Coefficienti parziali per le azioni o per l'effetto delle azioni:

Carichi	*Effetto*		*A1*	*A2*	*EQU*	*HYD*
Permanenti	Favorevole	γ_{Gfav}	1,00	1,00	1,00	0,90
Permanenti	Sfavorevole	γ_{Gsfav}	1,00	1,00	1,00	1,30
Variabili	Favorevole	γ_{Qfav}	0,00	0,00	0,00	0,00
Variabili	Sfavorevole	γ_{Qsfav}	1,00	1,00	1,00	1,50

Coefficienti parziali per i parametri geotecnici del terreno:

Parametri		*M1*	*M2*	*M2*	*M1*
Tangente dell'angolo di attrito	$\gamma_{tan\phi'}$	1,00	1,25	1,25	1,00
Coesione efficace	$\gamma_{c'}$	1,00	1,25	1,25	1,00
Resistenza non drenata	γ_{cu}	1,00	1,40	1,40	1,00

Resistenza a compressione uniassiale	γ_{qu}	1,00	1,60	1,60	1,00
Peso dell'unità di volume	γ_{γ}	1,00	1,00	1,00	1,00

FONDAZIONE SUPERFICIALE

Coefficienti parziali γ_R per le verifiche agli stati limite ultimi STR e GEO

Verifica	*Coefficienti parziali*		
	R1	R2	R3
Capacità portante della fondazione	1,00	1,00	1,40
Scorrimento	1,00	1,00	1,10
Resistenza del terreno a valle	1,00	1,00	1,40
Stabilità globale		1,10	

Geometria muro e fondazione

Descrizione **Muro a gradoni in calcestruzzo**

Descrizione dei gradoni

Simbologia adottata

Nr. numero d'ordine del gradone (a partire dall'alto)
Bs base superiore del gradone espressa in [m]
Bi base inferiore del gradone espressa in [m]
Hg altezza del gradone espressa in [m]
α_e inclinazione esterna del gradone espressa in [°]
α_i inclinazione interna del gradone espressa in [°]

Nr.	Bs	Bi	Hg	α_e	α_i
1	1,00	1,00	1,00	0,00	0,00
2	2,00	2,00	1,00	0,00	0,00

Altezza del paramento 2,00 [m]

Fondazione

Lunghezza mensola fondazione di valle	0,00 [m]
Lunghezza mensola fondazione di monte	0,00 [m]
Lunghezza totale fondazione	2,00 [m]
Inclinazione piano di posa della fondazione	0,00 [°]
Spessore fondazione	1,00 [m]
Spessore magrone	0,10 [m]

Materiali utilizzati per la struttura

Calcestruzzo

Peso specifico	2500,0 [kg/mc]
Classe di Resistenza	C20/25
Resistenza caratteristica a compressione R_{ck}	254,9 [kg/cmq]
Modulo elastico E	307953,37 [kg/cmq]

Geometria profilo terreno a monte del muro

Simbologia adottata e sistema di riferimento
(Sistema di riferimento con origine in testa al muro, ascissa X positiva verso monte, ordinata Y positiva verso l'alto)

N numero ordine del punto
X ascissa del punto espressa in [m]
Y ordinata del punto espressa in [m]
A inclinazione del tratto espressa in [°]

N	X	Y	A
1	5,00	0,00	0,00

Terreno a valle del muro

Inclinazione terreno a valle del muro rispetto all'orizzontale	0,00	[°]
Altezza del rinterro rispetto all'attacco fondaz.valle-paramento	0,00	[m]

Descrizione terreni

Simbologia adottata

Nr.	Indice del terreno
Descrizione	Descrizione terreno
γ	Peso di volume del terreno espresso in [kg/mc]
γ_s	Peso di volume saturo del terreno espresso in [kg/mc]
ϕ	Angolo d'attrito interno espresso in [°]
δ	Angolo d'attrito terra-muro espresso in [°]
c	Coesione espressa in [kg/cmq]
c_a	Adesione terra-muro espressa in [kg/cmq]

Descrizione	γ	γ_s	ϕ	δ	c	c_a
Rifusa	2000	2000	18.00	12.00	0,000	0,000
Alluvioni	2000	2000	18.00	12.00	0,190	0,000

Stratigrafia

Simbologia adottata

N	Indice dello strato
H	Spessore dello strato espresso in [m]
a	Inclinazione espressa in [°]
Kw	Costante di Winkler orizzontale espressa in $Kg/cm^2/cm$
Ks	Coefficiente di spinta
Terreno	Terreno dello strato

Nr.	**H**	**a**	**Kw**	**Ks**	**Terreno**
1	1,00	0,00	0,00	0,00	Rifusa
2	4,00	0,00	1,94	0,00	Alluvioni

Condizioni di carico

Simbologia e convenzioni di segno adottate
Carichi verticali positivi verso il basso.
Carichi orizzontali positivi verso sinistra.
Momento positivo senso antiorario.

X	Ascissa del punto di applicazione del carico concentrato espressa in [m]
F_x	Componente orizzontale del carico concentrato espressa in [kg]
F_y	Componente verticale del carico concentrato espressa in [kg]
M	Momento espresso in [kgm]
X_i	Ascissa del punto iniziale del carico ripartito espressa in [m]
X_f	Ascissa del punto finale del carico ripartito espressa in [m]
Q_i	Intensità del carico per $x=X_i$ espressa in [kg/m]
Q_f	Intensità del carico per $x=X_f$ espressa in [kg/m]
D / C	Tipo carico : D=distribuito C=concentrato

Condizione n° 1 (Condizione 1)

C	Paramento	**X**=-0,40	**Y**=-1,00	F_x=0,00	F_y=5000,00	**M**=0,00
D	Profilo	X_i=0,00	X_f=3,00	Q_i=1000,00	Q_f=1000,00	

Condizione n° 2 (Condizione 2)

C	Paramento	**X**=-0,54	**Y**=-2,00	F_x=0,00	F_y=3000,00	**M**=0,00

Descrizione combinazioni di carico

Simbologia adottata

F/S Effetto dell'azione (FAV: Favorevole, SFAV: Sfavorevole)
γ Coefficiente di partecipazione della condizione
Ψ Coefficiente di combinazione della condizione

Combinazione n° 1 - Caso A1-M1 (STR)

	S/F	γ	Ψ	γ * Ψ
Peso proprio muro	FAV	1,00	1.00	1,00
Peso proprio terrapieno	FAV	1,00	1.00	1,00
Spinta terreno	SFAV	1,30	1.00	1,30

Combinazione n° 2 - Caso A2-M2 (GEO)

	S/F	γ	Ψ	γ * Ψ
Peso proprio muro	SFAV	1,00	1.00	1,00
Peso proprio terrapieno	SFAV	1,00	1.00	1,00
Spinta terreno	SFAV	1,00	1.00	1,00

Combinazione n° 3 - Caso EQU (SLU)

	S/F	γ	Ψ	γ * Ψ
Peso proprio muro	FAV	0,90	1.00	0,90
Peso proprio terrapieno	FAV	0,90	1.00	0,90
Spinta terreno	SFAV	1,10	1.00	1,10

Combinazione n° 4 - Caso A2-M2 (GEO-STAB)

	S/F	γ	Ψ	γ * Ψ
Peso proprio muro	SFAV	1,00	1.00	1,00
Peso proprio terrapieno	SFAV	1,00	1.00	1,00
Spinta terreno	SFAV	1,00	1.00	1,00

Combinazione n° 5 - Caso A1-M1 (STR)

	S/F	γ	Ψ	γ * Ψ
Peso proprio muro	FAV	1,00	1.00	1,00
Peso proprio terrapieno	FAV	1,00	1.00	1,00
Spinta terreno	SFAV	1,30	1.00	1,30
Condizione 1	SFAV	1.50	1.00	1.50
Condizione 2	SFAV	1.50	1.00	1.50

Combinazione n° 6 - Caso A2-M2 (GEO)

	S/F	γ	Ψ	γ * Ψ
Peso proprio muro	SFAV	1,00	1.00	1,00
Peso proprio terrapieno	SFAV	1,00	1.00	1,00
Spinta terreno	SFAV	1,00	1.00	1,00
Condizione 1	SFAV	1.30	1.00	1.30
Condizione 2	SFAV	1.30	1.00	1.30

Combinazione n° 7 - Caso EQU (SLU)

	S/F	γ	Ψ	γ * Ψ

Peso proprio muro	FAV	0,90	1.00	0,90
Peso proprio terrapieno	FAV	0,90	1.00	0,90
Spinta terreno	SFAV	1,10	1.00	1,10
Condizione 1	SFAV	1.50	1.00	1.50
Condizione 2	SFAV	1.50	1.00	1.50

Combinazione n° 8 - Caso A2-M2 (GEO-STAB)

	S/F	γ	Ψ	γ * Ψ
Peso proprio muro	SFAV	1,00	1.00	1,00
Peso proprio terrapieno	SFAV	1,00	1.00	1,00
Spinta terreno	SFAV	1,00	1.00	1,00
Condizione 1	SFAV	1.30	1.00	1.30
Condizione 2	SFAV	1.30	1.00	1.30

Combinazione n° 9 - Caso A1-M1 (STR) - Sisma Vert. positivo

	S/F	γ	Ψ	γ * Ψ
Peso proprio muro	SFAV	1,00	1.00	1,00
Peso proprio terrapieno	SFAV	1,00	1.00	1,00
Spinta terreno	SFAV	1,00	1.00	1,00

Combinazione n° 10 - Caso A1-M1 (STR) - Sisma Vert. negativo

	S/F	γ	Ψ	γ * Ψ
Peso proprio muro	SFAV	1,00	1.00	1,00
Peso proprio terrapieno	SFAV	1,00	1.00	1,00
Spinta terreno	SFAV	1,00	1.00	1,00

Combinazione n° 11 - Caso A2-M2 (GEO) - Sisma Vert. positivo

	S/F	γ	Ψ	γ * Ψ
Peso proprio muro	SFAV	1,00	1.00	1,00
Peso proprio terrapieno	SFAV	1,00	1.00	1,00
Spinta terreno	SFAV	1,00	1.00	1,00

Combinazione n° 12 - Caso A2-M2 (GEO) - Sisma Vert. negativo

	S/F	γ	Ψ	γ * Ψ
Peso proprio muro	SFAV	1,00	1.00	1,00
Peso proprio terrapieno	SFAV	1,00	1.00	1,00
Spinta terreno	SFAV	1,00	1.00	1,00

Combinazione n° 13 - Caso EQU (SLU) - Sisma Vert. positivo

	S/F	γ	Ψ	γ * Ψ
Peso proprio muro	FAV	1,00	1.00	1,00
Peso proprio terrapieno	FAV	1,00	1.00	1,00
Spinta terreno	SFAV	1,00	1.00	1,00

Combinazione n° 14 - Caso EQU (SLU) - Sisma Vert. negativo

	S/F	γ	Ψ	γ * Ψ
Peso proprio muro	FAV	1,00	1.00	1,00
Peso proprio terrapieno	FAV	1,00	1.00	1,00
Spinta terreno	SFAV	1,00	1.00	1,00

Combinazione n° 15 - Caso A2-M2 (GEO-STAB) - Sisma Vert. positivo

	S/F	γ	Ψ	γ * Ψ
Peso proprio muro	SFAV	1,00	1.00	1,00
Peso proprio terrapieno	SFAV	1,00	1.00	1,00
Spinta terreno	SFAV	1,00	1.00	1,00

Combinazione n° 16 - Caso A2-M2 (GEO-STAB) - Sisma Vert. negativo

	S/F	γ	Ψ	γ * Ψ
Peso proprio muro	SFAV	1,00	1.00	1,00
Peso proprio terrapieno	SFAV	1,00	1.00	1,00
Spinta terreno	SFAV	1,00	1.00	1,00

Combinazione n° 17 - Caso A1-M1 (STR) - Sisma Vert. positivo

	S/F	γ	Ψ	γ * Ψ
Peso proprio muro	FAV	1,00	1.00	1,00
Peso proprio terrapieno	FAV	1,00	1.00	1,00
Spinta terreno	SFAV	1,00	1.00	1,00
Condizione 1	SFAV	1.00	1.00	1.00
Condizione 2	SFAV	1.00	1.00	1.00

Combinazione n° 18 - Caso A1-M1 (STR) - Sisma Vert. negativo

	S/F	γ	Ψ	γ * Ψ
Peso proprio muro	SFAV	1,00	1.00	1,00
Peso proprio terrapieno	SFAV	1,00	1.00	1,00
Spinta terreno	SFAV	1,00	1.00	1,00
Condizione 1	SFAV	1.00	1.00	1.00
Condizione 2	SFAV	1.00	1.00	1.00

Combinazione n° 19 - Caso A2-M2 (GEO) - Sisma Vert. positivo

	S/F	γ	Ψ	γ * Ψ
Peso proprio muro	SFAV	1,00	1.00	1,00
Peso proprio terrapieno	SFAV	1,00	1.00	1,00
Spinta terreno	SFAV	1,00	1.00	1,00
Condizione 1	SFAV	1.00	1.00	1.00
Condizione 2	SFAV	1.00	1.00	1.00

Combinazione n° 20 - Caso A2-M2 (GEO) - Sisma Vert. negativo

	S/F	γ	Ψ	γ * Ψ
Peso proprio muro	SFAV	1,00	1.00	1,00
Peso proprio terrapieno	SFAV	1,00	1.00	1,00
Spinta terreno	SFAV	1,00	1.00	1,00
Condizione 1	SFAV	1.00	1.00	1.00
Condizione 2	SFAV	1.00	1.00	1.00

Combinazione n° 21 - Caso EQU (SLU) - Sisma Vert. negativo

	S/F	γ	Ψ	γ * Ψ
Peso proprio muro	FAV	1,00	1.00	1,00
Peso proprio terrapieno	FAV	1,00	1.00	1,00
Spinta terreno	SFAV	1,00	1.00	1,00
Condizione 1	SFAV	1.00	1.00	1.00
Condizione 2	SFAV	1.00	1.00	1.00

Combinazione n° 22 - Caso EQU (SLU) - Sisma Vert. positivo

	S/F	γ	Ψ	γ * Ψ
Peso proprio muro	FAV	1,00	1.00	1,00
Peso proprio terrapieno	FAV	1,00	1.00	1,00
Spinta terreno	SFAV	1,00	1.00	1,00
Condizione 1	SFAV	1.00	1.00	1.00
Condizione 2	SFAV	1.00	1.00	1.00

Combinazione n° 23 - Caso A2-M2 (GEO-STAB) - Sisma Vert. positivo

	S/F	γ	Ψ	γ * Ψ
Peso proprio muro	SFAV	1,00	1.00	1,00
Peso proprio terrapieno	SFAV	1,00	1.00	1,00
Spinta terreno	SFAV	1,00	1.00	1,00
Condizione 1	SFAV	1.00	1.00	1.00
Condizione 2	SFAV	1.00	1.00	1.00

Combinazione n° 24 - Caso A2-M2 (GEO-STAB) - Sisma Vert. negativo

	S/F	γ	Ψ	γ * Ψ
Peso proprio muro	SFAV	1,00	1.00	1,00
Peso proprio terrapieno	SFAV	1,00	1.00	1,00
Spinta terreno	SFAV	1,00	1.00	1,00
Condizione 1	SFAV	1.00	1.00	1.00
Condizione 2	SFAV	1.00	1.00	1.00

Combinazione n° 25 - Quasi Permanente (SLE)

	S/F	γ	Ψ	γ * Ψ
Peso proprio muro	--	1,00	1.00	1,00
Peso proprio terrapieno	--	1,00	1.00	1,00
Spinta terreno	--	1,00	1.00	1,00
Condizione 1	SFAV	1.00	1.00	1.00
Condizione 2	SFAV	1.00	1.00	1.00

Combinazione n° 26 - Frequente (SLE)

	S/F	γ	Ψ	γ * Ψ
Peso proprio muro	--	1,00	1.00	1,00
Peso proprio terrapieno	--	1,00	1.00	1,00
Spinta terreno	--	1,00	1.00	1,00
Condizione 1	SFAV	1.00	1.00	1.00
Condizione 2	SFAV	1.00	1.00	1.00

Combinazione n° 27 - Frequente (SLE)

	S/F	γ	Ψ	γ * Ψ
Peso proprio muro	--	1,00	1.00	1,00
Peso proprio terrapieno	--	1,00	1.00	1,00
Spinta terreno	--	1,00	1.00	1,00
Condizione 2	SFAV	1.00	1.00	1.00
Condizione 1	SFAV	1.00	1.00	1.00

Combinazione n° 28 - Rara (SLE)

	S/F	γ	Ψ	γ * Ψ
Peso proprio muro	--	1,00	1.00	1,00

Peso proprio terrapieno	--	1,00	1.00	1,00
Spinta terreno	--	1,00	1.00	1,00
Condizione 1	SFAV	1.00	1.00	1.00
Condizione 2	SFAV	1.00	1.00	1.00

Combinazione n° 29 - Rara (SLE)

	S/F	γ	Ψ	γ * Ψ
Peso proprio muro	--	1,00	1.00	1,00
Peso proprio terrapieno	--	1,00	1.00	1,00
Spinta terreno	--	1,00	1.00	1,00
Condizione 2	SFAV	1.00	1.00	1.00
Condizione 1	SFAV	1.00	1.00	1.00

Combinazione n° 30 - Quasi Permanente (SLE) - Sisma Vert. positivo

	S/F	γ	Ψ	γ * Ψ
Peso proprio muro	--	1,00	1.00	1,00
Peso proprio terrapieno	--	1,00	1.00	1,00
Spinta terreno	--	1,00	1.00	1,00
Condizione 1	SFAV	1.00	1.00	1.00
Condizione 2	SFAV	1.00	1.00	1.00

Combinazione n° 31 - Quasi Permanente (SLE) - Sisma Vert. negativo

	S/F	γ	Ψ	γ * Ψ
Peso proprio muro	--	1,00	1.00	1,00
Peso proprio terrapieno	--	1,00	1.00	1,00
Spinta terreno	--	1,00	1.00	1,00
Condizione 1	SFAV	1.00	1.00	1.00
Condizione 2	SFAV	1.00	1.00	1.00

Combinazione n° 32 - Frequente (SLE) - Sisma Vert. positivo

	S/F	γ	Ψ	γ * Ψ
Peso proprio muro	--	1,00	1.00	1,00
Peso proprio terrapieno	--	1,00	1.00	1,00
Spinta terreno	--	1,00	1.00	1,00
Condizione 1	SFAV	1.00	1.00	1.00
Condizione 2	SFAV	1.00	1.00	1.00

Combinazione n° 33 - Frequente (SLE) - Sisma Vert. negativo

	S/F	γ	Ψ	γ * Ψ
Peso proprio muro	--	1,00	1.00	1,00
Peso proprio terrapieno	--	1,00	1.00	1,00
Spinta terreno	--	1,00	1.00	1,00
Condizione 1	SFAV	1.00	1.00	1.00
Condizione 2	SFAV	1.00	1.00	1.00

Combinazione n° 34 - Frequente (SLE) - Sisma Vert. positivo

	S/F	γ	Ψ	γ * Ψ
Peso proprio muro	--	1,00	1.00	1,00
Peso proprio terrapieno	--	1,00	1.00	1,00
Spinta terreno	--	1,00	1.00	1,00
Condizione 2	SFAV	1.00	1.00	1.00

Condizione 1	SFAV	1.00	1.00	1.00

Combinazione n° 35 - Frequente (SLE) - Sisma Vert. negativo

	S/F	γ	Ψ	γ * Ψ
Peso proprio muro	--	1,00	1.00	1,00
Peso proprio terrapieno	--	1,00	1.00	1,00
Spinta terreno	--	1,00	1.00	1,00
Condizione 2	SFAV	1.00	1.00	1.00
Condizione 1	SFAV	1.00	1.00	1.00

Combinazione n° 36 - Rara (SLE) - Sisma Vert. positivo

	S/F	γ	Ψ	γ * Ψ
Peso proprio muro	--	1,00	1.00	1,00
Peso proprio terrapieno	--	1,00	1.00	1,00
Spinta terreno	--	1,00	1.00	1,00
Condizione 1	SFAV	1.00	1.00	1.00
Condizione 2	SFAV	1.00	1.00	1.00

Combinazione n° 37 - Rara (SLE) - Sisma Vert. negativo

	S/F	γ	Ψ	γ * Ψ
Peso proprio muro	--	1,00	1.00	1,00
Peso proprio terrapieno	--	1,00	1.00	1,00
Spinta terreno	--	1,00	1.00	1,00
Condizione 1	SFAV	1.00	1.00	1.00
Condizione 2	SFAV	1.00	1.00	1.00

Combinazione n° 38 - Rara (SLE) - Sisma Vert. positivo

	S/F	γ	Ψ	γ * Ψ
Peso proprio muro	--	1,00	1.00	1,00
Peso proprio terrapieno	--	1,00	1.00	1,00
Spinta terreno	--	1,00	1.00	1,00
Condizione 2	SFAV	1.00	1.00	1.00
Condizione 1	SFAV	1.00	1.00	1.00

Combinazione n° 39 - Rara (SLE) - Sisma Vert. negativo

	S/F	γ	Ψ	γ * Ψ
Peso proprio muro	--	1,00	1.00	1,00
Peso proprio terrapieno	--	1,00	1.00	1,00
Spinta terreno	--	1,00	1.00	1,00
Condizione 2	SFAV	1.00	1.00	1.00
Condizione 1	SFAV	1.00	1.00	1.00

Impostazioni di analisi

Calcolo della portanza metodo di Meyerhof

Coefficiente correttivo su Nγ per effetti cinematici (combinazioni sismiche SLU): 1,00
Coefficiente correttivo su Nγ per effetti cinematici (combinazioni sismiche SLE): 1,00

Quadro riassuntivo coeff. di sicurezza calcolati

Simbologia adottata

C Identificativo della combinazione
Tipo Tipo combinazione
Sisma Combinazione sismica
CS_{SCO} Coeff. di sicurezza allo scorrimento
CS_{RIB} Coeff. di sicurezza al ribaltamento
CS_{QLIM} Coeff. di sicurezza a carico limite
CS_{STAB} Coeff. di sicurezza a stabilità globale

C	Tipo	Sisma	cs_{sco}	cs_{rib}	cs_{qlim}	cs_{stab}
1	A1-M1 - [1]	--	2,67	--	4,61	--
2	A2-M2 - [1]	--	2,28	--	3,07	--
3	EQU - [1]	--	--	7,80	--	--
4	STAB - [1]	--	--	--	--	2,71
5	A1-M1 - [2]	--	2,27	--	1,85	--
6	A2-M2 - [2]	--	1,74	--	1,29	--
7	EQU - [2]	--	--	4,90	--	--
8	STAB - [2]	--	--	--	--	1,87
9	A1-M1 - [3]	Orizzontale + Verticale positivo	2,01	--	3,90	--
10	A1-M1 - [3]	Orizzontale + Verticale negativo	2,04	--	4,17	--
11	A2-M2 - [3]	Orizzontale + Verticale positivo	1,10	--	2,28	--
12	A2-M2 - [3]	Orizzontale + Verticale negativo	1,14	--	2,45	--
13	EQU - [3]	Orizzontale + Verticale positivo	--	4,74	--	--
14	EQU - [3]	Orizzontale + Verticale negativo	--	4,39	--	--
15	STAB - [3]	Orizzontale + Verticale positivo	--	--	--	2,33
16	STAB - [3]	Orizzontale + Verticale negativo	--	--	--	2,41
17	A1-M1 - [4]	Orizzontale + Verticale positivo	1,72	--	1,92	--
18	A1-M1 - [4]	Orizzontale + Verticale negativo	1,78	--	2,01	--
19	A2-M2 - [4]	Orizzontale + Verticale positivo	1,01	--	1,10	--
20	A2-M2 - [4]	Orizzontale + Verticale negativo	1,05	--	1,17	--
21	EQU - [4]	Orizzontale + Verticale negativo	--	3,43	--	--
22	EQU - [4]	Orizzontale + Verticale positivo	--	3,52	--	--
23	STAB - [4]	Orizzontale + Verticale positivo	--	--	--	1,78
24	STAB - [4]	Orizzontale + Verticale negativo	--	--	--	1,83
25	SLEQ - [1]	--	4,06	--	2,59	--
26	SLEF - [1]	--	4,06	--	2,59	--
27	SLEF - [1]	--	4,06	--	2,59	--
28	SLER - [1]	--	4,06	--	2,59	--
29	SLER - [1]	--	4,06	--	2,59	--
30	SLEQ - [1]	Orizzontale + Verticale positivo	2,78	--	2,35	--
31	SLEQ - [1]	Orizzontale + Verticale negativo	2,85	--	2,39	--
32	SLEF - [1]	Orizzontale + Verticale positivo	2,78	--	2,35	--
33	SLEF - [1]	Orizzontale + Verticale negativo	2,85	--	2,39	--
34	SLEF - [1]	Orizzontale + Verticale positivo	2,78	--	2,35	--
35	SLEF - [1]	Orizzontale + Verticale negativo	2,85	--	2,39	--
36	SLER - [1]	Orizzontale + Verticale positivo	2,78	--	2,35	--
37	SLER - [1]	Orizzontale + Verticale negativo	2,85	--	2,39	--
38	SLER - [1]	Orizzontale + Verticale positivo	2,78	--	2,35	--
39	SLER - [1]	Orizzontale + Verticale negativo	2,85	--	2,39	--

Analisi della spinta e verifiche

Sistema di riferimento adottato per le coordinate :
Origine in testa al muro (spigolo di monte)
Ascisse X (espresse in [m]) positive verso monte
Ordinate Y (espresse in [m]) positive verso l'alto
Le forze orizzontali sono considerate positive se agenti da monte verso valle
Le forze verticali sono considerate positive se agenti dall'alto verso il basso

Calcolo riferito ad 1 metro di muro

Tipo di analisi

Calcolo della spinta	metodo di Culmann
Calcolo del carico limite	metodo di Meyerhof
Calcolo della stabilità globale	metodo di Fellenius
Calcolo della spinta in condizioni di	Spinta attiva

Sisma

Combinazioni SLU

Accelerazione al suolo a_g	1.67 [m/s^2]
Coefficiente di amplificazione per tipo di sottosuolo (S)	1.44
Coefficiente di amplificazione topografica (St)	1.00
Coefficiente riduzione (β_m)	0.24
Rapporto intensità sismica verticale/orizzontale	0.50
Coefficiente di intensità sismica orizzontale (percento)	$k_h=(a_g/g*\beta_m*St*S) = 5.90$
Coefficiente di intensità sismica verticale (percento)	$k_v=0.50 * k_h = 2.95$

Combinazioni SLE

Accelerazione al suolo a_g	0.72 [m/s^2]
Coefficiente di amplificazione per tipo di sottosuolo (S)	1.50
Coefficiente di amplificazione topografica (St)	1.00
Coefficiente riduzione (β_m)	0.18
Rapporto intensità sismica verticale/orizzontale	0.50
Coefficiente di intensità sismica orizzontale (percento)	$k_h=(a_g/g*\beta_m*St*S) = 1.98$
Coefficiente di intensità sismica verticale (percento)	$k_v=0.50 * k_h = 0.99$

Forma diagramma incremento sismico	Stessa forma diagramma statico
Partecipazione spinta passiva (percento)	0,0
Lunghezza del muro	12,00 [m]
Peso muro	12500,00 [kg]
Baricentro del muro	X=-0,10 Y=-1,70

Superficie di spinta

Punto inferiore superficie di spinta	X = 1,00 Y = -3,00

Punto superiore superficie di spinta	X = 1,00		Y = 0,00	
Altezza della superficie di spinta	3,00	[m]		
Inclinazione superficie di spinta(rispetto alla verticale)	0,00	[°]		

COMBINAZIONE n° 1

Peso muro favorevole e Peso terrapieno favorevole

Valore della spinta statica	1201,38	[kg]		
Componente orizzontale della spinta statica	1175,13	[kg]		
Componente verticale della spinta statica	249,78	[kg]		
Punto d'applicazione della spinta	X = 1,00	[m]	Y = -1,65	[m]
Inclinaz. della spinta rispetto alla normale alla superficie	12,00	[°]		
Inclinazione linea di rottura in condizioni statiche	53,68	[°]		
Peso terrapieno gravante sulla fondazione a monte	2000,00	[kg]		
Baricentro terrapieno gravante sulla fondazione a monte	X = 0,50	[m]	Y = -0,50	[m]

Risultanti

Risultante dei carichi applicati in dir. orizzontale	1175,13	[kg]
Risultante dei carichi applicati in dir. verticale	14749,78	[kg]
Sforzo normale sul piano di posa della fondazione	14749,78	[kg]
Sforzo tangenziale sul piano di posa della fondazione	1175,13	[kg]
Eccentricità rispetto al baricentro della fondazione	0,11	[m]
Lunghezza fondazione reagente	2,00	[m]
Risultante in fondazione	14796,52	[kg]
Inclinazione della risultante (rispetto alla normale)	4,56	[°]
Momento rispetto al baricentro della fondazione	1582,63	[kgm]
Carico ultimo della fondazione	67932,09	[kg]

Tensioni sul terreno

Lunghezza fondazione reagente	2,00	[m]
Tensione terreno allo spigolo di valle	0,9749	[kg/cmq]
Tensione terreno allo spigolo di monte	0,5001	[kg/cmq]

Fattori per il calcolo della capacità portante

Coeff. capacità portante	$N_c = 13.10$	$N_q = 5.26$	$N_\gamma = 2.00$
Fattori forma	$s_c = 1,00$	$s_q = 1,00$	$s_\gamma = 1,00$
Fattori inclinazione	$i_c = 0,90$	$i_q = 0,90$	$i_\gamma = 0,56$
Fattori profondità	$d_c = 1,14$	$d_q = 1,07$	$d_\gamma = 1,07$

I coefficienti N' tengono conto dei fattori di forma, profondità, inclinazione carico, inclinazione piano di posa, inclinazione pendio.

$N'_c = 13.44$ $N'_q = 5.07$ $N'_\gamma = 1.19$

COEFFICIENTI DI SICUREZZA

Coefficiente di sicurezza a scorrimento 2.67

Coefficiente di sicurezza a carico ultimo 4.61

COMBINAZIONE n° 2

Valore della spinta statica	1109,98	[kg]		
Componente orizzontale della spinta statica	1094,27	[kg]		
Componente verticale della spinta statica	186,08	[kg]		
Punto d'applicazione della spinta	X = 1,00	[m]	Y = -1,69	[m]
Inclinaz. della spinta rispetto alla normale alla superficie	9,65	[°]		
Inclinazione linea di rottura in condizioni statiche	51,94	[°]		
Peso terrapieno gravante sulla fondazione a monte	2000,00	[kg]		
Baricentro terrapieno gravante sulla fondazione a monte	X = 0,50	[m]	Y = -0,50	[m]

Risultanti

Risultante dei carichi applicati in dir. orizzontale	1094,27	[kg]
Risultante dei carichi applicati in dir. verticale	14686,08	[kg]
Sforzo normale sul piano di posa della fondazione	14686,08	[kg]
Sforzo tangenziale sul piano di posa della fondazione	1094,27	[kg]
Eccentricità rispetto al baricentro della fondazione	0,10	[m]
Lunghezza fondazione reagente	2,00	[m]
Risultante in fondazione	14726,79	[kg]
Inclinazione della risultante (rispetto alla normale)	4,26	[°]
Momento rispetto al baricentro della fondazione	1495,31	[kgm]
Carico ultimo della fondazione	45092,01	[kg]

Tensioni sul terreno

Lunghezza fondazione reagente	2,00	[m]
Tensione terreno allo spigolo di valle	0,9586	[kg/cmq]
Tensione terreno allo spigolo di monte	0,5100	[kg/cmq]

Fattori per il calcolo della capacità portante

Coeff. capacità portante	$N_c = 13.10$	$N_q = 5.26$	$N_\gamma = 2.00$
Fattori forma	$s_c = 1,00$	$s_q = 1,00$	$s_\gamma = 1,00$
Fattori inclinazione	$i_c = 0,91$	$i_q = 0,91$	$i_\gamma = 0,50$
Fattori profondità	$d_c = 1,13$	$d_q = 1,06$	$d_\gamma = 1,06$

I coefficienti N' tengono conto dei fattori di forma, profondità, inclinazione carico, inclinazione piano di posa, inclinazione pendio.

$N'_c = 13.44$ $N'_q = 5.07$ $N'_\gamma = 1.19$

COEFFICIENTI DI SICUREZZA

Coefficiente di sicurezza a scorrimento 2.28

Coefficiente di sicurezza a carico ultimo 3.07

COMBINAZIONE n° 3

Valore della spinta statica	1458,09	[kg]		
Componente orizzontale della spinta statica	1437,45	[kg]		
Componente verticale della spinta statica	244,43	[kg]		
Punto d'applicazione della spinta	X = 1,00	[m]	Y = -1,81	[m]
Inclinaz. della spinta rispetto alla normale alla superficie	9,65	[°]		
Inclinazione linea di rottura in condizioni statiche	51,69	[°]		
Peso terrapieno gravante sulla fondazione a monte	1800,00	[kg]		
Baricentro terrapieno gravante sulla fondazione a monte	X = 0,50	[m]	Y = -0,50	[m]

Risultanti

Risultante dei carichi applicati in dir. orizzontale	1437,45	[kg]
Risultante dei carichi applicati in dir. verticale	13294,43	[kg]
Momento ribaltante rispetto allo spigolo a valle	1706,33	[kgm]
Momento stabilizzante rispetto allo spigolo a valle	13313,86	[kgm]
Sforzo normale sul piano di posa della fondazione	13294,43	[kg]
Sforzo tangenziale sul piano di posa della fondazione	1437,45	[kg]
Eccentricità rispetto al baricentro della fondazione	0,13	[m]
Lunghezza fondazione reagente	2,00	[m]
Risultante in fondazione	13371,92	[kg]
Inclinazione della risultante (rispetto alla normale)	6,17	[°]
Momento rispetto al baricentro della fondazione	1686,90	[kgm]

COEFFICIENTI DI SICUREZZA

Coefficiente di sicurezza a ribaltamento 7.80

Stabilità globale muro + terreno

Combinazione n° 4
Le ascisse X sono considerate positive verso monte
Le ordinate Y sono considerate positive verso l'alto
Origine in testa al muro (spigolo contro terra)
W peso della striscia espresso in [kg]
α angolo fra la base della striscia e l'orizzontale espresso in [°] (positivo antiorario)
ϕ angolo d'attrito del terreno lungo la base della striscia
c coesione del terreno lungo la base della striscia espressa in [kg/cmq]
b larghezza della striscia espressa in [m]
u pressione neutra lungo la base della striscia espressa in [kg/cmq]

Metodo di Fellenius
Numero di cerchi analizzati 36
Numero di strisce 25

Cerchio critico
Coordinate del centro X[m]= -1,35 Y[m]= 0,54
Raggio del cerchio R[m]= 4,25
Ascissa a valle del cerchio Xi[m]= -4,77
Ascissa a monte del cerchio Xs[m]= 2,87
Larghezza della striscia dx[m]= 0,31
Coefficiente di sicurezza C= 2.71
Le strisce sono numerate da monte verso valle

Caratteristiche delle strisce

Striscia	W	α(°)	Wsinα	b/cosα	ϕ	c	u
1	337.13	74.51	324.88	1.14	14.57	0.014	0.000
2	855.65	62.75	760.68	0.67	14.57	0.152	0.000
3	1168.91	54.68	953.75	0.53	14.57	0.152	0.000
4	1404.65	48.03	1044.38	0.46	14.57	0.152	0.000
5	1593.17	42.17	1069.53	0.41	14.57	0.152	0.000
6	1747.73	36.81	1047.30	0.38	14.57	0.152	0.000
7	2141.54	31.82	1129.00	0.36	14.57	0.152	0.000
8	2287.03	27.08	1041.02	0.34	14.57	0.152	0.000
9	2373.56	22.53	909.54	0.33	14.57	0.152	0.000
10	2534.37	18.13	788.75	0.32	14.57	0.152	0.000
11	2649.37	13.84	633.87	0.31	14.57	0.152	0.000
12	2688.25	9.63	449.73	0.31	14.57	0.152	0.000
13	2163.52	5.47	206.26	0.31	14.57	0.152	0.000
14	1043.01	1.34	24.39	0.31	14.57	0.152	0.000
15	1040.65	-2.78	-50.55	0.31	14.57	0.152	0.000
16	1024.76	-6.92	-123.51	0.31	14.57	0.152	0.000
17	995.09	-11.10	-191.54	0.31	14.57	0.152	0.000
18	951.15	-15.33	-251.53	0.32	14.57	0.152	0.000
19	892.15	-19.66	-300.13	0.32	14.57	0.152	0.000
20	816.97	-24.10	-333.65	0.33	14.57	0.152	0.000
21	723.99	-28.71	-347.80	0.35	14.57	0.152	0.000

22	610.89	-33.53	-337.46	0.37	14.57	0.152	0.000
23	474.28	-38.64	-296.17	0.39	14.57	0.152	0.000
24	308.86	-44.15	-215.15	0.43	14.57	0.152	0.000
25	105.81	-50.25	-81.35	0.48	14.57	0.152	0.000

ΣW_i= 32932,49 [kg]
$\Sigma W_i \sin\alpha_i$= 7854,24 [kg]
$\Sigma W_i \cos\alpha_i \tan\phi_i$= 7510,43 [kg]
$\Sigma c_i b_i / \cos\alpha_i$= 13771,31 [kg]

COMBINAZIONE n° 5
Peso muro favorevole e Peso terrapieno favorevole

Valore della spinta statica	2739,68	[kg]		
Componente orizzontale della spinta statica	2679,81	[kg]		
Componente verticale della spinta statica	569,61	[kg]		
Punto d'applicazione della spinta	X = 1,00	[m]	Y = -1,55	[m]
Inclinaz. della spinta rispetto alla normale alla superficie	12,00	[°]		
Inclinazione linea di rottura in condizioni statiche	56,30	[°]		
Peso terrapieno gravante sulla fondazione a monte	3500,00	[kg]		
Baricentro terrapieno gravante sulla fondazione a monte	X = 0,50	[m]	Y = -0,50	[m]

Risultanti carichi esterni

Componente dir. Y	12000	[kg]

Risultanti

Risultante dei carichi applicati in dir. orizzontale	2679,81	[kg]
Risultante dei carichi applicati in dir. verticale	28569,61	[kg]
Sforzo normale sul piano di posa della fondazione	28569,61	[kg]
Sforzo tangenziale sul piano di posa della fondazione	2679,81	[kg]
Eccentricità rispetto al baricentro della fondazione	0,29	[m]
Lunghezza fondazione reagente	2,00	[m]
Risultante in fondazione	28695,02	[kg]
Inclinazione della risultante (rispetto alla normale)	5,36	[°]
Momento rispetto al baricentro della fondazione	8234,90	[kgm]
Carico ultimo della fondazione	52818,46	[kg]

Tensioni sul terreno

Lunghezza fondazione reagente	2,00	[m]
Tensione terreno allo spigolo di valle	2,6637	[kg/cmq]
Tensione terreno allo spigolo di monte	0,1932	[kg/cmq]

Fattori per il calcolo della capacità portante

Coeff. capacità portante N_c = 13.10 N_q = 5.26 N_γ = 2.00

Fattori forma	$s_c = 1,00$	$s_q = 1,00$	$s_\gamma = 1,00$
Fattori inclinazione	$i_c = 0,88$	$i_q = 0,88$	$i_\gamma = 0,49$
Fattori profondità	$d_c = 1,14$	$d_q = 1,07$	$d_\gamma = 1,07$

I coefficienti N' tengono conto dei fattori di forma, profondità, inclinazione carico, inclinazione piano di posa, inclinazione pendio.

$N'_c = 13.44$ $N'_q = 5.07$ $N'_\gamma = 1.19$

COEFFICIENTI DI SICUREZZA

Coefficiente di sicurezza a scorrimento	2.27
Coefficiente di sicurezza a carico ultimo	1.85

COMBINAZIONE n° 6

Valore della spinta statica	2636,78	[kg]		
Componente orizzontale della spinta statica	2599,47	[kg]		
Componente verticale della spinta statica	442,03	[kg]		
Punto d'applicazione della spinta	X = 1,00	[m]	Y = -1,54	[m]
Inclinaz. della spinta rispetto alla normale alla superficie	9,65	[°]		
Inclinazione linea di rottura in condizioni statiche	56,32	[°]		
Peso terrapieno gravante sulla fondazione a monte	3300,00	[kg]		
Baricentro terrapieno gravante sulla fondazione a monte	X = 0,50	[m]	Y = -0,50	[m]

Risultanti carichi esterni

Componente dir. Y	10400	[kg]

Risultanti

Risultante dei carichi applicati in dir. orizzontale	2599,47	[kg]
Risultante dei carichi applicati in dir. verticale	26642,03	[kg]
Sforzo normale sul piano di posa della fondazione	26642,03	[kg]
Sforzo tangenziale sul piano di posa della fondazione	2599,47	[kg]
Eccentricità rispetto al baricentro della fondazione	0,29	[m]
Lunghezza fondazione reagente	2,00	[m]
Risultante in fondazione	26768,54	[kg]
Inclinazione della risultante (rispetto alla normale)	5,57	[°]
Momento rispetto al baricentro della fondazione	7650,84	[kgm]
Carico ultimo della fondazione	34373,11	[kg]

Tensioni sul terreno

Lunghezza fondazione reagente	2,00	[m]
Tensione terreno allo spigolo di valle	2,4797	[kg/cmq]
Tensione terreno allo spigolo di monte	0,1845	[kg/cmq]

Fattori per il calcolo della capacità portante

Coeff. capacità portante $N_c = 13.10$ $N_q = 5.26$ $N_\gamma = 2.00$

Fattori forma	$s_c = 1,00$	$s_q = 1,00$	$s_\gamma = 1,00$
Fattori inclinazione	$i_c = 0,88$	$i_q = 0,88$	$i_\gamma = 0,38$
Fattori profondità	$d_c = 1,13$	$d_q = 1,06$	$d_\gamma = 1,06$

I coefficienti N' tengono conto dei fattori di forma, profondità, inclinazione carico, inclinazione piano di posa, inclinazione pendio.

$N'_c = 13.44$ $N'_q = 5.07$ $N'_\gamma = 1.19$

COEFFICIENTI DI SICUREZZA

Coefficiente di sicurezza a scorrimento	1.74
Coefficiente di sicurezza a carico ultimo	1.29

COMBINAZIONE n° 7

Valore della spinta statica	3371,36	[kg]		
Componente orizzontale della spinta statica	3323,65	[kg]		
Componente verticale della spinta statica	565,17	[kg]		
Punto d'applicazione della spinta	X = 1,00	[m]	Y = -1,60	[m]
Inclinaz. della spinta rispetto alla normale alla superficie	9,65	[°]		
Inclinazione linea di rottura in condizioni statiche	56,32	[°]		
Peso terrapieno gravante sulla fondazione a monte	3300,00	[kg]		
Baricentro terrapieno gravante sulla fondazione a monte	X = 0,50	[m]	Y = -0,50	[m]

Risultanti carichi esterni

Componente dir. Y	12000	[kg]

Risultanti

Risultante dei carichi applicati in dir. orizzontale	3323,65	[kg]
Risultante dei carichi applicati in dir. verticale	27115,17	[kg]
Momento ribaltante rispetto allo spigolo a valle	4644,78	[kgm]
Momento stabilizzante rispetto allo spigolo a valle	22775,34	[kgm]
Sforzo normale sul piano di posa della fondazione	27115,17	[kg]
Sforzo tangenziale sul piano di posa della fondazione	3323,65	[kg]
Eccentricità rispetto al baricentro della fondazione	0,33	[m]
Lunghezza fondazione reagente	2,00	[m]
Risultante in fondazione	27318,11	[kg]
Inclinazione della risultante (rispetto alla normale)	6,99	[°]
Momento rispetto al baricentro della fondazione	8984,61	[kgm]

COEFFICIENTI DI SICUREZZA

Coefficiente di sicurezza a ribaltamento	4.90

Stabilità globale muro + terreno

Combinazione n° 8

Le ascisse X sono considerate positive verso monte
Le ordinate Y sono considerate positive verso l'alto
Origine in testa al muro (spigolo contro terra)

W peso della striscia espresso in [kg]
α angolo fra la base della striscia e l'orizzontale espresso in [°] (positivo antiorario)
ϕ angolo d'attrito del terreno lungo la base della striscia
c coesione del terreno lungo la base della striscia espressa in [kg/cmq]
b larghezza della striscia espressa in [m]
u pressione neutra lungo la base della striscia espressa in [kg/cmq]

Metodo di Fellenius
Numero di cerchi analizzati 36
Numero di strisce 25

Cerchio critico
Coordinate del centro X[m]= -1,89 Y[m]= 0,00
Raggio del cerchio R[m]= 4,17
Ascissa a valle del cerchio Xi[m]= -5,56
Ascissa a monte del cerchio Xs[m]= 2,27
Larghezza della striscia dx[m]= 0,31
Coefficiente di sicurezza C= 1.87
Le strisce sono numerate da monte verso valle

Caratteristiche delle strisce

Striscia	W	α(°)	Wsinα	b/cosα	ϕ	c	u
1	904.37	78.82	887.20	1.62	14.57	0.056	0.000
2	1593.28	62.90	1418.40	0.69	14.57	0.152	0.000
3	1922.75	54.46	1564.55	0.54	14.57	0.152	0.000
4	2167.66	47.56	1599.61	0.46	14.57	0.152	0.000
5	2654.27	41.49	1758.27	0.42	14.57	0.152	0.000
6	2833.41	35.95	1663.29	0.39	14.57	0.152	0.000
7	2963.13	30.78	1516.19	0.36	14.57	0.152	0.000
8	2883.21	25.87	1258.16	0.35	14.57	0.152	0.000
9	13304.21	21.17	4803.94	0.34	14.57	0.152	0.000
10	2971.54	16.61	849.30	0.33	14.57	0.152	0.000
11	2071.59	12.15	436.16	0.32	14.57	0.152	0.000
12	1332.81	7.78	180.31	0.32	14.57	0.152	0.000
13	1352.13	3.44	81.17	0.31	14.57	0.152	0.000
14	1356.54	-0.87	-20.65	0.31	14.57	0.152	0.000
15	1346.12	-5.19	-121.80	0.31	14.57	0.152	0.000
16	1320.69	-9.54	-218.89	0.32	14.57	0.152	0.000
17	1279.79	-13.95	-308.43	0.32	14.57	0.152	0.000
18	1222.66	-18.44	-386.69	0.33	14.57	0.152	0.000
19	1148.11	-23.05	-449.54	0.34	14.57	0.152	0.000
20	1054.46	-27.83	-492.27	0.35	14.57	0.152	0.000
21	939.23	-32.83	-509.22	0.37	14.57	0.152	0.000

22	798.74	-38.14	-493.24	0.40	14.57	0.152	0.000
23	627.21	-43.87	-434.64	0.43	14.57	0.152	0.000
24	414.81	-50.22	-318.80	0.49	14.57	0.152	0.000
25	141.92	-57.62	-119.85	0.59	14.57	0.152	0.000

ΣW_i= 50604,67 [kg]
$\Sigma W_i \sin\alpha_i$= 14142,52 [kg]
$\Sigma W_i \cos\alpha_i \tan\phi_i$= 11295,48 [kg]
$\Sigma c_i b_i / \cos\alpha_i$= 15194,91 [kg]

COMBINAZIONE n° 9

Valore della spinta statica	536,60	[kg]		
Componente orizzontale della spinta statica	524,87	[kg]		
Componente verticale della spinta statica	111,57	[kg]		
Punto d'applicazione della spinta	X = 1,00	[m]	Y = -0,95	[m]
Inclinaz. della spinta rispetto alla normale alla superficie	12,00	[°]		
Inclinazione linea di rottura in condizioni statiche	54,43	[°]		
Incremento sismico della spinta	215,83	[kg]		
Punto d'applicazione dell'incremento sismico di spinta	X = 1,00	[m]	Y = -0,95	[m]
Inclinazione linea di rottura in condizioni sismiche	52,55	[°]		
Peso terrapieno gravante sulla fondazione a monte	2000,00	[kg]		
Baricentro terrapieno gravante sulla fondazione a monte	X = 0,50	[m]	Y = -0,50	[m]
Inerzia del muro	737,63	[kg]		
Inerzia verticale del muro	368,82	[kg]		
Inerzia del terrapieno fondazione di monte	118,02	[kg]		
Inerzia verticale del terrapieno fondazione di monte	59,01	[kg]		

Risultanti

Risultante dei carichi applicati in dir. orizzontale	1591,64	[kg]
Risultante dei carichi applicati in dir. verticale	15084,27	[kg]
Sforzo normale sul piano di posa della fondazione	15084,27	[kg]
Sforzo tangenziale sul piano di posa della fondazione	1591,64	[kg]
Eccentricità rispetto al baricentro della fondazione	0,19	[m]
Lunghezza fondazione reagente	2,00	[m]
Risultante in fondazione	15168,01	[kg]
Inclinazione della risultante (rispetto alla normale)	6,02	[°]
Momento rispetto al baricentro della fondazione	2865,87	[kgm]
Carico ultimo della fondazione	58871,99	[kg]

Tensioni sul terreno

Lunghezza fondazione reagente	2,00	[m]
Tensione terreno allo spigolo di valle	1,1841	[kg/cmq]
Tensione terreno allo spigolo di monte	0,3243	[kg/cmq]

Fattori per il calcolo della capacità portante

Coeff. capacità portante	$N_c = 13.10$	$N_q = 5.26$	$N_\gamma = 2.00$
Fattori forma	$s_c = 1,00$	$s_q = 1,00$	$s_\gamma = 1,00$
Fattori inclinazione	$i_c = 0,87$	$i_q = 0,87$	$i_\gamma = 0,44$
Fattori profondità	$d_c = 1,14$	$d_q = 1,07$	$d_\gamma = 1,07$

I coefficienti N' tengono conto dei fattori di forma, profondità, inclinazione carico, inclinazione piano di posa, inclinazione pendio.

$N'_c = 13.44$ $N'_q = 5.07$ $N'_\gamma = 1.19$

COEFFICIENTI DI SICUREZZA

Coefficiente di sicurezza a scorrimento	2.01
Coefficiente di sicurezza a carico ultimo	3.90

COMBINAZIONE n° 10

Valore della spinta statica	536,60	[kg]		
Componente orizzontale della spinta statica	524,87	[kg]		
Componente verticale della spinta statica	111,57	[kg]		
Punto d'applicazione della spinta	X = 1,00	[m]	Y = -0,95	[m]
Inclinaz. della spinta rispetto alla normale alla superficie	12,00	[°]		
Inclinazione linea di rottura in condizioni statiche	54,43	[°]		
Incremento sismico della spinta	100,79	[kg]		
Punto d'applicazione dell'incremento sismico di spinta	X = 1,00	[m]	Y = -0,95	[m]
Inclinazione linea di rottura in condizioni sismiche	52,62	[°]		
Peso terrapieno gravante sulla fondazione a monte	2000,00	[kg]		
Baricentro terrapieno gravante sulla fondazione a monte	X = 0,50	[m]	Y = -0,50	[m]
Inerzia del muro	737,63	[kg]		
Inerzia verticale del muro	-368,82	[kg]		
Inerzia del terrapieno fondazione di monte	118,02	[kg]		
Inerzia verticale del terrapieno fondazione di monte	-59,01	[kg]		

Risultanti

Risultante dei carichi applicati in dir. orizzontale	1479,12	[kg]
Risultante dei carichi applicati in dir. verticale	14204,70	[kg]
Sforzo normale sul piano di posa della fondazione	14204,70	[kg]
Sforzo tangenziale sul piano di posa della fondazione	1479,12	[kg]
Eccentricità rispetto al baricentro della fondazione	0,19	[m]
Lunghezza fondazione reagente	2,00	[m]
Risultante in fondazione	14281,50	[kg]
Inclinazione della risultante (rispetto alla normale)	5,94	[°]
Momento rispetto al baricentro della fondazione	2644,02	[kgm]
Carico ultimo della fondazione	59297,84	[kg]

Tensioni sul terreno

Lunghezza fondazione reagente	2,00	[m]
Tensione terreno allo spigolo di valle	1,1068	[kg/cmq]
Tensione terreno allo spigolo di monte	0,3136	[kg/cmq]

Fattori per il calcolo della capacità portante

Coeff. capacità portante	$N_c = 13.10$	$N_q = 5.26$	$N_\gamma = 2.00$
Fattori forma	$s_c = 1,00$	$s_q = 1,00$	$s_\gamma = 1,00$
Fattori inclinazione	$i_c = 0,87$	$i_q = 0,87$	$i_\gamma = 0,45$
Fattori profondità	$d_c = 1,14$	$d_q = 1,07$	$d_\gamma = 1,07$

I coefficienti N' tengono conto dei fattori di forma, profondità, inclinazione carico, inclinazione piano di posa, inclinazione pendio.

$N'_c = 13.44$ $N'_q = 5.07$ $N'_\gamma = 1.19$

COEFFICIENTI DI SICUREZZA

Coefficiente di sicurezza a scorrimento	2.04
Coefficiente di sicurezza a carico ultimo	4.17

COMBINAZIONE n° 11

Valore della spinta statica	1109,98	[kg]		
Componente orizzontale della spinta statica	1094,27	[kg]		
Componente verticale della spinta statica	186,08	[kg]		
Punto d'applicazione della spinta	X = 1,00	[m]	Y = -1,69	[m]
Inclinaz. della spinta rispetto alla normale alla superficie	9,65	[°]		
Inclinazione linea di rottura in condizioni statiche	51,94	[°]		
Incremento sismico della spinta	398,62	[kg]		
Punto d'applicazione dell'incremento sismico di spinta	X = 1,00	[m]	Y = -1,69	[m]
Inclinazione linea di rottura in condizioni sismiche	49,76	[°]		
Peso terrapieno gravante sulla fondazione a monte	2000,00	[kg]		
Baricentro terrapieno gravante sulla fondazione a monte	X = 0,50	[m]	Y = -0,50	[m]
Inerzia del muro	737,63	[kg]		
Inerzia verticale del muro	368,82	[kg]		
Inerzia del terrapieno fondazione di monte	118,02	[kg]		
Inerzia verticale del terrapieno fondazione di monte	59,01	[kg]		

Risultanti

Risultante dei carichi applicati in dir. orizzontale	2342,90	[kg]
Risultante dei carichi applicati in dir. verticale	15180,73	[kg]
Sforzo normale sul piano di posa della fondazione	15180,73	[kg]
Sforzo tangenziale sul piano di posa della fondazione	2342,90	[kg]
Eccentricità rispetto al baricentro della fondazione	0,21	[m]
Lunghezza fondazione reagente	2,00	[m]

Risultante in fondazione	15360,46	[kg]
Inclinazione della risultante (rispetto alla normale)	8,77	[°]
Momento rispetto al baricentro della fondazione	3203,89	[kgm]
Carico ultimo della fondazione	34536,64	[kg]

Tensioni sul terreno

Lunghezza fondazione reagente	2,00	[m]
Tensione terreno allo spigolo di valle	1,2396	[kg/cmq]
Tensione terreno allo spigolo di monte	0,2785	[kg/cmq]

Fattori per il calcolo della capacità portante

Coeff. capacità portante	$N_c = 13.10$	$N_q = 5.26$	$N_\gamma = 2.00$
Fattori forma	$s_c = 1,00$	$s_q = 1,00$	$s_\gamma = 1,00$
Fattori inclinazione	$i_c = 0,81$	$i_q = 0,81$	$i_\gamma = 0,16$
Fattori profondità	$d_c = 1,13$	$d_q = 1,06$	$d_\gamma = 1,06$

I coefficienti N' tengono conto dei fattori di forma, profondità, inclinazione carico, inclinazione piano di posa, inclinazione pendio.

$N'_c = 13.44$ $N'_q = 5.07$ $N'_\gamma = 1.19$

COEFFICIENTI DI SICUREZZA

Coefficiente di sicurezza a scorrimento	1.10
Coefficiente di sicurezza a carico ultimo	2.28

COMBINAZIONE n° 12

Valore della spinta statica	1109,98	[kg]		
Componente orizzontale della spinta statica	1094,27	[kg]		
Componente verticale della spinta statica	186,08	[kg]		
Punto d'applicazione della spinta	X = 1,00	[m]	Y = -1,69	[m]
Inclinaz. della spinta rispetto alla normale alla superficie	9,65	[°]		
Inclinazione linea di rottura in condizioni statiche	51,94	[°]		
Incremento sismico della spinta	186,23	[kg]		
Punto d'applicazione dell'incremento sismico di spinta	X = 1,00	[m]	Y = -1,69	[m]
Inclinazione linea di rottura in condizioni sismiche	49,82	[°]		
Peso terrapieno gravante sulla fondazione a monte	2000,00	[kg]		
Baricentro terrapieno gravante sulla fondazione a monte	X = 0,50	[m]	Y = -0,50	[m]
Inerzia del muro	737,63	[kg]		
Inerzia verticale del muro	-368,82	[kg]		
Inerzia del terrapieno fondazione di monte	118,02	[kg]		
Inerzia verticale del terrapieno fondazione di monte	-59,01	[kg]		

Risultanti

Risultante dei carichi applicati in dir. orizzontale	2133,51	[kg]

Risultante dei carichi applicati in dir. verticale	14289,47	[kg]
Sforzo normale sul piano di posa della fondazione	14289,47	[kg]
Sforzo tangenziale sul piano di posa della fondazione	2133,51	[kg]
Eccentricità rispetto al baricentro della fondazione	0,21	[m]
Lunghezza fondazione reagente	2,00	[m]
Risultante in fondazione	14447,86	[kg]
Inclinazione della risultante (rispetto alla normale)	8,49	[°]
Momento rispetto al baricentro della fondazione	2950,85	[kgm]
Carico ultimo della fondazione	35028,07	[kg]

Tensioni sul terreno

Lunghezza fondazione reagente	2,00	[m]
Tensione terreno allo spigolo di valle	1,1571	[kg/cmq]
Tensione terreno allo spigolo di monte	0,2718	[kg/cmq]

Fattori per il calcolo della capacità portante

Coeff. capacità portante	$N_c = 13.10$	$N_q = 5.26$	$N_\gamma = 2.00$
Fattori forma	$s_c = 1,00$	$s_q = 1,00$	$s_\gamma = 1,00$
Fattori inclinazione	$i_c = 0,82$	$i_q = 0,82$	$i_\gamma = 0,17$
Fattori profondità	$d_c = 1,13$	$d_q = 1,06$	$d_\gamma = 1,06$

I coefficienti N' tengono conto dei fattori di forma, profondità, inclinazione carico, inclinazione piano di posa, inclinazione pendio.

$N'_c = 13.44$ $N'_q = 5.07$ $N'_\gamma = 1.19$

COEFFICIENTI DI SICUREZZA

Coefficiente di sicurezza a scorrimento	1.14
Coefficiente di sicurezza a carico ultimo	2.45

COMBINAZIONE n° 13

Valore della spinta statica	1109,98	[kg]		
Componente orizzontale della spinta statica	1094,27	[kg]		
Componente verticale della spinta statica	186,08	[kg]		
Punto d'applicazione della spinta	X = 1,00	[m]	Y = -1,69	[m]
Inclinaz. della spinta rispetto alla normale alla superficie	9,65	[°]		
Inclinazione linea di rottura in condizioni statiche	51,94	[°]		
Incremento sismico della spinta	398,62	[kg]		
Punto d'applicazione dell'incremento sismico di spinta	X = 1,00	[m]	Y = -1,69	[m]
Inclinazione linea di rottura in condizioni sismiche	49,76	[°]		
Peso terrapieno gravante sulla fondazione a monte	2000,00	[kg]		
Baricentro terrapieno gravante sulla fondazione a monte	X = 0,50	[m]	Y = -0,50	[m]
Inerzia del muro	737,63	[kg]		
Inerzia verticale del muro	368,82	[kg]		

Inerzia del terrapieno fondazione di monte	118,02	[kg]		
Inerzia verticale del terrapieno fondazione di monte	59,01	[kg]		

Risultanti

Risultante dei carichi applicati in dir. orizzontale	2342,90	[kg]		
Risultante dei carichi applicati in dir. verticale	15180,73	[kg]		
Momento ribaltante rispetto allo spigolo a valle	3199,41	[kgm]		
Momento stabilizzante rispetto allo spigolo a valle	15176,25	[kgm]		
Sforzo normale sul piano di posa della fondazione	15180,73	[kg]		
Sforzo tangenziale sul piano di posa della fondazione	2342,90	[kg]		
Eccentricità rispetto al baricentro della fondazione	0,21	[m]		
Lunghezza fondazione reagente	2,00	[m]		
Risultante in fondazione	15360,46	[kg]		
Inclinazione della risultante (rispetto alla normale)	8,77	[°]		
Momento rispetto al baricentro della fondazione	3203,89	[kgm]		

COEFFICIENTI DI SICUREZZA

Coefficiente di sicurezza a ribaltamento	4.74			

COMBINAZIONE n° 14

Valore della spinta statica	1109,98	[kg]		
Componente orizzontale della spinta statica	1094,27	[kg]		
Componente verticale della spinta statica	186,08	[kg]		
Punto d'applicazione della spinta	X = 1,00	[m]	Y = -1,69	[m]
Inclinaz. della spinta rispetto alla normale alla superficie	9,65	[°]		
Inclinazione linea di rottura in condizioni statiche	51,94	[°]		
Incremento sismico della spinta	186,23	[kg]		
Punto d'applicazione dell'incremento sismico di spinta	X = 1,00	[m]	Y = -1,69	[m]
Inclinazione linea di rottura in condizioni sismiche	49,82	[°]		
Peso terrapieno gravante sulla fondazione a monte	2000,00	[kg]		
Baricentro terrapieno gravante sulla fondazione a monte	X = 0,50	[m]	Y = -0,50	[m]
Inerzia del muro	737,63	[kg]		
Inerzia verticale del muro	-368,82	[kg]		
Inerzia del terrapieno fondazione di monte	118,02	[kg]		
Inerzia verticale del terrapieno fondazione di monte	-59,01	[kg]		

Risultanti

Risultante dei carichi applicati in dir. orizzontale	2133,51	[kg]
Risultante dei carichi applicati in dir. verticale	14289,47	[kg]
Momento ribaltante rispetto allo spigolo a valle	3345,97	[kgm]
Momento stabilizzante rispetto allo spigolo a valle	14684,59	[kgm]
Sforzo normale sul piano di posa della fondazione	14289,47	[kg]
Sforzo tangenziale sul piano di posa della fondazione	2133,51	[kg]
Eccentricità rispetto al baricentro della fondazione	0,21	[m]
Lunghezza fondazione reagente	2,00	[m]
Risultante in fondazione	14447,86	[kg]

Inclinazione della risultante (rispetto alla normale)	8,49	[°]
Momento rispetto al baricentro della fondazione	2950,85	[kgm]

COEFFICIENTI DI SICUREZZA

Coefficiente di sicurezza a ribaltamento	4.39

Stabilità globale muro + terreno

Combinazione n° 15
Le ascisse X sono considerate positive verso monte
Le ordinate Y sono considerate positive verso l'alto
Origine in testa al muro (spigolo contro terra)
W peso della striscia espresso in [kg]
α angolo fra la base della striscia e l'orizzontale espresso in [°] (positivo antiorario)
ϕ angolo d'attrito del terreno lungo la base della striscia
c coesione del terreno lungo la base della striscia espressa in [kg/cmq]
b larghezza della striscia espressa in [m]
u pressione neutra lungo la base della striscia espressa in [kg/cmq]

Metodo di Fellenius
Numero di cerchi analizzati 36
Numero di strisce 25

Cerchio critico
Coordinate del centro X[m]= -1,35 Y[m]= 0,81
Raggio del cerchio R[m]= 4,48
Ascissa a valle del cerchio Xi[m]= -4,85
Ascissa a monte del cerchio Xs[m]= 3,06
Larghezza della striscia dx[m]= 0,32
Coefficiente di sicurezza C= 2.33
Le strisce sono numerate da monte verso valle

Caratteristiche delle strisce

Striscia	W	α(°)	Wsinα	b/cosα	ϕ	c	u
1	315.69	72.40	300.91	1.05	14.57	0.000	0.000
2	818.83	61.88	722.18	0.67	14.57	0.151	0.000
3	1144.77	54.12	927.60	0.54	14.57	0.152	0.000
4	1393.19	47.66	1029.81	0.47	14.57	0.152	0.000
5	1593.09	41.93	1064.57	0.43	14.57	0.152	0.000
6	1757.68	36.68	1050.04	0.39	14.57	0.152	0.000
7	2048.24	31.78	1078.62	0.37	14.57	0.152	0.000
8	2324.18	27.12	1059.47	0.36	14.57	0.152	0.000
9	2417.28	22.65	930.90	0.34	14.57	0.152	0.000
10	2543.93	18.32	799.74	0.33	14.57	0.152	0.000
11	2708.83	14.10	660.00	0.33	14.57	0.152	0.000
12	2751.58	9.96	475.83	0.32	14.57	0.152	0.000
13	2488.91	5.87	254.41	0.32	14.57	0.152	0.000
14	1052.22	1.81	33.15	0.32	14.57	0.152	0.000
15	1051.45	-2.25	-41.22	0.32	14.57	0.152	0.000
16	1036.44	-6.31	-113.92	0.32	14.57	0.152	0.000
17	1006.97	-10.41	-181.89	0.32	14.57	0.152	0.000
18	962.56	-14.56	-241.94	0.33	14.57	0.152	0.000
19	902.47	-18.79	-290.66	0.33	14.57	0.152	0.000
20	825.61	-23.13	-324.30	0.34	14.57	0.152	0.000
21	730.43	-27.62	-338.59	0.36	14.57	0.152	0.000

22	614.71	-32.30	-328.45	0.37	14.57	0.152	0.000
23	475.26	-37.24	-287.59	0.40	14.57	0.152	0.000
24	307.26	-42.53	-207.69	0.43	14.57	0.152	0.000
25	102.87	-48.32	-76.83	0.48	14.57	0.152	0.000

ΣW_i= 33374,47 [kg]
$\Sigma W_i \sin\alpha_i$= 7954,13 [kg]
$\Sigma W_i \cos\alpha_i \tan\phi_i$= 7658,34 [kg]
$\Sigma c_i b_i / \cos\alpha_i$= 13957,07 [kg]

Stabilità globale muro + terreno

Combinazione n° 16
Le ascisse X sono considerate positive verso monte
Le ordinate Y sono considerate positive verso l'alto
Origine in testa al muro (spigolo contro terra)
W peso della striscia espresso in [kg]
α angolo fra la base della striscia e l'orizzontale espresso in [°] (positivo antiorario)
ϕ angolo d'attrito del terreno lungo la base della striscia
c coesione del terreno lungo la base della striscia espressa in [kg/cmq]
b larghezza della striscia espressa in [m]
u pressione neutra lungo la base della striscia espressa in [kg/cmq]

Metodo di Fellenius
Numero di cerchi analizzati 36
Numero di strisce 25

Cerchio critico
Coordinate del centro X[m]= -1,35 Y[m]= 1,08
Raggio del cerchio R[m]= 4,71
Ascissa a valle del cerchio Xi[m]= -4,93
Ascissa a monte del cerchio Xs[m]= 3,24
Larghezza della striscia dx[m]= 0,33
Coefficiente di sicurezza C= 2.41
Le strisce sono numerate da monte verso valle

Caratteristiche delle strisce

Striscia	W	α(°)	Wsinα	b/cosα	ϕ	c	u
1	300.72	70.46	283.40	0.98	14.57	0.000	0.000
2	792.18	60.78	691.35	0.67	14.57	0.131	0.000
3	1126.48	53.37	904.02	0.55	14.57	0.152	0.000
4	1384.93	47.12	1014.85	0.48	14.57	0.152	0.000
5	1594.41	41.54	1057.40	0.44	14.57	0.152	0.000
6	1767.69	36.42	1049.46	0.41	14.57	0.152	0.000
7	1960.02	31.62	1027.49	0.38	14.57	0.152	0.000
8	2358.97	27.05	1072.84	0.37	14.57	0.152	0.000
9	2458.03	22.67	947.27	0.35	14.57	0.152	0.000
10	2552.09	18.42	806.39	0.34	14.57	0.152	0.000
11	2764.16	14.27	681.57	0.34	14.57	0.152	0.000
12	2810.53	10.21	497.98	0.33	14.57	0.152	0.000
13	2797.77	6.19	301.59	0.33	14.57	0.152	0.000
14	1060.30	2.20	40.72	0.33	14.57	0.152	0.000
15	1061.09	-1.78	-32.87	0.33	14.57	0.152	0.000
16	1047.02	-5.76	-105.08	0.33	14.57	0.152	0.000
17	1017.88	-9.77	-172.79	0.33	14.57	0.152	0.000
18	973.21	-13.84	-232.74	0.34	14.57	0.152	0.000
19	912.32	-17.97	-281.48	0.34	14.57	0.152	0.000
20	834.14	-22.21	-315.26	0.35	14.57	0.152	0.000
21	737.20	-26.57	-329.79	0.37	14.57	0.152	0.000

22	619.41	-31.12	-320.10	0.38	14.57	0.152	0.000
23	477.77	-35.89	-280.09	0.40	14.57	0.152	0.000
24	307.86	-40.98	-201.88	0.43	14.57	0.152	0.000
25	102.74	-46.50	-74.52	0.47	14.57	0.152	0.000

ΣW_i= 33818,91 [kg]
$\Sigma W_i \sin\alpha_i$= 8029,74 [kg]
$\Sigma W_i \cos\alpha_i \tan\phi_i$= 7806,72 [kg]
$\Sigma c_i b_i / \cos\alpha_i$= 14132,79 [kg]

COMBINAZIONE n° 17
Peso muro favorevole e Peso terrapieno favorevole

Valore della spinta statica	1271,76	[kg]		
Componente orizzontale della spinta statica	1243,96	[kg]		
Componente verticale della spinta statica	264,41	[kg]		
Punto d'applicazione della spinta	X = 1,00	[m]	Y = -1,13	[m]
Inclinaz. della spinta rispetto alla normale alla superficie	12,00	[°]		
Inclinazione linea di rottura in condizioni statiche	56,30	[°]		
Incremento sismico della spinta	386,48	[kg]		
Punto d'applicazione dell'incremento sismico di spinta	X = 1,00	[m]	Y = -1,13	[m]
Inclinazione linea di rottura in condizioni sismiche	56,30	[°]		
Peso terrapieno gravante sulla fondazione a monte	3000,00	[kg]		
Baricentro terrapieno gravante sulla fondazione a monte	X = 0,50	[m]	Y = -0,50	[m]
Inerzia del muro	737,63	[kg]		
Inerzia verticale del muro	368,82	[kg]		
Inerzia del terrapieno fondazione di monte	177,03	[kg]		
Inerzia verticale del terrapieno fondazione di monte	88,52	[kg]		

Risultanti carichi esterni

Componente dir. X	472	[kg]
Componente dir. Y	8000	[kg]

Risultanti

Risultante dei carichi applicati in dir. orizzontale	3008,75	[kg]
Risultante dei carichi applicati in dir. verticale	24302,10	[kg]
Sforzo normale sul piano di posa della fondazione	24302,10	[kg]
Sforzo tangenziale sul piano di posa della fondazione	3008,75	[kg]
Eccentricità rispetto al baricentro della fondazione	0,34	[m]
Lunghezza fondazione reagente	1,99	[m]
Risultante in fondazione	24487,64	[kg]
Inclinazione della risultante (rispetto alla normale)	7,06	[°]
Momento rispetto al baricentro della fondazione	8218,17	[kgm]
Carico ultimo della fondazione	46571,54	[kg]

Tensioni sul terreno

Lunghezza fondazione reagente	1,99	[m]
Tensione terreno allo spigolo di valle	2,4480	[kg/cmq]
Tensione terreno allo spigolo di monte	0,0000	[kg/cmq]

Fattori per il calcolo della capacità portante

Coeff. capacità portante	$N_c = 13.10$	$N_q = 5.26$	$N_\gamma = 2.00$
Fattori forma	$s_c = 1,00$	$s_q = 1,00$	$s_\gamma = 1,00$
Fattori inclinazione	$i_c = 0,85$	$i_q = 0,85$	$i_\gamma = 0,37$
Fattori profondità	$d_c = 1,14$	$d_q = 1,07$	$d_\gamma = 1,07$

I coefficienti N' tengono conto dei fattori di forma, profondità, inclinazione carico, inclinazione piano di posa, inclinazione pendio.

$N'_c = 13.44$ $N'_q = 5.07$ $N'_\gamma = 1.19$

COEFFICIENTI DI SICUREZZA

Coefficiente di sicurezza a scorrimento	1.72
Coefficiente di sicurezza a carico ultimo	1.92

COMBINAZIONE n° 18

Valore della spinta statica	1271,76	[kg]		
Componente orizzontale della spinta statica	1243,96	[kg]		
Componente verticale della spinta statica	264,41	[kg]		
Punto d'applicazione della spinta	X = 1,00	[m]	Y = -1,13	[m]
Inclinaz. della spinta rispetto alla normale alla superficie	12,00	[°]		
Inclinazione linea di rottura in condizioni statiche	56,30	[°]		
Incremento sismico della spinta	160,21	[kg]		
Punto d'applicazione dell'incremento sismico di spinta	X = 1,00	[m]	Y = -1,13	[m]
Inclinazione linea di rottura in condizioni sismiche	56,30	[°]		
Peso terrapieno gravante sulla fondazione a monte	3000,00	[kg]		
Baricentro terrapieno gravante sulla fondazione a monte	X = 0,50	[m]	Y = -0,50	[m]
Inerzia del muro	737,63	[kg]		
Inerzia verticale del muro	-368,82	[kg]		
Inerzia del terrapieno fondazione di monte	177,03	[kg]		
Inerzia verticale del terrapieno fondazione di monte	-88,52	[kg]		

Risultanti carichi esterni

Componente dir. X	472	[kg]
Componente dir. Y	8000	[kg]

Risultanti

Risultante dei carichi applicati in dir. orizzontale	2787,41	[kg]
Risultante dei carichi applicati in dir. verticale	23340,39	[kg]

Sforzo normale sul piano di posa della fondazione	23340,39	[kg]
Sforzo tangenziale sul piano di posa della fondazione	2787,41	[kg]
Eccentricità rispetto al baricentro della fondazione	0,34	[m]
Lunghezza fondazione reagente	1,99	[m]
Risultante in fondazione	23506,24	[kg]
Inclinazione della risultante (rispetto alla normale)	6,81	[°]
Momento rispetto al baricentro della fondazione	7866,28	[kgm]
Carico ultimo della fondazione	47014,09	[kg]

Tensioni sul terreno

Lunghezza fondazione reagente	1,99	[m]
Tensione terreno allo spigolo di valle	2,3470	[kg/cmq]
Tensione terreno allo spigolo di monte	0,0000	[kg/cmq]

Fattori per il calcolo della capacità portante

Coeff. capacità portante	$N_c = 13.10$	$N_q = 5.26$	$N_\gamma = 2.00$
Fattori forma	$s_c = 1,00$	$s_q = 1,00$	$s_\gamma = 1,00$
Fattori inclinazione	$i_c = 0,85$	$i_q = 0,85$	$i_\gamma = 0,39$
Fattori profondità	$d_c = 1,14$	$d_q = 1,07$	$d_\gamma = 1,07$

I coefficienti N' tengono conto dei fattori di forma, profondità, inclinazione carico, inclinazione piano di posa, inclinazione pendio.

$N'_c = 13.44$ $N'_q = 5.07$ $N'_\gamma = 1.19$

COEFFICIENTI DI SICUREZZA

Coefficiente di sicurezza a scorrimento	1.78
Coefficiente di sicurezza a carico ultimo	2.01

COMBINAZIONE n° 19

Valore della spinta statica	2229,86	[kg]		
Componente orizzontale della spinta statica	2198,31	[kg]		
Componente verticale della spinta statica	373,81	[kg]		
Punto d'applicazione della spinta	X = 1,00	[m]	Y = -1,55	[m]
Inclinaz. della spinta rispetto alla normale alla superficie	9,65	[°]		
Inclinazione linea di rottura in condizioni statiche	56,32	[°]		
Incremento sismico della spinta	535,62	[kg]		
Punto d'applicazione dell'incremento sismico di spinta	X = 1,00	[m]	Y = -1,55	[m]
Inclinazione linea di rottura in condizioni sismiche	56,26	[°]		
Peso terrapieno gravante sulla fondazione a monte	3000,00	[kg]		
Baricentro terrapieno gravante sulla fondazione a monte	X = 0,50	[m]	Y = -0,50	[m]
Inerzia del muro	737,63	[kg]		
Inerzia verticale del muro	368,82	[kg]		
Inerzia del terrapieno fondazione di monte	177,03	[kg]		

Inerzia verticale del terrapieno fondazione di monte	88,52	[kg]

Risultanti carichi esterni

Componente dir. X	472	[kg]
Componente dir. Y	8000	[kg]

Risultanti

Risultante dei carichi applicati in dir. orizzontale	4113,09	[kg]
Risultante dei carichi applicati in dir. verticale	24420,93	[kg]
Sforzo normale sul piano di posa della fondazione	24420,93	[kg]
Sforzo tangenziale sul piano di posa della fondazione	4113,09	[kg]
Eccentricità rispetto al baricentro della fondazione	0,37	[m]
Lunghezza fondazione reagente	1,89	[m]
Risultante in fondazione	24764,88	[kg]
Inclinazione della risultante (rispetto alla normale)	9,56	[°]
Momento rispetto al baricentro della fondazione	9019,86	[kgm]
Carico ultimo della fondazione	26971,84	[kg]

Tensioni sul terreno

Lunghezza fondazione reagente	1,89	[m]
Tensione terreno allo spigolo di valle	2,5816	[kg/cmq]
Tensione terreno allo spigolo di monte	0,0000	[kg/cmq]

Fattori per il calcolo della capacità portante

Coeff. capacità portante	$N_c = 13.10$	$N_q = 5.26$	$N_\gamma = 2.00$
Fattori forma	$s_c = 1,00$	$s_q = 1,00$	$s_\gamma = 1,00$
Fattori inclinazione	$i_c = 0,80$	$i_q = 0,80$	$i_\gamma = 0,12$
Fattori profondità	$d_c = 1,13$	$d_q = 1,06$	$d_\gamma = 1,06$

I coefficienti N' tengono conto dei fattori di forma, profondità, inclinazione carico, inclinazione piano di posa, inclinazione pendio.

$N'_c = 13.44$ $N'_q = 5.07$ $N'_\gamma = 1.19$

COEFFICIENTI DI SICUREZZA

Coefficiente di sicurezza a scorrimento	1.01
Coefficiente di sicurezza a carico ultimo	1.10

COMBINAZIONE n° 20

Valore della spinta statica	2229,86	[kg]	
Componente orizzontale della spinta statica	2198,31	[kg]	
Componente verticale della spinta statica	373,81	[kg]	
Punto d'applicazione della spinta	X = 1,00	[m]	Y = -1,55 [m]
Inclinaz. della spinta rispetto alla normale alla superficie	9,65	[°]	
Inclinazione linea di rottura in condizioni statiche	56,32	[°]	

Incremento sismico della spinta	203,71	[kg]		
Punto d'applicazione dell'incremento sismico di spinta	X = 1,00	[m]	Y = -1,55	[m]
Inclinazione linea di rottura in condizioni sismiche	56,26	[°]		
Peso terrapieno gravante sulla fondazione a monte	3000,00	[kg]		
Baricentro terrapieno gravante sulla fondazione a monte	X = 0,50	[m]	Y = -0,50	[m]
Inerzia del muro	737,63	[kg]		
Inerzia verticale del muro	-368,82	[kg]		
Inerzia del terrapieno fondazione di monte	177,03	[kg]		
Inerzia verticale del terrapieno fondazione di monte	-88,52	[kg]		

Risultanti carichi esterni

Componente dir. X	472	[kg]
Componente dir. Y	8000	[kg]

Risultanti

Risultante dei carichi applicati in dir. orizzontale	3785,88	[kg]
Risultante dei carichi applicati in dir. verticale	23450,63	[kg]
Sforzo normale sul piano di posa della fondazione	23450,63	[kg]
Sforzo tangenziale sul piano di posa della fondazione	3785,88	[kg]
Eccentricità rispetto al baricentro della fondazione	0,37	[m]
Lunghezza fondazione reagente	1,90	[m]
Risultante in fondazione	23754,26	[kg]
Inclinazione della risultante (rispetto alla normale)	9,17	[°]
Momento rispetto al baricentro della fondazione	8615,92	[kgm]
Carico ultimo della fondazione	27367,70	[kg]

Tensioni sul terreno

Lunghezza fondazione reagente	1,90	[m]
Tensione terreno allo spigolo di valle	2,4714	[kg/cmq]
Tensione terreno allo spigolo di monte	0,0000	[kg/cmq]

Fattori per il calcolo della capacità portante

Coeff. capacità portante	$N_c = 13.10$	$N_q = 5.26$	$N_\gamma = 2.00$
Fattori forma	$s_c = 1,00$	$s_q = 1,00$	$s_\gamma = 1,00$
Fattori inclinazione	$i_c = 0,81$	$i_q = 0,81$	$i_\gamma = 0,14$
Fattori profondità	$d_c = 1,13$	$d_q = 1,06$	$d_\gamma = 1,06$

I coefficienti N' tengono conto dei fattori di forma, profondità, inclinazione carico, inclinazione piano di posa, inclinazione pendio.

$N'_c = 13.44$ $N'_q = 5.07$ $N'_\gamma = 1.19$

COEFFICIENTI DI SICUREZZA

Coefficiente di sicurezza a scorrimento	1.05
Coefficiente di sicurezza a carico ultimo	1.17

COMBINAZIONE n° 21

Valore della spinta statica	2229,86	[kg]		
Componente orizzontale della spinta statica	2198,31	[kg]		
Componente verticale della spinta statica	373,81	[kg]		
Punto d'applicazione della spinta	X = 1,00	[m]	Y = -1,55	[m]
Inclinaz. della spinta rispetto alla normale alla superficie	9,65	[°]		
Inclinazione linea di rottura in condizioni statiche	56,32	[°]		
Incremento sismico della spinta	203,71	[kg]		
Punto d'applicazione dell'incremento sismico di spinta	X = 1,00	[m]	Y = -1,55	[m]
Inclinazione linea di rottura in condizioni sismiche	56,26	[°]		
Peso terrapieno gravante sulla fondazione a monte	3000,00	[kg]		
Baricentro terrapieno gravante sulla fondazione a monte	X = 0,50	[m]	Y = -0,50	[m]
Inerzia del muro	737,63	[kg]		
Inerzia verticale del muro	-368,82	[kg]		
Inerzia del terrapieno fondazione di monte	177,03	[kg]		
Inerzia verticale del terrapieno fondazione di monte	-88,52	[kg]		

Risultanti carichi esterni

Componente dir. X	472	[kg]
Componente dir. Y	8000	[kg]

Risultanti

Risultante dei carichi applicati in dir. orizzontale	3785,88	[kg]
Risultante dei carichi applicati in dir. verticale	23450,63	[kg]
Momento ribaltante rispetto allo spigolo a valle	6111,22	[kgm]
Momento stabilizzante rispetto allo spigolo a valle	20945,92	[kgm]
Sforzo normale sul piano di posa della fondazione	23450,63	[kg]
Sforzo tangenziale sul piano di posa della fondazione	3785,88	[kg]
Eccentricità rispetto al baricentro della fondazione	0,37	[m]
Lunghezza fondazione reagente	1,90	[m]
Risultante in fondazione	23754,26	[kg]
Inclinazione della risultante (rispetto alla normale)	9,17	[°]
Momento rispetto al baricentro della fondazione	8615,92	[kgm]

COEFFICIENTI DI SICUREZZA

Coefficiente di sicurezza a ribaltamento	3.43

COMBINAZIONE n° 22

Valore della spinta statica	2229,86	[kg]		
Componente orizzontale della spinta statica	2198,31	[kg]		
Componente verticale della spinta statica	373,81	[kg]		
Punto d'applicazione della spinta	X = 1,00	[m]	Y = -1,55	[m]
Inclinaz. della spinta rispetto alla normale alla superficie	9,65	[°]		
Inclinazione linea di rottura in condizioni statiche	56,32	[°]		

Incremento sismico della spinta	535,62	[kg]		
Punto d'applicazione dell'incremento sismico di spinta	X = 1,00	[m]	Y = -1,55	[m]
Inclinazione linea di rottura in condizioni sismiche	56,26	[°]		
Peso terrapieno gravante sulla fondazione a monte	3000,00	[kg]		
Baricentro terrapieno gravante sulla fondazione a monte	X = 0,50	[m]	Y = -0,50	[m]
Inerzia del muro	737,63	[kg]		
Inerzia verticale del muro	368,82	[kg]		
Inerzia del terrapieno fondazione di monte	177,03	[kg]		
Inerzia verticale del terrapieno fondazione di monte	88,52	[kg]		

Risultanti carichi esterni

Componente dir. X	472	[kg]
Componente dir. Y	8000	[kg]

Risultanti

Risultante dei carichi applicati in dir. orizzontale	4113,09	[kg]
Risultante dei carichi applicati in dir. verticale	24420,93	[kg]
Momento ribaltante rispetto allo spigolo a valle	6120,84	[kgm]
Momento stabilizzante rispetto allo spigolo a valle	21521,91	[kgm]
Sforzo normale sul piano di posa della fondazione	24420,93	[kg]
Sforzo tangenziale sul piano di posa della fondazione	4113,09	[kg]
Eccentricità rispetto al baricentro della fondazione	0,37	[m]
Lunghezza fondazione reagente	1,89	[m]
Risultante in fondazione	24764,88	[kg]
Inclinazione della risultante (rispetto alla normale)	9,56	[°]
Momento rispetto al baricentro della fondazione	9019,86	[kgm]

COEFFICIENTI DI SICUREZZA

Coefficiente di sicurezza a ribaltamento	3.52

Stabilità globale muro + terreno

Combinazione n° 23
Le ascisse X sono considerate positive verso monte
Le ordinate Y sono considerate positive verso l'alto
Origine in testa al muro (spigolo contro terra)

W	peso della striscia espresso in [kg]
α	angolo fra la base della striscia e l'orizzontale espresso in [°] (positivo antiorario)
ϕ	angolo d'attrito del terreno lungo la base della striscia
c	coesione del terreno lungo la base della striscia espressa in [kg/cmq]
b	larghezza della striscia espressa in [m]
u	pressione neutra lungo la base della striscia espressa in [kg/cmq]

Metodo di Fellenius
Numero di cerchi analizzati 36
Numero di strisce 25

Cerchio critico
Coordinate del centro X[m]= -2,16 Y[m]= 1,08
Raggio del cerchio R[m]= 5,16
Ascissa a valle del cerchio Xi[m]= -6,32
Ascissa a monte del cerchio Xs[m]= 2,90
Larghezza della striscia dx[m]= 0,37
Coefficiente di sicurezza C= 1.78
Le strisce sono numerate da monte verso valle

Caratteristiche delle strisce

Striscia	W	α(°)	Wsinα	b/cosα	ϕ	c	u
1	765.96	71.13	724.81	1.14	14.57	0.011	0.000
2	1408.86	61.05	1232.75	0.76	14.57	0.152	0.000
3	1837.10	53.39	1474.63	0.62	14.57	0.152	0.000
4	2165.32	46.96	1582.62	0.54	14.57	0.152	0.000
5	2429.83	41.24	1601.93	0.49	14.57	0.152	0.000
6	2963.03	36.00	1741.49	0.46	14.57	0.152	0.000
7	3196.61	31.08	1650.26	0.43	14.57	0.152	0.000
8	3319.66	26.41	1476.57	0.41	14.57	0.152	0.000
9	8283.75	21.92	3092.79	0.40	14.57	0.152	0.000
10	6381.42	17.57	1926.73	0.39	14.57	0.152	0.000
11	2587.31	13.33	596.39	0.38	14.57	0.152	0.000
12	1483.81	9.15	236.06	0.37	14.57	0.152	0.000
13	1517.65	5.03	133.07	0.37	14.57	0.152	0.000
14	1531.81	0.93	24.93	0.37	14.57	0.152	0.000
15	1526.52	-3.16	-84.17	0.37	14.57	0.152	0.000
16	1501.70	-7.27	-190.03	0.37	14.57	0.152	0.000
17	1456.95	-11.42	-288.41	0.38	14.57	0.152	0.000
18	1391.53	-15.63	-374.84	0.38	14.57	0.152	0.000
19	1304.32	-19.93	-444.51	0.39	14.57	0.152	0.000
20	1193.64	-24.35	-492.06	0.40	14.57	0.152	0.000
21	1057.14	-28.93	-511.32	0.42	14.57	0.152	0.000

22	891.45	-33.72	-494.89	0.44	14.57	0.152	0.000
23	691.60	-38.80	-433.40	0.47	14.57	0.152	0.000
24	449.93	-44.29	-314.16	0.51	14.57	0.152	0.000
25	153.61	-50.35	-118.27	0.58	14.57	0.152	0.000

ΣW_i= 51490,51 [kg]
$\Sigma W_i \sin\alpha_i$= 13748,99 [kg]
$\Sigma W_i \cos\alpha_i \tan\phi_i$= 11685,19 [kg]
$\Sigma c_i b_i / \cos\alpha_i$= 16398,77 [kg]

Stabilità globale muro + terreno

Combinazione n° 24
Le ascisse X sono considerate positive verso monte
Le ordinate Y sono considerate positive verso l'alto
Origine in testa al muro (spigolo contro terra)

W	peso della striscia espresso in [kg]
α	angolo fra la base della striscia e l'orizzontale espresso in [°] (positivo antiorario)
ϕ	angolo d'attrito del terreno lungo la base della striscia
c	coesione del terreno lungo la base della striscia espressa in [kg/cmq]
b	larghezza della striscia espressa in [m]
u	pressione neutra lungo la base della striscia espressa in [kg/cmq]

Metodo di Fellenius
Numero di cerchi analizzati 36
Numero di strisce 25

Cerchio critico
Coordinate del centro X[m]= -2,16 Y[m]= 1,08
Raggio del cerchio R[m]= 5,16
Ascissa a valle del cerchio Xi[m]= -6,32
Ascissa a monte del cerchio Xs[m]= 2,90
Larghezza della striscia dx[m]= 0,37
Coefficiente di sicurezza C= 1.83
Le strisce sono numerate da monte verso valle

Caratteristiche delle strisce

Striscia	W	α(°)	Wsinα	b/cosα	ϕ	c	u
1	765.96	71.13	724.81	1.14	14.57	0.011	0.000
2	1408.86	61.05	1232.75	0.76	14.57	0.152	0.000
3	1837.10	53.39	1474.63	0.62	14.57	0.152	0.000
4	2165.32	46.96	1582.62	0.54	14.57	0.152	0.000
5	2429.83	41.24	1601.93	0.49	14.57	0.152	0.000
6	2963.03	36.00	1741.49	0.46	14.57	0.152	0.000
7	3196.61	31.08	1650.26	0.43	14.57	0.152	0.000
8	3319.66	26.41	1476.57	0.41	14.57	0.152	0.000
9	8283.75	21.92	3092.79	0.40	14.57	0.152	0.000
10	6381.42	17.57	1926.73	0.39	14.57	0.152	0.000
11	2587.31	13.33	596.39	0.38	14.57	0.152	0.000
12	1483.81	9.15	236.06	0.37	14.57	0.152	0.000
13	1517.65	5.03	133.07	0.37	14.57	0.152	0.000
14	1531.81	0.93	24.93	0.37	14.57	0.152	0.000
15	1526.52	-3.16	-84.17	0.37	14.57	0.152	0.000
16	1501.70	-7.27	-190.03	0.37	14.57	0.152	0.000
17	1456.95	-11.42	-288.41	0.38	14.57	0.152	0.000
18	1391.53	-15.63	-374.84	0.38	14.57	0.152	0.000
19	1304.32	-19.93	-444.51	0.39	14.57	0.152	0.000
20	1193.64	-24.35	-492.06	0.40	14.57	0.152	0.000
21	1057.14	-28.93	-511.32	0.42	14.57	0.152	0.000

22	891.45	-33.72	-494.89	0.44	14.57	0.152	0.000
23	691.60	-38.80	-433.40	0.47	14.57	0.152	0.000
24	449.93	-44.29	-314.16	0.51	14.57	0.152	0.000
25	153.61	-50.35	-118.27	0.58	14.57	0.152	0.000

ΣW_i= 51490,51 [kg]
$\Sigma W_i \sin\alpha_i$= 13748,99 [kg]
$\Sigma W_i \cos\alpha_i \tan\phi_i$= 11685,19 [kg]
$\Sigma c_i b_i / \cos\alpha_i$= 16398,77 [kg]

PROFILO

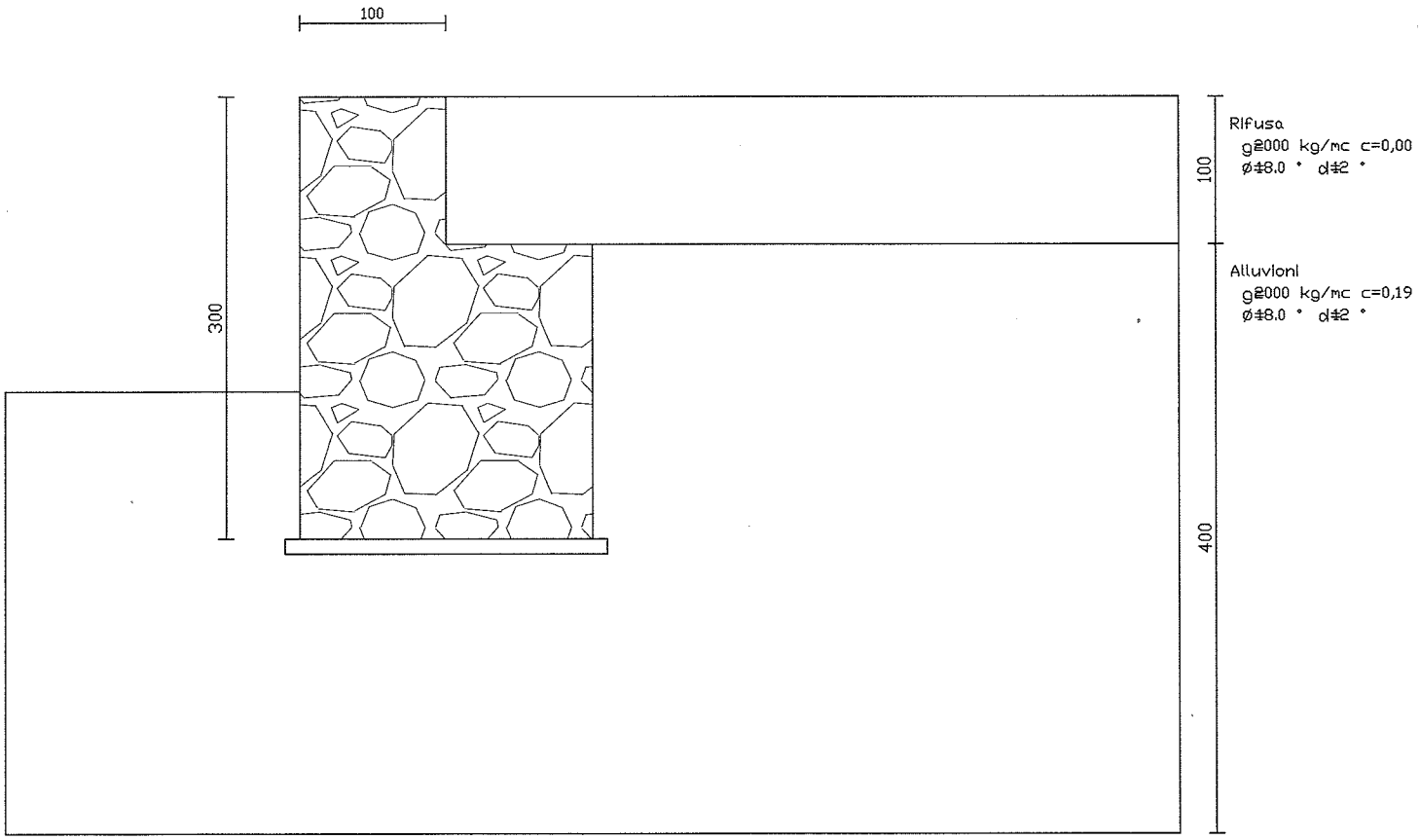
100
300
100
400
Rifusa
g≅000 kg/mc c=0,00
ø48.0 ° d42 °
Alluvioni
g≅000 kg/mc c=0,19
ø48.0 ° d42 °

SEZIONE

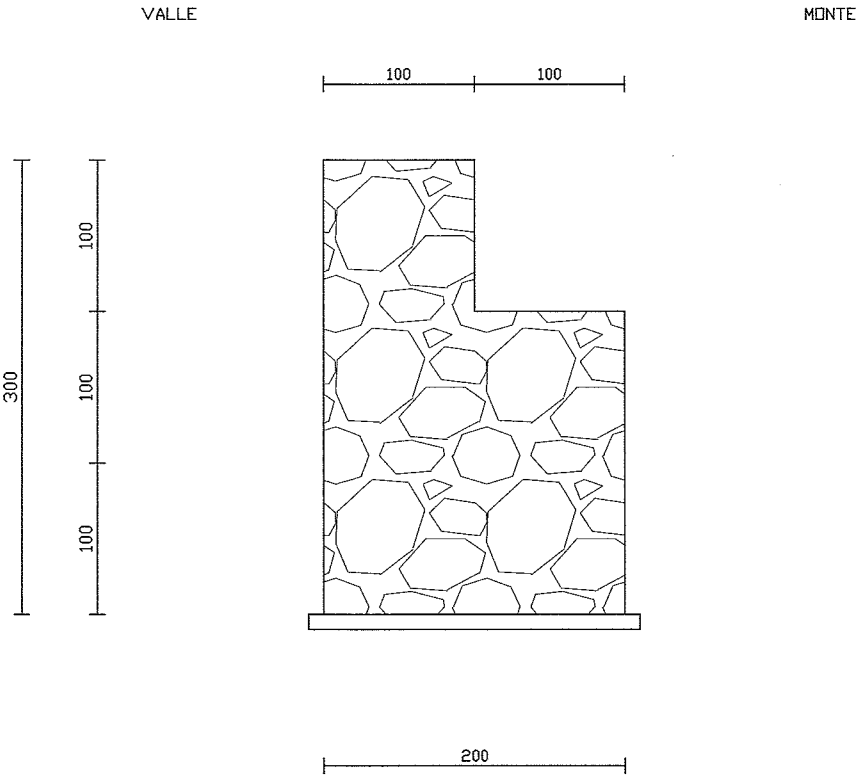

SOLLECITAZIONI PARAMENTO

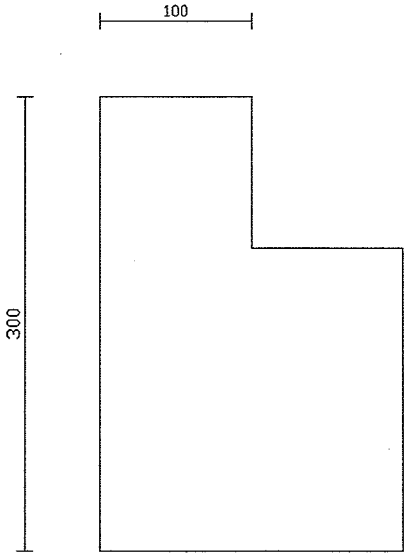

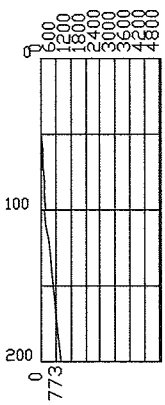

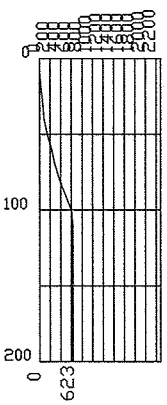

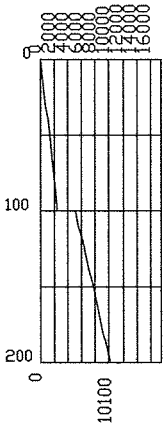

SOLLECITAZIONI FONDAZIONE

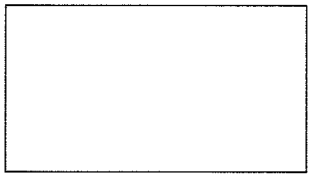

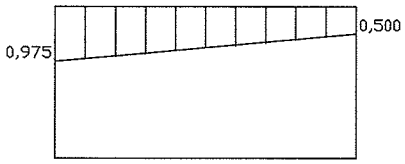

Pressioni sul terreno