SEZIONE TIPO DI POSA
(Profondità < 1.50 m)
POSA SU SEDE STRADALE
(via PIAVE)
Scala 1:20 – quote in mm

larghezza scavo	
DN [mm]	B [mm]
100–250	650

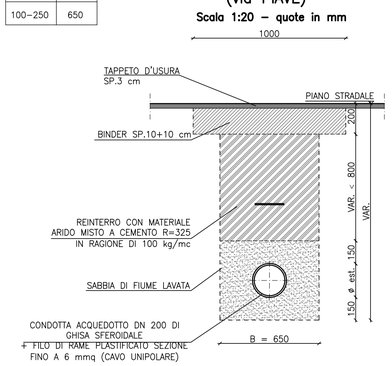

SEZIONE TIPO DI POSA
(Profondità > 1.50 m)
POSA SU SEDE STRADALE
(via PIAVE)
Scala 1:20 – quote in mm

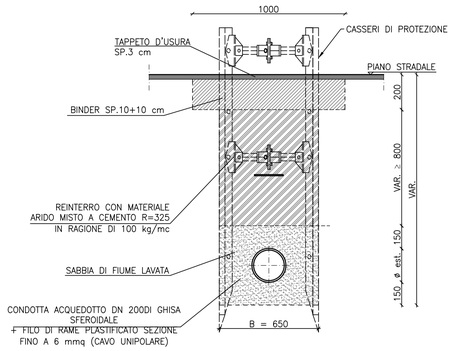

N.B.:
PER PROFONDITA' DI SCAVO ≥1,5 m
IMPIEGARE CASSERI DI PROTEZIONE

TUBO IN GHISA SFEROIDALE
UNI EN 545/2007

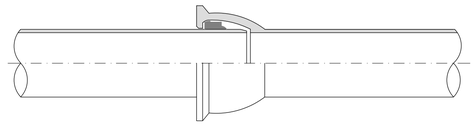

CARATTERISTICHE TUBAZIONE			
DN [mm]	De [mm]	L [m]	Peso [kg/m]
200	222	6	30.2
150	170	6	22.2

SCHEMA DI ALLACCIAMENTO UTENZA TIPO
PIANTA
Scala 1:20

LEGENDA MATERIALI
- PRESA IN CARICO CON COLLARE IN GHISA SFEROIDALE
- VALVOLA DI DERIVAZIONE A SQUADRA CON USCITA "F" COMPLETA DI RACCORDO "M" CON INNESTO RAPIDO ANTISFILAMENTO
- ASTA DI MANOVRA TELESCOPICA CON TUBO PROTETTORE
- CHIUSINO STRADALE DEL TIPO RIALZABILE A VITE
- POZZETTO CONTATORE IN CALCESTRUZZO CON CHIUSINO IN GHISA
- VALVOLA SFERA SIGILLABILE
- RUBINETTO DI ARRESTO UNIDIREZIONALE
- CONTATORE A LETTURA DIRETTA

o N.B.: RINFIANCO TUBAZIONE, ORGANI DI MANOVRA E POZZETTO CON cm 15 DI SABBIA COSTIPATA A STRATI DI cm 20

o TUTTE LE FORNITURE DELLE APPARECCHIATURE IDRAULICHE SONO A CARICO DELLA SOCIETA'? ATS SRL CON LA SOLA ESCLUSIONE DEL POZZETTO E DELL'EVENTUALE PROLUNGA IN CALCESTRUZZO

o LA POSIZIONE DEFINITIVA DEGLI ALLACCI DOVRA' ESSERE DEFINITA IN FASE DI ESECUZIONE CON I TECNICI DELLA SOCIETA' A.T.S. srl

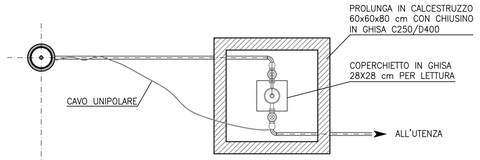

SEZIONE LONGITUDINALE
Scala 1:20

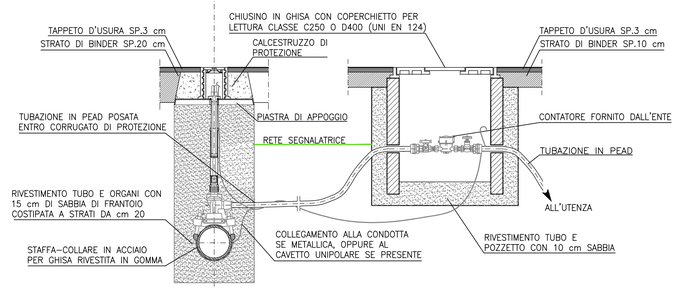

NOTA PACCHETTO STRADALE ALLACCIAMENTI:
IL PACCHETTO STRADALE (TAPPETO+BINDER+STABILIZZATO) RAPPRESENTATO PER GLI SCHEMI TIPO DEGLI ALLACCIAMENTI È TIPICO DELLE STRADE COMUNALI. NEL CASO DI STRADE STATALI, REGIONALI, PROVINCIALI DEVE ESSERE RIPROPOSTO IL MEDESIMO PACCHETTO PREVISTO DALLA SEZIONE TIPO DI POSA DELLA CONDOTTA DI LINEA

POZZETTO IN CALCESTRUZZO AUTOCOMPATTANTE (SCC)
Scala 1:20

SEZIONE

PIANTA

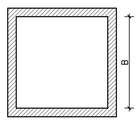

CARATTERISTICHE TECNICHE DELL'ELEMENTO DI BASE		
A cm	B cm	H cm
60	60	80

NOTA:
- I POZZETTI DEVONO ESSERE CONFORMI ALLA NORMA UNI EN 1917 E AL D.M. 17.01.2018
- I POZZETTI, UNA VOLTA IN OPERA, DEVONO ESSERE ADATTI A SOPPORTARE CARICHI STRADALI DI 1a CATEGORIA
- I POZZETTI VANNO POSATI SU LETTO DI CLS MAGRO SP. 10 cm

PARTICOLARE POZZETTO DI SCARICO
PIANTA
Scala 1:20

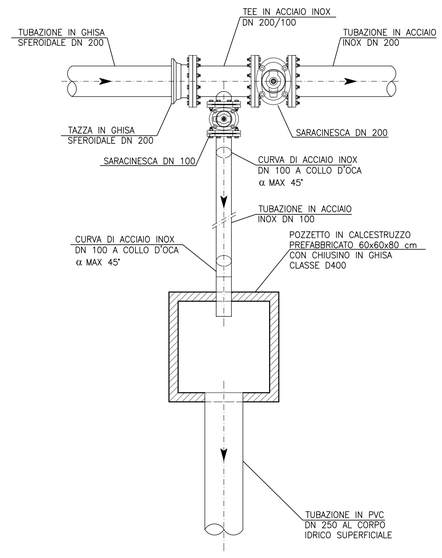

SCALA GRAFICA 1:10
0 100 200 300 400 500mm

SCALA GRAFICA 1:20
0 20 40 60 80 100cm

CHIUSINO IN GHISA SFEROIDALE CLASSE D400 CON SISTEMA BASCULANTE A CERNIERA ø 600 mm
PIANTA – **Scala 1:10**

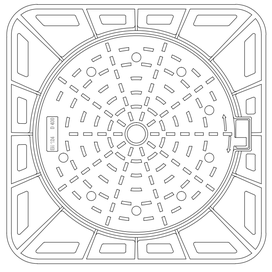

SEZIONE
Scala 1:20

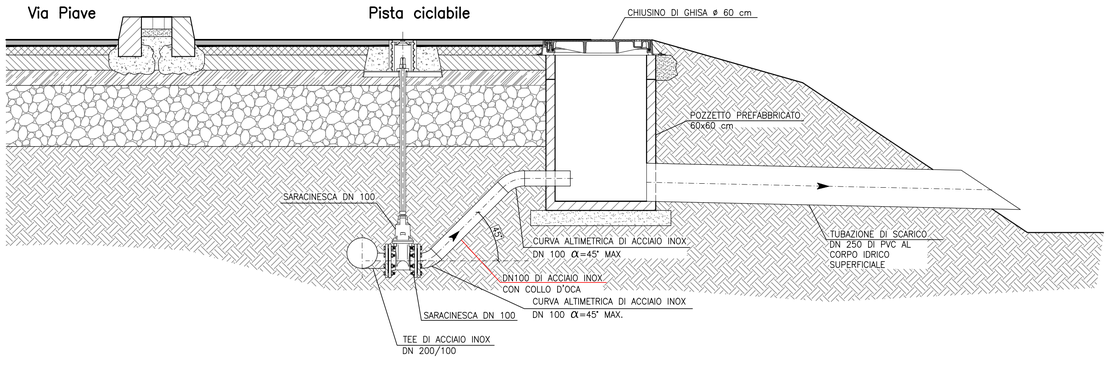

COMUNE DI BREDA DI PIAVE
PROVINCIA DI TREVISO
ALTO TREVIGIANO SERVIZI

II° STRALCIO PIANO COMUNALE DELLA MOBILITA' DOLCE

TRATTO B2

PROGETTO ESECUTIVO

ACQUEDOTTO
PARTICOLARI COSTRUTTIVI

N. ELABORATO: 20
FORMATO A1
1:20 – 1:10
CODICE PROGETTO: 29 54 I ES

Con.	Rev.	Nome file	Data	Redatto	Controllato	Approvato
1	2	2954IES1_sez tipo e particolari_2.dwg	26/10/2021	AZ	GR	AM

RESPONSABILE DEL PROCEDIMENTO
DOTT. ARCH. LAURA SMITH

PROGETTISTA DELL'INTERVENTO
DOTT. ING. ANTONIO MARTINI

ORDINE INGEGNERI PROVINCIA DI TREVISO A 1452 DOTT. ING. ANTONIO MARTINI

IL DIRETTORE ALTO TREVIGIANO SERVIZI S.r.l.
DOTT. ROBERTO DURIGON

STUDIO MARTINI INGEGNERIA S.r.l.
info@martiniingegneria.it
Studio certificato per la Qualità, Sicurezza e Ambiente

Questo documento non potrà essere copiato, riprodotto o altrimenti pubblicato in tutto o in parte senza il consenso scritto dei progettisti. (legge 22/4/41 n. 633 – art. 2575 e segg. c.c.)